ประกาศสำนักงานคณะกรรมการกิจการกระจายเสียง กิจการโทรทัศน์ และกิจการโทรคมนาคมแห่งชาติ
เรื่อง จ้างควบคุมงานก่อสร้างโครงการก่อสร้างที่ทำการสำนักงาน กสทช. เขต ๒๑
พร้อมอาคารประกอบ โดยวิธีประกาศเชิญชวนทั่วไป

สำนักงานคณะกรรมการกิจการกระจายเสียง กิจการโทรทัศน์ และกิจการโทรคมนาคมแห่งชาติ มีความประสงค์จะจ้างควบคุมงานก่อสร้างโครงการก่อสร้างที่ทำการสำนักงาน กสทช. เขต ๒๑ พร้อมอาคารประกอบ โดยวิธีประกาศเชิญชวนทั่วไป โดยมีราคากลางค่าจ้างผู้ให้บริการควบคุมงานก่อสร้างในครั้งนี้ เป็นเงินทั้งสิ้น ๒,๖๕๔,๘๗๒.๐๐ บาท (สองล้านหกแสนห้าหมื่นสี่พันแปดร้อยเจ็ดสิบสองบาทถ้วน) ซึ่งได้รวมภาษีมูลค่าเพิ่มและค่าใช้จ่ายทั้งปวงไว้แล้ว

ผู้ให้บริการจ้างควบคุมงานจะต้องมีคุณสมบัติ ดังต่อไปนี้

๑. มีความสามารถตามกฎหมาย

๒. ไม่เป็นบุคคลล้มละลาย

๓. ไม่อยู่ระหว่างเลิกกิจการ

๔. ไม่เป็นบุคคลซึ่งอยู่ระหว่างถูกระงับการยื่นข้อเสนอหรือทำสัญญากับหน่วยงานของรัฐไว้ชั่วคราว เนื่องจากเป็นผู้ที่ไม่ผ่านเกณฑ์การประเมินผลการปฏิบัติงานของผู้ประกอบการตามระเบียบที่รัฐมนตรีว่าการกระทรวงการคลังกำหนด ตามที่ประกาศเผยแพร่ในระบบเครือข่ายสารสนเทศของกรมบัญชีกลาง

๕. ไม่เป็นบุคคลซึ่งถูกระบุชื่อไว้ในบัญชีรายชื่อผู้ทิ้งงานและได้แจ้งเวียนชื่อให้เป็นผู้ทิ้งงาน ของหน่วยงานของรัฐในระบบเครือข่ายสารสนเทศของกรมบัญชีกลาง ซึ่งรวมถึงนิติบุคคลที่ผู้ทิ้งงานเป็นหุ้นส่วน ผู้จัดการ กรรมการ ผู้จัดการ ผู้บริหาร ผู้มีอำนาจในการดำเนินงานในกิจการของนิติบุคคลนั้นด้วย

๖. มีคุณสมบัติและไม่มีลักษณะต้องห้ามตามที่คณะกรรมการนโยบายการจัดซื้อจัดจ้างและการบริหารพัสดุภาครัฐกำหนดในราชกิจจานุเบกษา

๗. เป็นบุคคลธรรมดาหรือนิติบุคคล ซึ่งมีใบอนุญาตประกอบวิชาชีพสถาปัตยกรรมและหรือวิศวกรรม สำหรับงานว่าจ้างตามที่กำหนด ตามกฎหมายว่าด้วยวิชาชีพ สถาปัตยกรรมหรือวิศวกรรม แล้วแต่กรณี สำหรับผู้ให้บริการจ้างควบคุมงานที่เป็นนิติบุคคล ต้องเป็นผู้ที่ได้ขึ้นทะเบียนไว้กับสภาวิชาชีพนั้นๆ ด้วย

ผู้ให้บริการจ้างควบคุมงานที่เป็นบุคคลธรรมดาต้องมีสัญชาติไทย

ผู้ให้บริการจ้างควบคุมงานที่เป็นนิติบุคคลจะต้องมีกรรมการผู้จัดการ หรือหุ้นส่วนผู้จัดการของนิติบุคคลนั้นเป็นคนไทย และเป็นนิติบุคคลที่มีผู้ถือหุ้นเป็นคนไทยเกินร้อยละห้าสิบของทุนการจัดตั้งนิติบุคคลนั้น

๘. ไม่เป็นผู้มีผลประโยชน์ร่วมกันกับผู้ให้บริการจ้างควบคุมงานรายอื่นที่เข้ายื่นข้อเสนอให้แก่สำนักงาน กสทช. ณ วันประกาศการจ้างควบคุมงานโดยวิธีประกาศเชิญชวนทั่วไป หรือไม่เป็นผู้กระทำการอันเป็นการขัดขวางการแข่งขันอย่างเป็นธรรม ในการจ้างควบคุมงานโดยวิธีประกาศเชิญชวนทั่วไปครั้งนี้

๙.ผู้ให้...

๙. ผู้ให้บริการจ้างควบคุมงานต้องไม่มีส่วนได้เสียกับผู้ประกอบการงานก่อสร้างในงานนั้น ในลักษณะดังต่อไปนี้

(๑) มีความสัมพันธ์โดยตรง คือ ผู้ให้บริการจ้างควบคุมงานจะต้องไม่เป็นผู้รับจ้างงานก่อสร้างในงานที่ตนเองเป็นคู่สัญญาจ้างควบคุมงานกับหน่วยงานของรัฐนั้น

(๒) มีความสัมพันธ์โดยอ้อม คือ ผู้ให้บริการจ้างควบคุมงานจะต้องไม่เป็นผู้รับจ้างให้กับคู่สัญญาในงานก่อสร้างกับหน่วยงานของรัฐ ในงานที่ตนเป็นผู้ให้บริการจ้างควบคุมงาน

๑๐. ไม่เป็นผู้ได้รับเอกสิทธิ์หรือความคุ้มกัน ซึ่งอาจปฏิเสธไม่ยอมขึ้นศาลไทย เว้นแต่รัฐบาลของผู้ให้บริการจ้างควบคุมงาน ได้มีคำสั่งให้สละสิทธิ์ความคุ้มกันเช่นว่านั้น

๑๑. ต้องมีผลงานในการควบคุมงานก่อสร้าง ให้กับหน่วยงานของรัฐ หรือหน่วยงานเอกชนที่สำนักงาน กสทช. เชื่อถือ โดยให้แนบสำเนาสัญญาหรือหนังสือรับรองผลงานพร้อมกับยื่นข้อเสนอด้วย

๑๒. ผู้ให้บริการจ้างควบคุมงานก่อสร้างต้องลงทะเบียนที่มีข้อมูลถูกต้องครบถ้วนในระบบจัดซื้อจัดจ้างภาครัฐด้วยอิเล็กทรอนิกส์ (Electronic Government Procurement: e - GP) ของกรมบัญชีกลาง

๑๓. ผู้ให้บริการจ้างควบคุมงานก่อสร้างต้องมีมูลค่าสุทธิของกิจการ ดังนี้

(๑) กรณีเป็นนิติบุคคลที่จัดตั้งขึ้นตามกฎหมายไทยซึ่งได้จดทะเบียนเกินกว่า ๑ ปี ต้องมีมูลค่าสุทธิของกิจการ จากผลต่างระหว่างสินทรัพย์สุทธิหักด้วยหนี้สินสุทธิที่ปรากฏในงบแสดงฐานะการเงินที่มีการตรวจรับรองแล้ว ซึ่งจะต้องแสดงค่าเป็นบวก ๑ ปีสุดท้ายก่อนวันยื่นข้อเสนอ

(๒) กรณีผู้ให้บริการจ้างควบคุมงานก่อสร้างเป็นนิติบุคคลที่ตั้งขึ้นตามกฎหมายไทย ซึ่งยังไม่มีการรายงานงบแสดงฐานะการเงินกับกรมพัฒนาธุรกิจการค้า ต้องมีทุนจดทะเบียนที่เรียกชำระมูลค่าหุ้นแล้ว ณ วันที่ยื่นข้อเสนอไม่น้อยกว่า ๑,๐๐๐,๐๐๐.๐๐ บาท (หนึ่งล้านบาทถ้วน)

(๓) กรณีที่ผู้ให้บริการจ้างควบคุมงานก่อสร้างไม่มีมูลค่าสุทธิของกิจการหรือทุนจดทะเบียนหรือมีแต่ไม่เพียงพอผู้ยื่นข้อเสนอต้องมีวงเงินสินเชื่อที่ธนาคารภายในประเทศ หรือบริษัทเงินทุนหรือบริษัทเงินทุนหลักทรัพย์ที่ได้รับอนุญาตให้ประกอบกิจการเงินทุนเพื่อการพาณิชย์ และประกอบธุรกิจค้าประกันตามประกาศของธนาคารแห่งประเทศไทย ตามรายชื่อบริษัทเงินทุนที่ธนาคารแห่งประเทศไทยแจ้งเวียนให้ทราบ โดยมียอดเงินรวมของวงเงินสินเชื่อไม่น้อยกว่า ๖๖๓,๗๒๕.๐๐ บาท คิดเป็น ๑ ใน ๔ ของมูลค่าโครงการหรือรายการที่ยื่นเสนอในแต่ละครั้ง ซึ่งสำนักงานใหญ่รับรองหรือที่สำนักงานสาขารับรอง (กรณีได้รับมอบอำนาจจากสำนักงานใหญ่) ออกให้แก่ผู้ยื่นข้อเสนอนับถึงวันยื่นข้อเสนอไม่เกิน ๙๐ วัน

(๔) กรณีผู้ให้บริการจ้างควบคุมงานก่อสร้างเป็นบุคคลธรรมดาจะต้องแสดงหนังสือรับรองบัญชีเงินฝากไม่เกิน ๙๐ วันก่อนวันยื่นข้อเสนอ โดยต้องมีเงินฝากคงเหลือในบัญชีธนาคารเป็นมูลค่าไม่น้อยกว่า ๖๖๓,๗๒๕.๐๐ บาท คิดเป็น ๑ ใน ๔ ของมูลค่างบประมาณของโครงการหรือรายการที่ยื่นข้อเสนอในแต่ละครั้ง และหากเป็นผู้ชนะการจัดซื้อจัดจ้างหรือเป็นผู้ได้รับการคัดเลือกจะต้องแสดงหนังสือรับรองบัญชีเงินฝากที่มีมูลค่าดังกล่าวอีกครั้งหนึ่งในวันลงนามในสัญญา

คุณสมบัติ...

คุณสมบัติในข้อนี้ ยกเว้นกรณีที่ผู้ยื่นข้อเสนอเป็นหน่วยงานของรัฐ หรือนิติบุคคลที่จัดตั้งขึ้นตามกฎหมายไทยที่อยู่ระหว่างการฟื้นฟูกิจการตามพระราชบัญญัติล้มละลาย (ฉบับที่ ๑๐) พ.ศ. ๒๕๖๑

๑๔. ผู้ให้บริการจ้างควบคุมงานก่อสร้างที่ยื่นข้อเสนอในรูปแบบของ "กิจการร่วมค้า" ต้องมีคุณสมบัติดังนี้

กิจการร่วมค้าที่ยื่นข้อเสนอ ผู้เข้าร่วมค้าทุกรายจะต้องมีคุณสมบัติครบถ้วนตามเงื่อนไขที่กำหนดไว้ในเอกสารเชิญชวน เว้นแต่ในกรณีกิจการร่วมค้าที่มีข้อตกลงระหว่างผู้เข้าร่วมค้ากำหนดให้ผู้เข้าร่วมค้ารายใดรายหนึ่งเป็นผู้เข้าร่วมค้าหลัก กิจการร่วมค้านั้นสามารถใช้ผลงานของผู้เข้าร่วมค้าหลักรายเดียว เป็นผลงานของกิจการร่วมค้าที่ยื่นข้อเสนอ

กรณีที่ข้อตกลงระหว่างผู้เข้าร่วมค้ากำหนดให้ผู้เข้าร่วมค้ารายใดรายหนึ่งเป็นผู้เข้าร่วมค้าหลัก ข้อตกลงดังกล่าวจะต้องมีการกำหนดสัดส่วนหน้าที่ และความรับผิดชอบในปริมาณงาน สิ่งของ หรือมูลค่าตามสัญญามากกว่าผู้เข้าร่วมค้ารายอื่นทุกราย

ทั้งนี้ กิจการร่วมค้า หมายถึง "กิจการที่มีข้อตกลงระหว่างผู้เข้าร่วมค้าเป็นลายลักษณ์อักษรว่าจะดำเนินการร่วมกันเป็นทางการค้าหรือหากำไรระหว่างบริษัทกับบริษัท บริษัทกับห้างหุ้นส่วนนิติบุคคล ห้างหุ้นส่วนนิติบุคคลกับห้างหุ้นส่วนนิติบุคคล หรือระหว่างบริษัทและ/หรือห้างหุ้นส่วนนิติบุคคลกับบุคคลธรรมดา คณะบุคคลที่มิใช่นิติบุคคล ห้างหุ้นส่วนสามัญ นิติบุคคลอื่น หรือนิติบุคคลที่ตั้งขึ้นตามกฎหมายของต่างประเทศ โดยข้อตกลงนั้นอาจกำหนดให้มีผู้เข้าร่วมค้าหลักก็ได้"

ผู้สนใจสามารถติดต่อขอรับเอกสารรายละเอียดการจ้างควบคุมงานได้ที่ สำนักงาน กสทช. เขต ๒๑ เลขที่ ๒๘๗/๕๑-๕๒ หมู่ที่ ๗ ตำบลนิเวศน์ อำเภอธวัชบุรี จังหวัดร้อยเอ็ด ๔๕๑๗๐ ระหว่างวันที่ ๓ พฤศจิกายน ๒๕๖๖ ถึงวันที่ ๑๐ พฤศจิกายน ๒๕๖๖ ในวันและเวลาราชการ

ผู้ยื่นข้อเสนอต้องยื่นข้อเสนอและเสนอราคา ณ สำนักงาน กสทช. เขต ๒๑ เลขที่ ๒๘๗/๕๑-๕๒ หมู่ที่ ๗ ตำบลนิเวศน์ อำเภอธวัชบุรี จังหวัดร้อยเอ็ด ๔๕๑๗๐ ในวันที่ ๑๓ พฤศจิกายน ๒๕๖๖ ระหว่างเวลา ๐๘.๓๐ น. ถึง ๑๖.๓๐ น.

ผู้สนใจสามารถดูรายละเอียดได้ที่เว็บไซต์ www.nbtc.go.th หรือ www.gprocurement.go.th หรือสอบถามทางโทรศัพท์หมายเลข ๐๔๓-๕๑๙๒๑๑ ในวันและเวลาราชการ

ประกาศ ณ วันที่ ๓ พฤศจิกายน พ.ศ. ๒๕๖๖

(นายพิชัย สุวรรณกิจบริหาร)
ผู้ช่วยเลขาธิการคณะกรรมการกิจการกระจายเสียง
กิจการโทรทัศน์ และกิจการโทรคมนาคมแห่งชาติ ปฏิบัติการแทน
เลขาธิการคณะกรรมการกิจการกระจายเสียง
กิจการโทรทัศน์ และกิจการโทรคมนาคมแห่งชาติ

เอกสารงานจ้างควบคุมงานโดยวิธีประกาศเชิญชวนทั่วไป

เลขที่ ๒/๒๕๖๖

จ้างควบคุมงานก่อสร้างโครงการก่อสร้างที่ทำการสำนักงาน กสทช. เขต ๒๑

พร้อมอาคารประกอบ โดยวิธีประกาศเชิญชวนทั่วไป

ตามประกาศสำนักงานคณะกรรมการกิจการกระจายเสียง กิจการโทรทัศน์ และกิจการโทรคมนาคมแห่งชาติ

ลงวันที่ ๓ พฤศจิกายน ๒๕๖๖

สำนักงานคณะกรรมการกิจการกระจายเสียง กิจการโทรทัศน์ และกิจการโทรคมนาคมแห่งชาติ ซึ่งต่อไปนี้เรียกว่า "สำนักงาน กสทช." มีความประสงค์จะดำเนินการ จ้างควบคุมงานจ้างควบคุมงานก่อสร้างโครงการก่อสร้างที่ทำการสำนักงาน กสทช. เขต ๒๑ พร้อมอาคารประกอบ โดยวิธีประกาศเชิญชวนทั่วไป โดยมีข้อแนะนำและข้อกำหนด ดังต่อไปนี้

๑. เอกสารแนบท้ายเอกสารจ้างควบคุมงาน

๑.๑ ขอบเขตของงานจ้างควบคุมงาน

๑.๒ แบบใบเสนอจ้างควบคุมงาน

๑.๓ สัญญาจ้างออกแบบและควบคุมงานก่อสร้าง

๑.๔ แบบหนังสือค้ำประกัน

(๑) หลักประกันสัญญา

๑.๕ บทนิยาม

(๑) ผู้ที่มีผลประโยชน์ร่วมกัน

(๒) การขัดขวางการแข่งขันอย่างเป็นธรรม

๑.๖ แบบบัญชีเอกสาร

(๑) บัญชีเอกสารส่วนที่ ๑

(๒) บัญชีเอกสารส่วนที่ ๒

๑.๗ แบบก่อสร้างอาคารสำนักงาน

๑.๘ แบบก่อสร้างบ้านพักพนักงาน แบบทาวน์เฮ้าส์ ๒ ชั้น ๑ คูหา

๑.๙ แบบก่อสร้างบ้านพักพนักงาน แบบทาวน์เฮ้าส์ ๒ ชั้น ๒ คูหา

๑.๑๐ แบบก่อสร้างอาคารประกอบ (อาคารพัสดุและซ่อมบำรุง,อาคารป้อมยาม)

๑.๑๑ แบบสาธารณูปโภคในโครงการ

๑.๑๒ แผนการทำงาน

๒. คุณสมบัติของผู้ให้บริการงานจ้างควบคุมงานก่อสร้าง

๒.๑ มีความสามารถตามกฎหมาย

๒.๒ ไม่เป็นบุคคลล้มละลาย

๒.๓ ไม่อยู่...

๒.๓ ไม่อยู่ระหว่างเลิกกิจการ

๒.๔ ไม่เป็นบุคคลซึ่งอยู่ระหว่างถูกระงับการยื่นข้อเสนอหรือทำสัญญากับหน่วยงานของรัฐไว้ชั่วคราว เนื่องจากเป็นผู้ที่ไม่ผ่านเกณฑ์การประเมินผลการปฏิบัติงานของผู้ประกอบการตามระเบียบที่รัฐมนตรีว่าการกระทรวงการคลังกำหนดตามที่ประกาศเผยแพร่ในระบบเครือข่ายสารสนเทศของกรมบัญชีกลาง

๒.๕ ไม่เป็นบุคคลซึ่งถูกระบุชื่อไว้ในบัญชีรายชื่อผู้ทิ้งงานและได้แจ้งเวียนชื่อให้เป็นผู้ทิ้งงานของหน่วยงานของรัฐในระบบเครือข่ายสารสนเทศของกรมบัญชีกลาง ซึ่งรวมถึงนิติบุคคลที่ผู้ทิ้งงานเป็นหุ้นส่วนผู้จัดการ กรรมการผู้จัดการ ผู้บริหาร ผู้มีอำนาจในการดำเนินงานในกิจการของนิติบุคคลนั้นด้วย

๒.๖ มีคุณสมบัติและไม่มีลักษณะต้องห้ามตามที่คณะกรรมการนโยบายการจัดซื้อจัดจ้าง และการบริหารพัสดุภาครัฐกำหนดในราชกิจจานุเบกษา

๒.๗ เป็นบุคคลธรรมดาหรือนิติบุคคล ซึ่งมีใบอนุญาตประกอบวิชาชีพสถาปัตยกรรมและหรือวิศวกรรมสำหรับงานว่าจ้างตามที่กำหนด ตามกฎหมายว่าด้วยวิชาชีพ สถาปัตยกรรมหรือวิศวกรรม แล้วแต่กรณี สำหรับผู้ให้บริการจ้างควบคุมงานที่เป็นนิติบุคคล ต้องเป็นผู้ที่ได้ขึ้นทะเบียนไว้กับสภาวิชาชีพนั้นๆ ด้วย

ผู้ให้บริการจ้างควบคุมงานที่เป็นบุคคลธรรมดาต้องมีสัญชาติไทย

ผู้ให้บริการจ้างควบคุมงานที่เป็นนิติบุคคลจะต้องมีกรรมการผู้จัดการ หรือหุ้นส่วนผู้จัดการของนิติบุคคลนั้นเป็นคนไทย และเป็นนิติบุคคลที่มีผู้ถือหุ้นเป็นคนไทยเกินร้อยละห้าสิบของทุนการจัดตั้งนิติบุคคลนั้น

๒.๘ ไม่เป็นผู้มีผลประโยชน์ร่วมกันกับผู้ให้บริการจ้างควบคุมงานรายอื่นที่เข้ายื่นข้อเสนอให้แก่สำนักงาน กสทช. ณ วันประกาศการจ้างควบคุมงานโดยวิธีประกาศเชิญชวนทั่วไป หรือไม่เป็นผู้กระทำการอันเป็นการขัดขวางการแข่งขันอย่างเป็นธรรม ในการจ้างควบคุมงานโดยวิธีประกาศเชิญชวนทั่วไปครั้งนี้

๒.๙ ผู้ให้บริการจ้างควบคุมงานก่อสร้างต้องไม่มีส่วนได้เสียกับผู้ประกอบการงานก่อสร้างในงานนั้น ในลักษณะดังต่อไปนี้

(๑) มีความสัมพันธ์โดยตรง คือ ผู้ให้บริการจ้างควบคุมงานจะต้องไม่เป็นผู้รับจ้างงานก่อสร้างในงานที่ตนเองเป็นคู่สัญญาจ้างควบคุมงานกับหน่วยงานของรัฐนั้น

(๒) มีความสัมพันธ์โดยอ้อม คือ ผู้ให้บริการจ้างควบคุมงานจะต้องไม่เป็นผู้รับจ้างให้กับคู่สัญญาในงานก่อสร้างกับหน่วยงานของรัฐ ในงานที่ตนเป็นผู้ให้บริการจ้างควบคุมงาน

๒.๑๐ ไม่เป็นผู้ได้รับเอกสิทธิ์หรือความคุ้มกัน ซึ่งอาจปฏิเสธไม่ยอมขึ้นศาลไทย เว้นแต่รัฐบาลของผู้ให้บริการจ้างควบคุมงาน ได้มีคำสั่งให้สละสิทธิ์ความคุ้มกันเช่นว่านั้น

๒.๑๑ ต้องมีผลงานในการควบคุมงานก่อสร้าง ให้กับหน่วยงานของรัฐ หรือหน่วยงานเอกชนที่สำนักงาน กสทช. เชื่อถือ โดยให้แนบสำเนาสัญญาหรือหนังสือรับรองผลงานพร้อมกับยื่นข้อเสนอด้วย

๒.๑๒ ผู้ให้บริการจ้างควบคุมงานก่อสร้างต้องลงทะเบียนที่มีข้อมูลถูกต้องครบถ้วนในระบบจัดซื้อจัดจ้างภาครัฐด้วยอิเล็กทรอนิกส์ (Electronic Government Procurement: e - GP) ของกรมบัญชีกลาง

๒.๑๓ ผู้ให้บริการจ้างควบคุมงานก่อสร้างต้องมีมูลค่าสุทธิของกิจการ ดังนี้

(๑) กรณีเป็นนิติบุคคลที่จัดตั้งขึ้นตามกฎหมายไทยซึ่งได้จดทะเบียนเกินกว่า ๑ ปี ต้องมีมูลค่าสุทธิของกิจการ จากผลต่างระหว่างสินทรัพย์สุทธิหักด้วยหนี้สินสุทธิที่ปรากฏในงบแสดงฐานะการเงินที่มีการตรวจรับรองแล้ว ซึ่งจะต้องแสดงค่าเป็นบวก ๑ ปีสุดท้ายก่อนวันยื่นข้อเสนอ

(๒) กรณี...

(๒) กรณีผู้ให้บริการจ้างควบคุมงานก่อสร้างเป็นนิติบุคคลที่ตั้งขึ้นตามกฎหมายไทย ซึ่งยังไม่มีการรายงานงบแสดงฐานะการเงินกับกรมพัฒนาธุรกิจการค้า ต้องมีทุนจดทะเบียนที่เรียกชำระมูลค่าหุ้นแล้ว ณ วันที่ยื่นข้อเสนอไม่น้อยกว่า ๑,๐๐๐,๐๐๐.๐๐ บาท (หนึ่งล้านบาทถ้วน)

(๓) กรณีที่ผู้ให้บริการจ้างควบคุมงานก่อสร้างไม่มีมูลค่าสุทธิของกิจการหรือทุนจดทะเบียน หรือมีแต่ไม่เพียงพอผู้ยื่นข้อเสนอต้องมีวงเงินสินเชื่อที่ธนาคารภายในประเทศ หรือบริษัทเงินทุนหรือบริษัทเงินทุนหลักทรัพย์ที่ได้รับอนุญาตให้ประกอบกิจการเงินทุนเพื่อการพาณิชย์ และประกอบธุรกิจค้าประกันตามประกาศของธนาคารแห่งประเทศไทย ตามรายชื่อบริษัทเงินทุนที่ธนาคารแห่งประเทศไทยแจ้งเวียนให้ทราบ โดยมียอดเงินรวมของวงเงินสินเชื่อไม่น้อยกว่า ๖๖๓,๗๒๕.๐๐ บาท คิดเป็น ๑ ใน ๔ ของมูลค่าโครงการหรือรายการที่ยื่นเสนอในแต่ละครั้งซึ่งสำนักงานใหญ่รับรองหรือที่สำนักงานสาขารับรอง (กรณีได้รับมอบอำนาจจากสำนักงานใหญ่) ออกให้แก่ผู้ยื่นข้อเสนอนับถึงวันยื่นข้อเสนอไม่เกิน ๙๐ วัน

(๔) กรณีผู้ให้บริการจ้างควบคุมงานก่อสร้างเป็นบุคคลธรรมดาจะต้องแสดงหนังสือรับรองบัญชีเงินฝากไม่เกิน ๙๐ วัน ก่อนวันยื่นข้อเสนอ โดยต้องมีเงินฝากคงเหลือในบัญชีธนาคารเป็นมูลค่าไม่น้อยกว่า ๖๖๓,๗๒๕.๐๐ บาท คิดเป็น ๑ ใน ๔ ของมูลค่างบประมาณของโครงการหรือรายการที่ยื่นข้อเสนอในแต่ละครั้ง และหากเป็นผู้ชนะการจัดซื้อจัดจ้างหรือเป็นผู้ได้รับการคัดเลือกจะต้องแสดงหนังสือรับรองบัญชีเงินฝากที่มีมูลค่าดังกล่าวอีกครั้งหนึ่งในวันลงนามในสัญญา

คุณสมบัติในข้อนี้ ยกเว้นกรณีที่ผู้ยื่นข้อเสนอเป็นหน่วยงานของรัฐ หรือนิติบุคคลที่จัดตั้งขึ้นตามกฎหมายไทยที่อยู่ระหว่างการฟื้นฟูกิจการตามพระราชบัญญัติล้มละลาย (ฉบับที่ ๑๐) พ.ศ. ๒๕๖๑

๒.๑๔ ผู้ให้บริการจ้างควบคุมงานก่อสร้างที่ยื่นข้อเสนอในรูปแบบของ "กิจการร่วมค้า" ต้องมีคุณสมบัติดังนี้

กิจการร่วมค้าที่ยื่นข้อเสนอ ผู้เข้าร่วมค้าทุกรายจะต้องมีคุณสมบัติครบถ้วนตามเงื่อนไขที่กำหนดไว้ในเอกสารเชิญชวน เว้นแต่ในกรณีกิจการร่วมค้าที่มีข้อตกลงระหว่างผู้เข้าร่วมค้ากำหนดให้ผู้เข้าร่วมค้ารายใดรายหนึ่งเป็นผู้เข้าร่วมค้าหลัก กิจการร่วมค้านั้นสามารถใช้ผลงานของผู้เข้าร่วมค้าหลักรายเดียว เป็นผลงานของกิจการร่วมค้าที่ยื่นข้อเสนอ

กรณีที่ข้อตกลงระหว่างผู้เข้าร่วมค้ากำหนดให้ผู้เข้าร่วมค้ารายใดรายหนึ่งเป็นผู้เข้าร่วมค้าหลักข้อตกลงดังกล่าวจะต้องมีการกำหนดสัดส่วนหน้าที่ และความรับผิดชอบในปริมาณงาน สิ่งของ หรือมูลค่าตามสัญญา มากกว่าผู้เข้าร่วมค้ารายอื่นทุกราย

ทั้งนี้ กิจการร่วมค้า หมายถึง "กิจการที่มีข้อตกลงระหว่างผู้เข้าร่วมค้าเป็นลายลักษณ์อักษรว่าจะดำเนินการร่วมกันเป็นทางการค้าหรือหากำไรระหว่างบริษัทกับบริษัท บริษัทกับห้างหุ้นส่วนนิติบุคคล ห้างหุ้นส่วนนิติบุคคลกับห้างหุ้นส่วนนิติบุคคล หรือระหว่างบริษัทและ/หรือห้างหุ้นส่วนนิติบุคคลกับบุคคลธรรมดา คณะบุคคลที่มิใช่นิติบุคคล ห้างหุ้นส่วนสามัญ นิติบุคคลอื่น หรือนิติบุคคลที่ตั้งขึ้นตามกฎหมายของต่างประเทศ โดยข้อตกลงนั้นอาจกำหนดให้มีผู้เข้าร่วมค้าหลักก็ได้"

๓. หลักฐานการยื่นข้อเสนอ

ผู้ให้บริการจ้างควบคุมงาน จะต้องยื่นซองข้อเสนอ โดยจัดทำเป็นเอกสารต้นฉบับ จำนวน ๑ ชุด และสำเนาจำนวน ๑ ชุด พร้อมลงนามในเอกสารเสนอราคาทุกแผ่น และประทับตรา นิติบุคคล (ถ้ามี) โดยเอกสารแยกเป็น ๓ ส่วน ดังนี้

๓.๑ ส่วนที่ ๑ เอกสารแสดงคุณสมบัติผู้ยื่นข้อเสนอ ต้องมีเอกสารดังต่อไปนี้

(๑) ในกรณีผู้ให้บริการจ้างควบคุมงานเป็นนิติบุคคล

(ก) ห้างหุ้นส่วนสามัญหรือห้างหุ้นส่วนจำกัด ให้ยื่นสำเนาหนังสือรับรองการจดทะเบียนนิติบุคคล พร้อมรับรองสำเนาถูกต้อง ซึ่งนายทะเบียนออกให้ไม่เกิน ๓ เดือน ก่อนวันยื่นข้อเสนอ บัญชีรายชื่อหุ้นส่วนผู้จัดการ และผู้มีอำนาจควบคุม (ถ้ามี)

(ข) บริษัทจำกัดหรือบริษัทมหาชนจำกัด ให้ยื่นสำเนาหนังสือรับรองการจดทะเบียนนิติบุคคล พร้อมรับรองสำเนาถูกต้อง ซึ่งนายทะเบียนออกให้ไม่เกิน ๓ เดือน ก่อนวันยื่นข้อเสนอ หนังสือบริคณห์สนธิ พร้อมรับรองสำเนาถูกต้อง บัญชีรายชื่อกรรมการผู้จัดการ บัญชีผู้ถือหุ้นรายใหญ่ (ถ้ามี) และผู้มีอำนาจควบคุม (ถ้ามี)

(๒) ในกรณีผู้ให้บริการจ้างควบคุมงานเป็นบุคคลธรรมดาหรือคณะบุคคลที่มิใช่นิติบุคคล ให้ยื่นสำเนาบัตรประจำตัวประชาชนของผู้นั้น สำเนาข้อตกลงที่แสดงถึงการเข้าเป็นหุ้นส่วน (ถ้ามี) สำเนาบัตรประจำตัวประชาชนของผู้เป็นหุ้นส่วน พร้อมทั้งรับรองสำเนาถูกต้อง

(๓) ในกรณีผู้ให้บริการเป็นผู้ให้บริการจ้างควบคุมงานร่วมกันในฐานะเป็นกิจกรรมร่วมค้าหรือกิจการร่วมค้า ให้ยื่นสำเนาเอกสารข้อตกลงร่วมค้าหรือหนังสือข้อตกลงในการดำเนินการร่วมกับนิติบุคคลอื่นๆ โดยผู้มีอำนาจลงนามพร้อมประทับตราบริษัทและเอกสารที่ระบุไว้ในข้อ (๑)

(๔) เอกสารเพิ่มเติมอื่น ๆ

(๔.๑) สำเนาใบทะเบียนพาณิชย์

(๔.๒) สำเนาใบทะเบียนภาษีมูลค่าเพิ่ม

(๕) สำเนาใบประกอบวิชาชีพสถาปัตยกรรมหรือวิศวกรรม (ของบุคคลธรรมดาหรือนิติบุคคลผู้ให้บริการที่เสนองาน)

(๖) สำเนาบัตรประจำตัวประชาชนที่ยังไม่หมดอายุของผู้มีอำนาจในการยื่นเอกสารเสนองานและหนังสือมอบอำนาจให้เป็นผู้ลงนามในเอกสารเสนองาน (ในกรณีที่ผู้มีอำนาจไม่ได้เป็นผู้ลงนาม)

(๗) เอกสารรับรองจำนวนทุนจดทะเบียนของนิติบุคคล (บอจ.๕)

(๘) เอกสารแสดงมูลค่าสุทธิของกิจการตามข้อ ๒.๑๓

(๙) บัญชีเอกสารส่วนที่ ๑ ทั้งหมดที่ได้ยื่น ตามแบบในข้อ ๑.๖ (๑)

๓.๒ ส่วนที่ ๒ เอกสารข้อเสนอด้านคุณภาพของผู้ยื่นข้อเสนอ ต้องมีเอกสารดังต่อไปนี้

(๑) ผลงานและประสบการณ์ของผู้ยื่นข้อเสนอ ได้แก่

- ผลงานของผู้ยื่นข้อเสนอตามข้อกำหนดคุณสมบัติข้อ ๒.๑๑ พร้อมหนังสือรับรองผลงานหรือสำเนาสัญญาที่มีรายละเอียดของงานผลงาน

- ประสบการณ์และผลการดำเนินงานที่ผ่านมา (Company Profile)

(๒) แผนการ...

(๒) แผนการบริหารโครงการ เทคนิคและวิธีการปฏิบัติงาน

- แผนการบริหารโครงการ
- เทคนิคและวิธีการปฏิบัติงาน

(๓) จำนวนบุคลากรที่ร่วมงาน

- การจัดโครงสร้างการบริหารของผู้ให้บริการในการทำงานนี้และการกำหนดหน้าที่บุคลากรในแต่ละตำแหน่ง
- จำนวนบุคลากรพร้อมประวัติบุคลากรซึ่งเป็นผู้รับผิดชอบงานนี้ พร้อมสำเนาใบประกอบวิชาชีพควบคุม ในระดับที่ถูกต้องตามกฎหมายและไม่ถูกพักหรือเพิกถอนใบอนุญาตและหนังสือยินยอมร่วมโครงการของบุคากรพร้อมลงรายมือชื่อและวันที่กำกับ เป็นต้นฉบับ ๑ ชุด หนังสือยินยอมนี้จะต้องลงนามก่อนการยื่นข้อเสนองานในครั้งนี้ ไม่เกิน ๓๐ วัน
- แผนการปฏิบัติงานของบุคลากรในตำแหน่งต่าง ๆ ที่สอดคล้องกับแผนงานและวิธีการปฏิบัติงาน
- ผู้ให้บริการสามารถจะเสนอบุคคลมากกว่าที่กำหนดไว้ในการปฏิบัติงาน โดยต้องกำหนดขอบเขต ปริมาณงาน ความรับผิดชอบและจำนวนบุคลากร พร้อมแสดงตารางเวลาที่จำเป็นตลอดระยะเวลาของโครงการ และอัตราค่าตอบแทนเป็นรายบุคคลซึ่งจะคงที่ นำเสนอต่อสำนักงาน กสทช. ด้วย

(๔) บัญชีเอกสารส่วนที่ ๒ ทั้งหมดที่ได้ยื่น ตามแบบในข้อ ๑.๖ (๒)

๓.๒ ส่วนที่ ๓ อัตราค่าบริการควบคุมงานก่อสร้าง

ผู้ให้บริการต้องจัดทำเอกสารค่าบริการควบคุมงานก่อสร้างโดยจำแนกเป็นค่าบุคลากรและค่าใช้จ่ายในการดำเนินงานอื่น ๆ ทั้งนี้ ค่าบริการดังกล่าวต้องรวมภาษีมูลค่าเพิ่มและค่าใช้จ่ายทั้งปวงไว้ด้วยแล้ว

๔. การยื่นข้อเสนอ

๔.๑ ผู้ให้บริการจ้างควบคุมงานต้องยื่นข้อเสนอตามที่กำหนดไว้ในเอกสารการจ้างควบคุมงานนี้ โดยไม่มีเงื่อนไขใดๆ และจะต้องกรอกข้อความให้ถูกต้องครบถ้วน ลงลายมือชื่อผู้ให้บริการจ้างควบคุมงานให้ชัดเจน หรือหลักฐานแสดงตัวตนของผู้ให้บริการจ้างควบคุมงาน

๔.๒ ในการยื่นข้อเสนอ จะต้องเสนอกำหนดยืนข้อเสนอไม่น้อยกว่า ๙๐ วัน ตั้งแต่วันยื่นข้อเสนอ โดยภายในกำหนดยืนข้อเสนอ ผู้ให้บริการจ้างควบคุมงานต้องรับผิดชอบข้อเสนอที่ตนได้เสนอไว้ และจะถอนการยื่นข้อเสนอมิได้

๔.๓ ผู้ให้บริการจ้างควบคุมงานจะต้องเสนอกำหนดระยะเวลาดำเนินงานตลอดระยะเวลาการก่อสร้าง โดยเริ่มควบคุมงานก่อสร้างนับถัดจากวันลงนามในสัญญาจ้างก่อสร้างฯ จนถึงวันสิ้นสุดสัญญาจ้างก่อสร้างรวมระยะเวลาควบคุมงานไม่น้อยกว่า ๖๐๐ วัน

๔.๔ ก่อนยื่นข้อเสนอ ผู้ให้บริการจ้างควบคุมงานต้องตรวจดูร่างสัญญาควบคุมงานก่อสร้างรายละเอียด ฯลฯ ให้ถี่ถ้วนและเข้าใจเอกสารการจ้างควบคุมงานทั้งหมดเสียก่อนที่จะตกลงยื่นข้อเสนอ ตามเงื่อนไขในเอกสารการจ้างควบคุมงาน

๔.๕ ผู้ให้...

๔.๕ ผู้ให้บริการจ้างควบคุมงานจะต้องยื่นซองข้อเสนอ โดยปิดผนึกซองข้อเสนอ จ่าหน้าซองถึง "ประธานคณะกรรมการดำเนินงานจ้างควบคุมงานโดยวิธีประกาศเชิญชวนทั่วไป" และส่งถึง สำนักงาน กสทช. โดยระบุหน้าซองว่า " ซองข้อเสนอตามเอกสารการจ้างควบคุมงานเลขที่ ๒/๒๕๖๖ " ยื่นต่อคณะกรรมการฯ ในวันที่ ๑๓ พฤศจิกายน ๒๕๖๖ ระหว่างเวลา ๐๘.๓๐ น. ถึง ๑๖.๓๐ น. ณ สำนักงาน กสทช. เขต ๒๑ เลขที่ ๒๘๗/๕๑-๕๒ หมู่ที่ ๗ ตำบลนิเวศน์ อำเภอธวัชบุรี จังหวัดร้อยเอ็ด ๔๕๑๗๐

เมื่อพ้นกำหนดเวลายื่นซองข้อเสนอแล้ว คณะกรรมการฯ จะไม่รับเอกสารใดๆ โดยเด็ดขาด

๔.๖ คณะกรรมการฯ จะดำเนินการตรวจสอบคุณสมบัติของผู้ให้บริการจ้างควบคุมงานแต่ละรายว่าเป็นผู้ให้บริการจ้างควบคุมงานที่มีผลประโยชน์ร่วมกันกับผู้ให้บริการจ้างควบคุมงานรายอื่น ตามข้อ ๑.๕ (๑) หากปรากฏว่าผู้ให้บริการจ้างควบคุมงานรายใดเป็นผู้ที่มีผลประโยชน์ร่วมกันกับผู้ให้บริการจ้างควบคุมงานรายอื่น คณะกรรมการฯ จะตัดรายชื่อผู้ให้บริการจ้างควบคุมงานที่มีผลประโยชน์ร่วมกันนั้นออกจากการเป็นผู้ยื่นข้อเสนอ

หากปรากฏต่อคณะกรรมการฯ ก่อนหรือในขณะที่มีการพิจารณาข้อเสนอว่า มีผู้ให้บริการจ้างควบคุมงานรายใดกระทำการอันเป็นการขัดขวางการแข่งขันอย่างเป็นธรรมตามข้อ ๑.๕ (๒) และคณะกรรมการฯ เชื่อว่ามีการกระทำอันเป็นการขัดขวางการแข่งขันอย่างเป็นธรรม คณะกรรมการฯ จะตัดรายชื่อผู้ให้บริการจ้างควบคุมงานรายนั้นออกจากการเป็นผู้ยื่นข้อเสนอ และสำนักงาน กสทช. จะพิจารณาลงโทษผู้ให้บริการจ้างควบคุมงานรายดังกล่าวเป็นผู้ทิ้งงาน เว้นแต่สำนักงาน กสทช. พิจารณาเห็นว่าผู้ให้บริการจ้างควบคุมงานรายนั้น มิใช่เป็นผู้ริเริ่มให้มีการกระทำดังกล่าวและได้ให้ความร่วมมือเป็นประโยชน์ต่อการพิจารณาของสำนักงาน กสทช.

๔.๗ ผู้ให้บริการจ้างควบคุมงานต้องจัดทำแผนการทำงานมาให้ภายใน ๖๐ วัน นับถัดจากวันลงนามในสัญญา โดยจัดทำแผนการทำงานตามเอกสารแนบท้ายเอกสารประกวดราคาอิเล็กทรอนิกส์ เว้นแต่เป็นกรณีสัญญาที่มีวงเงินไม่เกิน ๕๐๐,๐๐๐.๐๐ บาท ทั้งนี้ แผนการทำงานให้ถือเป็นเอกสารส่วนหนึ่งของสัญญา

๕. หลักเกณฑ์และสิทธิในการพิจารณาคัดเลือก

๕.๑ คณะกรรมการฯ จะพิจารณาข้อเสนอด้านคุณภาพ โดยมีเกณฑ์การพิจารณาให้คะแนนดังนี้

(๑) ผลงานและประสบการณ์ของผู้ให้บริการ ร้อยละ ๓๐

(๒) แผนงานบริหารโครงการ เทคนิคและวิธีปฏิบัติงาน ร้อยละ ๔๐

(๓) คุณสมบัติและจำนวนบุคลากรที่ร่วมงาน ร้อยละ ๓๐

ทั้งนี้ เกณฑ์การให้คะแนนเป็นไปตามเอกสารแนบท้าย เอกสารจ้างควบคุมงาน ข้อ ๑.๑

๕.๒ คณะกรรมการฯ จะพิจารณาข้อเสนอด้านคุณภาพของผู้ให้บริการจ้างควบคุมงานรายที่ถูกต้องตามข้อ ๕.๑ และจะพิจารณาเลือกผู้ให้บริการจ้างควบคุมงานรายที่ได้คะแนนคุณภาพมากที่สุด และจัดลำดับไว้ไม่เกิน ๓ ราย ในกรณีที่ผู้ให้บริการจ้างควบคุมงานรายที่คัดเลือกไว้ซึ่งได้คะแนนคุณภาพมากที่สุดไม่ยอมเข้าทำสัญญากับสำนักงาน กสทช. ในเวลาที่กำหนด คณะกรรมการฯ จะพิจารณาผู้ให้บริการจ้างควบคุมงานที่ได้คะแนนคุณภาพมากที่สุดรายถัดไป

กรณีที่ผู้ยื่นข้อเสนอมีคะแนนคุณภาพรวมสูงสุดเท่ากัน คณะกรรมการฯ จะพิจารณาโดยให้หน่วยงานของรัฐพิจารณากำหนดตามความเหมาะสม

๕.๓ หาก...

๕.๓ หากผู้ให้บริการจ้างควบคุมงานรายใดมีคุณสมบัติไม่ถูกต้องตามข้อ ๒ หรือยื่นหลักฐานการยื่นข้อเสนอไม่ถูกต้อง หรือไม่ครบถ้วนตามข้อ ๓ หรือยื่นข้อเสนอไม่ถูกต้องตามข้อ ๔ แล้วแต่กรณี คณะกรรมการฯ จะไม่รับพิจารณาข้อเสนอของผู้ให้บริการจ้างควบคุมงานรายนั้น เว้นแต่ผู้ให้บริการจ้างควบคุมงานรายใดเสนอเอกสาร ด้านคุณภาพไม่ครบถ้วน หรือเสนอรายละเอียดแตกต่างไปจากเงื่อนไขที่สำนักงาน กสทช. กำหนดไว้ในประกาศและเอกสารการจ้างควบคุมงานโดยวิธีประกาศเชิญชวนทั่วไป ในส่วนที่มิใช่สาระสำคัญและความแตกต่างนั้นไม่มีผลทำให้เกิดการได้เปรียบเสียเปรียบต่อผู้ให้บริการจ้างควบคุมงานรายอื่น หรือเป็นการผิดพลาดเล็กน้อย คณะกรรมการฯ อาจพิจารณาผ่อนปรนการตัดสิทธิผู้ให้บริการจ้างควบคุมงานรายนั้น

๕.๔ สำนักงาน กสทช. สงวนสิทธิไม่พิจารณาข้อเสนอของผู้ให้บริการจ้างควบคุมงานโดยไม่มีการผ่อนผัน ในกรณีดังต่อไปนี้

(๑) ไม่ปรากฏชื่อผู้ให้บริการจ้างควบคุมงานที่ยื่นข้อเสนอรายนั้นในบัญชีรายชื่อผู้รับเอกสารการจ้างควบคุมงานของสำนักงาน กสทช. หรือในบัญชีรายชื่อผู้รับเอกสารการจ้างควบคุมงานทางระบบจัดซื้อจัดจ้างด้วยอิเล็กทรอนิกส์

(๒) ไม่กรอกชื่อผู้ให้บริการจ้างควบคุมงานในใบเสนองานจ้างควบคุมงาน

(๓) เสนอรายละเอียดแตกต่างไปจากเงื่อนไขที่กำหนดในเอกสารการจ้างควบคุมงานที่เป็นสาระสำคัญ หรือมีผลทำให้เกิดความได้เปรียบเสียเปรียบแก่ผู้ให้บริการจ้างควบคุมงานรายอื่น

๕.๕ ในการคัดเลือกผู้ให้บริการจ้างควบคุมงานหรือในการทำสัญญาจ้างควบคุมงาน คณะกรรมการฯ หรือสำนักงาน กสทช. มีสิทธิให้ผู้ให้บริการจ้างควบคุมงานชี้แจงข้อเท็จจริงเพิ่มเติมด้วยวาจาได้ แต่จะไม่รับพิจารณาเอกสารหรือการเสนออื่นใดที่เป็นการเปลี่ยนแปลงสาระสำคัญที่เสนอไว้แล้ว และสำนักงาน กสทช. มีสิทธิที่จะไม่รับข้อเสนอ หรือไม่ทำสัญญา หากข้อเท็จจริงดังกล่าวไม่เหมาะสมหรือไม่ถูกต้อง

๖. ค่าจ้างและเงื่อนไขการจ่ายเงิน

สำนักงาน กสทช. จะจ่ายค่าจ้างให้แก่ผู้ให้บริการจ้างควบคุมงาน ดังนี้

งวดที่ ๑ จ่ายร้อยละ ๕ ของเงินค่าจ้างควบคุมงาน เมื่อผู้ให้บริการได้ควบคุมงาน และทำรายงานการควบคุมงานและผลงานตามโครงการในเดือนนั้น ๆ เสนอต่อผู้ว่าจ้าง และคณะกรรมการตรวจรับพัสดุได้พิจารณาแล้วเห็นว่าครบถ้วนถูกต้องและตรวจรับเรียบร้อยแล้ว

งวดที่ ๒ จ่ายร้อยละ ๕ ของเงินค่าจ้างควบคุมงาน เมื่อผู้ให้บริการได้ควบคุมงาน และทำรายงานการควบคุมงานและผลงานตามโครงการในเดือนนั้น ๆ เสนอต่อผู้ว่าจ้าง และคณะกรรมการตรวจรับพัสดุได้พิจารณาแล้วเห็นว่าครบถ้วนถูกต้องและตรวจรับเรียบร้อยแล้ว

งวดที่ ๓ จ่ายร้อยละ ๕ ของเงินค่าจ้างควบคุมงาน เมื่อผู้ให้บริการได้ควบคุมงาน และทำรายงานการควบคุมงานและผลงานตามโครงการในเดือนนั้น ๆ เสนอต่อผู้ว่าจ้าง และคณะกรรมการตรวจรับพัสดุได้พิจารณาแล้วเห็นว่าครบถ้วนถูกต้องและตรวจรับเรียบร้อยแล้ว

งวดที่ ๔ จ่ายร้อยละ ๕ ของเงินค่าจ้างควบคุมงาน เมื่อผู้ให้บริการได้ควบคุมงาน และทำรายงานการควบคุมงานและผลงานตามโครงการในเดือนนั้น ๆ เสนอต่อผู้ว่าจ้าง และคณะกรรมการตรวจรับพัสดุได้พิจารณาแล้วเห็นว่าครบถ้วนถูกต้องและตรวจรับเรียบร้อยแล้ว

งวดที่ ๕...

งวดที่ ๕ จ่ายร้อยละ ๕ ของเงินค่าจ้างควบคุมงาน เมื่อผู้ให้บริการได้ควบคุมงาน และทำรายงานการควบคุมงานและผลงานตามโครงการในเดือนนั้น ๆ เสนอต่อผู้ว่าจ้าง และคณะกรรมการตรวจรับพัสดุได้พิจารณาแล้วเห็นว่าครบถ้วนถูกต้องและตรวจรับเรียบร้อยแล้ว

งวดที่ ๖ จ่ายร้อยละ ๕ ของเงินค่าจ้างควบคุมงาน เมื่อผู้ให้บริการได้ควบคุมงาน และทำรายงานการควบคุมงานและผลงานตามโครงการในเดือนนั้น ๆ เสนอต่อผู้ว่าจ้าง และคณะกรรมการตรวจรับพัสดุได้พิจารณาแล้วเห็นว่าครบถ้วนถูกต้องและตรวจรับเรียบร้อยแล้ว

งวดที่ ๗ จ่ายร้อยละ ๕ ของเงินค่าจ้างควบคุมงาน เมื่อผู้ให้บริการได้ควบคุมงาน และทำรายงานการควบคุมงานและผลงานตามโครงการในเดือนนั้น ๆ เสนอต่อผู้ว่าจ้าง และคณะกรรมการตรวจรับพัสดุได้พิจารณาแล้วเห็นว่าครบถ้วนถูกต้องและตรวจรับเรียบร้อยแล้ว

งวดที่ ๘ จ่ายร้อยละ ๕ ของเงินค่าจ้างควบคุมงาน เมื่อผู้ให้บริการได้ควบคุมงาน และทำรายงานการควบคุมงานและผลงานตามโครงการในเดือนนั้น ๆ เสนอต่อผู้ว่าจ้าง และคณะกรรมการตรวจรับพัสดุได้พิจารณาแล้วเห็นว่าครบถ้วนถูกต้องและตรวจรับเรียบร้อยแล้ว

งวดที่ ๙ จ่ายร้อยละ ๕ ของเงินค่าจ้างควบคุมงาน เมื่อผู้ให้บริการได้ควบคุมงาน และทำรายงานการควบคุมงานและผลงานตามโครงการในเดือนนั้น ๆ เสนอต่อผู้ว่าจ้าง และคณะกรรมการตรวจรับพัสดุได้พิจารณาแล้วเห็นว่าครบถ้วนถูกต้องและตรวจรับเรียบร้อยแล้ว

งวดที่ ๑๐ จ่ายร้อยละ ๕ ของเงินค่าจ้างควบคุมงาน เมื่อผู้ให้บริการได้ควบคุมงาน และทำรายงานการควบคุมงานและผลงานตามโครงการในเดือนนั้น ๆ เสนอต่อผู้ว่าจ้าง และคณะกรรมการตรวจรับพัสดุได้พิจารณาแล้วเห็นว่าครบถ้วนถูกต้องและตรวจรับเรียบร้อยแล้ว

งวดที่ ๑๑ จ่ายร้อยละ ๕ ของเงินค่าจ้างควบคุมงาน เมื่อผู้ให้บริการได้ควบคุมงาน และทำรายงานการควบคุมงานและผลงานตามโครงการในเดือนนั้น ๆ เสนอต่อผู้ว่าจ้าง และคณะกรรมการตรวจรับพัสดุได้พิจารณาแล้วเห็นว่าครบถ้วนถูกต้องและตรวจรับเรียบร้อยแล้ว

งวดที่ ๑๒ จ่ายร้อยละ ๕ ของเงินค่าจ้างควบคุมงาน เมื่อผู้ให้บริการได้ควบคุมงาน และทำรายงานการควบคุมงานและผลงานตามโครงการในเดือนนั้น ๆ เสนอต่อผู้ว่าจ้าง และคณะกรรมการตรวจรับพัสดุได้พิจารณาแล้วเห็นว่าครบถ้วนถูกต้องและตรวจรับเรียบร้อยแล้ว

งวดที่ ๑๓ จ่ายร้อยละ ๕ ของเงินค่าจ้างควบคุมงาน เมื่อเมื่อผู้ให้บริการได้ควบคุมงาน และทำรายงานการควบคุมงานและผลงานตามโครงการในเดือนนั้น ๆ เสนอต่อผู้ว่าจ้าง และคณะกรรมการตรวจรับพัสดุได้พิจารณาแล้วเห็นว่าครบถ้วนถูกต้องและตรวจรับเรียบร้อยแล้ว

งวดที่ ๑๔ จ่ายร้อยละ ๕ ของเงินค่าจ้างควบคุมงาน เมื่อผู้ให้บริการได้ควบคุมงาน และทำรายงานการควบคุมงานและผลงานตามโครงการในเดือนนั้น ๆ เสนอต่อผู้ว่าจ้าง และคณะกรรมการตรวจรับพัสดุได้พิจารณาแล้วเห็นว่าครบถ้วนถูกต้องและตรวจรับเรียบร้อยแล้ว

งวดที่ ๑๕ จ่ายร้อยละ ๕ ของเงินค่าจ้างควบคุมงาน เมื่อผู้ให้บริการได้ควบคุมงาน และทำรายงานการควบคุมงานและผลงานตามโครงการในเดือนนั้น ๆ เสนอต่อผู้ว่าจ้าง และคณะกรรมการตรวจรับพัสดุได้พิจารณาแล้วเห็นว่าครบถ้วนถูกต้องและตรวจรับเรียบร้อยแล้ว

งวดที่ ๑๖...

งวดที่ ๑๖ จ่ายร้อยละ ๕ ของเงินค่าจ้างควบคุมงาน เมื่อผู้ให้บริการได้ควบคุมงาน และทำรายงานการควบคุมงานและผลงานตามโครงการในเดือนนั้น ๆ เสนอต่อผู้ว่าจ้าง และคณะกรรมการตรวจรับพัสดุได้พิจารณาแล้วเห็นว่าครบถ้วนถูกต้องและตรวจรับเรียบร้อยแล้ว

งวดที่ ๑๗ จ่ายร้อยละ ๕ ของเงินค่าจ้างควบคุมงาน เมื่อผู้ให้บริการได้ควบคุมงาน และทำรายงานการควบคุมงานและผลงานตามโครงการในเดือนนั้น ๆ เสนอต่อผู้ว่าจ้าง และคณะกรรมการตรวจรับพัสดุได้พิจารณาแล้วเห็นว่าครบถ้วนถูกต้องและตรวจรับเรียบร้อยแล้ว

งวดที่ ๑๘ จ่ายร้อยละ ๕ ของเงินค่าจ้างควบคุมงาน เมื่อผู้ให้บริการได้ควบคุมงาน และทำรายงานการควบคุมงานและผลงานตามโครงการในเดือนนั้น ๆ เสนอต่อผู้ว่าจ้าง และคณะกรรมการตรวจรับพัสดุได้พิจารณาแล้วเห็นว่าครบถ้วนถูกต้องและตรวจรับเรียบร้อยแล้ว

งวดที่ ๑๙ จ่ายร้อยละ ๕ ของเงินค่าจ้างควบคุมงาน เมื่อผู้ให้บริการได้ควบคุมงาน และทำรายงานการควบคุมงานและผลงานตามโครงการในเดือนนั้น ๆ เสนอต่อผู้ว่าจ้าง และคณะกรรมการตรวจรับพัสดุได้พิจารณาแล้วเห็นว่าครบถ้วนถูกต้องและตรวจรับเรียบร้อยแล้ว

งวดงวดที่ ๒๐ (งวดสุดท้าย) จ่ายร้อยละ ๕ ของเงินค่าจ้างควบคุมงาน เมื่อผู้ให้บริการได้ควบคุมงาน และทำรายงานการควบคุมงานและผลงานตามโครงการในเดือนนั้น ๆ เสนอต่อผู้ว่าจ้าง และคณะกรรมการตรวจรับพัสดุได้พิจารณาแล้วเห็นว่าครบถ้วนถูกต้องและตรวจรับเรียบร้อยแล้ว

๗. การทำสัญญาจ้างออกแบบและควบคุมงานก่อสร้าง

ผู้ให้บริการจ้างควบคุมงานที่ได้รับการคัดเลือกจะต้องทำสัญญาจ้างตามแบบสัญญาจ้างควบคุมงานก่อสร้าง ดังระบุในข้อ ๑.๓ หรือทำข้อตกลงเป็นหนังสือกับสำนักงาน กสทช. ภายใน ๑๕ วัน นับถัดจากวันที่ได้รับแจ้ง

๘. หลักประกันสัญญาจ้างออกแบบและควบคุมงานก่อสร้าง

ผู้ให้บริการจ้างควบคุมงานที่ได้รับคัดเลือกให้ทำสัญญาจ้างควบคุมงานก่อสร้างกับสำนักงาน กสทช. ต้องวางหลักประกันสัญญาจ้างควบคุมงานก่อสร้างเป็นจำนวนเงินเท่ากับร้อยละ ๕ ของราคาค่าจ้างควบคุมงาน ให้สำนักงาน กสทช. ยึดถือไว้ในขณะทำสัญญาโดยใช้หลักประกันอย่างหนึ่งอย่างใด ดังต่อไปนี้

๘.๑ เงินสด

๘.๒ เช็คหรือดราฟท์ ที่ธนาคารเซ็นสั่งจ่าย โดยเป็นเช็คหรือดราฟท์ลงวันที่ที่ใช้เช็คหรือดราฟท์นั้น ชำระต่อเจ้าหน้าที่ในวันทำสัญญา หรือก่อนวันทำสัญญาไม่เกิน ๓ วันทำการ

๘.๓ หนังสือค้ำประกันของธนาคารภายในประเทศ ตามแบบที่คณะกรรมการนโยบายกำหนด โดยอาจเป็นหนังสือค้ำประกันอิเล็กทรอนิกส์ตามวิธีการที่กรมบัญชีกลางกำหนดก็ได้ ดังระบุในข้อ ๑.๔

๘.๔ หนังสือค้ำประกันของบริษัทเงินทุน หรือบริษัทเงินทุนหลักทรัพย์ที่ได้รับอนุญาตให้ประกอบกิจการเงินทุนเพื่อการพาณิชย์และประกอบธุรกิจค้ำประกันตามประกาศของธนาคารแห่งประเทศไทย ตามรายชื่อบริษัทเงินทุนที่ธนาคารแห่งประเทศไทยแจ้งเวียนให้ทราบ โดยอนุโลมให้ใช้ตามตัวอย่างหนังสือค้ำประกันของธนาคารที่คณะกรรมการนโยบายกำหนด ดังระบุในข้อ ๑.๔

๘.๕ พันธบัตรรัฐบาลไทย

หลักประกัน...

หลักประกันนี้จะคืนให้โดยไม่มีดอกเบี้ยภายใน ๑๕ วันนับถัดจากวันที่ผู้ให้บริการจ้างควบคุมงานพ้นจากข้อผูกพันตามสัญญาจ้างควบคุมงานก่อสร้างแล้ว

๙. อัตราค่าปรับ

ผู้ให้บริการจ้างควบคุมงานต้องดำเนินการตามขอบเขตของงานและระยะเวลาการดำเนินงานที่กำหนดไว้ ในกรณีเกิดความล่าช้าอันเนื่องมาจากการกระทำของผู้ให้บริการ เป็นเหตุให้โครงการล่าช้ากว่าระยะเวลาดังกล่าว ผู้ให้บริการจ้างควบคุมงานจะต้องเสียค่าปรับให้แก่สำนักงาน กสทช. เป็นรายวัน ในอัตราร้อยละ - ของวงเงินค่าจ้างตามสัญญาต่อวัน ตามจำนวนวันที่ล่าช้าอันเป็นเหตุที่เกิดจากผู้ให้บริการ

๑๐. ข้อสงวนสิทธิในการเสนอราคาและอื่นๆ

๑๐.๑ ผู้ให้บริการจ้างควบคุมงานซึ่งสำนักงาน กสทช. ได้คัดเลือกแล้ว ไม่ไปทำสัญญา ภายในเวลาที่กำหนด ดังระบุไว้ในข้อ ๗ สำนักงาน กสทช. จะพิจารณาให้เป็นผู้ทิ้งงานตามระเบียบกระทรวงการคลังว่าด้วยการจัดซื้อจัดจ้างและการบริหารพัสดุภาครัฐ พ.ศ. ๒๕๖๐

๑๐.๒ สำนักงาน กสทช. สงวนสิทธิที่จะแก้ไขเพิ่มเติมเงื่อนไข หรือข้อกำหนดในแบบสัญญาจ้างควบคุมงานก่อสร้าง ให้เป็นไปตามความเห็นของสำนักงานอัยการสูงสุด (ถ้ามี)

๑๐.๓ เงินค่าจ้างสำหรับงานจ้างควบคุมงานครั้งนี้ ได้มาจากเงินงบประมาณประจำปี พ.ศ. ๒๕๖๖ การลงนามในสัญญาจะกระทำได้ต่อเมื่อสำนักงาน กสทช. ได้รับอนุมัติเงินค่าจ้างควบคุมงานจากเงินงบประมาณประจำปี พ.ศ. ๒๕๖๖ แล้วเท่านั้น

๑๐.๔ ในกรณีที่เอกสารแนบท้ายเอกสารการจ้างควบคุมงานนี้มีความขัดหรือแย้งกัน ผู้ให้บริการจ้างควบคุมงานจะต้องปฏิบัติตามคำวินิจฉัยของสำนักงาน กสทช. คำวินิจฉัยดังกล่าวให้ถือเป็นที่สุด และผู้ให้บริการจ้างควบคุมงานไม่มีสิทธิเรียกร้องค่าใช้จ่ายใดๆ เพิ่มเติม

๑๐.๕ ก่อนลงนามในสัญญาจ้างควบคุมงานก่อสร้าง สำนักงาน กสทช. จะประกาศยกเลิกการจ้างควบคุมงานโดยวิธีประกาศเชิญชวนทั่วไปครั้งนี้ โดยผู้ให้บริการจ้างควบคุมงานจะเรียกร้องค่าเสียหายใดๆ จากสำนักงาน กสทช. ไม่ได้ในกรณีต่อไปนี้

(๑) สำนักงาน กสทช. ไม่ได้รับการจัดสรรเงินงบประมาณประจำปี พ.ศ. ๒๕๖๖ ที่จะใช้ในการจ้างผู้ให้บริการจ้างควบคุมงานหรือได้รับจัดสรรไม่เพียงพอที่จะทำการจ้างผู้ให้บริการจ้างควบคุมงานครั้งนี้ต่อไป

(๒) มีการกระทำที่เข้าลักษณะผู้ให้บริการจ้างควบคุมงานที่ได้รับการคัดเลือกจากการจ้างควบคุมงานโดยวิธีประกาศเชิญชวนทั่วไปครั้งนี้มีผลประโยชน์ร่วมกัน หรือมีส่วนได้เสียกับผู้ให้บริการจ้างควบคุมงานที่ยื่นข้อเสนอรายอื่น หรือขัดขวางการแข่งขันอย่างเป็นธรรม หรือสมยอมกันกับผู้ยื่นข้อเสนอรายอื่นหรือเจ้าหน้าที่ในการยื่นข้อเสนอ หรือส่อว่ากระทำการทุจริตอื่นใดในการยื่นข้อเสนอ

(๓) การทำการจัดจ้างครั้งนี้ต่อไปอาจก่อให้เกิดความเสียหายแก่สำนักงาน กสทช. หรือกระทบต่อประโยชน์สาธารณะ

สำนักงานคณะกรรมการกิจการกระจายเสียง กิจการโทรทัศน์ และกิจการโทรคมนาคมแห่งชาติ

๓ พฤศจิกายน ๒๕๖๖

ขอบเขตของงาน (Terms of Reference : TOR)
จ้างควบคุมงานก่อสร้างโครงการก่อสร้างที่ทำการสำนักงาน กสทช. เขต ๒๑ พร้อมอาคารประกอบ

---

๑. หลักการและเหตุผล

ด้วยสำนักงานคณะกรรมการกิจการกระจายเสียง กิจการโทรทัศน์ และกิจการโทรคมนาคมแห่งชาติ เขต ๒๑ (สำนักงาน กสทช. เขต ๒๑) จะดำเนินการโครงการก่อสร้างที่ทำการสำนักงาน กสทช. เขต ๒๑ พร้อมอาคารประกอบ บนที่ราชพัสดุแปลงหมายเลขทะเบียน รอ.๒๐๒๘ ตำบลมะอึ อำเภอธวัชบุรี จังหวัดร้อยเอ็ด เนื้อที่ ๓-๑-๗๐ ไร่ ภายในวงเงินค่าก่อสร้างจำนวน ๖๖,๓๗๑,๘๐๐.๐๐ บาท (หกสิบหกล้านสามแสนเจ็ดหมื่นหนึ่งพันแปดร้อยบาทถ้วน) กำหนดระยะเวลาในการก่อสร้าง ๖๐๐ วัน โดยโครงการก่อสร้างที่ทำการสำนักงาน กสทช. เขต ๒๑ พร้อมอาคารประกอบ มีการปรับระดับพื้นที่ มีแบบรูปรายการละเอียด ต้องใช้ความประณีต ความชำนาญ ในการก่อสร้าง มีกฎเกณฑ์ควบคุมเฉพาะ และมีการใช้งานที่หลากหลาย เพื่อความเรียบร้อย เหมาะสม ลดความสุ่มเสี่ยงที่จะก่อให้เกิดความเสียหาย และเป็นประโยชน์แก่สำนักงาน ซึ่งเป็นตามระเบียบกระทรวงการคลังว่าด้วยการจัดซื้อจัดจ้างและการบริหารพัสดุภาครัฐ พ.ศ. ๒๕๖๐ ข้อ ๑๗๗ และข้อ ๑๓๒ ประกอบกับสำนักงาน กสทช. ไม่มีบุคคลากรที่มีความรู้ ความชำนาญในด้านนี้ จึงจำเป็นต้องจ้างผู้ให้บริการเอกชน ซึ่งเป็นผู้มีวิชาชีพและใบอนุญาตควบคุมงานโดยเฉพาะ เป็นผู้ควบคุมงานก่อสร้างโครงการนี้ เพื่อควบคุม ตรวจสอบ และกำกับดูแลให้ถูกต้องตามที่กำหนดในแบบรูปรายการ สามารถใช้งานได้ตามวัตถุประสงค์ และมีคุณภาพของงานถูกต้องตามหลักวิชาการทางด้านวิศวกรรมที่ดีต่อไป

๒. วัตถุประสงค์

เพื่อจ้างควบคุมงานก่อสร้างโครงการก่อสร้างที่ทำการสำนักงาน กสทช. เขต ๒๑ พร้อมอาคารประกอบ เป็นไปตามแบบรูปรายการก่อสร้างและตามเงื่อนไขข้อกำหนดในสัญญาโดยครบถ้วนถูกต้อง และสำเร็จลุล่วงและนำไปใช้ประโยชน์ตามวัตถุประสงค์โครงการ

๓. คุณสมบัติของผู้ให้บริการ

๓.๑ ต้องมีคุณสมบัติพื้นฐานที่กำหนดตามพระราชบัญญัติการจัดซื้อจัดจ้างและการบริหารพัสดุภาครัฐ พ.ศ. ๒๕๖๐ ตลอดจนแนวปฏิบัติตามหนังสือคณะกรรมการวินิจฉัยปัญหาการจัดซื้อจัดจ้างและการบริหารพัสดุภาครัฐ กรมบัญชีกลาง ตามที่แนบในภาคผนวก ๑

๓.๒ เป็นบุคคลธรรมดาหรือนิติบุคคลที่มีอาชีพให้บริการออกแบบหรือควบคุมงานก่อสร้าง

๓.๒.๑ กรณีบุคคลธรรมดา ต้องมีสัญชาติไทยและเป็นผู้ที่ได้รับใบอนุญาตประกอบวิชาชีพสถาปัตยกรรมและหรือวิศวกรรมสำหรับงานว่าจ้างตามที่กำหนดโดยกฎหมายว่าด้วยวิชาชีพสถาปัตยกรรมและหรือวิศวกรรม แล้วแต่กรณี

๓.๒.๒ กรณี...

๓.๒.๒ กรณีเป็นนิติบุคคล ต้องเป็นผู้ได้รับการขึ้นทะเบียนไว้กับสภาวิชาชีพนั้น ๆ โดยกรรมการผู้จัดการหรือหุ้นส่วนผู้จัดการของนิติบุคคลนั้นจะต้องเป็นคนไทย และเป็นนิติบุคคลที่มีผู้ถือหุ้นเป็นคนไทยเกินร้อยละห้าสิบ ของทุนจัดตั้งนิติบุคคลนั้น

๓.๓ ต้องไม่มีส่วนได้เสียกับผู้ประกอบการงานก่อสร้างโครงการก่อสร้างที่ทำการสำนักงาน กสทช. เขต ๒๑ พร้อมอาคารประกอบ ที่กำลังก่อสร้าง และต้องให้การรับรองว่า หากให้บริการเป็นคู่สัญญาควบคุมงานก่อสร้างในครั้งนี้ จะไม่มีส่วนได้เสียกับผู้ประกอบการงานก่อสร้างในงานที่จะควบคุมงานครั้งนี้ ทั้งในลักษณะมีความสัมพันธ์โดยตรง คือ ไม่เป็นผู้รับจ้างงานก่อสร้างในงานที่ตนเป็นคู่สัญญา และลักษณะมีความสัมพันธ์โดยอ้อม คือ ไม่เป็นผู้รับจ้างให้กับคู่สัญญาในงานที่ตนเป็นผู้ให้บริการ

๓.๔ ต้องมีผลงานในการควบคุมงานก่อสร้าง ให้กับหน่วยงานของรัฐ หรือหน่วยงานเอกชน ที่สำนักงาน กสทช. เชื่อถือ โดยให้แนบสำเนาสัญญาหรือหนังสือรับรองผลงานพร้อมกับยื่นข้อเสนอด้วย

๔. ขอบเขตของงาน

๔.๑ ผู้ให้บริการควบคุมงานก่อสร้าง จะต้องดำเนินการควบคุมงานก่อสร้างโครงการก่อสร้างที่ทำการสำนักงาน กสทช. เขต ๒๑ พร้อมอาคารประกอบ ให้แล้วเสร็จ ถูกต้อง ครบถ้วน และเป็นไปตามแบบรูปรายการงานก่อสร้างโครงการก่อสร้างที่ทำการสำนักงาน กสทช. เขต ๒๑ พร้อมอาคารประกอบ ดังนี้

๔.๑.๑ งานถมดินพร้อมบดอัด

๔.๑.๒ งานก่อสร้างอาคารสำนักงาน จำนวน ๑ หลัง

๔.๑.๓ งานก่อสร้างบ้านพักพนักงาน แบบทาวน์เฮ้าส์ ๒ ชั้น ๑ คูหา จำนวน ๑ หลัง

๔.๑.๔ งานก่อสร้างบ้านพักพนักงาน แบบทาวน์เฮ้าส์ ๒ ชั้น ๒ คูหา จำนวน ๔ หลัง

๔.๑.๕ งานก่อสร้างอาคารประกอบ (อาคารพัสดุและซ่อมบำรุง,อาคารป้อมยาม) จำนวน ๒ หลัง

๔.๒ ผู้ให้บริการควบคุมงานก่อสร้าง จะต้องควบคุมงานของผู้รับจ้างก่อสร้างที่สำนักงาน กสทช. ว่าจ้างให้เป็นผู้รับผิดชอบงานก่อสร้าง และควบคุมงาน อันประกอบด้วย งานสถาปัตยกรรมอาคาร งานตกแต่งภายในพร้อมครุภัณฑ์ งานวิศวกรรมโครงสร้าง งานระบบไฟฟ้า-สื่อสาร งานระบบสุขาภิบาลและป้องกันอัคคีภัย งานระบบปรับอากาศและระบายอากาศ งานภูมิสถาปัตย์ และงานอื่น ๆ ที่เกี่ยวข้อง ให้เป็นไปตามแบบรูปรายการ รายละเอียด เงื่อนไข และข้อกำหนดของสัญญา ให้ถูกต้องตามหลักวิชาการและได้มาตรฐานสากล และ/หรือทางราชการกำหนด

๔.๓ การศึกษา ทำความเข้าใจในรายละเอียดเอกสารสัญญาจ้างก่อสร้าง

ผู้ให้บริการควบคุมงานก่อสร้าง จะต้องศึกษาทำความเข้าใจและศึกษาเอกสารสัญญาจ้างก่อสร้างและสัญญาที่เกี่ยวข้องโดยละเอียด เพื่อใช้ในการวางแผนและกำหนดวิธีการดำเนินงานของผู้ให้บริการในการดำเนินการควบคุมงานให้ผู้รับจ้างก่อสร้างดำเนินการให้เป็นไปตามข้อผูกพันในสัญญาทุกประการ ทำการศึกษาตรวจสอบรายละเอียดและความสอดคล้องกันของเอกสารสัญญา แบบรูปรายการละเอียด ข้อกำหนด

๔.๔ หน้าที่และความรับผิดชอบของผู้ให้บริการ

ผู้ให้บริการต้องตรวจและควบคุมงานให้เป็นไปตามระเบียบกระทรวงการคลังว่าด้วยการจัดซื้อจัดจ้างและการบริหารพัสดุภาครัฐ พ.ศ. ๒๕๖๐ ข้อ ๑๗๘ โดยมีรายละเอียดและขั้นตอนการดำเนินงาน ดังนี้

๔.๔.๑ ขั้นตอน...

๔.๔.๑ ขั้นตอนการเตรียมการ

(๑) จัดระบบควบคุมคุณภาพและควบคุมงานให้เป็นไปตามขั้นตอนการก่อสร้างที่พึงปฏิบัติ ได้มาตรฐานทางวิชาการ และเป็นไปตามแบบรูปรายการละเอียดและข้อกำหนดในสัญญา รวมถึงระเบียบราชการ กฎหมายที่เกี่ยวข้อง

(๒) จัดระบบการดำเนินการด้านความปลอดภัย และสภาพแวดล้อมภายในการทำงานก่อสร้างให้ได้มาตรฐานความปลอดภัย ตามแบบรูปรายการละเอียด และข้อกำหนดในสัญญา รวมถึงข้อกำหนดของระเบียบราชการ กฎหมายที่เกี่ยวข้อง

(๓) เตรียมแบบรูปรายการละเอียด ข้อกำหนด สำเนาสัญญา รายการประกอบสัญญาให้ครบถ้วน พร้อมทั้งเอกสารสำหรับการทำงานต่าง ๆ รวมถึงแบบย่อ พับและพกติดตัวไปได้สะดวก

(๔) ศึกษาแบบรูปรายการละเอียด ตลอดจนเงื่อนไข ข้อกำหนด และสัญญาอย่างละเอียด ทำเครื่องหมายและเขียนข้อความปฏิบัติหรือเตือนใจไว้ให้เห็นชัดเจนในหน่วยงานก่อสร้างเป็นข้อสังเกต

(๕) ศึกษาความคลาดเคลื่อนที่ยอมรับได้อย่างละเอียด รวมทั้งทำรายการย่อส่วนสำคัญ ๆ

(๖) จัดเตรียมเครื่องมือ อุปกรณ์ สำหรับตรวจวัด ตรวจสอบงานในสัญญาจ้างก่อสร้าง

(๗) ศึกษาแผนงานและตรวจสอบการทำงานตามขั้นตอน เพื่อกำกับ เร่งรัดให้ผู้รับจ้างก่อสร้างดำเนินงานให้เป็นไปตามแผนงานที่วางไว้ และนำเสนอปรับแผนงานต่าง ๆ เพื่อให้โครงการก่อสร้างทั้งหมดแล้วเสร็จพร้อมใช้งานได้ภายในกรอบเวลาที่กำหนด

(๘) ศึกษาแบบฟอร์มต่าง ๆ เพื่อกำกับให้ผู้รับจ้างก่อสร้างดำเนินงานให้เป็นไปตามแบบฟอร์มที่กำหนดไว้ และนำเสนอปรับแบบฟอร์มต่าง ๆ เพื่อให้ตรวจสอบและเข้าใจได้ง่าย สะดวกในการปฏิบัติงานจริง

๔.๔.๒ ขั้นตอนการดำเนินการ

(๑) ตรวจและควบคุมงาน ณ สถานที่ที่กำหนดไว้ในสัญญา หรือที่ตกลงให้ทำงานจ้างนั้น ๆ ให้เป็นไปตามแบบรูปรายการละเอียด และข้อกำหนดในสัญญาทุกประการ ให้ลุล่วงตามวัตถุประสงค์ แผนงานและงบประมาณที่กำหนดของสำนักงาน กสทช. ทุกประการ โดยต้องจัดเวลาทำงานให้สอดคล้องกับเวลาทำงานของผู้รับจ้างก่อสร้าง

(๒) ควบคุม กำกับ ดูแลให้ผู้รับจ้างก่อสร้างปฏิบัติงานให้เป็นไปตามมาตรฐานคุณภาพที่กำหนดไว้

(๓) ควบคุม กำกับ ดูแลให้ผู้รับจ้างก่อสร้างดำเนินการให้เป็นไปตามมาตรฐานความปลอดภัย

(๔) สั่งเปลี่ยนแปลง แก้ไขเพิ่มเติม หรือตัดทอนงานจ้างได้ตามที่เห็นสมควรและตามหลักวิชาช่าง ให้เป็นไปตามแบบรูปรายการละเอียด และข้อกำหนดในสัญญา เพื่อให้งานก่อสร้างดำเนินไปโดยสะดวก โดยไม่เกิดผลเสียหายแก่งานและสำนักงาน กสทช.

(๕) สั่งหยุด...

(๕) สั่งหยุดการทำงานเฉพาะส่วนหนึ่งส่วนใดหรือทั้งหมดแล้วแต่กรณี เมื่อเห็นว่าจะเกิดความเสียหายต่อการก่อสร้าง หรือเมื่อเห็นว่าเป็นอันตรายต่อชีวิตและทรัพย์สินในโครงการ หรือเมื่อเห็นว่าแบบรูปรายการ รายละเอียด หรือข้อกำหนดในสัญญา มีข้อความขัดกันหรือเป็นที่คาดหมายได้ว่า ถึงแม้ว่างานนั้นจะได้เป็นไปตามแบบรูปรายการ รายละเอียด และข้อกำหนดในสัญญา แต่เมื่อสำเร็จแล้วจะไม่มั่นคงแข็งแรง หรือไม่เป็นไปตามหลักวิชาช่างที่ดี หรือไม่ปลอดภัย หรือเมื่อผู้รับจ้างก่อสร้างขัดขืนไม่ปฏิบัติตามคำสั่ง ให้รายงานคณะกรรมการตรวจรับพัสดุทราบทันที เพื่อพิจารณาชี้ให้ชัดลงไปว่าเห็นควรปฏิบัติอย่างไร

(๖) จดบันทึกสภาพการปฏิบัติงานของผู้รับจ้างก่อสร้างและเหตุการณ์แวดล้อมเป็นรายวัน พร้อมทั้งผลการปฏิบัติงาน หรือการหยุดงาน และสาเหตุที่มีการหยุดงาน อย่างน้อย ๒ ฉบับ เพื่อรายงานให้คณะกรรมการตรวจรับพัสดุหรือผู้ที่ได้รับมอบหมายให้ทำหน้าที่รับผิดชอบการบริหารสัญญาหรือข้อตกลงและการตรวจรับพัสดุที่เป็นงานจ้างก่อสร้างทราบทุกสัปดาห์ และเก็บรักษาไว้เพื่อมอบให้แก่เจ้าหน้าที่พัสดุเมื่อเสร็จงานแต่ละงวด โดยถือเป็นเอกสารสำคัญของสำนักงาน กสทช. เพื่อประกอบการตรวจสอบของผู้มีหน้าที่

(๗) รายงานผลการปฏิบัติงานของผู้รับจ้างก่อสร้างว่าเป็นไปตามสัญญาหรือไม่ในวันกำหนดลงมือทำการของผู้รับจ้างตามสัญญา และในวันถึงกำหนดส่งมอบงานแต่ละงวดให้คณะกรรมการตรวจรับพัสดุทราบ ภายใน ๓ วันทำการ นับแต่วันถึงกำหนดนั้น ๆ

(๘) ตรวจสอบเนื้องานการส่งมอบงานของผู้รับจ้างก่อสร้างให้เป็นไปตามสัญญา ระเบียบราชการ และกฎหมายที่เกี่ยวข้อง ที่ผู้รับจ้างก่อสร้างทำได้จริง รวมถึงการคำนวณค่าก่อสร้างที่เปลี่ยนแปลงเนื่องจากการปรับราคา (ค่า K) ของงานแต่ละงวดที่ผู้รับจ้างก่อสร้างขอเบิก

(๙) ไม่รับงานที่ไม่ได้มาตรฐานตามที่ระบุไว้ โดยแจ้งเหตุผลสนับสนุน

(๑๐) พิจารณาให้ความเห็นชอบวิธีการและขั้นตอนการก่อสร้าง (Method Statement) และแบบสำหรับการก่อสร้าง (Shop Drawing) ของผู้รับจ้างก่อสร้าง

(๑๑) ตรวจสอบการขออนุมัติใช้วัสดุและการขอใช้วัสดุเทียบเท่าของผู้รับจ้างก่อสร้างเพื่อเสนอคณะกรรมการตรวจรับพัสดุ พิจารณาเห็นชอบ

(๑๒) ตรวจสอบการทดสอบวัสดุต่าง ๆ ตามที่ระบุในแบบรูปรายการละเอียดในสัญญาจ้างเหมาก่อสร้าง

(๑๓) ตรวจสอบการเปลี่ยนแปลงงาน ในกรณีที่มีความจำเป็นต้องแก้ไขเปลี่ยนแปลงเพิ่ม/ลดรายละเอียดของงาน ผู้ให้บริการต้องตรวจสอบรายละเอียดของงานที่เปลี่ยนแปลงเพิ่ม/ลด และพิจารณาถึงผลกระทบต่อค่างานและผลกระทบต่อระยะเวลาการก่อสร้างตามสัญญา พร้อมทั้งจัดทำรายงานสรุปผล เงื่อนไขจำนวนงานเพิ่ม/ลด และผลกระทบของการเปลี่ยนแปลง เสนอคณะกรรมการตรวจรับพัสดุเพื่ออนุมัติ

(๑๔) จัดให้มีประชุมประสานงาน (Coordinate) ระหว่างทุกฝ่ายที่เกี่ยวข้องเป็นประจำทุกสัปดาห์ เพื่อจัดการประสานงานและแก้ปัญหาต่าง ๆ ที่เกิดขึ้น อย่างมีประสิทธิภาพและทันเวลา

(๑๕) ประชุม...

(๑๕) ประชุมร่วมกับสำนักงาน กสทช. ผู้รับจ้างก่อสร้าง และ/หรือผู้ออกแบบ เพื่อติดตามงาน สรุปผลงาน วางแนวทางบริหารต่อไป และแก้ไขปัญหาอุปสรรค เพื่อให้งานดำเนินไปตามเป้าหมายที่กำหนดไว้

(๑๖) แนะนำ เสนอแนะ ปรับปรุง หรือเปลี่ยนแปลงวิธีการก่อสร้างให้ดำเนินไปอย่างรวดเร็ว

(๑๗) แก้ไขปัญหาและข้อขัดแย้งที่เกิดขึ้นจากแบบรูปรายการละเอียด หรือข้อกำหนดในสัญญา หรือปัญหาต่าง ๆ ในการปฏิบัติตามสัญญา รวมถึงปัญหาเฉพาะหน้าที่เกิดขึ้นระหว่างการก่อสร้าง

(๑๘) หาทางไกล่เกลี่ยปัญหาข้อโต้แย้งใด ๆ โดยการพิจารณาหาข้อเสนอแนะและแนวทางการหาข้อยุติปัญหาที่เหมาะสมและเป็นธรรมแก่ทุกฝ่าย

(๑๙) ให้ความร่วมมือและประสานงาน รายงาน หรือดำเนินการตามที่สำนักงาน กสทช. ได้กำหนดหรือแจ้งให้ดำเนินการ รวมทั้งประสานงานกับหน่วยราชการอื่น ๆ และภาคเอกชนที่เกี่ยวข้องกับการก่อสร้างโครงการ

(๒๐) ให้คำปรึกษาและช่วยเหลือสำนักงาน กสทช. ในด้านเทคนิคต่าง ๆ ราคา งบประมาณ และด้านอื่น ๆ ตามที่สำนักงาน กสทช. ต้องการในระหว่างดำเนินการก่อสร้าง โดยตลอดระยะเวลาสัญญา

(๒๑) กำกับ ดูแล และประสานงานกับผู้รับจ้างก่อสร้างในสัญญาที่มีส่วนเกี่ยวเนื่องกับงานก่อสร้างทั้งหมด

(๒๒) ตรวจสอบและแนะนำคณะกรรมการตรวจรับพัสดุ เกี่ยวกับคำร้องขอของผู้รับจ้างก่อสร้างในการขอต่ออายุสัญญาสำหรับงานตามสัญญาและงานเพิ่มเติม และเรื่องอื่น ๆ

๔.๔.๓ ขั้นตอนการส่งมอบงานงวดสุดท้าย

(๑) จัดระบบการตรวจและรับมอบงานจ้าง

(๒) จัดระบบตรวจสอบประสิทธิภาพการทำงานและทดสอบการทำงานทั้งระบบสำหรับพัสดุและอุปกรณ์ที่เกี่ยวข้องกับโครงการ เพื่อทดสอบการทำงานของพัสดุและอุปกรณ์พร้อมกันตามที่กำหนดไว้ในเอกสารสัญญา

(๓) ประสานงานกับคณะกรรมการตรวจรับพัสดุหรือเจ้าหน้าที่ของสำนักงาน กสทช. ในการวางแผนและอำนวยความสะดวกในการเข้าใช้พื้นที่อาคาร

(๔) ปฏิบัติงานตามที่สำนักงาน กสทช. มอบหมาย รวมทั้งเสนอแนะงานหรือระบบที่เหมาะสมกับโครงการเพื่อรองรับเทคโนโลยีสมัยใหม่ได้อย่างมีประสิทธิภาพ

(๕) ตรวจสอบแบบก่อสร้างจริง (As-Built Drawings) ตามสัญญาของผู้รับจ้างก่อสร้างที่ต้องส่งมอบให้กับสำนักงาน กสทช.

(๖) ตรวจสอบคู่มือการใช้งานและบำรุงรักษาพัสดุและอุปกรณ์ที่ติดตั้งทั้งภายในและภายนอกอาคารโดยผู้รับจ้างก่อสร้าง ที่ต้องส่งมอบให้กับสำนักงาน กสทช.

(๗) ตรวจสอบ...

(๗) ตรวจสอบเอกสารการรับประกันผลิตภัณฑ์ของผู้รับจ้างก่อสร้าง ที่ต้องส่งมอบให้สำนักงาน กสทช.

(๘) ตรวจสอบและบันทึกการตรวจสอบและทดสอบชิ้นงานและหรือผลิตภัณฑ์จากโรงงานของผู้ผลิต (Factory Inspection and Testing Record) ของผู้รับจ้างก่อสร้างที่ต้องส่งมอบให้สำนักงาน กสทช.

(๙) ตรวจสอบและบันทึกการทดสอบการทำงานของพัสดุและอุปกรณ์ของผู้รับจ้างก่อสร้างที่ต้องส่งมอบให้สำนักงาน กสทช.

(๑๐) ดำเนินการอื่น ๆ ตามที่คณะกรรมการตรวจรับพัสดุกำหนด

๔.๕ บุคลากร

เพื่อให้การดำเนินงานควบคุมงานก่อสร้างโครงการก่อสร้างที่ทำการสำนักงาน กสทช. เขต ๒๑ พร้อมอาคารประกอบ เป็นไปตามหลักวิชาสถาปัตยกรรมและวิศวกรรม ผู้ให้บริการที่เสนองานต้องจัดหาบุคลากรที่มีความรู้ ความสามารถ ความชำนาญให้เหมาะสมกับการควบคุมงานตามสัญญา โดยบุคลากรต่าง ๆ อย่างน้อยต้องประกอบด้วย

๔.๕.๑ หัวหน้าโครงการ จำนวน ๑ คน

(๑) สำเร็จการศึกษาไม่ต่ำกว่าระดับปริญญาตรี สาขาสถาปัตยกรรม/วิศวกรรมโยธา

(๒) มีประสบการณ์อย่างน้อย ๑๐ ปี

(๓) มีใบประกอบวิชาชีพสาขาวิศวกรรม ตั้งแต่ระดับสามัญขึ้นไป

(๔) ต้องปฏิบัติงานประจำในโครงการเต็มเวลา

๔.๕.๒ สถาปนิกโครงการ จำนวน ๑ คน

(๑) สำเร็จการศึกษาไม่ต่ำกว่าระดับปริญญาตรี สาขาสถาปัตยกรรม

(๒) มีประสบการณ์อย่างน้อย ๕ ปี

(๓) มีใบประกอบวิชาชีพ ตั้งแต่ระดับภาคีขึ้นไป

(๔) ดูแลรับผิดชอบโครงการในช่วงเวลาที่เกี่ยวข้อง

๔.๕.๓ วิศวกรโยธา จำนวน ๑ คน

(๑) สำเร็จการศึกษาไม่ต่ำกว่าระดับปริญญาตรี สาขาวิศวกรรมโยธา

(๒) มีประสบการณ์ควบคุมงานก่อสร้างอย่างน้อย ๕ ปี

(๓) ดูแลรับผิดชอบโครงการในช่วงเวลาที่เกี่ยวข้อง

๔.๕.๔ วิศวกรรมไฟฟ้า จำนวน ๑ คน

(๑) สำเร็จการศึกษาไม่ต่ำกว่าระดับปริญญาตรี สาขาวิศวกรรมไฟฟ้ากำลัง

(๒) มีประสบการณ์ควบคุมงานก่อสร้างอย่างน้อย ๕ ปี

(๓) ดูแลรับผิดชอบโครงการในช่วงเวลาที่เกี่ยวข้อง

๔.๕.๔ ช่างเทคนิค...

๔.๕.๔ ช่างเทคนิค/โฟร์แมน จำนวน ๑ คน

(๑) สำเร็จการศึกษาไม่ต่ำกว่าระดับประกาศนียบัตรวิชาชีพชั้นสูง สาขาช่างโยธา

(๒) มีประสบการณ์ควบคุมงานก่อสร้างอย่างน้อย ๕ ปี

(๓) ต้องปฏิบัติงานประจำในโครงการเต็มเวลา

ทั้งนี้ บุคลากรที่ปฏิบัติงานจะต้องเป็นบุคคลรายชื่อเดียวกันกับที่ยื่นเสนอ และใบอนุญาตให้ประกอบวิชาชีพวิศวกรรมควบคุมหรือสถาปัตยกรรมควบคุมต้องยังไม่ขาดอายุ ในกรณีที่มีความจำเป็นที่จะต้องเปลี่ยนแปลงรายชื่อบุคลากรดังกล่าว จะต้องได้รับความเห็นชอบจากคณะกรรมการตรวจรับพัสดุ

๔.๖ รายงานและเอกสารที่ต้องส่ง

รายงานและเอกสารต่าง ๆ ที่ผู้ให้บริการจะต้องจัดทำรายงานเสนอต่อสำนักงาน กสทช. หรือผู้ที่สำนักงาน กสทช. มอบหมาย ตามระยะเวลาและจำนวนที่ระบุไว้ ดังต่อไปนี้

การดำเนินงานตลอดระยะเวลาการก่อสร้าง

๔.๖.๑ รายงานความก้าวหน้าประจำวัน ตามแบบฟอร์มที่สำนักงาน กสทช. กำหนดเพื่อรายงานผลการดำเนินงานประจำวันนั้น ๆ โดยจัดส่งเป็นเอกสารจำนวน ๒ ชุด ให้สำนักงาน กสทช. หรือผู้ที่สำนักงาน กสทช. มอบหมาย

๔.๖.๒ รายงานความก้าวหน้าประจำสัปดาห์ จัดส่งเป็นเอกสารจำนวน ๒ ชุด ทุก ๆ วันจันทร์ (ถ้าวันจันทร์ตรงกับวันหยุดให้ส่งในวันทำการถัดไป)

๔.๖.๓ รายงานความก้าวหน้าประจำเดือนของผู้รับจ้างก่อสร้าง จัดส่งภายในสัปดาห์แรกของเดือนถัดไป โดยเนื้อหาของรายงานอย่างน้อยให้มีการเปรียบเทียบระหว่างงานที่ดำเนินงานได้จริงกับแผนการดำเนินงานที่กำหนดไว้ พร้อมทั้งให้เหตุผลการหยุดชะงักหรือล่าช้าของงานและหาวิธีหรือแนะนำวิธีที่จะไม่ให้เกิดความล่าช้าขึ้นอีกหรือหาวิธีที่จะเร่งรัดให้งานดำเนินไปได้เร็วขึ้นเพื่อชดเชยเวลาที่เสียไป และเนื้อหาอื่น ๆ จัดส่งเป็นเอกสารจำนวน ๒ ชุด และสำเนาข้อมูลบรรจุลง USB Flash Drive จำนวน ๑ ชุด

๔.๖.๔ รายงานผลการปฏิบัติงานประจำเดือนของผู้ให้บริการ จัดส่งภายในสัปดาห์แรกของเดือนถัดไป โดยจัดส่งเป็นเอกสารจำนวน ๒ ชุด และสำเนาข้อมูลบรรจุลง USB Flash Drive จำนวน ๑ ชุด

๔.๖.๕ รายงานฉบับสุดท้าย ผู้ให้บริการต้องจัดส่งรายงานสรุปผลการดำเนินงานโครงการส่งมอบเป็นเอกสารจำนวน ๒ ชุด และสำเนาข้อมูลบรรจุลง USB Flash Drive จำนวน ๑ ชุด

๔.๖.๖ รายงานอื่น ๆ ที่เกี่ยวกับเรื่องใดเรื่องหนึ่งที่เกิดขึ้นในขณะที่ดำเนินการตามสัญญาจ้างก่อสร้าง รวมทั้งการเปลี่ยนแปลงในรายละเอียดต่าง ๆ ที่จัดส่งในเวลาอันสมควรตามความจำเป็น เช่น รายงานผลการใช้วัสดุที่ผลิตภายในประเทศ รายงานการตรวจปริมาณงานและคำนวณค่าก่อสร้างที่เปลี่ยนแปลง เนื่องจากการปรับราคา (ค่า K) ของงาน โดยส่งมอบเป็นเอกสารจำนวน ๒ ชุด และสำเนาข้อมูลบรรจุลง USB Flash Drive จำนวน ๑ ชุด

๕. ระยะเวลาการดำเนินงานและการส่งมอบงาน

การดำเนินงานตลอดระยะเวลาการก่อสร้าง ตามข้อ ๔ เริ่มควบคุมงานนับถัดจากวันลงนามในสัญญาก่อสร้างฯ จนถึงวันสิ้นสุดสัญญาจ้างก่อสร้าง รวมระยะเวลาควบคุมงานไม่น้อยกว่า ๖๐๐ วัน

๖. วงเงิน...

๖. วงเงินงบประมาณ

ภายในวงเงินงบประมาณ ๒,๖๕๔,๙๐๐.๐๐ บาท (สองล้านหกแสนห้าหมื่นสี่พันเก้าร้อยบาทถ้วน) ซึ่งรวมภาษีมูลค่าเพิ่มและค่าใช้จ่ายทั้งปวงไว้แล้ว โดยเบิกจ่ายจากงบประมาณรายจ่าย ประจำปี ๒๕๖๖ ของสำนักงาน กสทช. เขต ๒๑ หมวดรายจ่ายโครงการก่อสร้างที่ทำการสำนักงาน กสทช. เขต ๒๑ พร้อมอาคารประกอบ

๗. เงื่อนไขการชำระเงิน

สำนักงาน กสทช. จะชำระเงินค่าจ้างควบคุมงานไม่เกินอัตราที่กำหนดตามกฎกระทรวง ออกตามความในพระราชบัญญัติการจัดซื้อจัดจ้างและการบริหารพัสดุภาครัฐ พ.ศ. ๒๕๖๐ ซึ่งได้รวมภาษีมูลค่าเพิ่มตลอดจนภาษีอากรอื่นๆ และค่าใช้จ่ายทั้งปวงด้วยแล้ว โดยผู้ว่าจ้างจะแบ่งจ่ายค่าจ้างให้แก่ผู้ให้บริการเป็นรายเดือน ๆ ละเท่า ๆ กัน โดยจะจ่ายให้เมื่อผู้ให้บริการได้ควบคุมงาน และทำรายงานการควบคุมงานและผลงานตามโครงการในเดือนนั้น ๆ เสนอต่อผู้ว่าจ้าง และคณะกรรมการตรวจรับพัสดุได้พิจารณาแล้วเห็นว่าครบถ้วนถูกต้องและตรวจรับเรียบร้อยแล้ว

ในกรณีผู้รับจ้างปฏิบัติงานล่วงเลยกำหนด เวลาตามสัญญาจ้างโครงการก่อสร้างที่ทำการสำนักงาน กสทช. เขต ๒๑ พร้อมอาคารประกอบ เนื่องจากความผิดของผู้รับจ้าง ผู้ให้บริการจะได้รับค่าจ้างตามจำนวนวันที่ได้ปฏิบัติล่วงเลยกำหนดเวลานั้นต่อเมื่อผู้ว่าจ้างได้เรียกร้องเอาจากผู้รับจ้างมาจ่ายให้ผู้บริการในอัตราวันละโดยเฉลี่ยของค่าจ้างควบคุมงานรายเดือน

๘. การจัดทำข้อเสนอ

ผู้ยื่นข้อเสนอจะต้องจัดทำเอกสารเสนองาน เพื่อยื่นต่อสำนักงาน กสทช. (ตาม วัน เวลา และสถานที่ที่กำหนด) โดยเป็นเอกสารต้นฉบับ ๑ ชุด และเอกสารสำเนา ๑ ชุด พร้อมทั้งลงนามในเอกสารเสนองานทุกแผ่นและปรระทับตรา นิติบุคคล (ถ้ามี) โดยเอกสารข้อเสนองานแยกเป็น ๓ ส่วน ดังนี้

๘.๑ **ส่วนที่ ๑ เอกสารแสดงคุณสมบัติผู้ยื่นข้อเสนอ** ประกอบด้วย

๘.๑.๑ ห้างหุ้นส่วนสามัญ หรือ ห้างหุ้นส่วนจำกัด ให้ยื่นสำเนาหนังสือรับรองกาจดทะเบียนนิติบุลคล พร้อมรับรองสำเนาถูกต้อง ซึ่งนายทะเบียนออกให้ไม่เกิน ๓ เดือน ก่อนวันยื่นข้อเสนอ บัญชีรายชื่อหุ้นส่วนผู้จัดการ และผู้มีอำนาจควบคุม (ถ้ามี)

๘.๑.๒ บริษัทจำกัด หรือ บริษัทมหาชนจำกัด ให้ยื่นสำเนาหนังสือรับรองการจดทะเบียนนิติบุคคล พร้อมรับรองสำเนาถูกต้อง ซึ่งนายทะเบียนออกให้ไม่เกิน ๓ เดือน ก่อนวันยื่นข้อเสนอ สำเนาหนังสือบริคณห์สนธิ พร้อมรับรองสำเนาถูกต้อง บัญชีรายชื่อกรรมการผู้จัดการ บัญชีผู้ถือหุ้นรายใหญ่ และผู้มีอำนาจควบคุม (ถ้ามี)

๘.๑.๓ ในกรณีผู้ยื่นข้อเสนอ เป็นกิจกรรมร่วมค้าหรือกิจการร่วมค้า ให้ยื่นสำเนาเอกสารข้อตกลงร่วมค้าหรือหนังสือข้อตดลงในการดำเนินการร่วมกับนิติบุคคลอื่นๆ โดยผู้มีอำนาจลงนามพร้อมประทับตราบริษัทและเอกสารที่ระบุไว้ในข้อ ๘.๑.๒

๘.๑.๔ สำเนาทะเบียนภาษีมูลค่าเพิ่ม (ภพ.๒๐)

๘.๑.๕ สำเนาใบประกอบวิชาชีพสถาปัตยกรรมหรือวิศวกรรม (ของนิติบุคคลผู้ให้บริการที่เสนองาน)

๘.๑.๖ สำเนา...

๘.๑.๖ สำเนาบัตรประชาชนที่ยังไม่หมดอายุของผู้มีอำนาจในการยื่นเอกสารเสนองานและหนังสือมอบอำนาจให้เป็นผู้ลงนามในเอกสารเสนองาน (ในกรณีที่ผู้มีอำนาจไม่ได้เป็นผู้ลงนาม)

๘.๑.๗ เอกสารรับรองจำนวนทุนจดทะเบียนของนิติบุคคล (บอจ.๕)

๘.๒ **ส่วนที่ ๒ เอกสารข้อเสนอด้านคุณภาพของผู้ยื่นข้อเสนอ** ประกอบด้วย

๘.๒.๑ ผลงานและประสบการณ์ของผู้ยื่นข้อเสนอ ได้แก่

(๑) ผลงานของผู้ยื่นข้อเสนอตามข้อกำหนดคุณสมบัติข้อ ๓.๑๓ พร้อมหนังสือรับรองผลงานหรือสำเนาสัญญาที่มีรายละเอียดของงานผลงาน

(๒) ประสบการณ์และผลการดำเนินงานที่ผ่านมา (Company Profile)

๘.๒.๒ แผนการบริหารโครงการ เทคนิคและวิธีการปฏิบัติงาน

(๑) แผนการบริหารโครงการ

(๒) เทคนิคและวิธีการปฏิบัติงาน

๘.๒.๓ จำนวนบุคลากรที่ร่วมงาน

(๑) การจัดโครงสร้างการบริหารของผู้ให้บริการในการทำงานนี้และการกำหนดหน้าที่บุคลากรในแต่ละตำแหน่ง

(๒) จำนวนบุคลากรพร้อมประวัติบุคลากรซึ่งเป็นผู้รับผิดชอบงานนี้ พร้อมสำเนาใบประกอบวิชาชีพควบคุม ในระดับที่ถูกต้องตามกฎหมายและไม่ถูกพักหรือเพิกถอนใบอนุญาตและหนังสือยินยอมร่วมโครงการของบุคากรพร้อมลงรายมือชื่อและวันที่กำกับเป็นต้นฉบับ ๑ ชุด หนังสือยินยอมนี้จะต้องลงนามก่อนการยื่นข้อเสนองานในครั้งนี้ ไม่เกิน ๓๐ วัน

(๓) แผนการปฏิบัติงานของบุคลากรในตำแหน่งต่าง ๆ ที่สอดคล้องกับแผนงานและวิธีการปฏิบัติงาน

(๔) ผู้ให้บริการสามารถจะเสนอบุคคลมากกว่าที่กำหนดไว้ในการปฏิบัติงานโดยต้องกำหนดขอบเขต ปริมาณงาน ความรับผิดชอบและจำนวนบุคลากร พร้อมแสดงตารางเวลาที่จำเป็นตลอดระยะเวลาของโครงการ และอัตราค่าตอบแทนเป็นรายบุคคลซึ่งจะคงที่ นำเสนอต่อสำนักงาน กสทช. ด้วย

๘.๓ **ส่วนที่ ๓ อัตราค่าบริการควบคุมงานก่อสร้าง**

ผู้ให้บริการต้องจัดทำเอกสารค่าบริการควบคุมงานก่อสร้างโดยจำแนกเป็นค่าบุคลากร และค่าใช้จ่ายในการดำเนินงานอื่น ๆ ทั้งนี้ ค่าบริการดังกล่าวต้องรวมภาษีมูลค่าเพิ่มและค่าใช้จ่ายทั้งปวงไว้ด้วยแล้ว

๘.๔ เอกสารส่วนที่ ๑ ส่วนที่ ๒ และส่วนที่ ๓ ให้จัดทำเป็นต้นฉบับ จำนวน ๑ ชุด และสำเนา จำนวน ๑ ชุด บรรจุซองปิดผนึก และจ่าหน้าซองถึงประธานกรรมการดำเนินการจ้างควบคุมงานก่อสร้างโครงการก่อสร้างที่ทำการสำนักงาน กสทช. เขต ๒๑ พร้อมอาคารประกอบ เลขที่ ๒๘๗/๕๑-๕๒ หมู่ที่ ๗ ตำบลนิเวศน์ อำเภอธวัชบุรี จังหวัดร้อยเอ็ด รหัสไปรษณีย์ ๔๕๑๗๐

๙. หลักเกณฑ์ในการพิจารณาคัดเลือกข้อเสนอ

ในการพิจารณาผู้ยื่นข้อเสนอครั้งนี้ สำนักงาน กสทช. จะพิจารณาโดยใช้เกณฑ์คุณภาพ โดยมีเกณฑ์ในการพิจารณาคัดเลือกข้อเสนอ ดังต่อไปนี้

(๑) ผลงานและประสบการณ์ของผู้ให้บริการ ร้อยละ ๓๐

(๒) แผน...

(๒) แผนการบริหารโครงการ เทคนิคและวิธีปฏิบัติงาน ร้อยละ ๔๐

(๓) คุณสมบัติและจำนวนบุคลากรที่ร่วมงาน ร้อยละ ๓๐

สำนักงาน กสทช. จะพิจารณาข้อเสนอของผู้ยื่นข้อเสนอทุกรายที่มีคุณสมบัติและยื่นเอกสารครบถ้วนข้อ ๘ เพื่อให้ข้อเสนอที่เหมาะสม และสอดคล้องกับวัตถุประสงค์ของงานจ้างควบคุมงานครั้งนี้ โดยคณะกรรมการฯ จะจัดลำดับการประเมินคุณภาพของข้อเสนอเรียงตามลำดับคะแนน และจะพิจารณาคัดเลือกผู้ให้บริการที่เสนองานที่ได้คะแนนคุณมากที่สุด โดยจะพิจารณาให้คะแนนตามหลักเกณฑ์ ภาคผนวก ๒ แนบท้ายนี้ ในกรณีที่ผู้ให้บริการรายที่คัดเลือกไว้ซึ่งได้คะแนนคุณภาพมากที่สุด ไม่ยอมเข้าทำสัญญาภายในเวลาที่กำหนด คณะกรรมการฯ จึงจะพิจารณาผู้ที่ได้คะแนนคุณภาพมากที่สุดในลำดับถัดไป ทั้งนี้ เป็นไปตามระเบียบกระทรวงการคลังว่าด้วยการจัดซื้อจัดจ้างและการบริหารพัสดุภาครัฐ พ.ศ. ๒๕๖๐ ข้อ ๑๔๖

๑๐. การสงวนสิทธิ์

๑๐.๑ สำนักงาน กสทช. สงวนสิทธิ์ในการพิจารณาปรับปรุงแบบรูปรายการละเอียดของโครงการก่อสร้างที่ทำการสำนักงาน กสทช. เขต ๒๑ พร้อมอาคารประกอบ บางรายการตามความเหมาะสม โดยมิทำให้การเสนองานครั้งนี้ต้องเสีย

๑๐.๒ สำนักงาน กสทช. สงวนสิทธิ์ที่จะบอกเลิกสัญญานี้และเรียกร้องค่าเสียหายที่เกิดขึ้นจากผู้ให้บริการ หากภายหลังสำนักงาน กสทช. ทราบและพิสูจน์ได้ว่าผู้ให้บริการและ/หรือบุคลากรของผู้ให้บริการตลอดจนนิติบุคคลในเครือของผู้ให้บริการ มีผลประโยชน์ร่วมกันหรือมีส่วนเกี่ยวข้องกับผู้รับจ้างก่อสร้าง ไม่ว่าจะเป็นโดยตรงหรือโดยอ้อม

๑๐.๓ กรณีสำนักงาน กสทช. มีความจำเป็นต้องยกเลิกโครงการก่อสร้างที่ทำการสำนักงาน กสทช. เขต ๒๑ พร้อมอาคารประกอบ สำนักงาน กสทช. ขอสงวนสิทธิ์ที่จะทำความตกลงยกเลิกสัญญา

๑๑. เงื่อนไขอื่น ๆ

๑๑.๑ สำนักงาน กสทช. โดยคณะกรรมการดำเนินงานจ้างควบคุมงานก่อสร้าง หรือเจ้าหน้าที่ผู้รับผิดชอบในการจ้างครั้งนี้ ขอสงวนสิทธิในการกำหนดอัตราค่าจ้างบริการสำหรับผู้ยื่นข้อเสนอที่ได้รับการคัดเลือกตามหลักฐานเอกสารที่ยื่นเสนอ โดยกำหนดอัตราค่าบริการตามหลักเกณฑ์การจ้างที่ปรึกษาตามมติคณะรัฐมนตรีเมื่อวันที่ ๖ สิงหาคม ๒๕๕๖ แจ้งตามหนังสือสำนักเลขาธิการคณะรัฐมนตรี ด่วนที่สุดที่ นร ๐๕๐๖/ว ๑๒๘ ลงวันที่ ๘ สิงหาคม ๒๕๕๖ และไม่เกินอัตราที่กำหนดในกฎกระทรวงกำหนดอัตราค่าจ้างผู้ให้บริการจ้างงานออกแบบหรือควบคุมงานก่อสร้าง พ.ศ. ๒๕๖๒ ซึ่งออกตามความในมาตรา ๙๐ วรรคสอง แห่งพระราชบัญญัติการจัดซื้อจัดจ้างและการบริหาพัสดุภาครัฐ พ.ศ. ๒๕๖๐ นอกจากนี้ ต้องไม่เกินวงเงินงบประมาณในการจ้างตามข้อ ๖

๑๑.๒ ในกรณีที่มีความเสียหายหรือล่าช้าเกิดขึ้นแก่งานตามสัญญาจ้างก่อสร้างอันเนื่องมาจากการกระทำของผู้ให้บริการ จะโดยการละเลยต่อหน้าที่ หรือมิได้ใช้ความรู้ที่เหมาะสมกับการควบคุมงานหรือมิได้ควบคุมตรวจสอบให้ผู้รับจ้างก่อสร้างดำเนินการตามที่ถูกต้อง ผู้ให้บริการต้องรีบหาทางแก้ไขให้เรียบร้อยโดยไม่ชักช้าด้วยค่าใช้จ่ายของผู้ให้บริการเอง และถ้าผู้ให้บริการหลีกเลี่ยงหรือบิดพลิ้วไม่แก้ไขให้เป็นที่เรียบร้อยภายในกำหนดระยะเวลาที่สำนักงาน กสทช. แจ้งให้ทราบเป็นหนังสือ สำนักงาน กสทช. มีสิทธิว่าจ้างผู้อื่นมาดำเนินการแทนและผู้ให้บริการจะต้องรับผิดชอบชดใช้ค่าใช้จ่าย (หากมี) และค่าเสียหายทั้งในส่วนที่เกิดขึ้นโดยตรงและในส่วนที่เกี่ยวเนื่องอันเกิดจากความเสียหายดังกล่าว ตลอดจนค่าจ้างผู้ให้บริการที่สูงขึ้นนั้นด้วย

๑๑.๓ ผู้ให้...

๑๑.๓ ผู้ให้บริการที่ได้รับการคัดเลือกจะต้องเข้าทำสัญญากับสำนักงาน กสทช. ตามแบบสัญญาจ้างควบคุมงานก่อสร้างที่คณะกรรมการนโยบายการจัดซื้อจัดจ้างและการบริหารพัสดุภาครัฐกำหนดตามที่ประกาศในราชกิจจานุเบกษา ที่แนบท้ายขอบเขตของงานนี้ ทั้งนี้ ภายใน ๑๕ วัน นับถัดจากวันที่ได้รับแจ้งเป็นหนังสือ และวางหลักประกันสัญญาอย่างใดอย่างหนึ่งที่กำหนดเป็นมูลค่าร้อยละ ๕ ของค่าจ้าง

๑๑.๔ ในกรณีที่ผู้ให้บริการไม่ปฏิบัติตามสัญญาข้อใดข้อหนึ่งด้วยเหตุใด ๆ ก็ตาม จนเป็นเหตุให้เกิดค่าปรับ ค่าเสียหาย หรือค่าใช้จ่ายแก่สำนักงาน กสทช. ผู้ให้บริการต้องชดใช้ค่าปรับ ค่าเสียหาย หรือค่าใช้จ่ายดังกล่าวให้แก่สำนักงาน กสทช. โดยสิ้นเชิงภายในกำหนด ๗ วัน นับถัดจากวันที่ได้รับแจ้งเป็นหนังสือจากสำนักงาน กสทช. หากผู้ให้บริการไม่ชดใช้ให้ถูกต้องครบถ้วนภายในระยะเวลาดังกล่าว ให้สำนักงาน กสทช. มีสิทธิที่จะหักเอาจากจำนวนเงินค่าจ้างของผู้ให้บริการ หรือบังคับจากหลักประกันการปฏิบัติตามสัญญาได้ทันที และหากค่าปรับ ค่าเสียหาย หรือค่าใช้จ่ายที่บังคับจากเงินค่าจ้าง หรือหลักประกันการปฏิบัติตามสัญญาแล้ว ยังไม่เพียงพอผู้ให้บริการยินยอมชำระส่วนที่เหลือที่ยังขาดอยู่จนครบถ้วนตามจำนวนค่าปรับ ค่าเสียหาย หรือค่าใช้จ่ายนั้น ภายในกำหนด ๗ วัน นับถัดจากวันที่ได้รับแจ้งเป็นหนังสือจากสำนักงาน กสทช.

๑๑.๕ ผู้ให้บริการจะต้องจัดส่งบุคลากรเข้ามาปฏิบัติงานให้ครบถ้วนตามที่ได้เสนอไว้กับสำนักงาน กสทช. และจะต้องมาปฏิบัติงานตามเวลาที่กำหนดไว้ในแผนปฏิบัติงานของบุคลากร และห้ามเปลี่ยนแปลงบุคลากรดังกล่าวตลอดระยะเวลาดำเนินงาน เว้นแต่มีเหตุจำเป็นอันไม่อาจหลีกเลี่ยงได้จะต้องจัดหาบุคลากรที่มีคุณสมบัติเท่าเทียมกันหรือสูงกว่ามาทดแทน ทั้งนี้ การทดแทนบุคลากรดังกล่าวจะต้องได้รับการยินยอมจากสำนักงาน กสทช. ก่อน

๑๑.๖ สำหรับบุคลากรในข้อ ๔.๕.๑ – ๔.๕.๔ ในกรณีที่ผู้ให้บริการจะเปลี่ยนแปลง และสำนักงาน กสทช. เห็นว่ามีเหตุผลอันสมควร ผู้ให้บริการจะต้องเสนอข้อมูลประวัติบุคลากรและประสบการณ์ของบุคลากรที่ขอเปลี่ยนนั้นต่อสำนักงาน โดยจะต้องมีคุณสมบัติ ความเหมาะสม และความรู้ ความสามารถ เทียบเท่าได้กับบุคลากรผู้ที่จะขอเปลี่ยนแปลง โดยก่อนที่จะให้เริ่มปฏิบัติงานของตนจะต้องมีการทดสอบหรือตรวจสอบการปฏิบัติงานภายในกำหนดเวลาที่สำนักงานเห็นสมควรและหากสำนักงาน กสทช. ทดสอบหรือตรวจสอบการปฏิบัติงานแล้วเห็นว่าบุคลากรดังกล่าว สามารถปฏิบัติงานได้โดยมีความสามารถไม่ด้อยกว่าบุคลากรที่จะเปลี่ยนแปลง สำนักงาน กสทช. ก็จะยินยอมให้มีการเปลี่ยนแปลงบุคลากรตามที่ผู้ให้บริการเสนอมาก็ได้

.....

ภาคผนวก ๑
คุณสมบัติของผู้ยื่นข้อเสนอ

---

๑. มีความสามารถตามกฎหมาย

๒. ไม่เป็นบุคคลล้มละลาย

๓. ไม่อยู่ระหว่างเลิกกิจการ

๔. ไม่เป็นบุคคลซึ่งอยู่ระหว่างถูกระงับการยื่นข้อเสนอหรือทำสัญญากับหน่วยงานของรัฐไว้ชั่วคราว เนื่องจากเป็นผู้ที่ไม่ผ่านเกณฑ์การประเมินผลการปฏิบัติงานของผู้ประกอบการตามระเบียบที่รัฐมนตรีว่าการกระทรวงการคลังกำหนดตามที่ประกาศเผยแพร่ในระบบเครือข่ายสารสนเทศของกรมบัญชีกลาง

๕. ไม่เป็นบุคคลซึ่งถูกระบุชื่อไว้ในบัญชีรายชื่อผู้ทิ้งงานและได้แจ้งเวียนชื่อให้เป็นผู้ทิ้งงานของหน่วยงานของรัฐในระบบเครือข่ายสารสนเทศของกรมบัญชีกลาง ซึ่งรวมถึงนิติบุคคลที่ผู้ทิ้งงานเป็นหุ้นส่วน ผู้จัดการ กรรมการผู้จัดการ ผู้บริหาร ผู้มีอำนาจในการดำเนินงานในกิจการของนิติบุคคลนั้นด้วย

๖. มีคุณสมบัติและไม่มีลักษณะต้องห้ามตามที่คณะกรรมการนโยบายการจัดซื้อจัดจ้างและการบริหารพัสดุภาครัฐกำหนดในราชกิจจานุเบกษา

๗. เป็นบุคคลธรรมดาหรือนิติบุคคลผู้มีอาชีพรับจ้างงานที่ประกวดราคาอิเล็กทรอนิกส์ดังกล่าว

๘. ไม่เป็นผู้มีผลประโยชน์ร่วมกันกับผู้ยื่นข้อเสนอรายอื่นที่เข้ายื่นข้อเสนอให้แก่สำนักงาน กสทช. ณ วันประกาศประกวดราคาอิเล็กทรอนิกส์ หรือไม่เป็นผู้กระทำการอันเป็นการขัดขวางการแข่งขันอย่างเป็นธรรมในการประกวดราคาอิเล็กทรอนิกส์ครั้งนี้

๙. ไม่เป็นผู้ได้รับเอกสิทธิ์หรือความคุ้มกัน ซึ่งอาจปฏิเสธไม่ยอมขึ้นศาลไทย เว้นแต่รัฐบาลของผู้ยื่นข้อเสนอได้มีคำสั่งให้สละเอกสิทธิ์และความคุ้มกันเช่นว่านั้น

๑๐. ผู้ยื่นข้อเสนอต้องลงทะเบียนที่มีข้อมูลถูกต้องครบถ้วนในระบบจัดซื้อจัดจ้างภาครัฐด้วยอิเล็กทรอนิกส์ (Electronic Government Procurement: e - GP) ของกรมบัญชีกลาง

๑๑. ผู้ยื่นข้อเสนอต้องมีมูลค่าสุทธิของกิจการ ดังนี้

(๑) กรณีเป็นนิติบุคคลที่จัดตั้งขึ้นตามกฎหมายไทยซึ่งได้จดทะเบียนเกินกว่า ๑ ปี ต้องมีมูลค่าสุทธิของกิจการ จากผลต่างระหว่างสินทรัพย์สุทธิหักด้วยหนี้สินสุทธิที่ปรากฏในงบแสดงฐานะการเงินที่มีการตรวจรับรองแล้ว ซึ่งจะต้องแสดงค่าเป็นบวก ๑ ปีสุดท้ายก่อนวันยื่นข้อเสนอ

(๒) กรณีผู้ยื่นข้อเสนอเป็นนิติบุคคลที่ตั้งขึ้นตามกฎหมายไทย ซึ่งยังไม่มีการรายงานงบแสดงฐานะการเงินกับกรมพัฒนาธุรกิจการค้า ต้องมีทุนจดทะเบียนที่เรียกชำระมูลค่าหุ้นแล้ว ณ วันที่ยื่นข้อเสนอไม่น้อยกว่า ๑,๐๐๐,๐๐๐.๐๐ บาท (หนึ่งล้านบาทถ้วน)

(๓) กรณีที่ผู้ยื่นข้อเสนอไม่มีมูลค่าสุทธิของกิจการหรือทุนจดทะเบียน หรือมีแต่ไม่เพียงพอ ผู้ยื่นข้อเสนอต้องมีวงเงินสินเชื่อที่ธนาคารภายในประเทศ หรือบริษัทเงินทุนหรือบริษัทเงินทุนหลักทรัพย์ที่ได้รับอนุญาตให้ประกอบกิจการเงินทุนเพื่อการพาณิชย์ และประกอบธุรกิจค้าประกันตามประกาศของธนาคารแห่งประเทศไทย ตามรายชื่อบริษัทเงินทุนที่ธนาคารแห่งประเทศไทยแจ้งเวียนให้ทราบ โดยมียอดเงินรวมของวงเงินสินเชื่อไม่น้อยกว่า ๖๖๓,๗๒๕.๐๐ บาท คิดเป็น ๑ ใน ๔ ของมูลค่าโครงการหรือรายการที่ยื่นเสนอในแต่ละครั้ง ซึ่งสำนักงานใหญ่รับรองหรือที่สำนักงานสาขารับรอง (กรณีได้รับมอบอำนาจจากสำนักงานใหญ่) ออกให้แก่ผู้ยื่นข้อเสนอนับถึงวันยื่นข้อเสนอไม่เกิน ๙๐ วัน

(๔) กรณีผู้ยื่นข้อเสนอเป็นบุคคลธรรมดาจะต้องแสดงหนังสือรับรองบัญชีเงินฝากไม่เกิน ๙๐ วัน ก่อนวันยื่นข้อเสนอ โดยต้องมีเงินฝากคงเหลือในบัญชีธนาคารเป็นมูลค่าไม่น้อยกว่า ๖๖๓,๗๒๕.๐๐ บาท คิดเป็น ๑ ใน ๔ ของมูลค่างบประมาณของโครงการหรือรายการที่ยื่นข้อเสนอในแต่ละครั้ง และหากเป็นผู้ชนะการจัดซื้อจัดจ้างหรือเป็นผู้ได้รับการคัดเลือกจะต้องแสดงหนังสือรับรองบัญชีเงินฝากที่มีมูลค่าดังกล่าวอีกครั้งหนึ่งในวันลงนามในสัญญา

คุณสมบัติในข้อนี้ ยกเว้นกรณีที่ผู้ยื่นข้อเสนอเป็นหน่วยงานของรัฐ หรือนิติบุคคลที่จัดตั้งขึ้นตามกฎหมายไทยที่อยู่ระหว่างการฟื้นฟูกิจการตามพระราชบัญญัติล้มละลาย (ฉบับที่ ๑๐) พ.ศ. ๒๕๖๑

๑๒. ผู้ยื่นข้อเสนอที่ยื่นข้อเสนอในรูปแบบของ "กิจการร่วมค้า" ต้องมีคุณสมบัติดังนี้

กิจการร่วมค้าที่ยื่นข้อเสนอ ผู้เข้าร่วมค้าทุกรายจะต้องมีคุณสมบัติครบถ้วนตามเงื่อนไขที่กำหนดไว้ในเอกสารเชิญชวน เว้นแต่ในกรณีกิจการร่วมค้าที่มีข้อตกลงระหว่างผู้เข้าร่วมค้ากำหนดให้ผู้เข้าร่วมค้ารายใดรายหนึ่งเป็นผู้เข้าร่วมค้าหลัก กิจการร่วมค้านั้นสามารถใช้ผลงานของผู้เข้าร่วมค้าหลักรายเดียว เป็นผลงานของกิจการร่วมค้าที่ยื่นข้อเสนอ

กรณีที่ข้อตกลงระหว่างผู้เข้าร่วมค้ากำหนดให้ผู้เข้าร่วมค้ารายใดรายหนึ่งเป็นผู้เข้าร่วมค้าหลักข้อตกลงดังกล่าวจะต้องมีการกำหนดสัดส่วนหน้าที่ และความรับผิดชอบในปริมาณงาน สิ่งของ หรือมูลค่าตามสัญญามากกว่าผู้เข้าร่วมค้ารายอื่นทุกราย

ทั้งนี้ กิจการร่วมค้า หมายถึง “กิจการที่มีข้อตกลงระหว่างผู้เข้าร่วมค้าเป็นลายลักษณ์อักษรว่าจะดำเนินการร่วมกันเป็นทางการค้าหรือหากำไรระหว่างบริษัทกับบริษัท บริษัทกับห้างหุ้นส่วนนิติบุคคล ห้างหุ้นส่วนนิติบุคคลกับห้างหุ้นส่วนนิติบุคคล หรือระหว่างบริษัทและ/หรือห้างหุ้นส่วนนิติบุคคลกับบุคคลธรรมดา คณะบุคคลที่มิใช่นิติบุคคล ห้างหุ้นส่วนสามัญ นิติบุคคลอื่น หรือนิติบุคคลที่ตั้งขึ้นตามกฎหมายของต่างประเทศ โดยข้อตกลงนั้นอาจกำหนดให้มีผู้เข้าร่วมค้าหลักก็ได้”

แบบหนังสือรับรองวงเงินสินเชื่อ

เลขที่..... วันที่.....

เรื่อง รับรองวงเงินสินเชื่อ

ตามที่.....(ชื่อผู้ประกอบการ นิติบุคคล/บุคคลธรรมดา).....เลขประจำตัวผู้เสียภาษีอากร/เลขประจำตัวประชาชนเลขที่.....จะขอเข้ารับการขึ้นทะเบียนเป็นผู้ประกอบการงานจ้างควบคุมงานก่อสร้างโครงการก่อสร้างที่ทำการสำนักงาน กสทช. เขต ๒๑ พร้อมอาคารประกอบ ซึ่งตามหลักเกณฑ์และวิธีการคัดเลือกเป็นผู้ประกอบการงานจ้างควบคุมงานก่อสร้างโครงการก่อสร้างที่ทำการสำนักงาน กสทช. เขต ๒๑ พร้อมอาคารประกอบ กำหนดให้ผู้ยื่นคำขอต้องเสนอหนังสือรับรองวงเงินสินเชื่อ/จะเข้ายื่นข้อเสนอกับหน่วยงานของรัฐ ซึ่งเงื่อนไขการยื่นข้อเสนอกรณีที่ผู้ยื่นข้อเสนอไม่มีมูลค่าสิทธิ ของกิจการหรือทุนจดทะเบียน หรือมีแต่ไม่เพียงพอ ที่จะเข้ายื่นข้อเสนอ ผู้ยื่นข้อเสนอต้องขอวงเงินสินเชื่อ จากธนาคาร โดยต้องมีวงเงินสินเชื่อ ๑ ใน ๔ ของมูลค่า งบประมาณของโครงการหรือรายการที่ยื่นข้อเสนอในแต่ละครั้ง จึงมีความประสงค์ให้ธนาคาร..... (ชื่อธนาคาร).....รับรองวงเงินสินเชื่อเพื่อประกอบการพิจารณาด้วย นั้น

.....(ชื่อธนาคาร).....ขอรับรองว่า.....(ชื่อผู้ประกอบการ นิติบุคคล/บุคคลธรรมดา).....มีวงเงินทุนหมุนเวียนในวงเงินไม่ต่ำกว่า..... บาท (.....จำนวนเงินเป็นอักษร.....) และยินดีให้วงเงินสินเชื่อภายในวงเงิน..... บาท (.....จำนวนเงินเป็นอักษร.....)

ขอแสดงความนับถือ

.....

.....(ชื่อผู้ลงนาม).....

.....(ชื่อธนาคาร).....

แบบหนังสือรับรองวงเงินสินเชื่ออิเล็กทรอนิกส์

เลขที่..... วันที่.....

เรื่อง รับรองวงเงินสินเชื่อ

ตามที่.....(ชื่อผู้ประกอบการ นิติบุคคล/บุคคลธรรมดา).....เลขประจำตัวผู้เสียภาษีอากร/เลขประจำตัวประชาชน เลขที่.....จะขอเข้ารับการขึ้นทะเบียนเป็นผู้ประกอบการงานจ้างควบคุมงานก่อสร้างโครงการก่อสร้างที่ทำการสำนักงาน กสทช. เขต ๒๑ พร้อมอาคารประกอบ ซึ่งตามหลักเกณฑ์และวิธีการคัดเลือกเป็นผู้ประกอบการงานจ้างควบคุมงานก่อสร้างโครงการก่อสร้างที่ทำการสำนักงาน กสทช. เขต ๒๑ พร้อมอาคารประกอบ กำหนดให้ผู้ยื่นคำขอต้องเสนอหนังสือรับรองวงเงินสินเชื่อ/จะเข้ายื่นข้อเสนอกับหน่วยงานของรัฐซึ่งเงื่อนไขการยื่นข้อเสนอกรณีที่ผู้ยื่นข้อเสนอไม่มีมูลค่าสิทธิของกิจการหรือทุนจดทะเบียน หรือมีแต่ไม่เพียงพอที่จะเข้ายื่นข้อเสนอ ผู้ยื่นข้อเสนอต้องขอวงเงินสินเชื่อจากธนาคาร โดยต้องมีวงเงินสินเชื่อ ๑ ใน ๔ ของมูลค่างบประมาณของโครงการหรือรายการที่ยื่นข้อเสนอในแต่ละครั้ง จึงมีความประสงค์ให้ธนาคาร.....(ชื่อธนาคาร).....รับรองวงเงินสินเชื่อ เพื่อประกอบการพิจารณาด้วย นั้น

.....(ชื่อธนาคาร).....ขอรับรองว่า.....(ชื่อผู้ประกอบการ นิติบุคคล/บุคคลธรรมดา)..... ..มีวงเงินทุนหมุนเวียน ในวงเงินไม่ต่ำกว่า ..... บาท (.....จำนวนเงินเป็นอักษร.....) และยินดีให้วงเงินสินเชื่อภายในวงเงิน ..... บาท (.....จำนวนเงินเป็นอักษร.....)

ขอแสดงความนับถือ

..... (ชื่อธนาคาร).....

** เอกสารฉบับนี้จัดพิมพ์โดยระบบอิเล็กทรอนิกส์ **

ภาคผนวก ๒
การกำหนดเกณฑ์การพิจารณาคัดเลือกข้อเสนอ

๑. แนวทางการพิจารณาให้คะแนนด้านคุณภาพของข้อเสนอของผู้ให้บริการ โดยมีเกณฑ์การพิจารณาให้คะแนนด้านคุณภาพ ดังนี้

เกณฑ์การพิจารณาให้คะแนน	ระดับคะแนน
ผลงานและประสบการณ์ของผู้ให้บริการ (น้ำหนักร้อยละ ๓๐) (๑๐๐ คะแนน)	
๑.๑ ผลงานเชิงคุณภาพ (๖๐ คะแนน)	
พิจารณาจากลักษณะของผลงานที่เป็นประเภทเดียวกันหรือใกล้เคียงกับลักษณะของผลงาน และมีมูลค่าไม่น้อยกว่าที่กำหนดตามคุณสมบัติของผู้ยื่นข้อเสนอ โดยให้คะแนนเชิงคุณภาพมูลค่าของผลงาน ดังนี้	
ผลงานที่เสนอสอดคล้องหรือใกล้เคียงกับลักษณะงานตามขอบเขตของงานจ้างและวัตถุประสงค์ของงานจ้าง และมีวงเงินค่าการก่อสร้างมูลค่ามากกว่า ๓๐,๐๐๐,๐๐๐ บาท	๑๐๐ คะแนน
ผลงานที่เสนอสอดคล้องหรือใกล้เคียงกับลักษณะงานตามขอบเขตของงานจ้างและวัตถุประสงค์ของงานจ้าง และมีวงเงินค่าการก่อสร้างมูลค่ามากกว่า ๒๐,๐๐๐,๐๐๐ - ๓๐,๐๐๐,๐๐๐ บาท	๙๐ คะแนน
ผลงานที่เสนอสอดคล้องหรือใกล้เคียงกับลักษณะงานตามขอบเขตของงานจ้างและวัตถุประสงค์ของงานจ้าง และมีวงเงินค่าการก่อสร้างมูลค่าน้อยกว่า ๒๐,๐๐๐,๐๐๐ บาท	๘๐ คะแนน

เกณฑ์การพิจารณาให้คะแนน	ระดับคะแนน
๑.๒ ผลงานเชิงปริมาณ (๔๐ คะแนน)	
พิจารณาจากลักษณะของผลงานที่เป็นประเภทเดียวกันหรือใกล้เคียงกับลักษณะของผลงาน และมีมูลค่าไม่น้อยกว่าที่กำหนดตามคุณสมบัติของผู้ยื่นข้อเสนอ โดยให้คะแนนเชิงปริมาณของผลงาน ดังนี้	
ผลงานที่เสนอสอดคล้องหรือใกล้เคียงกับลักษณะงานตามขอบเขตของงานจ้างและวัตถุประสงค์ของงานจ้าง จำนวนมากกว่า ๒ ผลงาน	๑๐๐ คะแนน
ผลงานที่เสนอสอดคล้องหรือใกล้เคียงกับลักษณะงานตามขอบเขตของงานจ้างและวัตถุประสงค์ของงานจ้าง จำนวน ๒ ผลงาน	๙๐ คะแนน
ผลงานที่เสนอสอดคล้องหรือใกล้เคียงกับลักษณะงานตามขอบเขตของงานจ้างและวัตถุประสงค์ของงานจ้าง จำนวน ๑ ผลงาน	๘๐ คะแนน

๒. วิธีปฏิบัติงานและควบคุมงานก่อสร้างโครงการ (น้ำหนักร้อยละ ๔๐) (๑๐๐ คะแนน)

๑) วิธีการบริหารงาน นำเสนอแนวทางในการบริหารงานของผู้รับจ้าง โดยให้ผู้ยื่นข้อเสนอนำเสนอรายการ (ร้อยละ ๓๐) ดังนี้

เกณฑ์การพิจารณาให้คะแนน	ระดับคะแนน	วิธีการประเมิน
๑.๑ การแบ่งการดำเนินงานเป็นกลุ่มงานอย่างมีประสิทธิภาพ	๓๐ คะแนน	ผู้ประเมินจะพิจารณาจากเอกสารที่ผู้ยื่นข้อเสนอยื่นมา โดยจัดทำเป็นรูปแบบเอกสารขนาดกระดาษ A๔ และผู้ประเมินจะให้คะแนนตามรายการที่ผู้ยื่นข้อเสนอนำเอกสารยื่นมา เช่น ผู้ยื่นข้อเสนอนำเอกสารตามข้อ (๑.๑) (๑.๒) (๑.๓) และ (๑.๔) มายื่นให้กับหน่วยงานของรัฐกรณีนี้ ผู้ยื่นข้อเสนอจะได้คะแนน ๙๐ คะแนน
๑.๒ โครงสร้างองค์กรของบุคลากรของผู้รับจ้าง	๒๐ คะแนน	
๑.๓ หน้าที่รับผิดชอบของบุคลากรหลัก	๒๐ คะแนน	
๑.๔ รายละเอียดการทำงานของบุคลากรหลัก	๒๐ คะแนน	
๑.๕ รายละเอียดการทำงานของบุคลากรสนับสนุน	๑๐ คะแนน	

๒) วิธีปฏิบัติงานตามขอบเขตของงาน โดยนำเสนอแนวคิด แผนงาน และวิธีการปฏิบัติที่สอดคล้องกับขอบเขตของงาน พร้อมกำหนดระยะเวลาที่เหมาะสม (ร้อยละ ๑๐)

เกณฑ์การพิจารณาให้คะแนน	ระดับคะแนน	วิธีการประเมิน
๒.๑ แสดงรายละเอียดแนวคิด แผนงาน และวิธีการปฏิบัติสอดคล้องกับขอบเขตของงานตรงประเด็นได้อย่างชัดเจนและครบถ้วน	๑๐๐ คะแนน	ผู้ประเมินจะพิจารณาจากเอกสารที่ผู้ยื่นข้อเสนอยื่นมา โดยอาจจัดทำแผนการดำเนินงาน เช่น Flowchart การดำเนินงาน หลักการแนวคิดในการดำเนินงานตามขอบเขตของงาน โดยจัดทำเป็นรูปแบบเอกสารขนาดกระดาษ A๔
๒.๒ แสดงรายละเอียดแนวคิด แผนงาน และวิธีการปฏิบัติสอดคล้องกับขอบเขตของงานตรงประเด็น	๘๐ คะแนน	
๒.๓ แสดงรายละเอียดแนวคิด แผนงาน และวิธีการปฏิบัติสอดคล้องกับขอบเขตของงานตรงประเด็นเพียงบางส่วน	๕๐ คะแนน	
๒.๔ แสดงรายละเอียดแนวคิด แผนงาน และวิธีการปฏิบัติไม่สอดคล้องกับขอบเขตของงานหรือไม่มีข้อมูล	๐ คะแนน	

๓. คุณสมบัติและจำนวนบุคลากรที่ร่วมงาน (น้ำหนักร้อยละ ๓๐)

<table>
<tr><td colspan="8">คุณสมบัติและจำนวนบุคลากรที่ร่วมงาน (น้ำหนักร้อยละ ๓๐)
โดยผู้ยื่นข้อเสนอจะต้องแสดงรายละเอียดคุณวุฒิการศึกษา ความเชี่ยวชาญหรือประสบการณ์ของบุคลากรหลัก และประกาศนียบัตรตามขอบเขตงาน พร้อมแสดงเอกสารหลักฐาน โดยมีคะแนนรวมทั้งสิ้น ๑๐๐ คะแนน ซึ่งผู้ประเมินจะให้คะแนนแก่บุคลากรของผู้ยื่นข้อเสนอทั้ง ๕ คน ดังนี้</td></tr>
<tr><td>เกณฑ์การให้คะแนน</td><td colspan="7">ระดับคะแนน</td></tr>
<tr><td rowspan="3">๑.หัวหน้าโครงการ
หัวโครงการจะต้องมีประสบการณ์ทำงานและวุฒิการศึกษาซึ่งเป็นเป็นสาขาวิชาเดียวกันกับที่กำหนดตามข้อ ๔.๕.๑</td><td colspan="7">คะแนนเต็ม ๓๕ คะแนน</td></tr>
<tr><td colspan="3">ด้านประสบการณ์ (๒๐ คะแนน)</td><td colspan="2">ด้านวุฒิการศึกษา (๑๐ คะแนน)</td><td colspan="2">ใบประกอบวิชาชีพ (๑๐ คะแนน)</td></tr>
<tr><td>มากกว่า ๑๕ ปี</td><td>มากกว่า ๑๐ ปี</td><td>๑๐ ปี</td><td>มากกว่าปริญญาตรี</td><td>ปริญญาตรี</td><td>มากกว่าระดับสามัญขึ้นไป</td><td>ระดับสามัญ</td></tr>
<tr><td>๒๐ คะแนน</td><td>๑๘ คะแนน</td><td>๑๖ คะแนน</td><td>๑๐ คะแนน</td><td>๘ คะแนน</td><td>๑๐ คะแนน</td><td>๘ คะแนน</td></tr>
<tr><td rowspan="3">๒. สถาปนิกโครงการ
สถาปนิกโครงการจะต้องมีประสบการณ์ทำงานและวุฒิการศึกษาซึ่งเป็นเป็นสาขาวิชาเดียวกันกับที่กำหนดตามข้อ ๔.๕.๒</td><td colspan="7">คะแนนเต็ม ๒๕ คะแนน</td></tr>
<tr><td colspan="3">ด้านประสบการณ์ (๑๕ คะแนน)</td><td colspan="2">ด้านวุฒิการศึกษา (๕ คะแนน)</td><td colspan="2">ใบประกอบวิชาชีพ (๕ คะแนน)</td></tr>
<tr><td>มากกว่า ๑๐ ปี</td><td>มากกว่า ๕ ปี</td><td>๕ ปี</td><td>มากกว่าปริญญาตรี</td><td>ปริญญาตรี</td><td>มากกว่าระดับภาคีขึ้นไป</td><td>ระดับภาคี</td></tr>
<tr><td>๑๕ คะแนน</td><td>๑๓.๕ คะแนน</td><td>๑๒ คะแนน</td><td>๕ คะแนน</td><td>๔ คะแนน</td><td>๕ คะแนน</td><td>๔ คะแนน</td></tr>
</table>

คุณสมบัติและจำนวนบุคลากรที่ร่วมงาน (น้ำหนักร้อยละ ๓๐)
โดยผู้ยื่นข้อเสนอจะต้องแสดงรายละเอียดคุณวุฒิการศึกษา ความเชี่ยวชาญหรือประสบการณ์ของบุคลากรหลัก และประกาศนียบัตรตามขอบเขตงาน พร้อมแสดงเอกสารหลักฐาน โดยมีคะแนนรวมทั้งสิ้น ๑๐๐ คะแนน ซึ่งผู้ประเมินจะให้คะแนนแก่บุคลากรของผู้ยื่นข้อเสนอทั้ง ๕ คน ดังนี้

เกณฑ์การให้คะแนน	ระดับคะแนน				
๓. วิศวกรโยธา วิศวกรโยธาโครงการจะต้องมีประสบการณ์ทำงานและวุฒิการศึกษาซึ่งเป็นเป็นสาขาวิชาเดียวกันกับที่กำหนดตามข้อ ๔.๕.๓	คะแนนเต็ม ๑๕ คะแนน				
	ด้านประสบการณ์ (๑๐ คะแนน)			ด้านวุฒิการศึกษา (๕ คะแนน)	
	มากกว่า ๑๐ ปี	มากกว่า ๕ ปี	๕ ปี	มากกว่าปริญญาตรี	ปริญญาตรี
	๑๐ คะแนน	๙ คะแนน	๘ คะแนน	๕ คะแนน	๔ คะแนน
๔. วิศวกรไฟฟ้า วิศวกรไฟฟ้าโครงการจะต้องมีประสบการณ์ทำงานและวุฒิการศึกษาซึ่งเป็นเป็นสาขาวิชาเดียวกันกับที่กำหนดตามข้อ ๔.๕.๔	คะแนนเต็ม ๑๕ คะแนน				
	ด้านประสบการณ์ (๑๐ คะแนน)			ด้านวุฒิการศึกษา (๕ คะแนน)	
	มากกว่า ๑๐ ปี	มากกว่า ๕ ปี	๕ ปี	มากกว่าปริญญาตรี	ปริญญาตรี
	๑๐ คะแนน	๙ คะแนน	๘ คะแนน	๕ คะแนน	๔ คะแนน
๕. ช่างเทคนิค/โฟร์แมน ช่างเทคนิค/โฟร์แทนโครงการจะต้องมีประสบการณ์ทำงานและวุฒิการศึกษาซึ่งเป็นเป็นสาขาวิชาเดียวกันกับที่กำหนดตามข้อ ๔.๕.๕	คะแนนเต็ม ๑๐ คะแนน				
	ด้านประสบการณ์ (๑๐ คะแนน)			ใบประกาศนียบัตรวิชาชีพ (๕ คะแนน)	
	มากกว่า ๑๐ ปี	มากกว่า ๕ ปี	๕ ปี	มากกว่าใบประกาศนียบัตรวิชาชีพขั้นสูง	ใบประกาศนียบัตรวิชาชีพขั้นสูง
	๑๐ คะแนน	๙ คะแนน	๘ คะแนน	๕ คะแนน	๔ คะแนน

ใบเสนองานจ้างควบคุมงานก่อสร้าง

เรียน .....(ระบุตำแหน่งหัวหน้าหน่วยงานของรัฐ).....

๑. ข้าพเจ้า.....(ระบุชื่อบริษัท/ห้าง).....สำนักงานใหญ่ตั้งอยู่เลขที่.....
ถนน .....ตำบล/แขวง.....อำเภอ/เขต .....
จังหวัด.....โทรศัพท์.....โดย .....ผู้ลงนามข้างท้ายนี้
(ในกรณีที่ผู้รับจ้างเป็นบุคคลธรรมดาให้ใช้ข้อความว่า ข้าพเจ้า.....(ระบุชื่อบุคคลธรรมดา).....
อยู่บ้านเลขที่ .....ถนน.....ตำบล/แขวง.....
อำเภอ/เขต จังหวัด ผู้ถือบัตรประจำตัวประชาชนเลขที่ โทรศัพท์) ได้พิจารณาเงื่อนไขต่างๆ ในเอกสารการจ้างควบคุมงานก่อสร้างด้วยวิธีประกาศเชิญชวนทั่วไปและเอกสารเพิ่มเติม (ถ้ามี) เลขที่.....โดยตลอดและยอมรับข้อกำหนดและเงื่อนไขนั้นแล้ว รวมทั้งรับรองว่า ข้าพเจ้าเป็นผู้มีคุณสมบัติครบถ้วนตามที่กำหนดและไม่เป็นผู้ทิ้งงานของหน่วยงานของรัฐ

๒. ข้าพเจ้าขอเสนอที่จะทำงานจ้างควบคุมงานก่อสร้าง..... ....ตามข้อกำหนดเงื่อนไขรายละเอียดแห่งเอกสารการจ้างควบคุมงานก่อสร้างโดยวิธีประกาศเชิญชวนทั่วไป ตามราคาดังที่ระบุไว้ในใบเสนองานจ้างนี้ เป็นเงินทั้งสิ้น.....บาท (..... .....) ซึ่งได้รวมภาษีมูลค่าเพิ่มตลอดจนภาษีอากรอื่นๆ และค่าใช้จ่ายทั้งปวงไว้แล้ว

๓. ข้าพเจ้าจะยืนคำเสนอนี้เป็นระยะเวลา.....วัน ตั้งแต่วันยื่นข้อเสนอ และ.....[๑] อาจรับคำเสนอนี้ ณ เวลาใดก็ได้ก่อนที่จะครบกำหนดระยะเวลาดังกล่าว หรือระยะเวลาที่ได้ยืดออกไปตามเหตุผลอันสมควรที่.....[๑] ร้องขอ

๔. ข้าพเจ้ารับรองว่าจะส่งมอบงานตามเงื่อนไขที่เอกสารการควบคุมงานก่อสร้างด้วยวิธีประกาศเชิญชวนทั่วไปกำหนดไว้

๔. ในกรณีที่ข้าพเจ้าได้รับการพิจารณาให้เป็นผู้ได้รับการคัดเลือก ข้าพเจ้ารับรองที่จะ

๔.๑ ทำสัญญาตามแบบสัญญาจ้างออกแบบและควบคุมงานก่อสร้างแนบท้ายเอกสารการงานจ้างควบคุมงานก่อสร้าง หรือตามที่สำนักงานอัยการสูงสุดได้แก้ไขเพิ่มเติมแล้ว กับ .....[๑] ภายในวันนับถัดจากวันที่ได้รับหนังสือให้ไปทำสัญญา

๔.๒ มอบหลักประกันการปฏิบัติตามสัญญา ตามที่ระบุไว้ในข้อ ๖ ของเอกสารการจ้างควบคุมงานก่อสร้างด้วยวิธีประกาศเชิญชวนทั่วไป ให้แก่.....[๑] ขณะที่ได้ลงนามในสัญญาเป็นจำนวนร้อยละ.....ของราคาตามสัญญาที่ได้ระบุไว้ในใบเสนอราคานี้ เพื่อเป็นหลักประกันการปฏิบัติตามสัญญาโดยถูกต้องและครบถ้วน

หากข้าพเจ้าไม่ปฏิบัติให้ครบถ้วนตามที่ระบุไว้ในข้อ ๔.๑ และ/หรือข้อ ๔.๒ ดังกล่าวข้างต้น ข้าพเจ้ายอมชดใช้ค่าเสียหายใดๆ ที่อาจมีแก่.....[๑] และ.....[๑] มีสิทธิจะให้ผู้ให้บริการจ้างควบคุมงานก่อสร้างรายอื่นเป็นผู้ได้รับการคัดเลือก หรือ.....[๑] อาจดำเนินการจัดจ้างควบคุมใหม่ก็ได้

๕. ข้าพเจ้ายอมรับว่า.....[๑] ไม่มีความผูกพันที่จะรับคำเสนอนี้ หรือใบเสนองานจ้างควบคุมงานก่อสร้างใด รวมทั้งไม่ต้องรับผิดชอบในค่าใช้จ่ายใดๆ อันอาจเกิดขึ้นในการที่ข้าพเจ้าได้เข้าเสนอราคาครั้งนี้

(ลงชื่อ).....ผู้ยื่นข้อเสนอ
(.....)
ตำแหน่ง
บริษัท ..... จำกัด

แบบสัญญา
สัญญาจ้างออกแบบและควบคุมงานก่อสร้าง

สัญญาเลขที่.....(๑).....

สัญญาฉบับนี้ทำขึ้น ณ .....
ตำบล/แขวง.....อำเภอ/เขต.....
จังหวัด..... เมื่อวันที่ ..... เดือน ..... พ.ศ. .....
ระหว่าง..... (๒) .....
โดย..... (๓) .....
ซึ่งต่อไปในสัญญานี้เรียกว่า “ผู้ว่าจ้าง” ฝ่ายหนึ่ง กับ ..... (๔ ก) .....
ซึ่งจดทะเบียนเป็นนิติบุคคล ณ .....
มีสำนักงานใหญ่อยู่เลขที่.....ถนน.....ตำบล/แขวง.....
อำเภอ/เขต.....จังหวัด.....โดย.....
ผู้มีอำนาจลงนามผูกพันนิติบุคคลปรากฏตามหนังสือรับรองของสำนักงานทะเบียนหุ้นส่วนบริษัท.....
ลงวันที่..... (๕) (และหนังสือมอบอำนาจลงวันที่.....) แนบท้ายสัญญานี้
(๖) (*ในกรณีที่ผู้ให้บริการเป็นบุคคลธรรมดาให้ใช้ข้อความว่า* กับ ..... (๔ ข) .....
อยู่บ้านเลขที่ .....ถนน.....ตำบล/แขวง.....
อำเภอ/เขต.....จังหวัด..... ผู้ถือบัตรประจำตัวประชาชน
เลขที่..... ดังปรากฏตามสำเนาบัตรประจำตัวประชาชนแนบท้ายสัญญานี้) ซึ่งต่อไปในสัญญานี้
เรียกว่า “ผู้ให้บริการ” อีกฝ่ายหนึ่ง

ทั้งสองฝ่ายได้ตกลงทำสัญญากันมีข้อความดังต่อไปนี้

ภาค ก. การออกแบบ

ข้อ ๑ ข้อตกลงว่าจ้างงานออกแบบ

๑.๑ ผู้ว่าจ้างตกลงจ้างและผู้ให้บริการตกลงรับจ้างออกแบบ.....(ชื่อโครงการ
และรายละเอียดที่สำคัญทุกรายการ).....
.....
.....
ตามข้อกำหนดและเงื่อนไขแห่งสัญญานี้รวมทั้งเอกสารแนบท้ายสัญญาผนวก ..... โดยผู้ให้บริการจะต้อง
ปฏิบัติงานให้เป็นไปตามหลักวิชาการและมาตรฐานวิชาชีพทางด้านสถาปัตยกรรมและวิศวกรรม และบทบัญญัติ
แห่งกฎหมายที่เกี่ยวข้อง

๑.๒ ผู้ให้บริการจะต้องเริ่มลงมือทำงานภายในวันที่ ..... เดือน ..... พ.ศ. .....
และจะต้องดำเนินการออกแบบตามสัญญานี้ให้แล้วเสร็จภายในวันที่ ..... เดือน ..... พ.ศ. .....

ข้อ ๒ เอกสารอันเป็นส่วนหนึ่งของสัญญา

เอกสารแนบท้ายสัญญาดังต่อไปนี้ ให้ถือเป็นส่วนหนึ่งของสัญญานี้

๒.๑ ผนวก ๑ .....(.....)..... จำนวน.....(.....) หน้า

๒.๒ ผนวก ๒ .....(.....)..... จำนวน.....(.....) หน้า

.....ฯลฯ.....

ความใดในเอกสารแนบท้ายสัญญาที่ขัดหรือแย้งกับข้อความในสัญญานี้ ให้ใช้ข้อความในสัญญานี้บังคับ และในกรณีที่เอกสารแนบท้ายสัญญาขัดแย้งกันเอง ผู้ให้บริการจะต้องปฏิบัติตามคำวินิจฉัยของผู้ว่าจ้าง คำวินิจฉัยของผู้ว่าจ้างให้ถือเป็นที่สุด และผู้ให้บริการไม่มีสิทธิเรียกร้องค่าจ้าง ค่าเสียหาย หรือค่าใช้จ่ายใดๆ เพิ่มเติมจากผู้ว่าจ้างทั้งสิ้น

ข้อ ๓ ค่าจ้างงานออกแบบและการจ่ายเงิน

๓.๑ ผู้ว่าจ้างและผู้ให้บริการ ได้ตกลงราคาค่าจ้างงานออกแบบตามสัญญานี้ เป็นจำนวนเงินทั้งสิ้น.....บาท (.....) ซึ่งได้รวมภาษีมูลค่าเพิ่มเป็นเงินจำนวน.....บาท (.....) ตลอดจนภาษีอากรอื่นๆ และค่าใช้จ่ายทั้งปวงด้วยแล้ว

๓.๒ ผู้ว่าจ้างตกลงจ่ายค่าจ้างให้แก่ผู้ให้บริการเป็นงวดๆ ดังนี้

งวดที่ ๑ จำนวนร้อยละ.....(.....) ของค่าจ้างงานออกแบบตามข้อ ๓.๑ เป็นเงิน..... บาท (.....) จะจ่ายให้เมื่อ.....และคณะกรรมการตรวจรับพัสดุได้พิจารณาแล้วเห็นว่าครบถ้วนถูกต้องและตรวจรับเรียบร้อยแล้ว

งวดที่ ๒ จำนวนร้อยละ.....(.....) ของค่าจ้างงานออกแบบตามข้อ ๓.๑ เป็นเงิน..... บาท (.....) จะจ่ายให้เมื่อ.....และคณะกรรมการตรวจรับพัสดุได้พิจารณาแล้วเห็นว่าครบถ้วนถูกต้องและตรวจรับเรียบร้อยแล้ว

งวดที่ ๓ จำนวนร้อยละ.....(.....) ของค่าจ้างงานออกแบบตามข้อ ๓.๑ เป็นเงิน..... บาท (.....) จะจ่ายให้เมื่อ.....และคณะกรรมการตรวจรับพัสดุได้พิจารณาแล้วเห็นว่าครบถ้วนถูกต้องและตรวจรับเรียบร้อยแล้ว

.....ฯลฯ.....

งวดสุดท้าย เป็นจำนวนเงิน.....บาท (.....) จะจ่ายให้เมื่อผู้ว่าจ้างได้รับมอบงานออกแบบจากผู้ให้บริการครบบริบูรณ์และคณะกรรมการตรวจรับพัสดุได้พิจารณาแล้วเห็นว่าครบถ้วนถูกต้องและตรวจรับเรียบร้อยตามสัญญาแล้ว

(๗) การจ่ายเงินตามเงื่อนไขแห่งสัญญานี้ ผู้ว่าจ้างจะโอนเงินเข้าบัญชีเงินฝากธนาคารของผู้ให้บริการ ชื่อธนาคาร.....สาขา.....ชื่อบัญชี.....เลขที่บัญชี..... ทั้งนี้ ผู้ให้บริการตกลงเป็นผู้รับภาระเงินค่าธรรมเนียมหรือค่าบริการอื่นใดเกี่ยวกับการโอน รวมทั้งค่าใช้จ่ายอื่นใด (ถ้ามี) ที่ธนาคารเรียกเก็บและยินยอมให้มีการหักเงินดังกล่าวจากจำนวนเงินโอนในงวดนั้นๆ *(ความในวรรคนี้ใช้สำหรับกรณีที่หน่วยงานของรัฐจะจ่ายเงินตรงให้แก่ผู้ให้บริการ (ระบบ Direct Payment) โดยการโอนเงินเข้าบัญชีเงินฝากธนาคารของผู้ให้บริการ ตามแนวทางที่กระทรวงการคลังหรือหน่วยงานของรัฐเจ้าของงบประมาณเป็นผู้กำหนดแล้วแต่กรณี)*

ข้อ ๔ หน้าที่ของผู้ให้บริการงานออกแบบ

๔.๑ ผู้ให้บริการจะต้องส่งมอบผลงาน พร้อมทั้งแบบและรายละเอียดประกอบแบบจำนวน.....(.....) ชุด ให้แก่ผู้ว่าจ้างในวันส่งมอบงานตามสัญญา

๔.๒ ผู้ว่าจ้างเป็นเจ้าของลิขสิทธิ์ในผลงานที่ผู้ให้บริการได้ออกแบบตามสัญญานี้แต่เพียงฝ่ายเดียว และผู้ให้บริการจะนำผลงาน และ/หรือรายละเอียดของงานตามสัญญานี้ ไม่ว่าทั้งหมดหรือบางส่วนไปใช้หรือเผยแพร่ในกิจการอื่น นอกเหนือจากที่ได้ระบุไว้ในสัญญานี้ไม่ได้ เว้นแต่ได้รับอนุญาตเป็นหนังสือจากผู้ว่าจ้างก่อน

ผู้ให้บริการจะต้องรับผิดชอบต่อการละเมิดบทบัญญัติแห่งกฎหมาย หรือลิขสิทธิ์ หรือสิทธิในทรัพย์สินทางปัญญาอื่น รวมถึงสิทธิใดๆ ต่อบุคคลภายนอกเนื่องจากการปฏิบัติงานตามสัญญานี้โดยสิ้นเชิง

๔.๓ ในกรณีที่ผลงานของผู้ให้บริการบกพร่องอันเนื่องมาจากผู้ให้บริการมิได้ดำเนินการให้ถูกต้องตามหลักวิชาการและมาตรฐานวิชาชีพทางสถาปัตยกรรม วิศวกรรม หรือวิชาการอื่น และ/หรือบทบัญญัติแห่งกฎหมายที่เกี่ยวข้อง หรือไม่เป็นไปตามความประสงค์ของผู้ว่าจ้าง ผู้ให้บริการต้องรีบทำการแก้ไขให้เป็นที่เรียบร้อยโดยไม่คิดค่าจ้าง ค่าเสียหาย หรือค่าใช้จ่ายใดๆ จากผู้ว่าจ้างอีก ถ้าผู้ให้บริการหลีกเลี่ยงหรือบิดพลิ้วไม่รีบจัดการแก้ไขให้เป็นที่เรียบร้อยในกำหนดเวลาที่ผู้ว่าจ้างแจ้งเป็นหนังสือ ผู้ว่าจ้างมีสิทธิจ้างผู้ให้บริการรายอื่นทำการแทน โดยผู้ให้บริการจะต้องรับผิดชอบจ่ายเงินค่าจ้างหรือค่าใช้จ่ายใดๆ ในการนี้แทนผู้ว่าจ้างโดยสิ้นเชิง

ถ้ามีความเสียหายเกิดขึ้นจากงานตามสัญญานี้อันเนื่องมาจากการที่ผู้ให้บริการได้ออกแบบงานไม่ถูกต้องตามหลักวิชาการและมาตรฐานวิชาชีพทางสถาปัตยกรรม วิศวกรรม หรือวิชาการอื่น และ/หรือบทบัญญัติแห่งกฎหมายที่เกี่ยวข้อง ผู้ให้บริการจะต้องรีบทำการแก้ไขความเสียหายดังกล่าว ภายในเวลาที่ผู้ว่าจ้างกำหนดให้ ถ้าผู้ให้บริการไม่สามารถแก้ไขได้ ผู้ให้บริการจะต้องชดใช้ค่าเสียหายที่เกิดขึ้นโดยสิ้นเชิง ซึ่งรวมทั้งความเสียหายที่เกิดขึ้นโดยตรง และโดยส่วนที่เกี่ยวเนื่องกับความเสียหายที่เกิดขึ้นจากงานตามสัญญานี้ด้วย

๔.๔ หากผู้ให้บริการมิได้ลงมือทำงานภายในกำหนดเวลา หรือไม่สามารถทำงานให้แล้วเสร็จตามกำหนดเวลา หรือมีเหตุให้ผู้ว่าจ้างเชื่อได้ว่าผู้ให้บริการไม่สามารถทำงานให้แล้วเสร็จภายในกำหนดเวลา หรือล่วงเลยกำหนดเวลาแล้วเสร็จไปแล้ว หรือผู้ให้บริการทำผิดสัญญาข้อใดข้อหนึ่ง หรือตกเป็นผู้ล้มละลาย หรือขาดคุณสมบัติการเป็นผู้ให้บริการตามกฎหมายหรือระเบียบกระทรวงการคลังว่าด้วยการจัดซื้อจัดจ้างและการบริหารพัสดุภาครัฐ ผู้ว่าจ้างมีสิทธิบอกเลิกสัญญาได้ และเมื่อบอกเลิกสัญญาแล้ว ผู้ว่าจ้างมีสิทธิบังคับจากหลักประกันการปฏิบัติตามสัญญาทั้งหมดหรือแต่บางส่วนได้ทันที และมีสิทธิเรียกค่าเสียหายอื่น (ถ้ามี) จากผู้ให้บริการด้วย

๔.๕ ระหว่างดำเนินการออกแบบตามสัญญาภาค ก. ผู้ว่าจ้างอาจขอให้ผู้ให้บริการเปลี่ยนแปลงแก้ไขรายละเอียดเล็กน้อยในส่วนที่ไม่กระทบต่อโครงสร้างที่สำคัญ และเป็นไปตามมาตรฐานงานก่อสร้างที่ผู้ให้บริการได้ส่งมอบตามงวดงานในสัญญาแล้ว โดยไม่คิดค่าใช้จ่ายเพิ่มอีก

๔.๖ ผู้ให้บริการจะต้องไม่มีผลประโยชน์หรือส่วนได้เสียใดๆ กับผู้รับจ้างในงานก่อสร้างที่ผู้ให้บริการได้ออกแบบตามสัญญานี้ หรือมีความสัมพันธ์เกี่ยวข้องกับผู้รับจ้าง ไม่ว่าโดยตรงหรือโดยอ้อม และจะต้องไม่ร่วมกับผู้รับจ้างกระทำการหรืองดเว้นกระทำการอย่างใดอย่างหนึ่งอันอาจเป็นเหตุให้ผู้ว่าจ้างได้รับความเสียหาย

๔.๗ กรณีที่ผู้ให้บริการทำงานไม่แล้วเสร็จตามเวลาที่กำหนดในข้อ ๑ ผู้ให้บริการจะต้องเสียค่าปรับให้แก่ผู้ว่าจ้างเป็นรายวัน ในอัตราร้อยละ.....(.....) ของวงเงินค่าจ้างตามข้อ ๓ นับถัดจากวันครบกำหนดในข้อ ๑ จนถึงวันที่ผู้ให้บริการปฏิบัติตามสัญญาถูกต้องครบถ้วน

ภาค ข. การควบคุมงาน

ข้อ ๕ ข้อตกลงว่าจ้างงานควบคุมงานก่อสร้าง

๕.๑ ผู้ว่าจ้างตกลงจ้างและผู้ให้บริการตกลงรับจ้างควบคุมงานก่อสร้าง.....(ชื่อโครงการและรายละเอียดที่สำคัญทุกรายการ).....
.....
.....
.....
ตามข้อกำหนดและเงื่อนไขแห่งสัญญานี้รวมทั้งเอกสารแนบท้ายสัญญา ทั้งนี้ ผู้ให้บริการจะเป็นผู้ควบคุมงานก่อสร้างแทนผู้ว่าจ้างตามสัญญาจ้างก่อสร้าง..... ซึ่งต่อไปในสัญญานี้จะเรียกว่า “สัญญาจ้างก่อสร้าง” ระหว่างผู้ว่าจ้างกับผู้รับจ้างก่อสร้าง ซึ่งต่อไปในสัญญานี้จะเรียกว่า “ผู้รับจ้าง”

๕.๒ ผู้ให้บริการจะต้องควบคุมงานให้เป็นไปตามสัญญาจ้างก่อสร้างและถูกต้องตามหลักวิชาการและมาตรฐานวิชาชีพทางด้านสถาปัตยกรรมและวิศวกรรมและบทบัญญัติแห่งกฎหมายที่เกี่ยวข้อง และจะต้องรับผิดชอบต่อผู้ว่าจ้างจนกว่างานตามสัญญาจ้างก่อสร้างจะแล้วเสร็จตามแบบและรายละเอียดประกอบแบบในภาค ก. ของสัญญานี้

ข้อ ๖ ค่าจ้างควบคุมงานก่อสร้างและการจ่ายเงิน

ผู้ว่าจ้างและผู้ให้บริการได้ตกลงราคาค่าจ้างควบคุมงานตามสัญญานี้ เป็นจำนวนเงินทั้งสิ้น.....บาท (.....) ซึ่งได้รวมภาษีมูลค่าเพิ่มเป็นเงินจำนวน.....บาท (.....) ตลอดจนภาษีอากรอื่นๆ และค่าใช้จ่ายทั้งปวงด้วยแล้ว โดยผู้ว่าจ้างจะแบ่งจ่ายค่าจ้างให้แก่ผู้ให้บริการเป็นรายเดือน เดือนละเท่าๆ กัน ตามอายุสัญญาจ้างก่อสร้างเป็นเงินเดือนละ.....บาท (.....) โดยจะจ่ายให้เมื่อผู้ให้บริการได้ควบคุมงาน และทำรายงานการควบคุมงานและผลงานตามโครงการในเดือนนั้นๆ เสนอต่อผู้ว่าจ้างและคณะกรรมการตรวจรับพัสดุได้พิจารณาแล้วเห็นว่าครบถ้วนถูกต้องและตรวจรับเรียบร้อยแล้ว

(๘) การจ่ายเงินตามเงื่อนไขแห่งสัญญานี้ ผู้ว่าจ้างจะโอนเงินเข้าบัญชีเงินฝากธนาคารของผู้ให้บริการ ชื่อธนาคาร.....สาขา.....ชื่อบัญชี..... ทั้งนี้ ผู้ให้บริการตกลงเป็นผู้รับภาระเงินค่าธรรมเนียมหรือค่าบริการอื่นใดเกี่ยวกับการโอน รวมทั้งค่าใช้จ่ายอื่นใด (ถ้ามี) ที่ธนาคารเรียกเก็บและยินยอมให้มีการหักเงินดังกล่าวจากจำนวนเงินโอนในงวดนั้นๆ *(ความในวรรคนี้ใช้สำหรับกรณีที่หน่วยงานของรัฐจะจ่ายเงินตรงให้แก่ผู้ให้บริการ (ระบบ Direct Payment) โดยการโอนเงินเข้าบัญชีเงินฝากธนาคารของผู้ให้บริการ ตามแนวทางที่กระทรวงการคลังหรือหน่วยงานของรัฐเจ้าของงบประมาณเป็นผู้กำหนดแล้วแต่กรณี)*

ข้อ ๗ หน้าที่ของผู้ให้บริการงานควบคุมงานก่อสร้าง

๗.๑ ผู้ให้บริการจะต้องจัดให้มีบุคลากรผู้ควบคุมงานที่มีความรู้และความชำนาญงานมาปฏิบัติงานให้เหมาะสมกับสภาพการควบคุมงานตามสัญญาจ้างก่อสร้างและให้สอดคล้องกับแผนการทำงานของผู้ให้บริการที่ปรากฏในเอกสารแนบท้ายสัญญาผนวก.....

ผู้ให้บริการจะต้องส่งรายชื่อบุคลากรผู้ควบคุมงาน ให้ผู้ว่าจ้างให้ความเห็นชอบเป็นหนังสือ และในกรณีที่บุคลากรผู้ควบคุมงานคนใดคนหนึ่งไม่สามารถปฏิบัติงานตามความในวรรคหนึ่ง ผู้ให้บริการจะต้องเสนอชื่อบุคลากรผู้ควบคุมงานที่มีความรู้ความชำนาญที่เหมาะสมปฏิบัติงานแทน และผู้ที่ปฏิบัติงานแทนในกรณีดังกล่าวจะต้องได้รับความยินยอมเป็นหนังสือจากผู้ว่าจ้าง

๗.๒ ในกรณีที่ผู้ว่าจ้างพิจารณาเห็นว่า การดำเนินงานของบุคลากรผู้ควบคุมงานจะเกิดความเสียหายแก่งานตามสัญญาจ้างก่อสร้างไม่ว่าในกรณีใดก็ตาม ผู้ว่าจ้างมีสิทธิที่จะให้ผู้ให้บริการเปลี่ยนบุคลากรผู้ควบคุมงานบางคน หรือทั้งหมดนั้นได้ และผู้ให้บริการต้องดำเนินการตามความประสงค์ของผู้ว่าจ้างโดยเร็ว

การเปลี่ยนบุคลากรผู้ควบคุมงานตามความในวรรคหนึ่ง ผู้ให้บริการจะต้องเสนอรายชื่อบุคลากรผู้ควบคุมงานที่จะปฏิบัติงานแทนนั้นต่อผู้ว่าจ้างเพื่อพิจารณาให้ความเห็นชอบก่อน

๗.๓ ถ้าปรากฏว่าผู้รับจ้างไม่ปฏิบัติให้เป็นไปตามรายละเอียดที่ระบุไว้ในสัญญาจ้างก่อสร้าง เป็นหน้าที่ของผู้ให้บริการที่จะต้องสั่งให้ผู้รับจ้างดำเนินการแก้ไขเปลี่ยนแปลงให้ถูกต้องตามรายละเอียดดังกล่าว

ในกรณีที่ต้องแก้ไขปรับปรุงแบบหรือรายการที่กำหนดเนื่องจากมีความจำเป็นทางด้านสถาปัตยกรรม และ/หรือวิศวกรรมเพื่อให้เหมาะสมกับสภาพข้อเท็จจริงและสิ่งแวดล้อม ซึ่งมิฉะนั้นจะเกิดความเสียหายได้ หรือเพื่อให้เป็นไปตามบทบัญญัติแห่งกฎหมายที่เกี่ยวข้อง ผู้ให้บริการมีอำนาจสั่งระงับการดำเนินงานของผู้รับจ้างไว้ก่อน หรือในกรณีเร่งด่วนอาจสั่งการแก้ไขได้ตามความจำเป็น และเมื่อได้ดำเนินการ

ไปแล้วจะต้องทำหนังสือรายงานให้ผู้ว่าจ้างทราบโดยเร็วที่สุด อย่างไรก็ตาม ในกรณีที่จะทำให้ผู้ว่าจ้างต้องรับภาระการเงินเพิ่มขึ้นแล้ว ผู้ให้บริการต้องได้รับความเห็นชอบเป็นหนังสือจากผู้ว่าจ้างก่อน

๗.๔ ในกรณีที่สัญญาจ้างก่อสร้างต้องเลิกไปหรืองานตามสัญญาจ้างก่อสร้างระงับลงชั่วคราวด้วยเหตุใดๆ ก็ตาม ผู้ว่าจ้างมีสิทธิปฏิบัติการอย่างใดอย่างหนึ่ง ดังนี้

(๑) งดจ่ายเงินค่าจ้างควบคุมงานให้แก่ผู้ให้บริการตลอดระยะเวลาที่สัญญาจ้างก่อสร้างต้องเลิกไปหรืองานตามสัญญาจ้างก่อสร้างระงับลงชั่วคราว แต่จะจ่ายเงินค่าจ้างให้แก่ผู้ให้บริการเมื่องานตามสัญญาจ้างก่อสร้างนั้นได้ดำเนินการต่อไป ไม่ว่าจะโดยผู้รับจ้างรายเดิมหรือผู้รับจ้างรายอื่น

(๒) บอกเลิกสัญญาจ้างควบคุมงานฉบับนี้ได้ทันที โดยผู้ว่าจ้างจะจ่ายเงินค่าจ้างตามสัดส่วนผลงานที่ผู้ให้บริการได้เข้าควบคุมงานจริงของเดือนนั้นให้แก่ผู้ให้บริการ

หากงานตามสัญญาจ้างก่อสร้างระงับลงชั่วคราวเกิน.....(.....) วัน หรือมีการบอกเลิกสัญญาจ้างก่อสร้าง และผู้ว่าจ้างไม่สามารถหาผู้รับจ้างรายใหม่ได้จนเกิน.....(.....) วัน นับถัดจากวันที่สัญญาจ้างก่อสร้างเลิกกัน ผู้ให้บริการมีสิทธิบอกเลิกสัญญานี้ได้ แต่ไม่มีสิทธิเรียกร้องค่าจ้าง ค่าขาดประโยชน์ ค่าเสียหายใดๆ จากผู้ว่าจ้าง

๗.๕ ในแต่ละเดือนผู้ให้บริการจะต้องทำรายงานผลงานและอุปสรรคของผู้รับจ้างที่ได้ปฏิบัติไปแล้วให้ผู้ว่าจ้างทราบ หากผู้รับจ้างไม่สามารถปฏิบัติงานแล้วเสร็จตามสัญญาจ้างก่อสร้างหรือไม่เป็นไปตามแผนงานที่กำหนดไว้ ผู้ให้บริการจะต้องรีบรายงานสรุปผลงานทั้งหมดและอุปสรรคที่เป็นเหตุทำให้การปฏิบัติงานของผู้รับจ้างไม่สามารถปฏิบัติงานแล้วเสร็จตามสัญญาจ้างก่อสร้างหรือไม่เป็นไปตามแผนงานที่กำหนดไว้เสนอต่อผู้ว่าจ้างภายใน.....(.....) วัน นับถัดจากวันที่ทราบถึงเหตุดังกล่าว

๗.๖ การควบคุมงานตามสัญญานี้ ผู้ให้บริการมีหน้าที่ ดังนี้

(๑) จะต้องดำเนินการควบคุมงานตั้งแต่วันที่ผู้รับจ้างเริ่มปฏิบัติงานจนกว่างานตามสัญญาจ้างก่อสร้างจะแล้วเสร็จตามสัญญา

(๒) จะต้องไม่ละเลย หรือละทิ้งหน้าที่การควบคุมงาน หรือกระทำการมิชอบในหน้าที่ของตน หรือก่อให้เกิดความเสียหาย หรือทำให้งานตามสัญญาจ้างก่อสร้างดำเนินไปโดยไม่สะดวกล่าช้า หรือเกิดความเสียหายแก่ผู้รับจ้าง

(๓) จะต้องไม่มีผลประโยชน์หรือส่วนได้เสียใดๆ ร่วมกับผู้รับจ้างหรือมีความสัมพันธ์เกี่ยวข้องกับผู้รับจ้างไม่ว่าโดยตรงหรือโดยอ้อม และจะไม่ร่วมกับผู้รับจ้างกระทำการหรืองดเว้นกระทำการอย่างใดอย่างหนึ่งอันอาจเป็นเหตุให้ผู้ว่าจ้างได้รับความเสียหาย

๗.๗ หากผู้ให้บริการมิได้ลงมือทำงานภายในกำหนดเวลา หรือผู้ให้บริการทำผิดสัญญาข้อใดข้อหนึ่ง หรือตกเป็นผู้ล้มละลาย หรือขาดคุณสมบัติการเป็นผู้ให้บริการตามกฎหมายหรือระเบียบกระทรวงการคลังว่าด้วยการจัดซื้อจัดจ้างและการบริหารพัสดุภาครัฐ ผู้ว่าจ้างมีสิทธิบอกเลิกสัญญาได้ และเมื่อบอกเลิกสัญญาแล้ว ผู้ว่าจ้างมีสิทธิริบหรือบังคับจากหลักประกันการปฏิบัติตามสัญญาทั้งหมดหรือแต่บางส่วนได้ทันที และมีสิทธิเรียกค่าเสียหายอื่น (ถ้ามี) จากผู้ให้บริการด้วย

๗.๘ ในกรณีที่มีความเสียหายเกิดขึ้นแก่งานตามสัญญาจ้างก่อสร้าง อันเนื่องมาจากการกระทำของผู้ให้บริการ ไม่ว่าโดยการละเลยต่อหน้าที่ หรือมิได้ใช้ความรู้ที่เหมาะสมกับการควบคุมงานหรือวิชาชีพ หรือมิได้ควบคุมตรวจสอบให้ผู้รับจ้างดำเนินการดังกล่าวก็ตาม ผู้ให้บริการต้องรีบหาทางแก้ไขให้เรียบร้อยด้วยค่าใช้จ่ายของผู้ให้บริการเอง และถ้าผู้ให้บริการหลีกเลี่ยงหรือบิดพลิ้วไม่แก้ไขให้เป็นที่เรียบร้อยในเวลาที่ผู้ว่าจ้างกำหนดให้ผู้ว่าจ้างมีสิทธิว่าจ้างผู้อื่นดำเนินการแทน โดยผู้ให้บริการจะต้องชดใช้ค่าเสียหายเต็มจำนวนทั้งในส่วนที่เกิดขึ้นโดยตรง และในส่วนที่เกี่ยวเนื่องอันเกิดจากความเสียหายดังกล่าวนั้นด้วย

ข้อ ๘ ค่าจ้างงานควบคุมงานกรณีผู้รับจ้างปฏิบัติงานล่วงเลยกำหนดเวลา

ในกรณีที่ผู้รับจ้างปฏิบัติงานล่วงเลยกำหนด เวลาตามสัญญาจ้างก่อสร้าง เนื่องจากความผิดของผู้รับจ้าง ผู้ให้บริการจะได้รับค่าจ้างตามจำนวนวันที่ได้ปฏิบัติล่วงเลยกำหนดเวลานั้นต่อเมื่อผู้ว่าจ้างได้เรียกร้องเอาจากผู้รับจ้างมาจ่ายให้ผู้ให้บริการในอัตราวันละ.....บาท (.....)

ในกรณีที่ผู้รับจ้างได้ปฏิบัติงานล่วงเลยกำหนดเวลาตามสัญญาจ้างก่อสร้าง เนื่องจากเหตุที่มิได้เกิดจากความผิดของผู้รับจ้าง และมิได้เกิดจากความผิดของผู้ให้บริการ ผู้ให้บริการจะได้รับค่าจ้างตามจำนวนวันที่ปฏิบัติล่วงเลยกำหนดเวลานั้น ตามสัดส่วนผลงานที่ผู้ให้บริการได้เข้าควบคุมงานจริง แต่ไม่เกินกว่าอัตราค่าจ้างรายเดือนตามที่กำหนดในข้อ ๖

ภาค ค. ข้อกำหนดและเงื่อนไขทั่วไป

ข้อ ๙ การบังคับค่าปรับ ค่าเสียหาย และค่าใช้จ่ายของงานออกแบบและควบคุมงานก่อสร้าง

ในกรณีที่ผู้ให้บริการไม่ปฏิบัติตามสัญญาข้อใดข้อหนึ่งด้วยเหตุใดๆ ก็ตาม จนเป็นเหตุให้เกิดค่าปรับ ค่าเสียหาย หรือค่าใช้จ่ายแก่ผู้ว่าจ้าง ผู้ให้บริการต้องชดใช้ค่าปรับ ค่าเสียหาย หรือค่าใช้จ่ายดังกล่าวให้แก่ผู้ว่าจ้างโดยสิ้นเชิงภายในกำหนด.....(.....) วัน นับถัดจากวันที่ได้รับแจ้งเป็นหนังสือจากผู้ว่าจ้าง หากผู้ให้บริการไม่ชดใช้ให้ถูกต้องครบถ้วนภายในระยะเวลาดังกล่าว ให้ผู้ว่าจ้างมีสิทธิที่จะหักเอาจากจำนวนเงินค่าจ้างของผู้ให้บริการ หรือบังคับจากหลักประกันการปฏิบัติตามสัญญาได้ทันที

หากค่าปรับ ค่าเสียหาย หรือค่าใช้จ่ายที่บังคับจากเงินค่าจ้าง หรือหลักประกันการปฏิบัติตามสัญญาแล้วยังไม่เพียงพอ ผู้ให้บริการยินยอมชำระส่วนที่เหลือที่ยังขาดอยู่จนครบถ้วนตามจำนวนค่าปรับ ค่าเสียหาย หรือค่าใช้จ่ายนั้น ภายในกำหนด.....(.....) วัน นับถัดจากวันที่ได้รับแจ้งเป็นหนังสือจากผู้ว่าจ้าง

หากมีเงินค่าจ้างตามสัญญาที่หักไว้จ่ายเป็นค่าปรับ ค่าเสียหาย หรือค่าใช้จ่ายแล้วยังเหลืออยู่อีกเท่าใด ผู้ว่าจ้างจะคืนให้แก่ผู้ให้บริการทั้งหมด

ข้อ ๑๐ การงดหรือลดค่าปรับ หรือการขยายเวลาการปฏิบัติงานออกแบบและควบคุมงานก่อสร้าง

ในกรณีที่มีเหตุเกิดจากความผิดหรือความบกพร่องของผู้ว่าจ้างหรือเหตุสุดวิสัย หรือเกิดจากพฤติการณ์อันหนึ่งอันใดที่ผู้ให้บริการไม่ต้องรับผิดตามกฎหมาย หรือเหตุอื่นตามที่กำหนดในกฎกระทรวง ซึ่งออกตามความในกฎหมายว่าด้วยการจัดซื้อจัดจ้างและการบริหารพัสดุภาครัฐ ทำให้ผู้ให้บริการไม่สามารถทำงานให้แล้วเสร็จตามเงื่อนไขและกำหนดเวลาแห่งสัญญานี้ได้ ผู้ให้บริการจะต้องแจ้งเหตุหรือพฤติการณ์ดังกล่าวพร้อมหลักฐานเป็นหนังสือให้ผู้ว่าจ้างทราบ เพื่อของดหรือลดค่าปรับ หรือขยายเวลาทำงานออกไปภายใน ๑๕ (สิบห้า) วัน นับถัดจากวันที่เหตุนั้นสิ้นสุดลง หรือตามที่กำหนดในกฎกระทรวงดังกล่าว แล้วแต่กรณี

ถ้าผู้ให้บริการไม่ปฏิบัติให้เป็นไปตามความในวรรคหนึ่ง ให้ถือว่าผู้ให้บริการได้สละสิทธิเรียกร้องในการที่จะของดหรือลดค่าปรับ หรือขยายเวลาทำงานออกไปโดยไม่มีเงื่อนไขใดๆ ทั้งสิ้น เว้นแต่กรณีเหตุเกิดจากความผิดหรือความบกพร่องของฝ่ายผู้ว่าจ้างซึ่งมีหลักฐานชัดแจ้งหรือผู้ว่าจ้างทราบดีอยู่แล้วตั้งแต่ต้น

การงดหรือลดค่าปรับ หรือขยายกำหนดเวลาทำงานตามวรรคหนึ่ง อยู่ในดุลพินิจของผู้ว่าจ้างที่จะพิจารณาตามที่เห็นสมควร

ข้อ ๑๑ หลักประกันการปฏิบัติตามสัญญา

ในขณะทำสัญญานี้ผู้ให้บริการได้นำหลักประกันเป็น.....(๙)..... เป็นจำนวนเงิน.....บาท (.....) ซึ่งเท่ากับร้อยละ.....(๑๐).....(.....) ของราคาค่าจ้างตามข้อ ๓.๑ และข้อ ๖ รวมกันมามอบไว้แก่ผู้ว่าจ้างเพื่อเป็นหลักประกันการปฏิบัติตามสัญญานี้

(๑๑) กรณีผู้ให้บริการใช้หนังสือค้ำประกันมาเป็นหลักประกันการปฏิบัติตามสัญญา หนังสือค้ำประกันดังกล่าวจะต้องออกโดยธนาคารที่ประกอบกิจการในประเทศไทย หรือโดยบริษัทเงินทุนหรือบริษัทเงินทุนหลักทรัพย์ที่ได้รับอนุญาตให้ประกอบกิจการเงินทุนเพื่อการพาณิชย์และประกอบธุรกิจค้ำประกันตามประกาศของธนาคารแห่งประเทศไทย ตามรายชื่อบริษัทเงินทุนที่ธนาคารแห่งประเทศไทยแจ้งเวียนให้ทราบตามแบบที่คณะกรรมการนโยบายการจัดซื้อจัดจ้างและการบริหารพัสดุภาครัฐกำหนด หรืออาจเป็นหนังสือค้ำประกันอิเล็กทรอนิกส์ตามวิธีการที่กรมบัญชีกลางกำหนดก็ได้ และจะต้องมีอายุการค้ำประกันตลอดไปจนกว่าผู้ให้บริการพ้นข้อผูกพันตามสัญญานี้

หลักประกันจะต้องมีอายุครอบคลุมความรับผิดทั้งปวงของผู้ให้บริการตลอดอายุสัญญา ถ้าหลักประกันที่ผู้ให้บริการนำมามอบให้ดังกล่าวลดลงหรือเสื่อมค่าลง หรือมีอายุไม่ครอบคลุมถึงความรับผิดของผู้ให้บริการตลอดอายุสัญญา ไม่ว่าด้วยเหตุใดๆ ก็ตาม รวมถึงกรณีผู้ให้บริการส่งมอบงานออกแบบล่าช้าหรืองานก่อสร้างที่ผู้ให้บริการควบคุมงานแล้วเสร็จล่าช้าเป็นเหตุให้ระยะเวลาแล้วเสร็จเปลี่ยนแปลงไป ผู้ให้บริการต้องหาหลักประกันใหม่หรือหลักประกันเพิ่มเติมให้มีจำนวนครบถ้วนตามวรรคหนึ่งมามอบให้แก่ผู้ว่าจ้างภายใน.....(.....) วัน นับถัดจากวันที่ได้รับแจ้งเป็นหนังสือจากผู้ว่าจ้าง

เมื่อผู้ให้บริการได้ปฏิบัติงานออกแบบตามภาค ก. ของสัญญานี้เสร็จสิ้นสมบูรณ์แล้ว ผู้ให้บริการอาจขอคืนหลักประกันบางส่วนจำนวน.....บาท (.....) ซึ่งเท่ากับร้อยละ.....(.....) ของราคาค่าจ้างตามข้อ ๓ โดยผู้ว่าจ้างจะคืนหลักประกันในส่วนดังกล่าวให้แก่ผู้ให้บริการภายหลังจากหักค่าปรับ ค่าเสียหาย หรือค่าใช้จ่ายอันเนื่องมาจากการปฏิบัติงานออกแบบตามภาค ก. ได้แล้วเสร็จโดยปราศจากข้อพิพาท และมีหลักประกันส่วนที่เหลืออีกเป็นจำนวน.....บาท (.....) ซึ่งเท่ากับร้อยละ.....(.....) ของราคาค่าจ้างตามข้อ ๖ หลักประกันส่วนที่เหลือดังกล่าว ผู้ว่าจ้างจะคืนให้เมื่อผู้ให้บริการพ้นจากข้อผูกพันและความรับผิดทั้งปวงตามสัญญานี้แล้ว

ข้อ ๑๒ การจ้างช่วงงานออกแบบและควบคุมงานก่อสร้าง

ผู้ให้บริการจะต้องไม่เอางานทั้งหมดหรือแต่บางส่วนแห่งสัญญานี้ไปจ้างช่วงอีกทอดหนึ่ง เว้นแต่การจ้างช่วงงานแต่บางส่วนที่ได้รับอนุญาตเป็นหนังสือจากผู้ว่าจ้างก่อน การที่ผู้ว่าจ้างได้อนุญาตให้จ้างช่วงงานแต่บางส่วนดังกล่าวนั้น ไม่เป็นเหตุให้ผู้ให้บริการหลุดพ้นจากความรับผิดหรือพันธะหน้าที่ตามสัญญานี้ และผู้ให้บริการจะยังคงต้องรับผิดในความผิดและความประมาทเลินเล่อของผู้ให้บริการช่วง หรือของตัวแทนหรือลูกจ้างของผู้ให้บริการช่วงนั้นทุกประการ

กรณีผู้ให้บริการไปจ้างช่วงงานแต่บางส่วนโดยฝ่าฝืนความในวรรคหนึ่ง ผู้ให้บริการต้องชำระค่าปรับให้แก่ผู้ว่าจ้างเป็นจำนวนเงินในอัตราร้อยละ.....(๑๒).....(.....) ของวงเงินของงานที่จ้างช่วงตามสัญญา ทั้งนี้ ไม่ตัดสิทธิผู้ว่าจ้างในการบอกเลิกสัญญา

ข้อ ๑๓ การโอนสิทธิประโยชน์ของผู้ให้บริการงานออกแบบและควบคุมงานก่อสร้าง

ผู้ให้บริการจะต้องไม่โอนสิทธิประโยชน์ใดๆ ตามสัญญานี้ให้แก่ผู้อื่นโดยไม่ได้รับความยินยอมเป็นหนังสือจากผู้ว่าจ้างก่อน เว้นแต่การโอนสิทธิที่จะรับเงินค่าจ้างตามสัญญานี้

สัญญานี้ทำขึ้นสองฉบับ มีข้อความถูกต้องตรงกัน คู่สัญญาได้อ่านและเข้าใจข้อความโดยละเอียดตลอดแล้ว จึงได้ลงลายมือชื่อ พร้อมทั้งประทับตรา (ถ้ามี) ไว้เป็นสำคัญต่อหน้าพยาน และคู่สัญญาต่างยึดถือไว้ฝ่ายละหนึ่งฉบับ

(ลงชื่อ).....ผู้ว่าจ้าง
(.....)
(ลงชื่อ).....ผู้ให้บริการ
(.....)
(ลงชื่อ).....พยาน
(.....)
(ลงชื่อ).....พยาน
(.....)

วิธีปฏิบัติเกี่ยวกับสัญญาออกแบบและควบคุมงานก่อสร้าง

(๑) ให้ระบุเลขที่สัญญาในปีงบประมาณหนึ่งๆ ตามลำดับ

(๒) ให้ระบุชื่อของหน่วยงานของรัฐที่เป็นนิติบุคคล เช่น กรม ก. หรือรัฐวิสาหกิจ ข. เป็นต้น

(๓) ให้ระบุชื่อและตำแหน่งของหัวหน้าหน่วยงานของรัฐที่เป็นนิติบุคคลนั้น หรือผู้ที่ได้รับมอบอำนาจ เช่น นาย ก. อธิบดีกรม..... หรือ นาย ข. ผู้ได้รับมอบอำนาจจากอธิบดีกรม.....

(๔) ให้ระบุชื่อผู้ให้บริการ

ก. กรณีนิติบุคคล เช่น ห้างหุ้นส่วนสามัญจดทะเบียน ห้างหุ้นส่วนจำกัด บริษัทจำกัด

ข. กรณีบุคคลธรรมดา ให้ระบุชื่อและที่อยู่

(๕) เป็นข้อความหรือเงื่อนไขเพิ่มเติม ซึ่งหน่วยงานของรัฐผู้ทำสัญญาอาจเลือกใช้หรือตัดออกได้ตามข้อเท็จจริง

(๖) เป็นข้อความหรือเงื่อนไขเพิ่มเติม ซึ่งหน่วยงานของรัฐผู้ทำสัญญาอาจเลือกใช้หรือตัดออกได้ตามข้อเท็จจริง

(๗) เป็นข้อความหรือเงื่อนไขเพิ่มเติม ซึ่งหน่วยงานของรัฐผู้ทำสัญญาอาจเลือกใช้หรือตัดออกได้ตามข้อเท็จจริง

(๘) เป็นข้อความหรือเงื่อนไขเพิ่มเติม ซึ่งหน่วยงานของรัฐผู้ทำสัญญาอาจเลือกใช้หรือตัดออกได้ตามข้อเท็จจริง

(๙) “หลักประกัน” หมายถึง หลักประกันที่ผู้ให้บริการนำมามอบไว้แก่หน่วยงานของรัฐ เมื่อลงนามในสัญญา เพื่อเป็นการประกันความเสียหายที่อาจจะเกิดขึ้นจากการปฏิบัติตามสัญญา ดังนี้

(๑) เงินสด

(๒) เช็คหรือดราฟท์ที่ธนาคารเซ็นสั่งจ่าย ซึ่งเป็นเช็คหรือดราฟท์ลงวันที่ที่ใช้เช็คหรือดราฟท์นั้นชำระต่อเจ้าหน้าที่ หรือก่อนวันนั้นไม่เกิน ๓ วันทำการ

(๓) หนังสือค้ำประกันของธนาคารภายในประเทศตามตัวอย่างที่คณะกรรมการนโยบายกำหนด โดยอาจเป็นหนังสือค้ำประกันอิเล็กทรอนิกส์ตามวิธีการที่กรมบัญชีกลางกำหนดก็ได้

(๔) หนังสือค้ำประกันของบริษัทเงินทุนหรือบริษัทเงินทุนหลักทรัพย์ที่ได้รับอนุญาตให้ประกอบกิจการเงินทุนเพื่อการพาณิชย์และประกอบธุรกิจค้ำประกันตามประกาศของธนาคารแห่งประเทศไทย ตามรายชื่อบริษัทเงินทุนที่ธนาคารแห่งประเทศไทยแจ้งเวียนให้ทราบ โดยอนุโลมให้ใช้ตามตัวอย่างหนังสือค้ำประกันของธนาคารที่คณะกรรมการนโยบายกำหนด

(๕) พันธบัตรรัฐบาลไทย

(๑๐) ให้กำหนดจำนวนเงินหลักประกันการปฏิบัติตามสัญญาตามระเบียบกระทรวงการคลังว่าด้วยการจัดซื้อจัดจ้างและการบริหารพัสดุภาครัฐ พ.ศ. ๒๕๖๐ ข้อ ๑๖๘

(๑๑) ให้กำหนดไว้ในกรณีผู้ให้บริการใช้หนังสือค้ำประกันมาเป็นหลักประกันการปฏิบัติตามสัญญา

(๑๒) อัตราค่าปรับตามสัญญาข้อ ๑๒ กรณีผู้รับจ้างไปจ้างช่วงบางส่วนโดยไม่ได้รับอนุญาตจากผู้ว่าจ้าง ต้องกำหนดค่าปรับเป็นจำนวนเงินไม่น้อยกว่าร้อยละสิบของวงเงินของงานที่จ้างช่วงตามสัญญา

แบบหนังสือค้ำประกัน

(หลักประกันสัญญาจ้าง)

เลขที่..... วันที่.....

ข้าพเจ้า.....(ชื่อธนาคาร).....สำนักงานตั้งอยู่เลขที่.....ถนน.....ตำบล/แขวง..... อำเภอ/เขต.....จังหวัด.....โดย.....ผู้มีอำนาจลงนามผูกพันธนาคาร ขอทำหนังสือค้ำประกันฉบับนี้ไว้ต่อ.....(ชื่อส่วนราชการผู้ว่าจ้าง).....ซึ่งต่อไปนี้เรียกว่า "ผู้ว่าจ้าง" ดังมีข้อความต่อไปนี้

๑. ตามที่.....(ชื่อผู้รับจ้าง).....ซึ่งต่อไปนี้เรียกว่า "ผู้รับจ้าง" ได้ทำสัญญาจ้าง.....กับผู้ว่าจ้าง ตามสัญญาเลขที่.....ลงวันที่.....ซึ่งผู้รับจ้างต้องวางหลักประกันการปฏิบัติตามสัญญาต่อผู้ว่าจ้าง เป็นจำนวนเงิน.....บาท (.....) ซึ่งเท่ากับร้อยละ..... (.....) ของมูลค่าทั้งหมดของสัญญา

ข้าพเจ้ายินยอมผูกพันตนโดยไม่มีเงื่อนไขที่จะค้ำประกันการชำระเงินให้ตามสิทธิเรียกร้องของผู้ว่าจ้าง จำนวนไม่เกิน.....บาท (.....) ในฐานะเป็นลูกหนี้ร่วม ในกรณีที่ผู้รับจ้างก่อให้เกิดความเสียหายใดๆ หรือต้องชำระค่าปรับ หรือค่าใช้จ่ายใดๆ หรือผู้รับจ้างมิได้ปฏิบัติตามภาระหน้าที่ใดๆ ที่กำหนดในสัญญาดังกล่าวข้างต้น ทั้งนี้ โดยผู้ว่าจ้างไม่จำเป็นต้องเรียกร้องให้ผู้รับจ้างชำระหนี้นั้นก่อน

๒. หนังสือค้ำประกันนี้มีผลใช้บังคับตั้งแต่วันทำสัญญาจ้างดังกล่าวข้างต้นจนถึงวันที่..... เดือน..... พ.ศ. ..... (ระบุวันที่ครบกำหนดสัญญารวมกับระยะเวลาการรับประกันความชำรุดบกพร่อง) และข้าพเจ้าจะไม่เพิกถอนการค้ำประกันภายในระยะเวลาที่กำหนดไว้

๓. หากผู้ว่าจ้างได้ขยายระยะเวลาให้แก่ผู้รับจ้าง ให้ถือว่าข้าพเจ้ายินยอมในกรณีนั้นๆ ด้วย โดยให้ขยายระยะเวลาค้ำประกันนี้ออกไปตลอดระยะเวลาที่ผู้ซื้อได้ขยายระยะเวลาให้แก่ผู้ขายดังกล่าวข้างต้น

ข้าพเจ้าได้ลงนามและประทับตราไว้ต่อหน้าพยานเป็นสำคัญ

ลงชื่อ.....ผู้ค้ำประกัน

(.....)

ตำแหน่ง.....

ลงชื่อ.....พยาน

(.....)

ลงชื่อ.....พยาน

(.....)

บทนิยาม

"ผู้เสนอราคาที่มีผลประโยชน์ร่วมกัน" หมายความว่า บุคคลธรรมดาหรือนิติบุคคลที่เข้าเสนอราคาขายในการประกวดราคาซื้อของกรม เป็นผู้มีส่วนได้เสียไม่ว่าโดยทางตรงหรือทางอ้อมในกิจการของบุคคลธรรมดาหรือนิติบุคคลอื่นที่เข้าเสนอราคาขายในการประกวดราคาซื้อของกรมในคราวเดียวกัน

การมีส่วนได้เสียไม่ว่าโดยทางตรงหรือทางอ้อมของบุคคลธรรมดาหรือนิติบุคคลดังกล่าวข้างต้น ได้แก่การที่บุคคลธรรมดาหรือนิติบุคคลดังกล่าวมีความสัมพันธ์กันในลักษณะดังต่อไปนี้

(๑) มีความสัมพันธ์กันในเชิงบริหาร โดยผู้จัดการ หุ้นส่วนผู้จัดการ กรรมการผู้จัดการ ผู้บริหาร หรือผู้มีอำนาจในการดำเนินงานในกิจการของบุคคลธรรมดาหรือของนิติบุคคลรายหนึ่งมีอำนาจหรือสามารถใช้อำนาจในการบริหารจัดการกิจการของบุคคลธรรมดาหรือของนิติบุคคลอีกรายหนึ่งหรือหลายราย มีอำนาจหรือสามารถใช้อำนาจในการบริหารจัดการกิจการของบุคคลธรรมดาหรือของนิติบุคคลอีกรายหนึ่งหรือหลายราย ที่เสนอราคาให้แก่กรมในการประกวดราคาซื้อครั้งนี้

(๒) มีความสัมพันธ์กันในเชิงทุน โดยผู้เป็นหุ้นส่วนในห้างหุ้นส่วนสามัญ หรือผู้เป็นหุ้นส่วนไม่จำกัดความรับผิดในห้างหุ้นส่วนจำกัด หรือผู้ถือหุ้นรายใหญ่ในบริษัทจำกัดหรือบริษัทมหาชนจำกัด เป็นหุ้นส่วนในห้างหุ้นส่วนสามัญหรือห้างหุ้นส่วนจำกัด หรือเป็นผู้ถือหุ้นรายใหญ่ในบริษัทจำกัดหรือบริษัทมหาชนจำกัด อีกรายหนึ่งหรือหลายรายที่เสนอราคาให้แก่กรมในการประกวดราคาซื้อครั้งนี้

คำว่า "ผู้ถือหุ้นรายใหญ่" ให้หมายความว่า ผู้ถือหุ้นซึ่งถือหุ้นเกินกว่าร้อยละยี่สิบห้าในกิจการนั้น หรือในอัตราอื่นตามที่คณะกรรมการว่าด้วยการพัสดุเห็นสมควรประกาศกำหนดสำหรับกิจการบางประเภทหรือบางขนาด

(๓) มีความสัมพันธ์กันในลักษณะไขว้กันระหว่าง (๑) และ (๒) โดยผู้จัดการ หุ้นส่วนผู้จัดการ กรรมการผู้จัดการ ผู้บริหาร หรือผู้มีอำนาจในการดำเนินงานในกิจการของบุคคลธรรมดาหรือของนิติบุคคลรายหนึ่ง เป็นหุ้นส่วนในห้างหุ้นส่วนสามัญหรือห้างหุ้นส่วนจำกัด หรือเป็นผู้ถือหุ้นรายใหญ่ในบริษัทจำกัดหรือบริษัทมหาชนจำกัด อีกรายหนึ่งหรือหลายรายที่เข้าเสนอราคาให้แก่กรมในการประกวดราคาซื้อครั้งนี้ หรือในนัยกลับกัน

การดำรงตำแหน่ง การเป็นหุ้นส่วน หรือเข้าถือหุ้นดังกล่าวข้างต้นของคู่สมรส หรือบุตรที่ยังไม่บรรลุนิติภาวะของบุคคลใน (๑) (๒) หรือ (๓) ให้ถือว่าเป็นการดำรงตำแหน่ง การเป็นหุ้นส่วนหรือการถือหุ้นของบุคคลดังกล่าว

ในกรณีบุคคลใดใช้ชื่อบุคคลอื่นเป็นผู้จัดการ หุ้นส่วนผู้จัดการ กรรมการผู้จัดการ ผู้บริหาร ผู้เป็นหุ้นส่วนหรือผู้ถือหุ้นโดยที่ตนเองเป็นผู้ใช้อำนาจในการบริหารที่แท้จริง หรือเป็นหุ้นส่วนหรือผู้ถือหุ้นที่แท้จริงของห้างหุ้นส่วน หรือบริษัทจำกัด หรือบริษัทมหาชนจำกัด แล้วแต่กรณี และห้างหุ้นส่วน หรือบริษัทจำกัดหรือบริษัทมหาชนจำกัดที่เกี่ยวข้อง ได้เสนอราคาให้แก่กรมในการประกวดราคาซื้อคราวเดียวกัน ให้ถือว่าผู้เสนอราคาหรือผู้เสนองานนั้นมีความสัมพันธ์กันตาม (๑) (๒) หรือ (๓) แล้วแต่กรณี

บทนิยาม

"การขัดขวางการแข่งขันราคาอย่างเป็นธรรม" หมายความว่า การที่ผู้เสนอราคารายหนึ่งหรือหลายรายกระทำการอย่างใด ๆ อันเป็นการขัดขวาง หรือเป็นอุปสรรค หรือไม่เปิดโอกาสให้มีการแข่งขันราคาอย่างเป็นธรรมในการเสนอราคาต่อกรม ไม่ว่าจะกระทำโดยการสมยอมกัน หรือโดยการให้ ขอให้หรือรับว่าจะให้ เรียก รับ หรือยอมจะรับเงินหรือทรัพย์สิน หรือประโยชน์อื่นใด หรือใช้กำลังประทุษร้าย หรือข่มขู่ว่าจะใช้กำลังประทุษร้าย หรือแสดงเอกสารอันเป็นเท็จ หรือกระทำการใดโดยทุจริต ทั้งนี้ โดยมีวัตถุประสงค์ที่จะแสวงหาประโยชน์ในระหว่างผู้เสนอราคาด้วยกัน หรือเพื่อให้ประโยชน์แก่ผู้เสนอราคารายหนึ่งรายใดเป็นผู้มีสิทธิทำสัญญากับกรม หรือเพื่อหลีกเลี่ยงการแข่งขันราคาอย่างเป็นธรรม หรือเพื่อให้เกิดความได้เปรียบกรมโดยมิใช่เป็นไปในทางประกอบธุรกิจปกติ

บัญชีเอกสารส่วนที่ ๑

❑ **๑. ในกรณีผู้ยื่นข้อเสนอเป็นนิติบุคคล**

❍ **(ก) ห้างหุ้นส่วนสามัญหรือห้างหุ้นส่วนจำกัด**

- สำเนาหนังสือรับรองการจดทะเบียนนิติบุคคล
  ไฟล์ข้อมูล.....ขนาดไฟล์..... จำนวน .....แผ่น
- บัญชีรายชื่อหุ้นส่วนผู้จัดการ
  ไฟล์ข้อมูล.....ขนาดไฟล์..... จำนวน .....แผ่น
- ผู้มีอำนาจควบคุม (ถ้ามี)
  ไฟล์ข้อมูล.....ขนาดไฟล์..... จำนวน .....แผ่น

❍ **(ข) บริษัทจำกัดหรือบริษัทมหาชนจำกัด**

- สำเนาหนังสือรับรองการจดทะเบียนนิติบุคคล
  ไฟล์ข้อมูล.....ขนาดไฟล์..... จำนวน .....แผ่น
- สำเนาหนังสือบริคณห์สนธิ
  ไฟล์ข้อมูล.....ขนาดไฟล์..... จำนวน .....แผ่น
- บัญชีรายชื่อกรรมการผู้จัดการ
  ไฟล์ข้อมูล.....ขนาดไฟล์..... จำนวน .....แผ่น

บัญชีผู้ถือหุ้นรายใหญ่ (ถ้ามี)

❍ ไม่มีผู้ถือหุ้นรายใหญ่

❍ มีผู้ถือหุ้นรายใหญ่
  ไฟล์ข้อมูล.....ขนาดไฟล์..... จำนวน .....แผ่น

- ผู้มีอำนาจควบคุม (ถ้ามี)

❍ ไม่มีผู้มีอำนาจควบคุม

❍ มีผู้มีอำนาจควบคุม
  ไฟล์ข้อมูล.....ขนาดไฟล์..... จำนวน .....แผ่น

❑ **๒. ในกรณีผู้ยื่นข้อเสนอไม่เป็นนิติบุคคล**

❍ **(ก) บุคคลธรรมดา**

- สำเนาบัตรประจำตัวประชาชนของผู้นั้น
  ไฟล์ข้อมูล.....ขนาดไฟล์..... จำนวน .....แผ่น

❍ **(ข) คณะบุคคล**

- สำเนาข้อตกลงที่แสดงถึงการเข้าเป็นหุ้นส่วน
  ไฟล์ข้อมูล.....ขนาดไฟล์..... จำนวน .....แผ่น
- สำเนาบัตรประจำตัวประชาชนของผู้เป็นหุ้นส่วน
  ไฟล์ข้อมูล.....ขนาดไฟล์..... จำนวน .....แผ่น

❑ **๓. ในกรณีผู้ยื่นข้อเสนอเป็นผู้ยื่นข้อเสนอร่วมกันในฐานะเป็นผู้ร่วมค้า**

- สำเนาสัญญาของการเข้าร่วมค้า

ไฟล์ข้อมูล.....ขนาดไฟล์..... จำนวน .....แผ่น

❍ **(ก) ในกรณีผู้ร่วมค้าเป็นบุคคลธรรมดา**

- บุคคลสัญชาติไทย

สำเนาบัตรประจำตัวประชาชน

ไฟล์ข้อมูล.....ขนาดไฟล์..... จำนวน .....แผ่น

- บุคคลที่มิใช่สัญชาติไทย

สำเนาหนังสือเดินทาง

ไฟล์ข้อมูล.....ขนาดไฟล์..... จำนวน ....แผ่น

❍ **(ข) ในกรณีผู้ร่วมค้าเป็นนิติบุคคล**

- ห้างหุ้นส่วนสามัญหรือห้างหุ้นส่วนจำกัด

สำเนาหนังสือรับรองการจดทะเบียนนิติบุคคล

ไฟล์ข้อมูล.....ขนาดไฟล์..... จำนวน .....แผ่น

- บัญชีรายชื่อหุ้นส่วนผู้จัดการ

ไฟล์ข้อมูล.....ขนาดไฟล์..... จำนวน .....แผ่น

- ผู้มีอำนาจควบคุม (ถ้ามี)

❍ ไม่มีผู้มีอำนาจควบคุม

❍ มีผู้มีอำนาจควบคุม

ไฟล์ข้อมูล.....ขนาดไฟล์..... จำนวน .....แผ่น

- บริษัทจำกัดหรือบริษัทมหาชนจำกัด

สำเนาหนังสือรับรองการจดทะเบียนนิติบุคคล

ไฟล์ข้อมูล.....ขนาดไฟล์..... จำนวน .....แผ่น

- สำนาหนังสือบริคณห์สนธิ

ไฟล์ข้อมูล.....ขนาดไฟล์..... จำนวน .....แผ่น

- บัญชีรายชื่อกรรมการผู้จัดการ

ไฟล์ข้อมูล.....ขนาดไฟล์..... จำนวน .....แผ่น

- บัญชีผู้ถือหุ้นรายใหญ่

❍ ไม่มีผู้ถือหุ้นรายใหญ่

❍ มีผู้ถือหุ้นรายใหญ่

ไฟล์ข้อมูล.....ขนาดไฟล์..... จำนวน .....แผ่น

- ผู้มีอำนาจควบคุม (ถ้ามี)

❍ ไม่มีผู้มีอำนาจควบคุม

❍ มีผู้มีอำนาจควบคุม

ไฟล์ข้อมูล.....ขนาดไฟล์..... จำนวน .....แผ่น

❑ ๔. อื่น ๆ (ถ้ามี)

❍ .....

ไฟล์ข้อมูล.....ขนาดไฟล์..... จำนวน .....แผ่น

❍ .....

ไฟล์ข้อมูล.....ขนาดไฟล์..... จำนวน .....แผ่น

❍ .....

ไฟล์ข้อมูล.....ขนาดไฟล์..... จำนวน .....แผ่น

ข้าพเจ้าขอรับรองว่า เอกสารหลักฐานที่ข้าพเจ้ายื่นพร้อมการเสนอราคาทางระบบจัดซื้อจัดจ้างภาครัฐด้วยอิเล็กทรอนิกส์ในการประกวดราคาอิเล็กทรอนิกส์ครั้งนี้ถูกต้องและเป็นความจริงทุกประการ

ลงชื่อ.....ผู้ยื่นข้อเสนอ

(.....)

บัญชีเอกสารส่วนที่ ๒

❍ ๑. หนังสือมอบอำนาจซึ่งปิดอากรแสตมป์ตามกฎหมายในกรณีที่ผู้ยื่นข้อเสนอมอบอำนาจให้บุคคลอื่นลงนามในใบเสนอราคาแทน

ไฟล์ข้อมูล.....ขนาดไฟล์..... จำนวน .....แผ่น

❍ ๒. หลักประกันการเสนอราคา

ไฟล์ข้อมูล.....ขนาดไฟล์..... จำนวน .....แผ่น

❍ ๓. สำเนาหนังสือรับรองผลงานก่อสร้าง (ถ้ามี)

❍ ไม่มีหนังสือรับรองผลงานก่อสร้าง

❍ มีหนังสือรับรองผลงาน

ไฟล์ข้อมูล.....ขนาดไฟล์..... จำนวน .....แผ่น

❍ ๔. บัญชีรายการก่อสร้าง หรือใบแจ้งปริมาณและราคาวัสดุก่อสร้าง (BOQ) ซึ่งจะต้องแสดงรายการวัสดุอุปกรณ์ ค่าแรงงาน ภาษีประเภทต่างๆ รวมทั้งกำไรไว้ด้วย

ไฟล์ข้อมูล.....ขนาดไฟล์..... จำนวน .....แผ่น

❍ ๕. อื่นๆ (ถ้ามี)

๕.๑.....

ไฟล์ข้อมูล.....ขนาดไฟล์..... จำนวน .....แผ่น

๕.๒.....

ไฟล์ข้อมูล.....ขนาดไฟล์..... จำนวน .....แผ่น

๕.๓.....

ไฟล์ข้อมูล.....ขนาดไฟล์..... จำนวน .....แผ่น

ข้าพเจ้าขอรับรองว่าเอกสารหลักฐานที่ข้าพเจ้าได้ยื่นมาพร้อมการเสนอราคาทางระบบจัดซื้อจัดจ้างภาครัฐด้วยอิเล็กทรอนิกส์ในการประกวดราคาอิเล็กทรอนิกส์ครั้งนี้ถูกต้องและเป็นความจริงทุกประการ

ลงชื่อ.....ผู้ยื่นข้อเสนอ

(.....)

จ้างออกแบบและปรับปรุงแบบสำนักงาน กสทช.เขต 21 จังหวัดร้อยเอ็ด และงานภูมิสถาปัตย์

สำนักงาน กสทช. เขต 21

อาคารต้นแบบสำนักงาน กสทช. เขต

แบบก่อสร้าง

- ● แบบงานสถาปัตยกรรมอาคาร
- ○ แบบงานตกแต่งภายในพร้อมครุภัณฑ์
- ● แบบงานวิศวกรรมโครงสร้าง
- ● แบบงานระบบไฟฟ้า–สื่อสาร
- ● แบบงานระบบสุขาภิบาลและป้องกันอัคคีภัย
- ● แบบงานระบบปรับอากาศและระบายอากาศ
- ○ แบบงานภูมิสถาปัตย์
- ○ แบบเสาวิทยุโทรคมนาคม

11 กุมภาพันธ์ 2565

บริษัท สถาบันชุมชนและสิ่งแวดล้อม อาศรมศิลป์ จำกัด
ARSOMSILP COMMUNITY & ENVIRONMENTAL ARCHITECT CO.,LTD.
397 ซ. อนามัยงามเจริญ 25 แขวงทุ่งสองห้อง เขตบางชุนเทียน กทม. 10150
โทร : +66 2 490 4748 54 แฟกซ์ : +66 2 490 4742
อีเมลล์ : arch@arsomsilp.in.th www.arsomsilp.oc.th

บริษัท ฟิวชั่น คอนซัลแตนท์ จำกัด
81/55 ซอยสุทัศน์ เทเวศร์รามที่ 4
แขวงเทพศิรินทร์ เขตคลองเตย กรุงเทพฯ 10110
โทรศัพท์ 0-2392-5375-6 โทรสาร 0-2392-2641
E-mail : fusion@fusionconsultants.co.th

สารบัญแบบ

เลขที่แบบ	รายละเอียดแบบ
	แบบสถาปัตยกรรม
A0–01	ปกโครงการ
A1–01	สารบัญแบบ, รายการวัสดุ
A1–02	สัญลักษณ์อ้างอิง, มาตรการความปลอดภัยในการก่อสร้าง
A2–01	ผังบริเวณ
A3–01	แปลนพื้นชั้นที่ 1
A3–02	แปลนพื้นชั้นที่ 2
A3–03	แปลนพื้นชั้นหลังคา
A3–04	แปลนหลังคา SKYLIGHT
A4–01	รูปด้าน 1
A4–02	รูปด้าน 2
A4–03	รูปด้าน 3
A4–04	รูปด้าน 4
A5–01	รูปตัด A–A , B–B
A5–02	รูปตัดขยาย WS–1
A5–03	รูปตัดขยาย WS–2
A5–04	รูปตัดขยาย WS–3, WS–4
A6–01	แบบขยายบันได ST–1
A6–02	แบบขยายบันได ST–2
A6–03	แบบขยายสิลฟท์ (1)
A6–04	แบบขยายสิลฟท์ (2)
A6–05	แบบขยายระแนงบัง CDU
A6–06	แบบขยายตราสัญลักษณ์ กสทช.
A6–07	แบบขยายทางเข้าอาคาร , ทางลาด
A7–01	รายการสุขภัณฑ์, มาตรฐานการติดตั้งสุขภัณฑ์
A7–02	แบบขยายห้องน้ำ TL–1, TL–2
A7–03	แบบขยายห้องน้ำ TL–3, TL–4, TL–5
A7–04	แบบขยายห้องน้ำ TL–6, TL–7
A8–01	แบบขยายประตู–หน้าต่าง
A8–02	แบบขยายประตู–หน้าต่าง
A8–03	แบบขยายประตู–หน้าต่าง
A8–04	แบบขยายประตู–หน้าต่าง
A8–05	แบบขยายประตู–หน้าต่าง
A8–06	แบบขยายประตู–หน้าต่าง
A9–01	แบบขยายผนัง 15, แบบขยาย 6
A9–02	แบบขยายราวกันตก 1,1A ,แบบขยาย 1,2
A9–03	แบบขยาย 3,4,5 แบบขยาย A,B,C,D
A9–04	แบบขยายแผงกันแดด 1
A9–04ง	แบบขยายแผงกันแดด 1 (ต่อ)
A9–04b	แบบขยายแผงกันแดด 1 (ต่อ)
A9–05	แบบขยายแผงกันแดด 2,3,4,5
A9–06	แบบขยายส่วนปิดรอยต่อผนัง P4 กับผ้าเพดาน C8,แบบขยายผ้าตะแกรง
A9–07	แบบขยายส่วนปิดรอยต่อผนัง P4 กับผ้าเพดาน C8,แบบขยายผ้าตะแกรง(ต่อ)
A10–01	แปลนผ้าเพดานชั้นที่ 1
A10–02	แปลนผ้าเพดานชั้นที่ 2
A11–01	แปลนลายพื้นและบัวเชิงผนัง ชั้นที่ 1
A11–02	แปลนลายพื้นและบัวเชิงผนัง ชั้นที่ 2
A12–01	แปลนครุภัณฑ์ ชั้นที่ 1
A12–02	แปลนครุภัณฑ์ ชั้นที่ 2
รวม	47 แผ่น

รายการวัสดุ

พื้น

	พื้นภายนอกอาคาร
FL	ถมดินปรับระดับปลูกต้นไม้
FL	ถมดินปรับระดับปูบล็อคปลูกหญ้า ขนาด 0.40x0.40x0.09 ม. สีเทา
FL	พื้นลำผิวยางมะตอย
FL	พื้นปูหินแกรนิตลูกบาศก์ (COBBLE STONE) ขนาด 10 x 10 x 5 ซม. เคลือบด้วยน้ำยาเคลือบหินกันซึม
FL	พื้นทำผิว คสล. ขัดหยาบ
	พื้นภายในอาคาร
F1	พื้น คสล. ผิวขัดมันเรียบ
F2	พื้น คสล. ปูหินแกรนิต ขนาด 0.60x0.60x0.02 ม. สีเทา (หินภายในประเทศ)
F3	พื้น คสล. ปูกระเบื้องชนิด HOMOGENIOUS เกรด A ขนาด 0.60x0.60x0.01 ม. สีขาว
F4	พื้น คสล. ปูกระเบื้องชนิด HOMOGENIOUS เกรด A ขนาด 0.60x0.60x0.01 ม. ผิวกันลื่น สีเทาดำ
F5	พื้น คสล. ผิวขัดมันเรียบ ปูพรมแผ่น ขนาด 0.50x0.50 ม. ความหนาใยพรม 3.5 มม. เส้นใยโพลีโพรพิลีน 100% โครงสร้างแผ่นรองด้านล่างด้วย PVC
F6	พื้น คสล. ผิวขัดมันเรียบ ปูกระเบื้องยางลายไม้ ขนาด 0.15x0.90 ม. หนา 2.5 มม. เคลือบผิวด้วย WAX
F7	พื้น คสล. ผิวขัดมันเรียบ ติดตั้งพื้นยกสำเร็จรูป RAISED FLOOR รุ่น 800 ขนาด 0.60x0.60x0.035 ม. สูง 15 ซม. ขาตั้งเหล็กชุบ Galvanized
	ปิดทับด้วย High Pressure Laminate ติดตั้งด้วยระบบ BOLTED SYSTEMS FFH 15 cm.
F8	พื้น คสล. ผิวขัดมันเรียบ ปูกระเบื้องยาง ขนาด 0.30x0.60 ม. หนา 2 มม. สีเทา
F9	พื้น คสล. ปูหินแกรนิต ขนาด 0.30x0.60x0.02 ม.
F10	พื้น คสล. ปูไม้เนื้อแข็ง ขนาด 1"x3" เคลือบผิวด้วยน้ำยาวิลดูเทนแบบด้าน (ระบุชนิดของไม้ภายหลัง)
F11	พื้น คสล. ผสมน้ำยากันซึม ผิวขัดมันเรียบ F12 พื้นขรายล้าง–สีเทาแข้ม (สีเดียวกับแบบภูมิสถาปัตย์)

ผนัง

1	ผนังก่ออิฐมอญ ฉาบปูนเรียบ ทาสีอะคริลิค ชนิดทาภายนอก
2	ผนังก่ออิฐมอญ ฉาบปูนเรียบ ทาสีอะคริลิค ชนิดทาภายใน
3	ผนังก่ออิฐมอญ ติดตั้งระแนงไม้สนแบกขนาด 1"x1" @ 1 1/2" ย้อมสีไม้สีทาวูดิเทนชนิดด้าน ติดตั้งบนโครงเคร่า ปูยูแก้ว ความหนาแน่น 32 KG/m
	หนา 25 มม. ทอผ้าแก้วสีดำ
4	ผนังกรุแผ่น ALUMINIUM หนา 2.0 มม.เสาระ ทำผิว POWDER COATING (PATTERN ตามแบบขยาย)
5	ผนังก่ออิฐมอญ ฉาบปูนเรียบฉาบผิวด้วย SKIM COAT
6	ผนังก่ออิฐมอญ ฉาบปูนเรียบเตรียมผิวสำหรับติดตั้งไม้อัดหนา 6 มม.ปิดด้วยกระจกหนา 5 มม. สีแดง
7	ผนังกรุแผ่น STAINLESS STEEL หนา 2 มม. ผิว HAIRLINE
8	ผิวเสากรุแผ่น ALUMINIUM CLADDING หนา 4 มม.โครงเคร่าเหล็กกล่อง 1"x1"x2.3 มม.
9	ผนังกรุไม้สัก ขนาด 1"x6"x3.00 ม.บังใบรอยต่อขัดเรียบ โครงคร่าไม้ตะเคียน 1–1/2"x3"@0.60# ทาน้ำยากันปลวก รักษาเนื้อไม้
10	ผนังก่ออิฐมอญ ฉาบปูนเรียบ กรุกระจกเงาหนา 5 มม.บนไม้อัดยางหนา 6 มม. ทาน้ำยากันปลวก
11	ผนังกรุกระเบื้องดินเผาสีขาวขนาด 4"x8"
12	ผนังกรุแผ่น STANLESS STEEL หนา 2 มม. ผิวเงา
13	ผนังก่ออิฐมอญ ฉาบปูนเรียบ ทำระบบสีพ่น TEXTURE ผิว FLAT สีขาว
14	ผนังก่ออิฐมอญ กรุกระเบื้องชนิด HOMOGENIOUS เกรด A ขนาด 0.60x0.60 ม. สีเทาดำ
15	ผนังระแนงเหล็กกล่องขนาด 1"x2" (ดูแบบขยาย)
16	ผนังกรุแผ่น ALUMINIUM CLADDING หนา 1.5 มม.โครงเคร่าเหล็กกล่อง 1"x1"x2 มม.
17	ผนังก่ออิฐมอญ กรุหินแกรนิตขนาด 0.60x0.60x0.02 ม. สีเทา (หินภายในประเทศ)
18	ผนัง คสล. ผสมน้ำยากันซึม ผิวขัดมันเรียบ

ผ้าเพดาน

C1	ผ้าท้องฟ้า ค.ส.ล.แต่งผิวเรียบ เคลือบผิวด้วยน้ำยากันตะไคร่ สูตรน้ำไม่เงา
	ยกเว้นบริเวณที่ต้องเก็บงานให้ แต่งผิวด้วย SKIM COAT (C1.1) แต่งผิวด้วย SKIM COAT ทาสีขาว (C1.2)
C2	ยิบซั่มบอร์ดหนา 9 มม. โครงเคร่าเหล็กชุบสังกะสี ฉาบเรียบรอยต่อเรียบ ทาสีอะคริลิคชนิดภายใน สีขาว
C3	ยิบซั่มบอร์ดกันชื้นหนา 9 มม. โครงเคร่าเหล็กชุบสังกะสี ฉาบเรียบรอยต่อเรียบ ทาสีอะคริลิคชนิดภายใน สีขาว
C4	ผ้าใบร่องหลังคา โครงเหล็กชุบสีกันสนิม พ่นผิวทราย สีเทาดำ
C5	ผ้าACOUSTIC ขนาด 0.60x0.60x0.016 ม. ผิวละเอียด ขอบบังใบเล็ก 15 มม. โครงเคร่า T–bar(เหล็กชุบสังกะสี)ชุดแขวนลวดชุบสังกะสีเส้นผ่านศูนย์กลางขนาด 4 มม.
C6	ผ้าACOUSTIC ขนาด 0.60x1.20x0.016 ม. ผิวละเอียด ขอบบังใบเล็ก 15 มม. โครงเคร่า T–bar(เหล็กชุบสังกะสี)ชุดแขวนลวดชุบสังกะสีเส้นผ่านศูนย์กลางขนาด 4 มม.
C7	ผ้าระแนง ALUMINIUM แบบติดตาย (ดูรายละเอียดตามแบบขยาย)
C8	ผ้า ALUMINIUM COMPOSITE หนา 4 มม. ทำสี METALLIC
C9	ผ้าตะแกรงเหล็กฉีก XS–33
C10	ผ้าท้องฟ้า คสล. โชว์ผิวแบบเหล็ก ผิวเรียบ
C11	ผ้า SMART BOARD ฉาบรอยต่อเรียบ ทำสีพ่น TEXTURE

บัวเชิงผนัง

B1	บัวขัดมันเรียบ สูง 10 ซม. + ร่อง U PVC 1x1 ซม.
B2	บัวพื้นอลูมิเนียม–อบสีขาว สูง 0.10 ม.

หลังคา

R1	หลังคา Metal Sheet Roof Boltless System thk.= 0.42 mm.(BMT) สี COLORBOND
R2	หลังคา Metal Sheet Roof Boltless System thk.= 0.42 mm.(BMT) สีCarbonic Grey พ่นฉนวน PU Foam หนา 2" ติดตั้งตามมาตรที่ได้ระบุไว้
R3	หลังคา กระจก HEAT STRENGTHENED LAMINATED GLASS หนา 6+6 มม.
R4	หลังคา ค.ส.ล. ผสมน้ำยากันซึม ปรับระดับ ปูแผ่น SOLAR SLAB ขนาด 0.30x0.30 ม. สีวิวคอนกรีต
R5	หลังคา ค.ส.ล. ผสมน้ำยากันซึม พร้อมทำระบบกันซึม โยกรวดแม่น้ำสีดำเบอร์ 3
R6	หลังคา ค.ส.ล. ผสมน้ำยากันซึม ปรับระดับ ผิวขัดมันเรียบ
R7	หลังคา ALUMINIUM COMPOSITE ชนิดใช้ภายนอก(ไส้กลางกันไฟ) หนา 4 มม. ทำสี METALLIC

สัญลักษณ์ประกอบแบบ

ชื่อห้อง
F0 | +20.00
ชื่อห้อง
C1 | 3.00

ช่องซ้าย = วัสดุพื้นผิว
ช่องขวา = ระดับพื้นห้อง

ช่องซ้าย = ชนิดผ้าเพดาน
ช่องขวา = ระดับความสูงจากผ้าเพดานจากพื้นห้อง

D1 แสดงหมายเลขประตู เพื่ออ้างอิงถึงตารางประตู

W1 แสดงหมายเลขหน้าต่าง เพื่ออ้างอิงถึงตารางประตู

3 A4–00 / 2 A4–00 / 4 A4–00 / 1 A4–00 ตัวเลขช่องบน เป็นชื่อรูปด้าน
ตัวอักษรและตัวเลขช่องล่าง เป็นหมายเลขแผ่นที่แบบแสดงอยู่

A A5–00 / A A5–00 ตัวอักษรช่องบน เป็นชื่อรูปตัด
ตัวอักษรและตัวเลขช่องล่าง เป็นหมายเลขแผ่นที่แบบแสดงอยู่

WS–2 A5–00 ตัวอักษรและตัวเลขช่องบน เป็นหมายเลขรูปตัดขยาย
ตัวอักษรและตัวเลขช่องล่าง เป็นหมายเลขแผ่นที่แบบแสดงอยู่

DT–1 A9–00 ตัวอักษรและตัวเลขช่องบน เป็นหมายเลขบบขยาย
ตัวอักษรและตัวเลขช่องล่าง เป็นหมายเลขแผ่นที่แบบแสดงอยู่

A / 1 แนวเสา

ระยะศูนย์กลางถึงศูนย์กลาง

ระยะริมถึงริม

เส้นแสดงแนวเขตที่ดิน

เส้นอ้างอิงแนวเสา

เส้นแสดงแนวขอบเขตพื้นที่ ที่ใช้ทำการก่อสร้าง

เส้นแสดงแนวอาคารที่โดนผนัง หรือ แสดงส่วนที่อยู่ด้านบน ด้านล่าง ด้านหลัง หรือส่วนต่างๆที่ต้องการรื้อถอน

+ 0.10 ระดับพื้นทำผิวสำเร็จ

℄ OF COLUMN จุดเริ่มต้นงานก่อสร้าง

~ , ± แสดงค่าเฉลี่ย

SLOPE 1:200 แนวลาดเอียง, กำหนดทิศทาง

แสดงแนวการหยุด หรือการย่นระยะ

MATCHED LINE (PART 1) / (PART 2) แสดงแนวส่วนต่อเนื่อง (MATCHED LINE)

N แสดงทิศเหนือ

สัญลักษณ์วัสดุ

คอนกรีต	หินอ่อน
ผนังอิฐมอญชั้นเดียว	ดิน
ผนังอิฐมอญสองชั้น	INSULATION
เหล็ก, โลหะ	หินขัด
ไม้ตกแต่งผิว	กรวดล้าง, หินล้าง
ไม้อัด	โครงคร่าวไม้ ไม้ตกแต่งผิว
ยิบซั่มบอร์ด	กระเบื้อง
กระจก	ปูนทราย, ทรายล้าง
รูปด้าน พื้น ค.ส.ล. สำเร็จรูป	ผนังเบา
	ผนังคอนกรีตบล็อค

ตัวอักษรย่อ

A. BOLT	ANCHOR BOLT	NO.	NUMBER
A/C	AIR CONDITIONING	OR EQ.	OR EQUIVALENT MATERIAL
ALUM.	ALUMINIUM	PL.	PLATE
ARCH.	ARCHITECTURAL	PLM.	PLASTIC LAMINATED
BLDG.	BUILDING	PLY.WD.	PLYWOOD
CB.	CONCRETE HOLLOW BLOCK	R.	RADIUS
CONC.	CONCRETE	R.C.	REINFORCED CONCRETE
C.L.	CONCRETE LEVEL	R.D.	ROOF DRAIN
COL.	COLUMN	REF.	REFERENCE
D.	DEPTH OR DEFORMED BAR	RM.	ROOM
DET.	DETAIL	R.O.	ROUGH OPENING
D.F.	DRINKING FOUNTAIN	SIM.	SIMILAR
DN.	DOWN	SPEC.	SPECIFICATION
D.O.	DOOR OPENING	STRUCT.	STRUCTURAL
ELEC.	ELECTRICAL	STP.	STIRRUP
ELEV.	ELEVATION	STL.	STEEL
EQ.	EQUAL	SUSP.	SUSPENDED
FAC.FIN.	FACTORY FINISH	THK.	THICKNESS
F.D.	FLOOR DRAIN	TYP.	TYPICAL
FIN	FINISH	W/	WITH
F.L.	FLOOR LEVEL	WD.	WOOD
GALV.	GALVANIZED	W.O.	WINDOW OPENING
G.L.	NEW GROUND LEVEL	"	INCHES
HD.WD.	HARD WOOD	≮	NOT LESS THAN
HT.	HEIGHT	≯	NOT MORE THAN
H.T.B.	HIGH–TENTION BOLT	ø	ROUND BAR OF DIAMETER
LEV.	LEVEL	@	SPACING OR AT
MAX.	MAXIMUM	℄	CENTER LINE
MECH.	MECHANICAL	&	AND
MIN.	MINIMUM	O/C	ON CENTER
MM.	MILLIMETRE		
N.I.C.	NOT IN CONTRACT		

โครงการ PROJECT
จ้างออกแบบและปรับปรุงแบบสำนักงาน
กสทช.เขต 21 จังหวัดอ้อยเอ็ด และงานภูมิสถาปัตย์

เจ้าของ OWNER
สำนักงาน กสทช. เขต 21 จ.อ้อยเอ็ด
ที่อยู่ :287/51–52 หมู่ 7 ตำบลหัวนา อำเภออำนาจ จังหวัดอ้อยเอ็ด 45170
โทรศัพท์ : 0 4351 9211

อาคารสำนักงาน กสทช. ส่วนเขต

บริษัท สถาบันภูมิทัศน์และสิ่งแวดล้อม อาคมดิลป์ จำกัด
ARSOMSILP COMMUNITY & ENVIRONMENTAL ARCHITECT CO.,LTD.
397 ซ. อนามัยงามเจริญ 25 แขวงทุ่งมหาเมฆ เขตสาทร กทม. 10150
โทร : +66 2 490 4748 54 แฟกซ์ : +66 2 490 4742
อีเมล์ : orch@arsomsilp.in.th www.arsomsilp.co.th

ผู้ออกแบบ DESIGN TEAM

ผู้จัดการโครงการ PROJECT MANAGER		
สมพร พุฒิพัฒนา		ส–สถ. 2367
สถาปนิก ARCHITECT		
จิรศักดิ์ ผุยมุลตรี		ภ–สถ. 6616
เมธวี รัตนศิริสถาน		ภ–สถ. 9247
พัสตร พุทธานุ		ภ–สถ. 13485
ภูมิสถาปนิก LANDSCAPE DESIGNER		
ชิดพันธุ์ ศรีตระการ		ส–ภส. 40
ณัฐฐิมา ภักดี		ภ–ภส 483
วิศวกรโครงสร้างและโยธา STRUCTURAL ENGINEER		
วสันต์ แสงศรี		สย. 9670
องชัย บุญเกิด		สย. 11703

FUSION CONSULTANTS
บริษัท ฟิวชั่น คอนซัลแตนท์ จำกัด
81/55 ซอยสุทัศน์ เทเวศร์วรรณ์ 4
แขวงวัดโสมนัส เขตป้อมปราบ กรุงเทพฯ 10110
โทรศัพท์ 0–2392–5375–6 โทรสาร 0–2392–2641
E–mail : fusion@fusionconsultants.co.th

วิศวกรระบบปรับอากาศและระบายอากาศ	MECHANICAL ENGINEER	
สุทัศร สัมฤทัยมงคล	วก.578	
วิศวกรระบบสุขาภิบาลและดับเพลิง	SANITARY ENGINEER	
สุทัศร สัมฤทัยมงคล	วส.87	
วิรวัฒน์ แซ่เล้า	ภส.4149	
วิศวกรงานระบบไฟฟ้า	ELECTRICAL ENGINEER	
พิชญะ จันทรานุวัฒน์	วพก.613	

รายการแก้ไข REVISIONS

ครั้งที่	รายละเอียด	วัน/เดือน/ปี

KEY PLAN

รหัสโครงการ PROJECT'S CODE
2110AR_กสทช สาขา อ้อยเอ็ด

แบบแสดง DRAWING TITLE
สารบัญแบบ,รายการวัสดุ,
สัญลักษณ์อ้างอิง

มาตราส่วน: 1:100	หมายเลขแบบ
ตรวจสอบ :	A1–01
อนุมัติ :	
วันที่ : 11 กุมภาพันธ์ 2565	

Notes
This Drawing is Copyrighted. All Contractors must check all dimensions on site. Only figured dimensions and grid lines are to be worked from. Discrepancies must be reported immediately to the Architect or Engineer concerned before processing.

แบบขนาด A2 มาตราส่วน เป็นไปตามแบบแสดง

หลักการ วิธีการและเงื่อนไขในการก่อสร้างอาคารเพื่อป้องกันภัยอันตรายที่อาจเกิดแก่สุขภาพ ชีวิตร่างกายและทรัพย์สินของประชาชน

1. ก่อนและระหว่างการก่อสร้างงานส่วนฐานราก จะต้องทำการตอกแผงเหล็กพิด (SHEET PILE) ให้มั่นคงแข็งแรง เพื่อป้องกันการเคลื่อนตัวของดินบริเวณโดยรอบ และห่างจากเขตที่ดินข้างเคียงไม่น้อยกว่า 0.80 ม.
2. ขุดดูกว้าง 2 ม. ลึก 2 ม. ตลอดแนวระหว่างแนวที่ตอกเข็ม และอาคารที่ต่างเจ้าของ หรือผู้ครอบครอง
3. จัดลำดับการตอกเข็มเป็นแนวด้านใกล้กับอาคารข้างเคียงก่อน
4. การก่อสร้างอาคารที่อยู่เหนือระดับดิน ใช้ผ้าใบกั้นตัวอาคาร โดยยึดติดกับนั่งร้านด้านนอก มีความสูงเท่ากับความสูงของอาคารขณะก่อสร้างตลอดแนวอาคารทุกด้าน และจะรักษาให้อยู่ในสภาพดีตลอดการก่อสร้าง โดยที่นั่งร้านจะเป็นไปตามข้อ 11 ของกฎกระทรวงฉบับที่ 4 (พ.ศ. 2526) ออกตามความในพระราชบัญญัติควบคุมอาคาร พ.ศ. 2522 ลงวันที่ 1 พฤศจิกายน 2526 และตามประกาศกระทรวงมหาดไทย เรื่องความปลอดภัยในการทำงานก่อสร้างว่าด้วย นั่งร้าน ลงวันที่ 30 มิถุนายน 2525 โดยมีที่ว่างเพื่อติดตั้งนั่งร้านในส่วนที่แคบที่สุด ไม่ต่ำกว่า 6.00 ม. จากแนวเขตที่ดิน และจัดให้มีป้องชั่วคราวสำหรับทิ้งของ และป้องกันฝุ่นละอองอันเกิดจากการก่อสร้าง
5. ในการก่อสร้างจะไม่ทำให้เกิดเสียงดังเกิน 75 เดซิเบล (เอ) ในระหว่าง 30 ม. และจะไม่ทำการก่อสร้างใด ๆ ซึ่งก่อให้เกิดเสียงและแสงรบกวนผู้อยู่อาศัยข้างเคียงระหว่าง 22.00 ม. ถึง 06.00 น. และจะไม่ทำการก่อสร้างงานฐานรากตั้งแต่ เวลา 18.00 น. ถึง เวลา 06.00 น.
6. จัดให้มีที่สำหรับติดตั้ง กอง หรือเก็บเครื่องมือ เครื่องใช้ วัสดุก่อสร้าง หรือชิ้นส่วนโครงสร้างในสถานที่ ก่อสร้าง โดยไม่ล้ำเข้าในที่สาธารณะ
7. จัดสร้างรั้วชั่วคราวสังกะสี โครงไม้สูง 2.10 ม. โดยรอบบริเวณสถานที่ก่อสร้าง

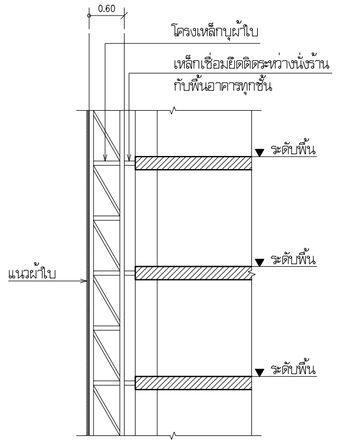

แบบขยายแนวผ้าใบกันวัสดุตกหล่น

แปลน

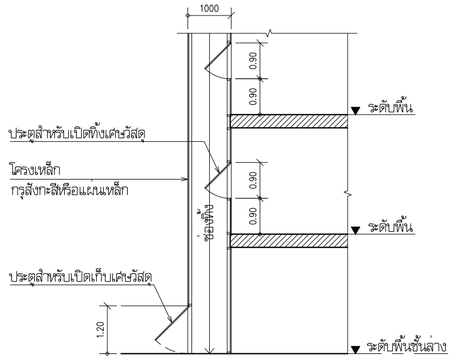

รูปตัด

แบบขยายปล่องทิ้งเศษวัสดุ

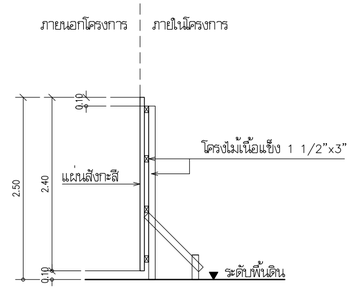

แบบขยายรั้วชั่วคราวสังกะสี

มาตรการความปลอดภัยในการก่อสร้างและบริเวณข้างเคียง

1. ผู้ได้รับอนุญาตจะดำเนินการให้เป็นไปตามเงื่อนไขแห่งการขออนุญาต และผู้รับจ้างจะต้องจัดให้มีวิศวกร, สถาปนิกเป็นผู้ควบคุมงานตลอดระยะเวลาที่ทำการก่อสร้างจนแล้วเสร็จ
2. ให้มีการตรวจสอบและมีการบำรุงรักษาเครื่องมือ เครื่องใช้ ตลอดจนให้มีการตรวจสอบวิธีการก่อสร้างที่ใช้ดำเนินการอยู่ ให้อยู่ในสภาพที่เหมาะสมและปลอดภัย นอกจากนี้ ในเวลากลางคืนให้มีการติดตั้งแสงสว่างให้เพียงพอด้วย
3. ผู้รับอนุญาต จะจัดทำรั้วชั่วคราวสูงไม่น้อยกว่า 2 เมตร โดยรอบบริเวณก่อสร้างและบนอาคารจะจัดให้มีผ้าใบเพื่อป้องกันวัสดุร่วงหล่นที่อาจจะเป็นอันตรายต่อสุขภาพ ชีวิต ร่างกาย และทรัพย์สิน และเมื่ออาคารสร้างเสร็จแล้วจะทำการรื้อถอนรั้วชั่วคราวออกโดยเร็ว
4. ในระหว่างการก่อสร้าง จะทำการตรวจสอบความแข็งแรง และความปลอดภัยของนั่งร้านที่สร้างขึ้นมาเป็นประจำ โดยให้มีผลตรวจสอบเก็บไว้ ณ สถานที่ก่อสร้าง
5. ก่อนลงมือก่อสร้างอาคาร ผู้ดำเนินการจัดทำการสำรวจตำแหน่งความลึก ลักษณะของโครงสร้างใต้ดินหรือสิ่งสร้างอื่น ๆ เช่น ท่อน้ำประปา, ท่อระบายน้ำ, สายเคเบิล เพื่อวางมาตรการป้องกันไม่ให้เกิดภัยอันตรายต่อสุภาพ ชีวิตและทรัพย์สิน
6. เมื่อมีการขุดดินชิดแนวเขตที่ดิน จนอาจเป็นอันตรายแก่ที่ดินโดยรอบ ผู้ดำเนินการจะให้มีการค้ำยันและมีเข็มพิดตามความจำเป็น เพื่อความปลอดภัย พร้อมทั้งมีการตรวจสอบให้มีสภาพมั่นคงปลอดภัยอยู่เสมอ (ยาวไม่น้อยกว่า 10.00 เมตร)
7. เมื่อมีการขุดดินบริเวณที่ติดต่อกับบริเวณสาธารณะ ผู้ดำเนินการจะจัดให้มีสิ่งกันตก ป้ายเตือนอันตราย รวมทั้งติดไฟแสงสว่างในเวลากลางคืน
8. การดูแลรักษาความปลอดภัย ผู้ดำเนินการจะต้องจัดให้ลูกจ้างที่ทำงานเกี่ยวกับนั่งร้านบนหรือ ภายในนั่งร้าน หรือบริเวณใกล้เคียงกับนั่งร้าน ตามประเภทและลักษณะการทำงานนั้น ๆ ต้องสวมใส่อุปกรณ์คุ้มครองความปลอดภัยที่เหมาะสมกับลักษณะการทำงาน
9. โดยรอบอาคาร ติดโครงเหล็ก พร้อมขึงผ้าใบสูงเท่าความสูงอาคาร
10. การทำการใด ๆ เกี่ยวกับสายไฟฟ้าแรงสูง ผู้ดำเนินจะติดต่อให้การไฟฟ้านครหลวงดำเนินให้
11. ผู้ดำเนินการจะจัดให้มีผู้ควบคุมที่มีความชำนาญควบคุมการใช้เครื่อง เครื่องจักรกลต่าง ๆ และให้มีการตรวจซ่อมบำรุงเครื่องมืออยู่เสมอ เพื่อเครื่องมืออยู่ในสภาพปลอดภัยอยู่เสมอ
12. ผู้รับจ้างต้องดำเนินการตามประกาศกรุงเทพมหานครเรื่อง กำหนดหลักเกณฑ์ วิธีการและเงื่อนไขในการก่อสร้าง ๆ ฉบับลงวันที่ 8 พฤษภาคม 2534 อย่างเคร่งครัด
13. ใส่ผ้าใบขึงกั้นรอบบริเวณ ที่มีความสูงไม่น้อยกว่า 14.00 เมตร
14. ผู้ดำเนินการจะต้องใช้ผ้าใบกั้นตัวอาคาร โดยยึดติดกับนั่งร้านด้านนอกมีความสูงเท่ากับความสูงของอาคารขณะก่อสร้าง ดัดแปลง รื้อถอน หรือเคลื่อนย้ายนั้น ตลอดแนวอาคารด้านที่มีระยะราบวัดจากแนวอาคารด้านนอก ถึงที่สาธารณะ หรือที่ดินต่างเจ้าของ หรือผู้ครอบครองน้อยกว่าที่เท่าหนึ่งของความสูงอาคารนั้นและจะต้องให้อยู่สภาพดีตลอดการก่อสร้าง ดัดแปลง รื้อถอน หรือเคลื่อนย้ายอาคารนั้น แต่นั่งร้าน จะต้องเป็นไปตามข้อ 11 ของกฎกระทรวง ฉบับที่ 4 (พ.ศ. 2526) ออกตามความในพระราชบัญญัติควบคุมอาคาร พ.ศ. 2522 ลงวันที่ 1 พฤศจิกายน 2526 และตามประกาศกระทรวงมหาดไทย เรื่อง ความปลอดภัยในการทำงานก่อสร้างว่าด้วยนั่งร้าน ลงวันที่ 30 มิถุนายน 2526 จะต้องมีที่ว่างเพื่อติดตั้งนั่งร้านไม่น้อยกว่า 0.80 เมตร จะต้องจัดให้มีป้องชั่วคราวสำหรับทิ้งของ และป้องกันฝุ่นละออง อันเกิดจากการก่อสร้าง ดัดแปลง รื้อถอน หรือเคลื่อนย้าย การทิ้งของนั่งร้านรวมทั้งผ้าใบ หรือวัสดุป้องกันวัสดุร่วงหล่น จะสั้นที่ติดข้างเคียง หรือต่างเจ้าของไม่ได้ เว้นแต่จะได้รับอนุญาตเป็นหนังสือ
15. การก่อสร้าง ดัดแปลง รื้อถอน หรือเคลื่อนย้ายอาคาร จะทำให้เกิดเสียงดังเกินกว่า 75 เดซิเบล (เอ) ในระหว่าง 30.00 เมตร ไม่ได้
16. ห้ามก่อสร้างหรือทำการใด ๆ ในบริเวณที่ได้รับอนุญาตให้ก่อสร้าง ดัดแปลง รื้อถอน หรือเคลื่อนย้าย ซึ่งก่อให้เกิดเสียงและแสงรบกวนผู้อยู่อาศัยข้างเคียงระหว่าง 22.00 น.ถึง 6.00 น.
17. ให้ผู้รับจ้าง ให้ล้อที่ล้างล้อรถ ตามประกาศของกรุงเทพมหานคร ลงวันที่ 23 กันยายน พ.ศ. 2539

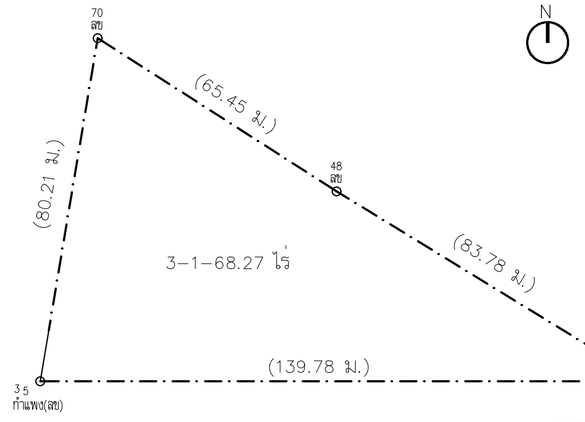

ทางหลวงแผ่นดิน หมายเลข 2044

ผังโฉนด

มาตราส่วน 1:1000

โครงการ PROJECT

จ้างออกแบบและปรับปรุงแบบสำนักงาน กสทช.เขต 21 จังหวัดร้อยเอ็ด และงานภูมิสถาปัตย์

เจ้าของ OWNER

สำนักงาน กสทช. เขต 21 จ.ร้อยเอ็ด
ที่อยู่ : 287/51-52 หมู่ 7 ตำบลเมืองเดช อำเภอเมืองร้อยเอ็ด 45170
โทรศัพท์ : 0 4351 9211

อาคารสำนักงาน กสทช. ส่วนเขต

บริษัท สถาบันชุมชนและสิ่งแวดล้อม อาคมสิลป์ จำกัด
ARSOMSILP COMMUNITY & ENVIRONMENTAL ARCHITECT CO.,LTD.
397 ซ. อนามัยงามเจริญ 25 แขวงทรัพย์ข้าม เขตบางขุนเทียน กทม. 10150
โทร : +66 2 490 4748 54 แฟกซ์ : +66 2 490 4742
อีเมลล์ : orch@orsomsilp.in.th www.orsomsilp.oc.th

ผู้ออกแบบ DESIGN TEAM

ผู้จัดการโครงการ PROJECT MANAGER		
สมพร พุฒิพัฒนา		ส-สถ. 2367
สถาปนิก ARCHITECT		
จิรศักดิ์ ผุยมูลศรี		ภ-สถ. 6616
เมธวี รัตนกีโสภณ		ภ-สถ. 9247
พัสกร พุฑธานุ		ภ-สถ. 13485
ภูมิสถาปนิก LANDSCAPE DESIGNER		
ชิติพันธุ์ ศรีตะการ		ส-ภส. 40
ณัฐฐิมา ภักดี		ภ-ภส 483
วิศวกรโครงสร้างและไยธา STRUCTURAL ENGINEER		
วสันต์ แสงศรี		สย. 9670
องชัย บุญเกิด		สย. 11703

บริษัท ฟิวชั่น คอนซัลแตนท์ จำกัด
81/55 ซอยอุดมสิตร ถนนพหลโยธิน 4
แขวงทรพ์ข้าม เขตคลองเตย กรุงเทพฯ 10110
โทรศัพท์ 0-2392-5375-6 โทรสาร 0-2392-2641
E-mail : fusion@fusionconsultants.co.th

วิศวกรระบบปรับอากาศและระบายอากาศ		MECHANICAL ENGINEER
สุทัศร สัมฤทัยมย์กุล		วก.578
วิศวกรระบบสุขาภิบาลและดับเพลิง		SANITARY ENGINEER
สุทัศร สัมฤทัยมย์กุล		วส.87
วิรวัลย์ แซ่เล้า		ภส.4149
วิศวกรงานระบบไฟฟ้า		ELECTRICAL ENGINEER
พิชญะ จันธราภัณฑ์		วพก.613

รายการแก้ไข REVISIONS

ครั้งที่	รายละเอียด	วัน/เดือน/ปี

KEY PLAN

รหัสโครงการ PROJECT'S CODE
2110AR_กสทช สาขา ร้อยเอ็ด

แบบแสดง DRAWING TITLE

สัญลักษณ์อ้างอิง,มาตรการความปลอดภัยในการก่อสร้าง

มาตราส่วน : -	หมายเลขแบบ
ตรวจสอบ :	A1-02
อนุมัติ :	
วันที่ : 11 กุมภาพันธ์ 2565	

Notes
This Drawing is Copyrighted. All Contractors must check all dimensions on site. Only figured dimensions and grid lines are to be worked from. Discrepancies must be reported immediately to the Architect or Engineer concerned before processing.

แบบขนาด A2 มาตราส่วน เป็นไปตามแบบแสดง

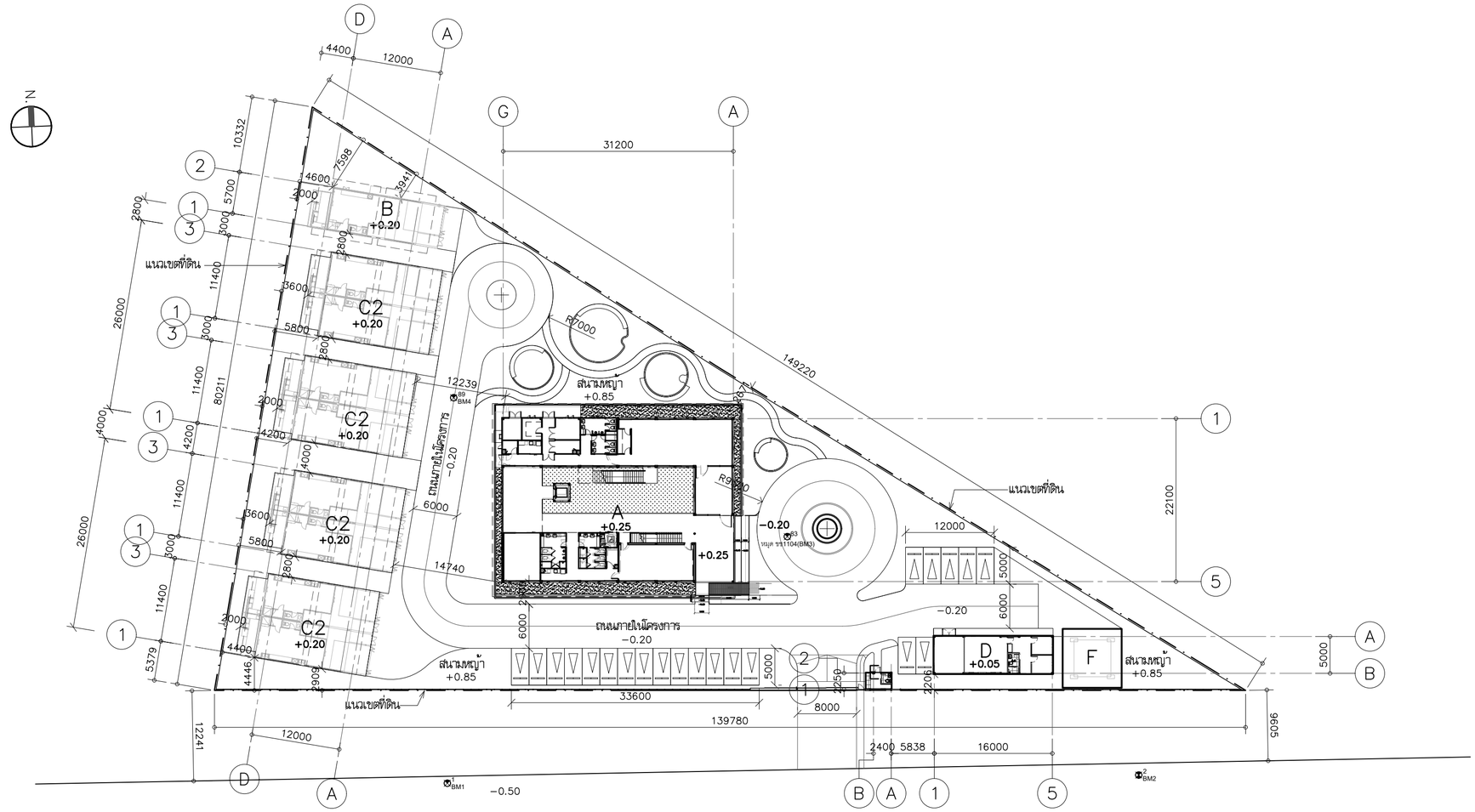

ทางหลวงแผ่นดิน หมายเลข 2044

ผังบริเวณรวม

มาตราส่วน 1:500

A	= อาคารสำนักงาน	1 หลัง
B	= ทาวน์เฮาส์ 1 คูหา (บ้านพักผู้อำนวยการเขต)	1 หลัง
C	= ทาวน์เฮาส์ 2 คูหา (บ้านพักพนักงาน)	4 หลัง
D	= อาคารเก็บพัสดุ	1 หลัง
E	= ป้อมยาม	1 หลัง
F	= เสาส่งสัญญาณ	1 หลัง

โครงการ PROJECT

จ้างออกแบบและปรับปรุงแบบสำนักงาน

กสทช.เขต 21 จังหวัดร้อยเอ็ด และงานภูมิสถาปัตย์

เจ้าของ OWNER

สำนักงาน กสทช. เขต 21 จ.ร้อยเอ็ด

ที่อยู่ :287/51-52 หมู่ 7 ตำบลเมืองเดิ่น อำเภอเมืองร้อยเอ็ด จังหวัดร้อยเอ็ด 45170

โทรศัพท์ : 0 4351 9211

อาคารสำนักงาน กสทช. ส่วนเขต

บริษัท สถาบันชุมชนและสิ่งแวดล้อม อาคมสิลป์ จำกัด

ARSOMSILP COMMUNITY & ENVIRONMENTAL ARCHITECT CO.,LTD.

397 ซ. อนามัยงามเจริญ 25 แขวงทรายน้ำผึ้ง เขตบางกอกน้อย กทม. 10150

โทร : +66 2 490 4748 54 แฟกซ์ : +66 2 490 4742

อีเมลล์ : orch@arsomsilp.in.th www.arsomsilp.co.th

ผู้ออกแบบ DESIGN TEAM

ผู้จัดการโครงการ PROJECT MANAGER		
สมพร พุลีพัลนา		ส-สถ. 2367
สถาปนิก ARCHITECT		
ชัยศักดิ์ ผุยมุลตรี		ภ-สถ. 6616
เมธวิ รัตนทวีโสภณ		ภ-สถ. 9247
พัสกร พุทธานุ		ภ-สถ. 13485
ภูมิสถาปนิก LANDSCAPE DESIGNER		
ชิติพันธุ์ ศรีตะการ		ส-ภส. 40
ณัฐริมา ภักดี		ภ-ภส 483
วิศวกรโครงสร้างและโยธา STRUCTURAL ENGINEER		
วสันต์ แสงศรี		สย. 9670
ธงชัย บุญเกิด		สย. 11703

FUSION CONSULTANTS

บริษัท ฟิวชั่น คอนซัลแตนท์ จำกัด

81/55 ซอยสุทิสตร ถนนพหลโยธิน 4 แขวงพหลโยธิน เขตดอนเมือง กรุงเทพฯ 10110

โทรศัพท์ 0-2392-5375-6 โทรสาร 0-2392-2641

E-mail : fusion@fusionconsultants.co.th

วิศวกรระบบปรับอากาศและระบายอากาศ		MECHANICAL ENGINEER
สุทัศร สันติวิทยย์กุล		วก.578
วิศวกรระบบสุขาภิบาลและดับเพลิง		SANITARY ENGINEER
สุทัศร สันติวิทยย์กุล		วส.87
วิรวัฒน์ แซ่เล้า		ภส.4149
วิศวกรงานระบบไฟฟ้า		ELECTRICAL ENGINEER
พิชญะ จันตรานุวัฒน์		วพก.613

รายการแก้ไข REVISIONS

ครั้งที่	รายละเอียด	วัน/เดือน/ปี

KEY PLAN

รหัสโครงการ PROJECT'S CODE

2110AR_กสทช สาขา ร้อยเอ็ด

แบบแสดง DRAWING TITLE

ผังบริเวณ

มาตราส่วน: 1:500	หมายเลขแบบ
ตรวจสอบ :	A2-01
อนุมัติ :	
วันที่ : 11 กุมภาพันธ์ 2565	

Notes

This Drawing is Copyrighted. All Contractors must check all dimensions on site. Only figured dimensions and grid lines are to be worked from. Discrepancies must be reported immediately to the Architect or Engineer concerned before processing.

แบบขนาด A2 มาตราส่วน เป็นไปตามแบบแสดง

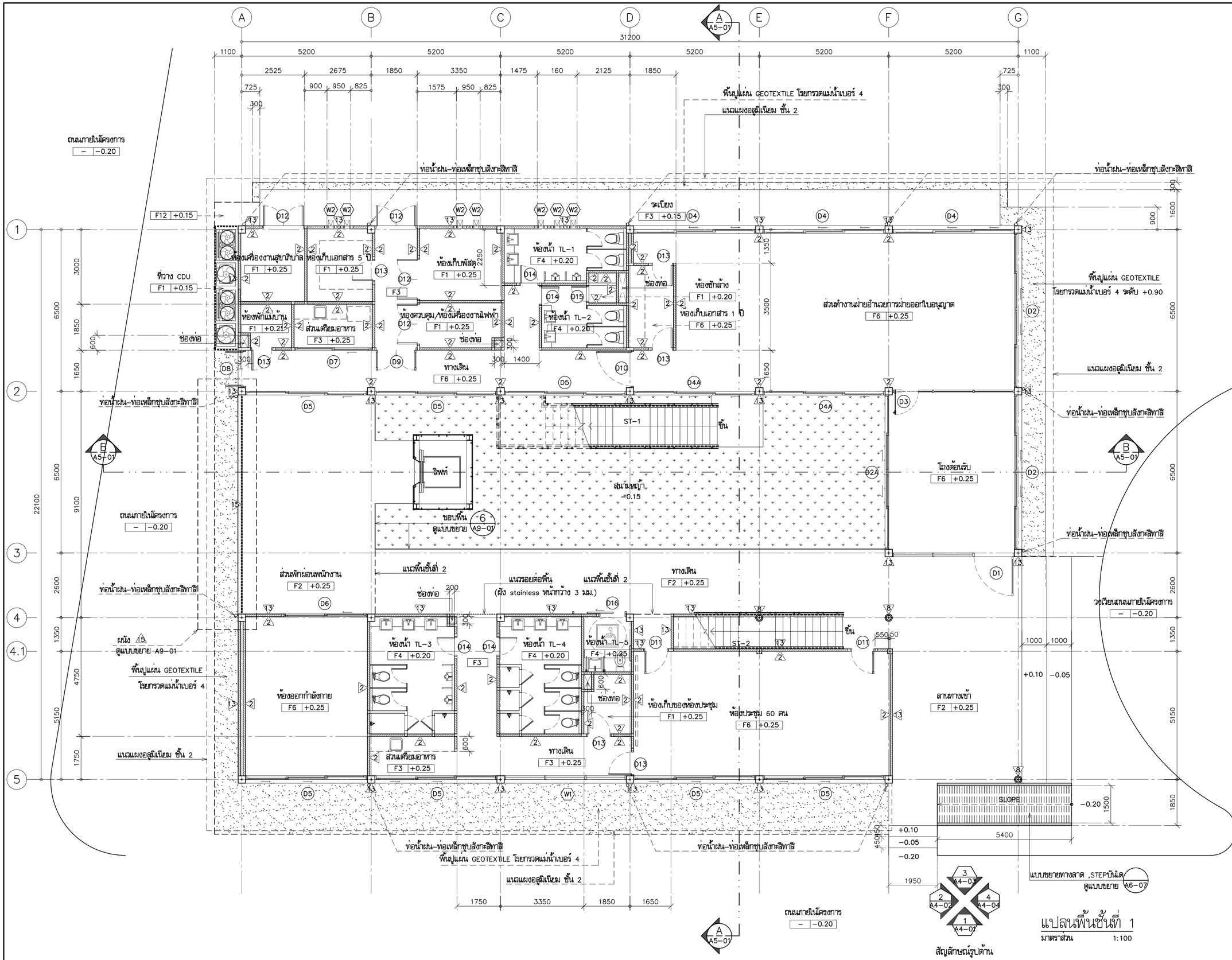

โครงการ PROJECT

จ้างออกแบบและปรับปรุงแบบสำนักงาน กสทช.เขต 21 จังหวัดร้อยเอ็ด และงานภูมิสถาปัตย์

เจ้าของ OWNER

สำนักงาน กสทช. เขต 21 จ.ร้อยเอ็ด
ที่อยู่ :287/51–52 หมู่ 7 ตำบลเมืองเดิ่น อำเภอเมืองร้อยเอ็ด จังหวัดร้อยเอ็ด 45170
โทรศัพท์ : 0 4351 9211

อาคารสำนักงาน กสทช. ส่วนเขต

บริษัท สถาบันผังชุมชนและสิ่งแวดล้อม อาคมสิลป์ จำกัด
ARSOMSILP COMMUNITY & ENVIRONMENTAL ARCHITECT CO.,LTD.
397 ซ. อนามัยงามเจริญ 25 แขวงทรายกลาง เขตบางกะปิ กรุงเทพมหานคร 10150
โทร : +66 2 490 4748 54 แฟกซ์ : +66 2 490 4742
อีเมล์ : orch@orsomsilp.in.th www.orsomsilp.co.th

ผู้ออกแบบ DESIGN TEAM

ผู้จัดการโครงการ PROJECT MANAGER		
สมพร พุฒิพัฒนา		ส–สถ. 2367
สถาปนิก ARCHITECT		
จิรศักดิ์ ผุยมุลตรี		ภ–สถ. 6616
เมธวี รัตนทวีโสภณ		ภ–สถ. 9247
พัสตร พุทธานุ		ภ–สถ. 13485
ภูมิสถาปนิก LANDSCAPE DESIGNER		
ชิดพันธุ์ ศรีตะการ		ส–ภส. 40
ณัฐริมา ภักดี		ภ–ภส 483
วิศวกรโครงสร้างและโยธา STRUCTURAL ENGINEER		
วสันต์ แสงศรี		สย. 9670
องชัย บุญเกิด		สย. 11703

FUSION CONSULTANTS
บริษัท ฟิวชั่น คอนซัลแตนท์ จำกัด
81/55 ซอยอุดมสุข ถนนสรรพาวุธ 4 แขวงพัฒนาการ เขตสวนหลวง กรุงเทพมหานคร 10110
โทรศัพท์ 0–2392–5375–6 โทรสาร 0–2392–2641
E–mail : fusion@fusionconsultants.co.th

วิศวกรระบบปรับอากาศและระบายอากาศ MECHANICAL ENGINEER		
สุทัศ สันติพิทยกุล		วก.578
วิศวกรระบบสุขาภิบาลและดับเพลิง SANITARY ENGINEER		
สุทัศ สันติพิทยกุล		วส.87
วิรัลณ์ แซ่เล้า		ภส.4149
วิศวกรงานระบบไฟฟ้า ELECTRICAL ENGINEER		
พิชญะ จันทรานุวัฒน์		วพก.613

รายการแก้ไข REVISIONS

ครั้งที่	รายละเอียด	วัน/เดือน/ปี

KEY PLAN

รหัสโครงการ PROJECT'S CODE
2110AR_กสทช สาขา ร้อยเอ็ด

แบบแสดง DRAWING TITLE

แปลนพื้นชั้นที่ 1

มาตราส่วน: 1:100	หมายเลขแบบ
ตรวจสอบ :	A3–01
อนุมัติ :	
วันที่ : 11 กุมภาพันธ์ 2565	

Notes
This Drawing is Copyrighted. All Contractors must check all dimensions on site. Only figured dimensions and grid lines are to be worked from. Discrepancies must be reported immediately to the Architect or Engineer concerned before processing.

แบบขนาด A2 มาตราส่วน เป็นไปตามแบบแสดง

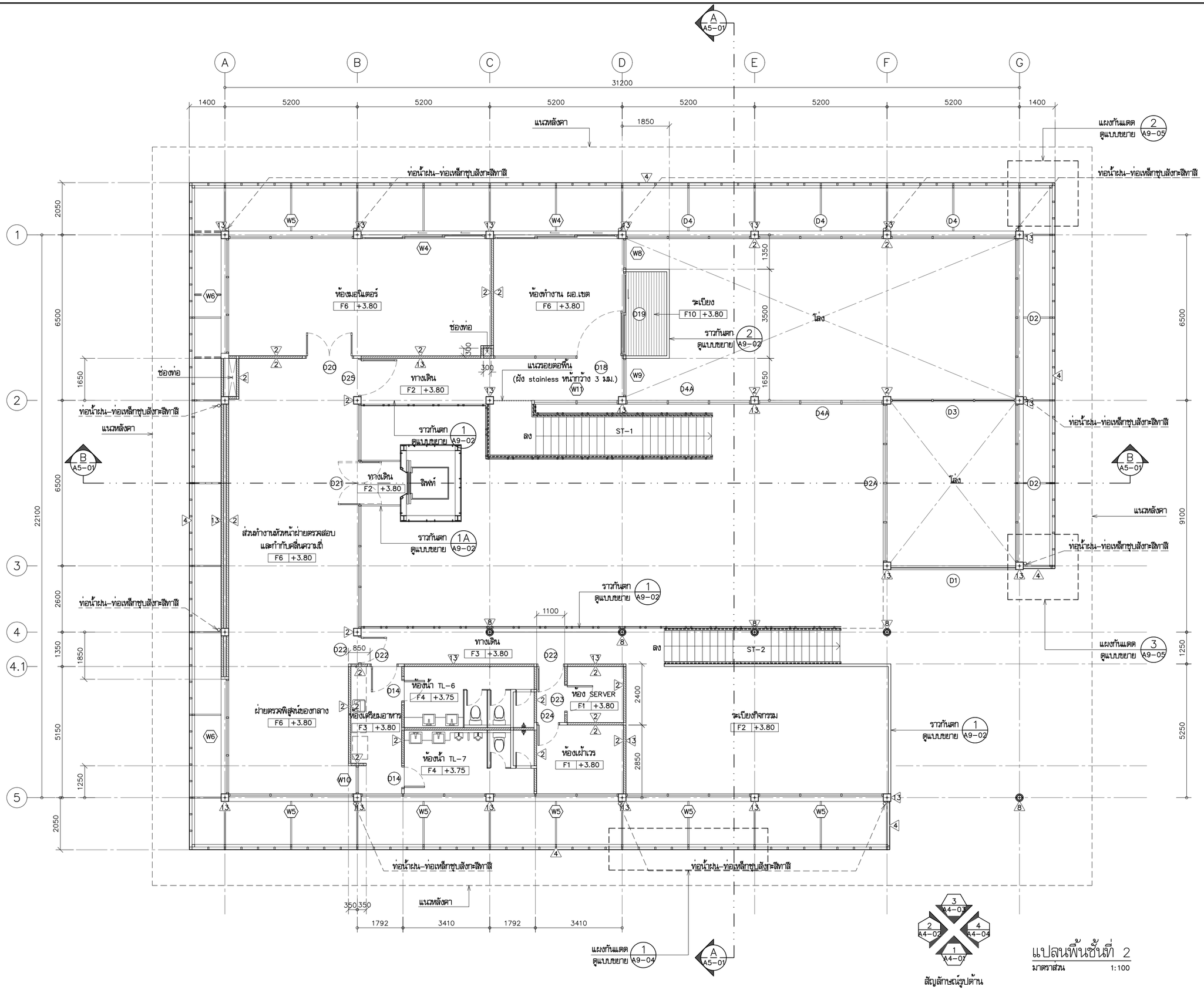

โครงการ PROJECT

จ้างออกแบบและปรับปรุงแบบสำนักงาน กสทช.เขต 21 จังหวัดร้อยเอ็ด และงานภูมิสถาปัตย์

กสทช.

เจ้าของ OWNER

สำนักงาน กสทช. เขต 21 จ.ร้อยเอ็ด

ที่อยู่ : 287/51-52 หมู่ 7 ตำบลเมืองเดช อำเภอเมืองร้อยเอ็ด จังหวัดร้อยเอ็ด 45170

โทรศัพท์ : 0 4351 9211

อาคารสำนักงาน กสทช. ส่วนเขต

บริษัท สถาบันชุมชนและสิ่งแวดล้อม อาคมสิลป์ จำกัด
ARSOMSILP COMMUNITY & ENVIRONMENTAL ARCHITECT CO.,LTD.
397 ซ. อนามัยงามเจริญ 25 แขวงทรายข้าม เขตบางขุนเทียน กทม. 10150
โทร : +66 2 490 4748 54 แฟกซ์ : +66 2 490 4742
อีเมล์ : orch@orsomsilp.in.th www.orsomsilp.co.th

ผู้ออกแบบ DESIGN TEAM

ผู้จัดการโครงการ PROJECT MANAGER		
สมพร พุฒิพัฒนา		ส-สถ. 2367
สถาปนิก ARCHITECT		
จิรศักดิ์ ผุยมูลศรี		ภ-สถ. 6616
เมธวี รัตนทวีโสภณ		ภ-สถ. 9247
พัสกร พุทธานุ		ภ-สถ. 13485
ภูมิสถาปนิก LANDSCAPE DESIGNER		
ชิติพันธุ์ ศรีตะการ		ส-ภส. 40
ณัฐฐิมา ภักดี		ภ-ภส 483
วิศวกรโครงสร้างและโยธา STRUCTURAL ENGINEER		
วสันต์ แสงศรี		ยย. 9670
องชัย บุญเกิด		ยย. 11703

FUSION CONSULTANTS
บริษัท ฟิวชั่น คอนซัลแตนท์ จำกัด
81/55 ซอยอุดมสุข เกษมพระราม 4
แขวงพระโขนง เขตคลองเตย กรุงเทพฯ 10110
โทรศัพท์ 0-2392-5375-6 โทรสาร 0-2392-2641
E-mail : fusion@fusionconsultants.co.th

วิศวกรระบบปรับอากาศและระบายอากาศ MECHANICAL ENGINEER		
สุทัร สันติมัทยมย์กุล		วก.578
วิศวกรระบบสุขาภิบาลและดับเพลิง SANITARY ENGINEER		
สุทัร สันติมัทยมย์กุล		วส.87
วิรัฒน์ แซ่เล้า		ภส.4149
วิศวกรงานระบบไฟฟ้า ELECTRICAL ENGINEER		
พิชญะ จันทรานุวัฒน์		วพก.613

รายการแก้ไข REVISIONS

ครั้งที่	รายละเอียด	วัน/เดือน/ปี

KEY PLAN

รหัสโครงการ PROJECT'S CODE

2110AR_กสทช สาขา ร้อยเอ็ด

แบบแสดง DRAWING TITLE

แปลนพื้นชั้นที่ 2

มาตราส่วน: 1:100	หมายเลขแบบ
ตรวจสอบ :	A3-02
อนุมัติ :	
วันที่ : 11 กุมภาพันธ์ 2565	

Notes
This Drawing is Copyrighted. All Contractors must check all dimensions on site. Only figured dimensions and grid lines are to be worked from. Discrepancies must be reported immediately to the Architect or Engineer concerned before processing.

แบบขนาด A2 มาตราส่วน เป็นไปตามแบบแสดง

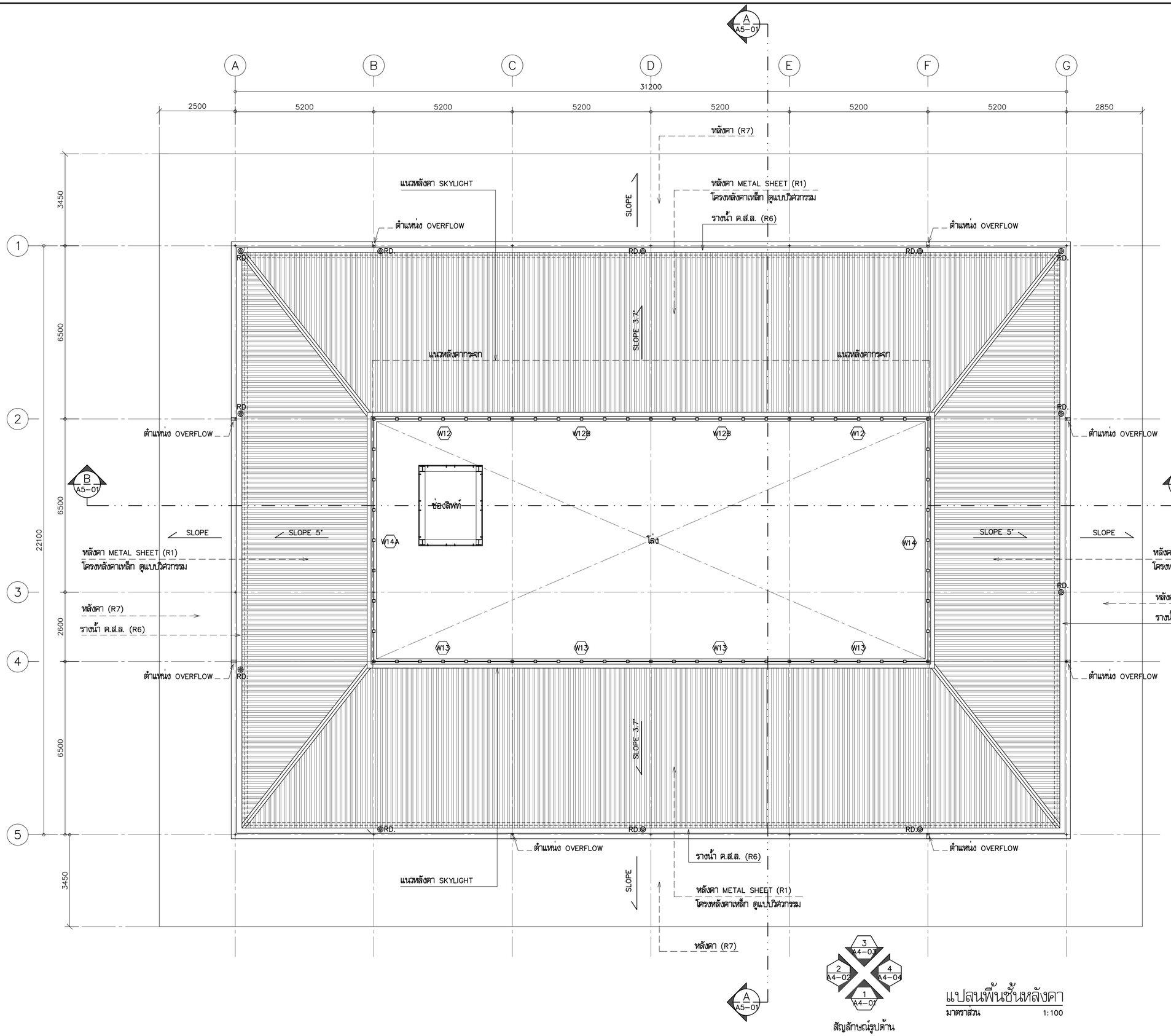

แปลนพื้นชั้นหลังคา

มาตราส่วน 1:100

สัญลักษณ์รูปด้าน

โครงการ	PROJECT
จ้างออกแบบและปรับปรุงแบบสำนักงาน กสทช.เขต 21 จังหวัดร้อยเอ็ด และงานภูมิสถาปัตย์	
เจ้าของ	OWNER
สำนักงาน กสทช. เขต 21 จ.ร้อยเอ็ด ที่อยู่ :287/51-52 หมู่ 7 ตำบลเมืองเดิน อำเภอเชียงขวัญ จังหวัดร้อยเอ็ด 45170 โทรศัพท์ : 0 4351 9211	
อาคารสำนักงาน กสทช. ส่วนเขต	
บริษัท สถาบันชุมชนและสิ่งแวดล้อม อาคมสิลป์ จำกัด ARSOMSILP COMMUNITY & ENVIRONMENTAL ARCHITECT CO.,LTD. 397 ซ. อนามัยรามเจริญ 25 แขวงทรายน้ำ เขตคลองสามวา กทม. 10150 โทร : +66 2 490 4748 54 แฟกซ์ : +66 2 490 4742 อีเมล์ : orch@orsomsilp.in.th www.orsomsilp.co.th	
ผู้ออกแบบ	DESIGN TEAM
ผู้จัดการโครงการ	PROJECT MANAGER
สมพร พุฒิพัฒนา	ส-สถ. 2367
สถาปนิก	ARCHITECT
จิรศักดิ์ ผุยมุลตรี	ภ-สถ. 6616
เมธวี รัตนทวีโสภณ	ภ-สถ. 9247
พัสตร พุทธานุ	ภ-สถ. 13485
ภูมิสถาปนิก	LANDSCAPE DESIGNER
ชิติพันธุ์ ศรีตะการ	ส-ภส. 40
ณัฐฐิมา ภักดี	ภ-ภส 483
วิศวกรโครงสร้างและโยธา	STRUCTURAL ENGINEER
วสันต์ แสงศรี	ยธ. 9670
องชัย บุญเกิด	ยธ. 11703
FUSION CONSULTANTS บริษัท ฟิวชั่น คอนซัลแตนท์ จำกัด 81/55 ซอยอุดมสุข ถนนสรรพาวุธ 4 แขวงพลเจริญ เขตคลองเตย กรุงเทพฯ 10110 โทรศัพท์ 0-2392-5375-6 โทรสาร 0-2392-2641 E-mail : fusion@fusionconsultants.co.th	
วิศวกรระบบปรับอากาศและระบายอากาศ	MECHANICAL ENGINEER
สุทัศร สันติมิตรย์กุล	วก.578
วิศวกรระบบสุขาภิบาลและดับเพลิง	SANITARY ENGINEER
สุทัศร สันติมิตรย์กุล	วส.87
วีรวัฒน์ แซ่เล้า	ภส.4149
วิศวกรงานระบบไฟฟ้า	ELECTRICAL ENGINEER
พิชญะ จันตราภัสดน์	วพก.613

รายการแก้ไข REVISIONS

ครั้งที่	รายละเอียด	วัน/เดือน/ปี

KEY PLAN

รหัสโครงการ	PROJECT'S CODE
2110AR_กสทช สาขา ร้อยเอ็ด	
แบบแสดง	DRAWING TITLE
แปลนพื้นชั้นหลังคา	
มาตราส่วน: 1:100	หมายเลขแบบ
ตรวจสอบ :	A3-03
อนุมัติ :	
วันที่ : 11 กุมภาพันธ์ 2565	

Notes
This Drawing is Copyrighted. All Contractors must check all dimensions on site. Only figured dimensions and grid lines are to be worked from. Discrepancies must be reported immediately to the Architect or Engineer concerned before processing.

แบบขนาด A2 มาตราส่วน เป็นไปตามแบบแสดง

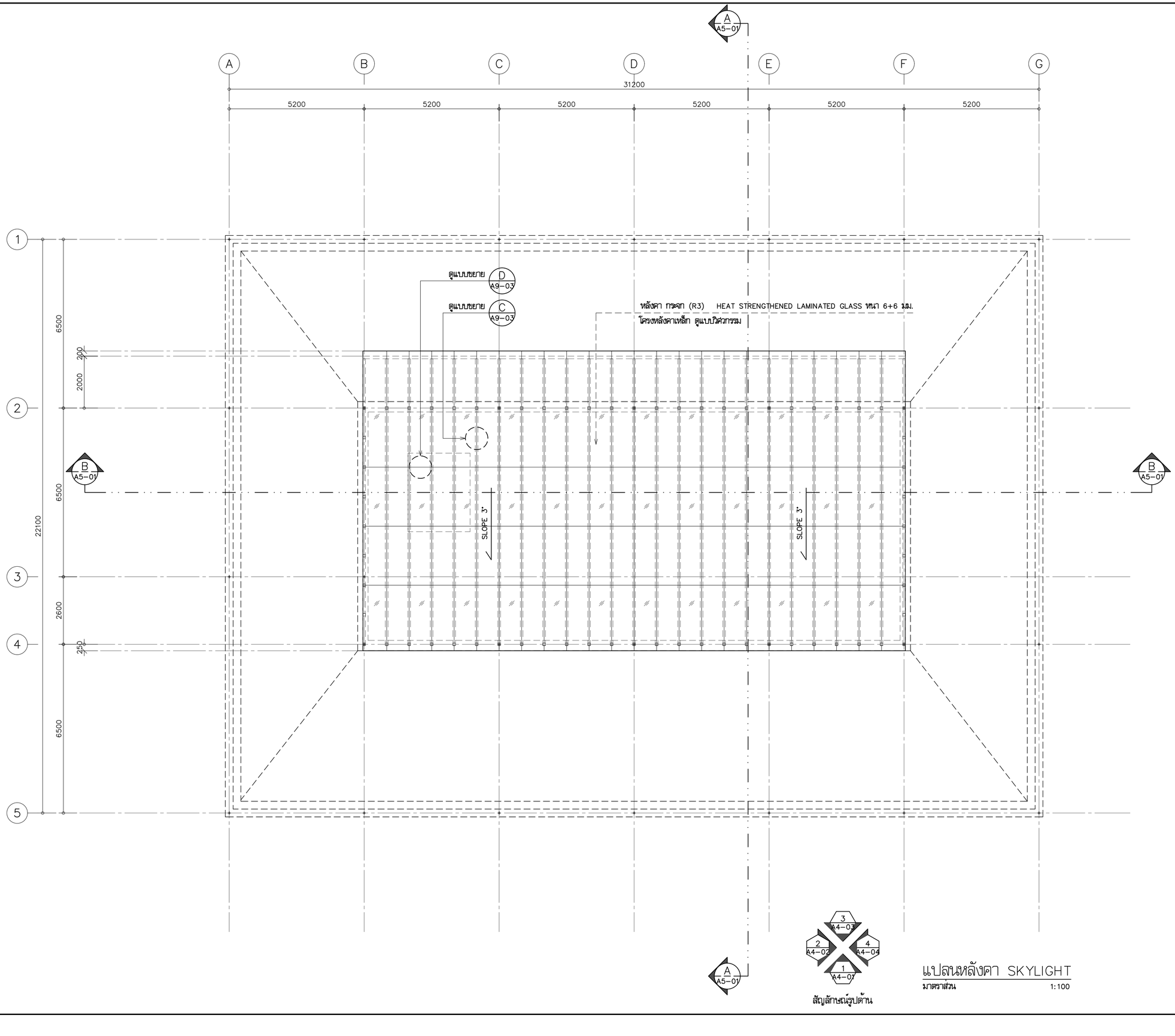

สัญลักษณ์รูปด้าน

แปลนหลังคา SKYLIGHT

มาตราส่วน 1:100

โครงการ PROJECT

จ้างออกแบบและปรับปรุงแบบสำนักงาน

กสทช.เขต 21 จังหวัดร้อยเอ็ด และงานภูมิสถาปัตย์

กสทช.

เจ้าของ OWNER

สำนักงาน กสทช. เขต 21 จ.ร้อยเอ็ด

ที่อยู่ :287/51-52 หมู่ 7 ตำบลเมืองเดช อำเภอเมืองร้อยเอ็ด จังหวัดร้อยเอ็ด 45170

โทรศัพท์ : 0 4351 9211

อาคารสำนักงาน กสทช. ส่วนเขต

บริษัท สถาบันชุมชนและสิ่งแวดล้อม อาคมสิลป์ จำกัด

ARSOMSILP COMMUNITY & ENVIRONMENTAL ARCHITECT CO.,LTD.

397 ซ. อนามัยงามเจริญ 25 แขวงทรายน้ำ เขตบางขุนเทียน กทม. 10150

โทร : +66 2 490 4748 54 แฟกซ์ : +66 2 490 4742

อีเมลล์ : orch@arsomsilp.in.th www.arsomsilp.oc.th

ผู้ออกแบบ DESIGN TEAM

ผู้จัดการโครงการ PROJECT MANAGER		
สมพร พุฒิพัฒนา		ส-สถ. 2367
สถาปนิก ARCHITECT		
จิรศักดิ์ ผุยมูลศรี		ภ-สถ. 6616
เมธวี รัตนทีใส่สกณ		ภ-สถ. 9247
พัสกร พุทธานุ		ภ-สถ. 13485
ภูมิสถาปนิก LANDSCAPE DESIGNER		
ชิติพันธุ์ ศรีตะการ		ส-ภส. 40
ณัฐริมา ภักดี		ภ-ภส 483
วิศวกรโครงสร้างและโยธา STRUCTURAL ENGINEER		
วสันต์ แสงศรี		สย. 9670
องชัย บุญเกิด		สย. 11703

FUSION CONSULTANTS

บริษัท ฟิวชั่น คอนซัลแตนท์ จำกัด

81/55 ซอยสุขุมวิท66 ถนนพระรามที่ 4

แขวงพระโขนง เขตคลองเตย กรุงเทพฯ 10110

โทรศัพท์ 0-2392-5375-6 โทรสาร 0-2392-2641

E-mail : fusion@fusionconsultants.co.th

วิศวกรระบบปรับอากาศและระบายอากาศ MECHANICAL ENGINEER		
สุทัศร สัมฤทธิ์มย์กุล		วก.578
วิศวกรระบบสุขาภิบาลและดับเพลิง SANITARY ENGINEER		
สุทัศร สัมฤทธิ์มย์กุล		วส.87
วิรวัฒน์ แช่เล้า		ภส.4149
วิศวกรงานระบบไฟฟ้า ELECTRICAL ENGINEER		
พิชญะ จังตราวัฒน์		วพก.613

รายการแก้ไข REVISIONS

ครั้งที่	รายละเอียด	วัน/เดือน/ปี

KEY PLAN

รหัสโครงการ PROJECT'S CODE

2110AR_กสทช สาขา ร้อยเอ็ด

แบบแสดง DRAWING TITLE

แปลนหลังคา SKYLIGHT

มาตราส่วน : 1:100	หมายเลขแบบ
ตรวจสอบ :	A3-04
อนุมัติ :	
วันที่ : 11 กุมภาพันธ์ 2565	

Notes
This Drawing is Copyrighted. All Contractors must check all dimensions on site. Only figured dimensions and grid lines are to be worked from. Discrepancies must be reported immediately to the Architect or Engineer concerned before processing.

แบบขนาด A2 มาตราส่วน เป็นไปตามแบบแสดง

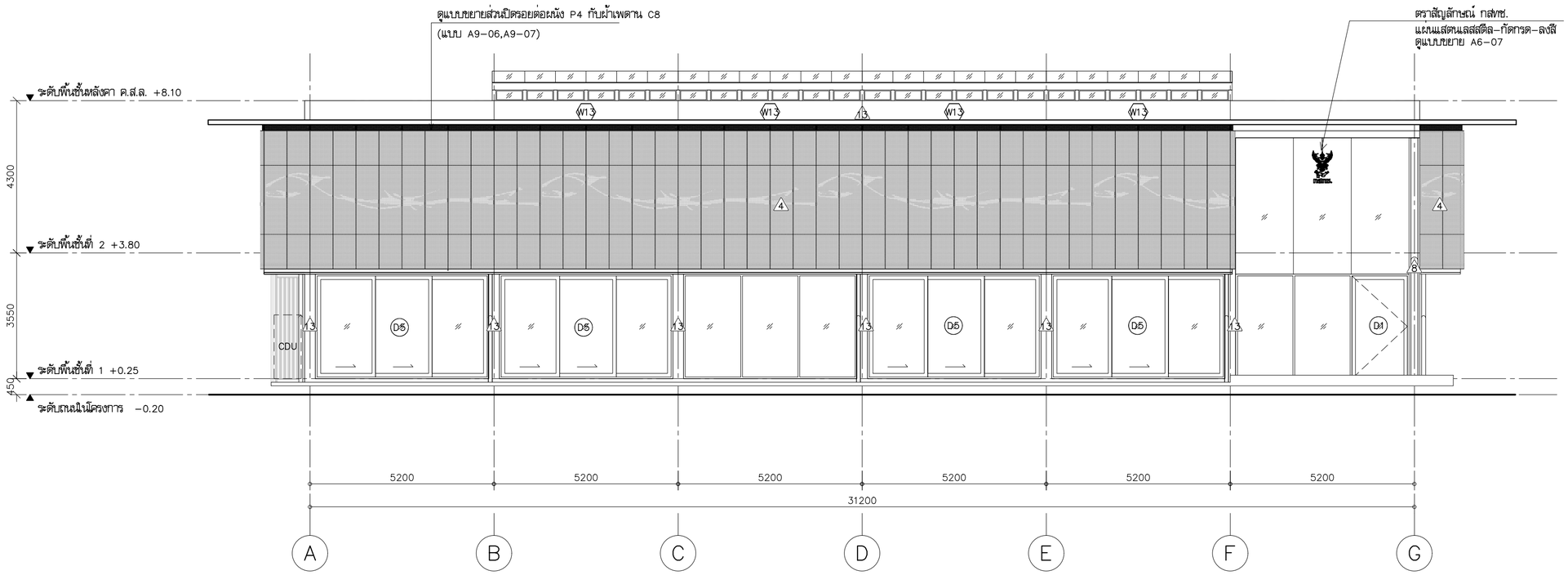

รูปด้าน 1/A4-07

มาตราส่วน 1:100

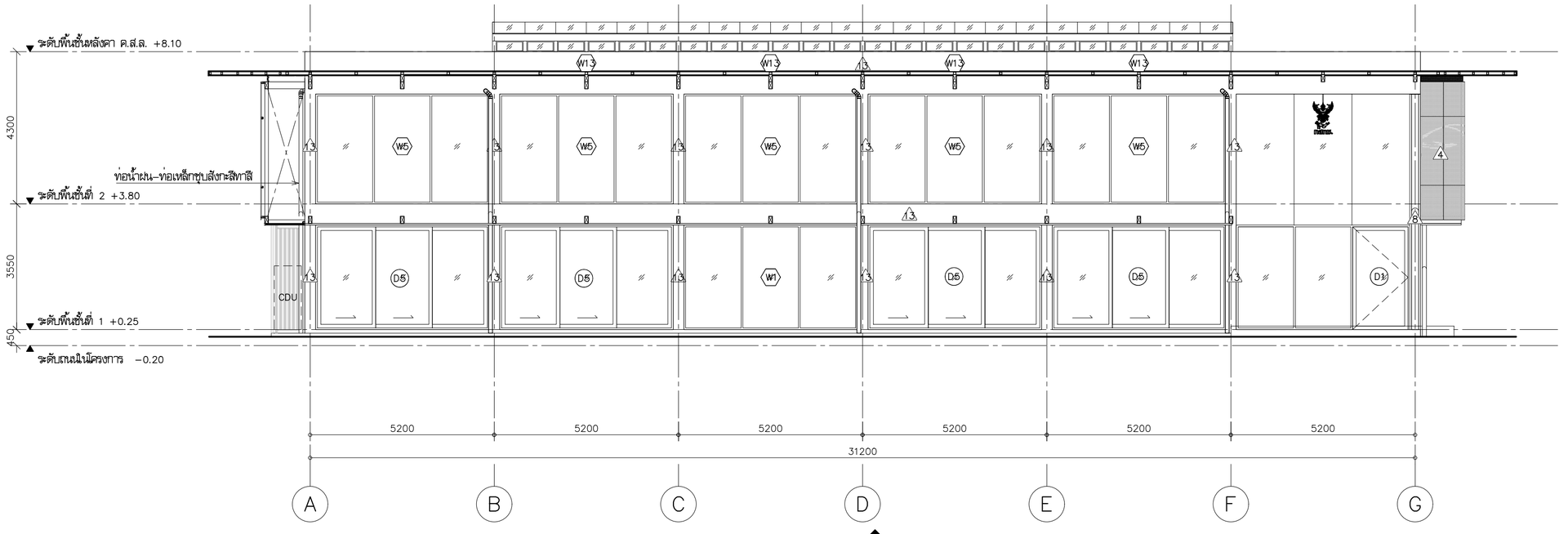

รูปด้าน 1/A4-07 (หลังแผงกันแดด ALUMINIUM)

มาตราส่วน 1:100

โครงการ PROJECT

จ้างออกแบบและปรับปรุงแบบสำนักงาน กสทช.เขต 21 จังหวัดร้อยเอ็ด และงานภูมิสถาปัตย์

เจ้าของ OWNER

สำนักงาน กสทช. เขต 21 จ.ร้อยเอ็ด
ที่อยู่ : 287/51-52 หมู่ 7 ตำบลเมืองเดิ่น อำเภอเมืองร้อยเอ็ด จังหวัดร้อยเอ็ด 45170
โทรศัพท์ : 0 4351 9211

อาคารสำนักงาน กสทช. ส่วนเขต

บริษัท สถาบันชุมชนและสิ่งแวดล้อม อาศรมศิลป์ จำกัด
ARSOMSILP COMMUNITY & ENVIRONMENTAL ARCHITECT CO.,LTD.
397 ซ. อนามัยรามอินทรา 25 แขวงอนามัยงามเจริญ เขตจตุจักร กทม. 10150
โทร : +66 2 490 4748 54 แฟกซ์ : +66 2 490 4742
อีเมล์ : orch@arsomsilp.in.th www.arsomsilp.co.th

ผู้ออกแบบ DESIGN TEAM

ผู้จัดการโครงการ PROJECT MANAGER		
สมพร พุฒิพัฒนา		ส-สถ. 2367
สถาปนิก ARCHITECT		
จิรศักดิ์ ผุยมูลศรี		ภ-สถ. 6616
เมธวี รัตนกีโสภณ		ภ-สถ. 9247
พัสกร พุทธานุ		ภ-สถ. 13485
ภูมิสถาปนิก LANDSCAPE DESIGNER		
ชิตพันธุ์ ศรีตะการ		ส-ภส. 40
ณัฐริมา ภักดี		ภ-ภส 483
วิศวกรโครงสร้างและโยธา STRUCTURAL ENGINEER		
วสันต์ แสงศรี		สย. 9670
องชัย บุญเกิด		สย. 11703

FUSION CONSULTANTS
บริษัท ฟิวชั่น คอนซัลแตนท์ จำกัด
81/55 ซอยอุดมสุข ถนนสรรพาวุธ 4
แขวงพลับพลา เขตคลองเตย กรุงเทพฯ 10110
โทรศัพท์ 0-2392-5375-6 โทรสาร 0-2392-2641
E-mail : fusion@fusionconsultants.co.th

วิศวกรระบบปรับอากาศและระบายอากาศ MECHANICAL ENGINEER		
สุทัศร์ สันติมิตรย์กุล		วก.578
วิศวกรระบบสุขาภิบาลและดับเพลิง SANITARY ENGINEER		
สุทัศร์ สันติมิตรย์กุล		วส.87
วิรวัลน์ แซ่เล้า		ภส.4149
วิศวกรงานระบบไฟฟ้า ELECTRICAL ENGINEER		
พิชญะ จันตราภัลน์		วพก.613

รายการแก้ไข REVISIONS

ครั้งที่	รายละเอียด	วัน/เดือน/ปี

KEY PLAN

รหัสโครงการ PROJECT'S CODE
2110AR_กสทช สาขา ร้อยเอ็ด

แบบแสดง DRAWING TITLE

รูปด้าน 1

มาตราส่วน : 1:100	หมายเลขแบบ
ตรวจสอบ :	A4-01
อนุมัติ :	
วันที่ : 10 กุมภาพันธ์ 2566	

Notes
This Drawing is Copyrighted. All Contractors must check all dimensions on site. Only figured dimensions and grid lines are to be worked from. Discrepancies must be reported immediately to the Architect or Engineer concerned before processing.

แบบขนาด A2 มาตราส่วน เป็นไปตามแบบแสดง

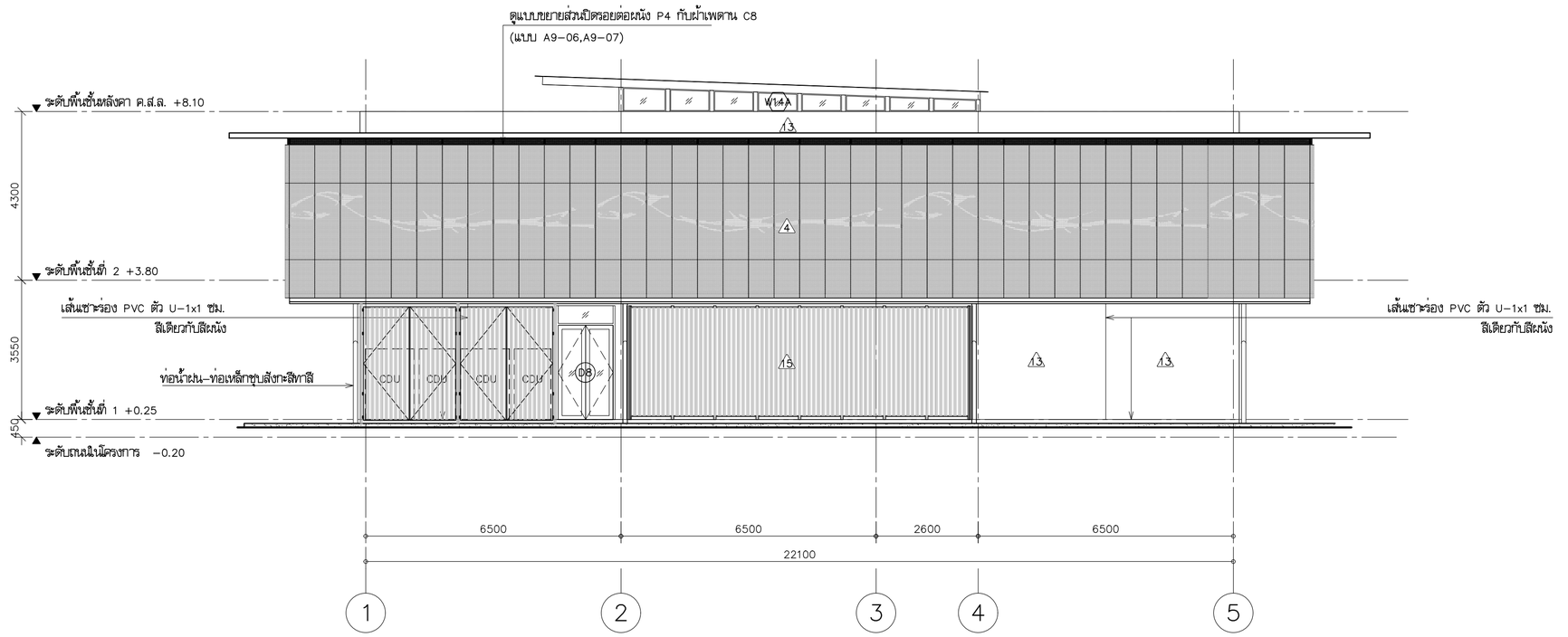

รูปด้าน 2 A4-02

มาตราส่วน 1:100

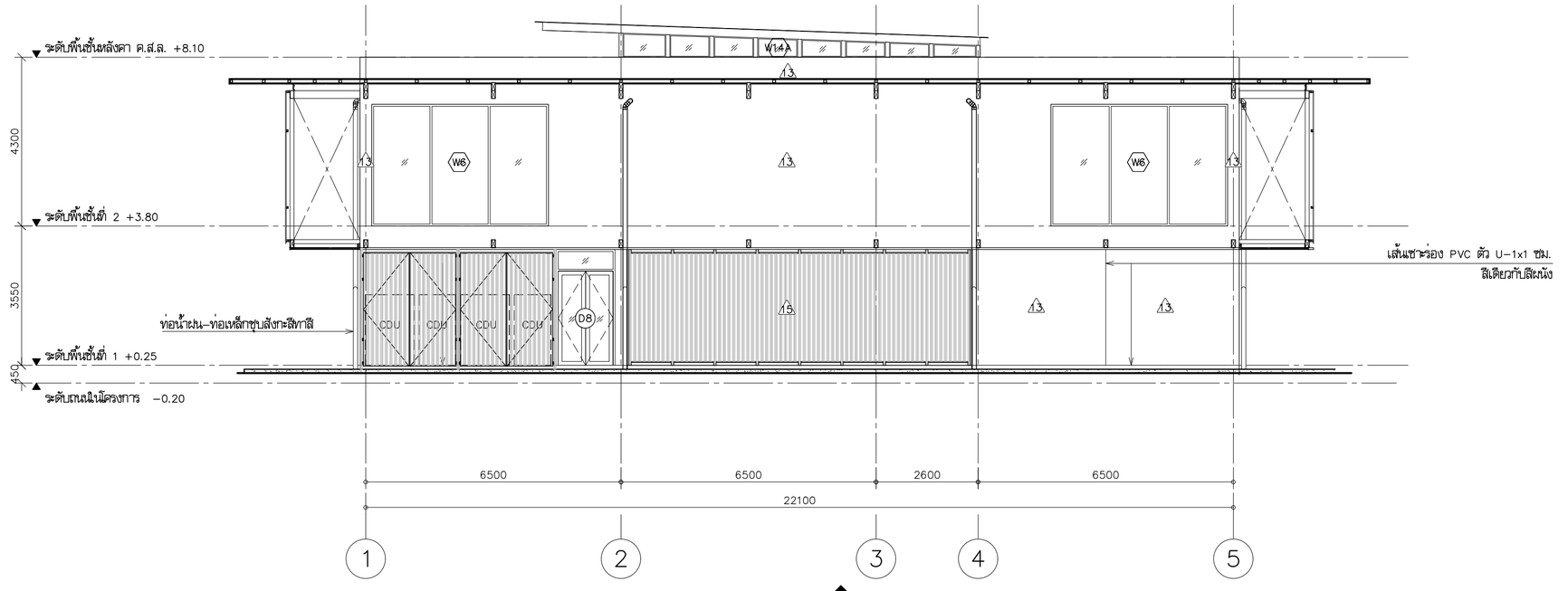

รูปด้าน 2 A4-02 (หลังแผงกันแดด ALUMINIUM)

มาตราส่วน 1:100

โครงการ PROJECT

จ้างออกแบบและปรับปรุงแบบสำนักงาน

กสทช.เขต 21 จังหวัดร้อยเอ็ด และงานภูมิสถาปัตย์

เจ้าของ OWNER

สำนักงาน กสทช. เขต 21 จ.ร้อยเอ็ด

ที่อยู่ :287/51-52 หมู่ 7 ตำบลเมืองเดิ่น อำเภอเมืองร้อยเอ็ด จังหวัดร้อยเอ็ด 45170

โทรศัพท์ : 0 4351 9211

อาคารสำนักงาน กสทช. ส่วนเขต

บริษัท สถาบันชุมชนและสิ่งแวดล้อม อาคมสิลป์ จำกัด

ARSOMSILP COMMUNITY & ENVIRONMENTAL ARCHITECT CO.,LTD.

397 ซ. อนามัยรามอินทรา 25 แขวงสายไหม เขตสายไหม กทม. 10150

โทร : +66 2 490 4748 54 แฟกซ์ : +66 2 490 4742

อีเมลล์ : orch@arsomsilp.in.th www.arsomsilp.oc.th

ผู้ออกแบบ DESIGN TEAM

ผู้จัดการโครงการ PROJECT MANAGER		
สมพร พุฒิพัฒนา		ส-สถ. 2367
สถาปนิก ARCHITECT		
จิรศักดิ์ ผุยมูลศรี		ภ-สถ. 6616
เมธวี รัตนกีโสภณ		ภ-สถ. 9247
พัสกร พุทธานุ		ภ-สถ. 13485
ภูมิสถาปนิก LANDSCAPE DESIGNER		
ชิติพันธุ์ ศรีตระการ		ส-ภส. 40
ณัฐริมา ภักดี		ภ-ภส 483
วิศวกรโครงสร้างและโยธา STRUCTURAL ENGINEER		
วสันต์ แสงศรี		สย. 9670
ธงชัย บุญเกิด		สย. 11703

FUSION CONSULTANTS

บริษัท ฟิวชั่น คอนซัลแตนท์ จำกัด

81/55 ซอยอุดมสุข ถนนสรรพาวุธ 4

แขวงบางนาใต้ เขตบางนา กรุงเทพฯ 10110

โทรศัพท์ 0-2392-5375-6 โทรสาร 0-2392-2641

E-mail : fusion@fusionconsultants.co.th

วิศวกรระบบปรับอากาศและระบายอากาศ MECHANICAL ENGINEER		
สุทัศร สันติมิตรมงคล		วก.578
วิศวกรระบบสุขาภิบาลและดับเพลิง SANITARY ENGINEER		
สุทัศร สันติมิตรมงคล		วส.87
วิรวัลน์ แซ่เล้า		ภส.4149
วิศวกรงานระบบไฟฟ้า ELECTRICAL ENGINEER		
พิชญะ จันทรานุวัลน์		วพก.613

รายการแก้ไข REVISIONS

ครั้งที่	รายละเอียด	วัน/เดือน/ปี

KEY PLAN

รหัสโครงการ PROJECT'S CODE

2110AR_กสทช สาขา ร้อยเอ็ด

แบบแสดง DRAWING TITLE

รูปด้าน 2

มาตราส่วน : 1:100	หมายเลขแบบ
ตรวจสอบ :	A4-02
อนุมัติ :	
วันที่ : 10 กุมภาพันธ์ 2566	

Notes

This Drawing is Copyrighted. All Contractors must check all dimensions on site. Only figured dimensions and grid lines are to be worked from. Discrepancies must be reported immediately to the Architect or Engineer concerned before processing.

แบบขนาด A2 มาตราส่วน เป็นไปตามแบบแสดง

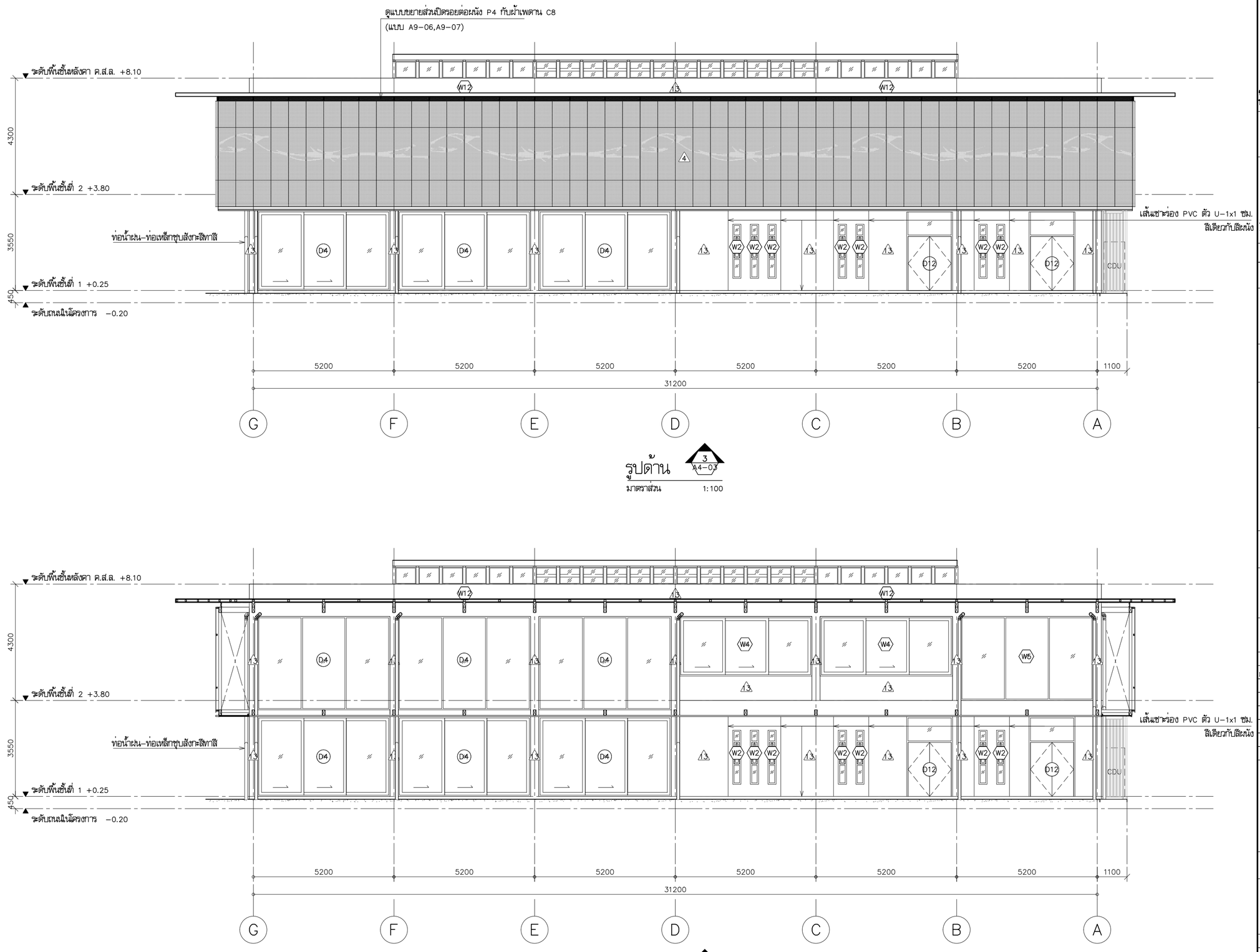

รูปด้าน 3 A4-03

มาตราส่วน 1:100

รูปด้าน 3 A4-03 (หลังแผงกันแดด ALUMINIUM)

มาตราส่วน 1:100

โครงการ PROJECT

จ้างออกแบบและปรับปรุงแบบสำนักงาน กสทช.เขต 21 จังหวัดร้อยเอ็ด และงานภูมิสถาปัตย์

เจ้าของ OWNER

สำนักงาน กสทช. เขต 21 จ.ร้อยเอ็ด
ที่อยู่ :287/51-52 หมู่ 7 ตำบลเมืองเดช อำเภอเมืองร้อยเอ็ด จังหวัดร้อยเอ็ด 45170
โทรศัพท์ : 0 4351 9211

อาคารสำนักงาน กสทช. ส่วนเขต

บริษัท สถาบันผังชุมชนและสิ่งแวดล้อม อาศรมศิลป์ จำกัด
ARSOMSILP COMMUNITY & ENVIRONMENTAL ARCHITECT CO.,LTD.
397 ซ. อนามัยงามเจริญ 25 แขวงทรายข้าม เขตบางขุนเทียน กทม. 10150
โทร : +66 2 490 4748 54 แฟกซ์ : +66 2 490 4742
อีเมลล์ : orch@orsomsilp.in.th www.orsomsilp.oc.th

ผู้ออกแบบ DESIGN TEAM

ผู้จัดการโครงการ PROJECT MANAGER		
สมพร พุฒิพัฒนา		ส-สถ. 2367
สถาปนิก ARCHITECT		
จิรศักดิ์ ผุยมูลศรี		ภ-สถ. 6616
เมธวี รัตนกีโสภณ		ภ-สถ. 9247
พัสกร พุทธานุ		ภ-สถ. 13485
ภูมิสถาปนิก LANDSCAPE DESIGNER		
ชิติพันธุ์ ศรีตระการ		ส-ภส. 40
ณัฐริมา ภักดี		ภ-ภส 483
วิศวกรโครงสร้างและโยธา STRUCTURAL ENGINEER		
วสันต์ แสงศรี		สย. 9670
ธงชัย บุญเกิด		สย. 11703

FUSION CONSULTANTS
บริษัท ฟิวชั่น คอนซัลแตนท์ จำกัด
81/55 ซอยสุขุมวิท66 ถนนพระรามที่ 4
แขวงพระโขนง เขตคลองเตย กรุงเทพฯ 10110
โทรศัพท์ 0-2392-5375-6 โทรสาร 0-2392-2641
E-mail : fusion@fusionconsultants.co.th

วิศวกรระบบปรับอากาศและระบายอากาศ MECHANICAL ENGINEER		
สุทัศร สัมฤทธิ์มงคล		วก.578
วิศวกรระบบสุขาภิบาลและดับเพลิง SANITARY ENGINEER		
สุทัศร สัมฤทธิ์มงคล		วส.87
วิรวัลย์ แซ่เล้า		ภส.4149
วิศวกรงานระบบไฟฟ้า ELECTRICAL ENGINEER		
พิชญะ จันตราบุวัลย์		วพก.613

รายการแก้ไข REVISIONS

ครั้งที่	รายละเอียด	วัน/เดือน/ปี

KEY PLAN

รหัสโครงการ PROJECT'S CODE
2110AR_กสทช สาขา ร้อยเอ็ด

แบบแสดง DRAWING TITLE

รูปด้าน 3

มาตราส่วน : 1:100	หมายเลขแบบ
ตรวจสอบ :	A4-03
อนุมัติ :	
วันที่ : 10 กุมภาพันธ์ 2566	

Notes
This Drawing is Copyrighted. All Contractors must check all dimensions on site. Only figured dimensions and grid lines are to be worked from. Discrepancies must be reported immediately to the Architect or Engineer concerned before processing.

แบบขนาด A2 มาตราส่วน เป็นไปตามแบบแสดง

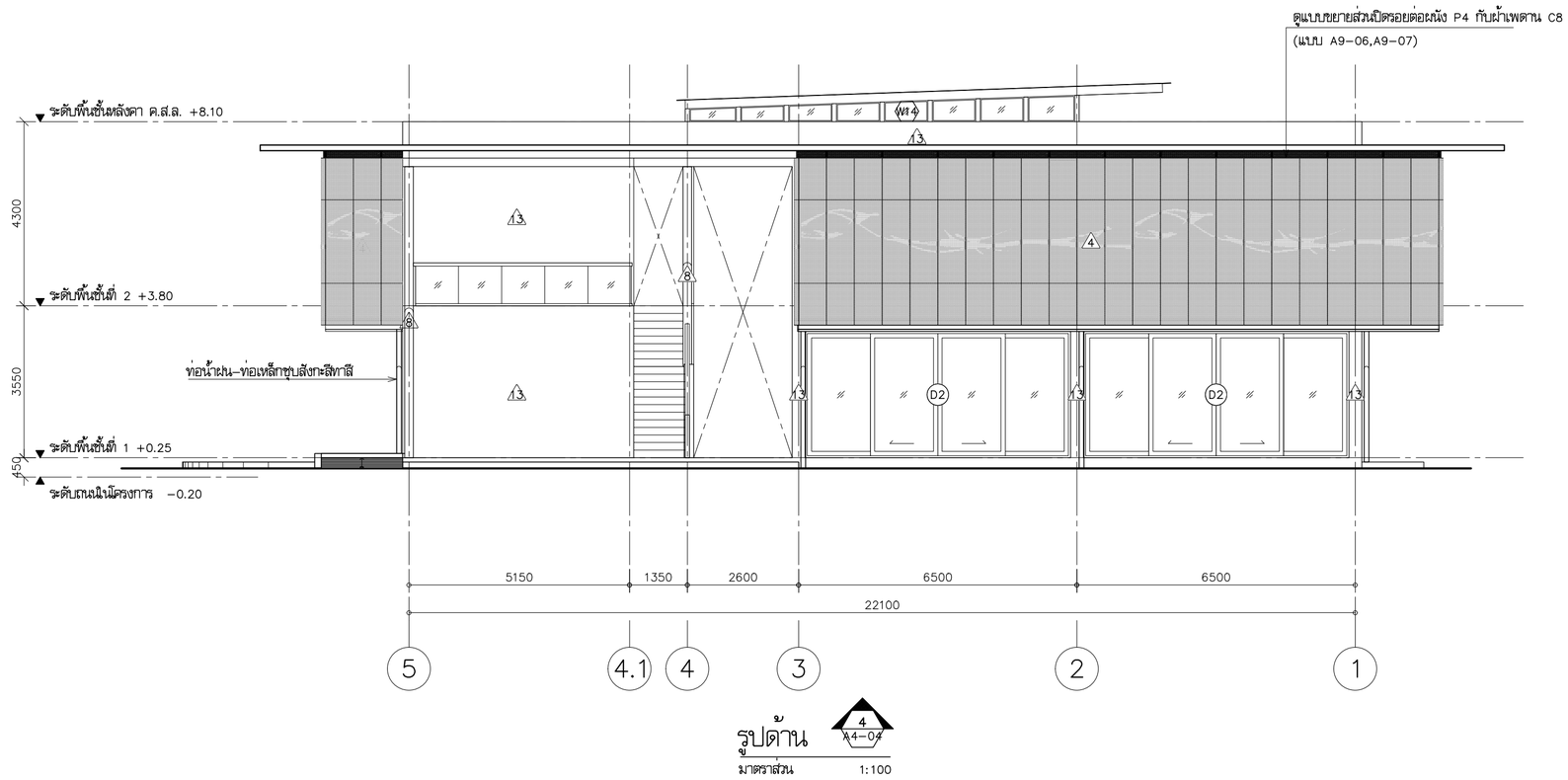

รูปด้าน 4 A4-04

มาตราส่วน 1:100

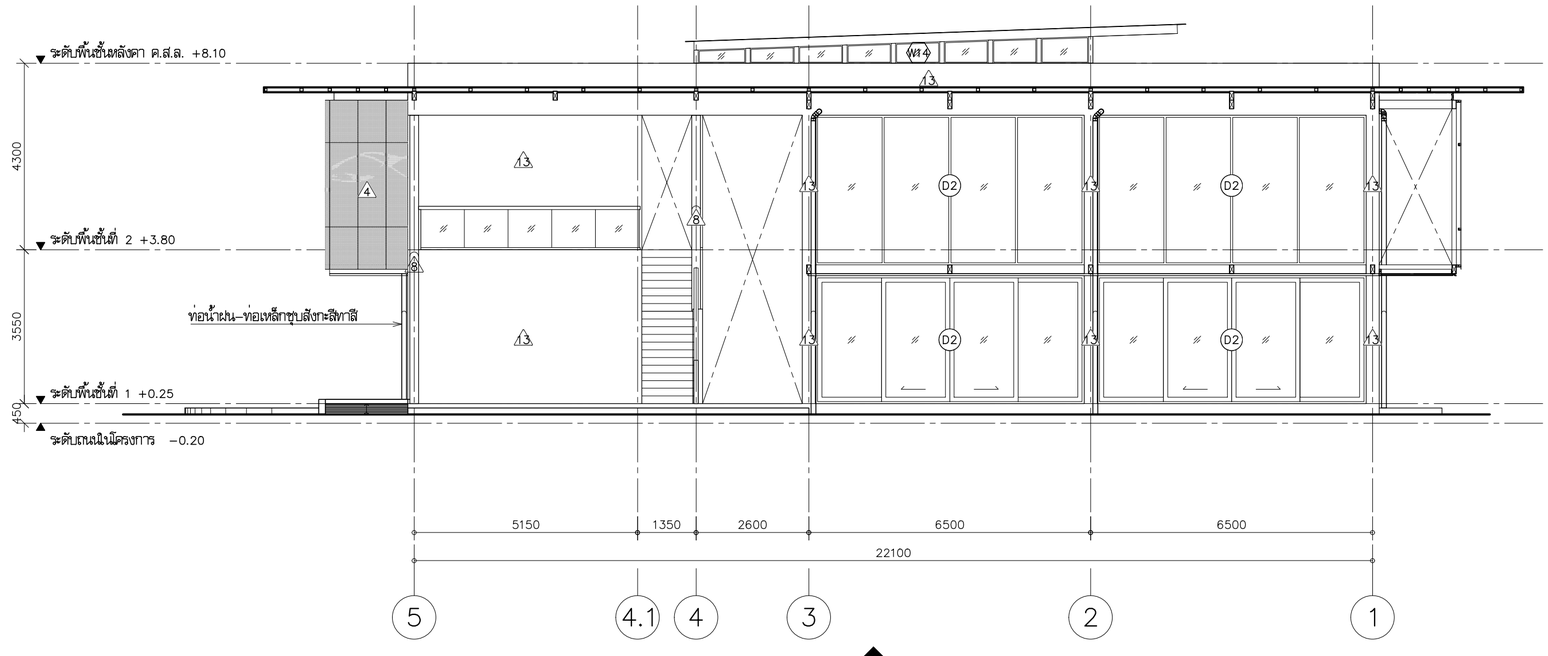

รูปด้าน 4 A4-04 (หลังแผงกันแดด ALUMINIUM)

มาตราส่วน 1:100

โครงการ PROJECT

จ้างออกแบบและปรับปรุงแบบสำนักงาน กสทช.เขต 21 จังหวัดร้อยเอ็ด และงานภูมิสถาปัตย์

เจ้าของ OWNER

สำนักงาน กสทช. เขต 21 จ.ร้อยเอ็ด
ที่อยู่ :287/51-52 หมู่ 7 ตำบลเมืองเดิ่น อำเภอเมืองร้อยเอ็ด จังหวัดร้อยเอ็ด 45170
โทรศัพท์ : 0 4351 9211

อาคารสำนักงาน กสทช. ส่วนเขต

บริษัท สถาบันชุมชนและสิ่งแวดล้อม อาศรมศิลป์ จำกัด
ARSOMSILP COMMUNITY & ENVIRONMENTAL ARCHITECT CO.,LTD.
397 ซ. อนามัยรามอินทรา 25 แขวงทรายม้า เขตบางพูนเหนือ กทม. 10150
โทร : +66 2 490 4748 54 แฟกซ์ : +66 2 490 4742
อีเมลล์ : orch@orsomsilp.in.th www.orsomsilp.co.th

ผู้ออกแบบ DESIGN TEAM

ผู้จัดการโครงการ PROJECT MANAGER		
สมพร พุฒิพัฒนา		ส-สถ. 2367
สถาปนิก ARCHITECT		
จิรศักดิ์ ผุยมูลศรี		ภ-สถ. 6616
เมธวี รัตนกีโสภณ		ภ-สถ. 9247
พัสกร พุทธานุ		ภ-สถ. 13485
ภูมิสถาปนิก LANDSCAPE DESIGNER		
ชิติพันธุ์ ศรีตระการ		ส-ภส. 40
ณัฐริมา ภักดี		ภ-ภส 483
วิศวกรโครงสร้างและโยธา STRUCTURAL ENGINEER		
วสันต์ แสงศรี		สย. 9670
องชัย บุญเกิด		สย. 11703

FUSION CONSULTANTS
บริษัท ฟิวชั่น คอนซัลแตนท์ จำกัด
81/55 ซอยอุดมสุข ถนนสรรพาวุธ 4
แขวงพลับพลา เขตคลองเตย กรุงเทพฯ 10110
โทรศัพท์ 0-2392-5375-6 โทรสาร 0-2392-2641
E-mail : fusion@fusionconsultants.co.th

วิศวกรระบบปรับอากาศและระบายอากาศ MECHANICAL ENGINEER		
สุทัศร สันติมิตรมงคล		วก.578
วิศวกรระบบสุขาภิบาลและดับเพลิง SANITARY ENGINEER		
สุทัศร สันติมิตรมงคล		วส.87
วิรวัลย์ แซ่เล้า		ภส.4149
วิศวกรงานระบบไฟฟ้า ELECTRICAL ENGINEER		
พิชญะ จันทราภัลย์		วพก.613

รายการแก้ไข REVISIONS

ครั้งที่	รายละเอียด	วัน/เดือน/ปี

KEY PLAN

รหัสโครงการ PROJECT'S CODE
2110AR_กสทช สาขา ร้อยเอ็ด

แบบแสดง DRAWING TITLE

รูปด้าน 4

มาตราส่วน : 1:100	หมายเลขแบบ
ตรวจสอบ :	A4-04
อนุมัติ :	
วันที่ : 10 กุมภาพันธ์ 2566	

Notes
This Drawing is Copyrighted. All Contractors must check all dimensions on site. Only figured dimensions and grid lines are to be worked from. Discrepancies must be reported immediately to the Architect or Engineer concerned before processing.

แบบขนาด A2 มาตราส่วน เป็นไปตามแบบแสดง

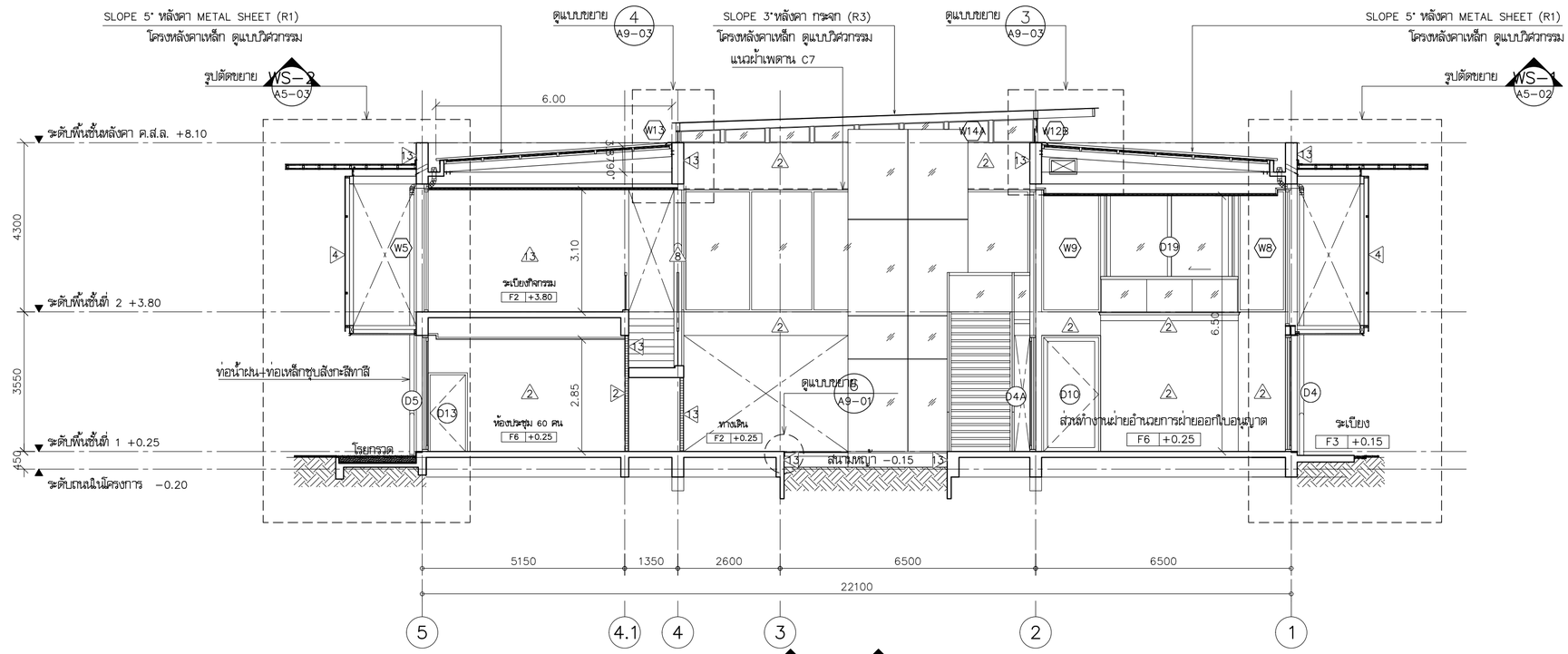

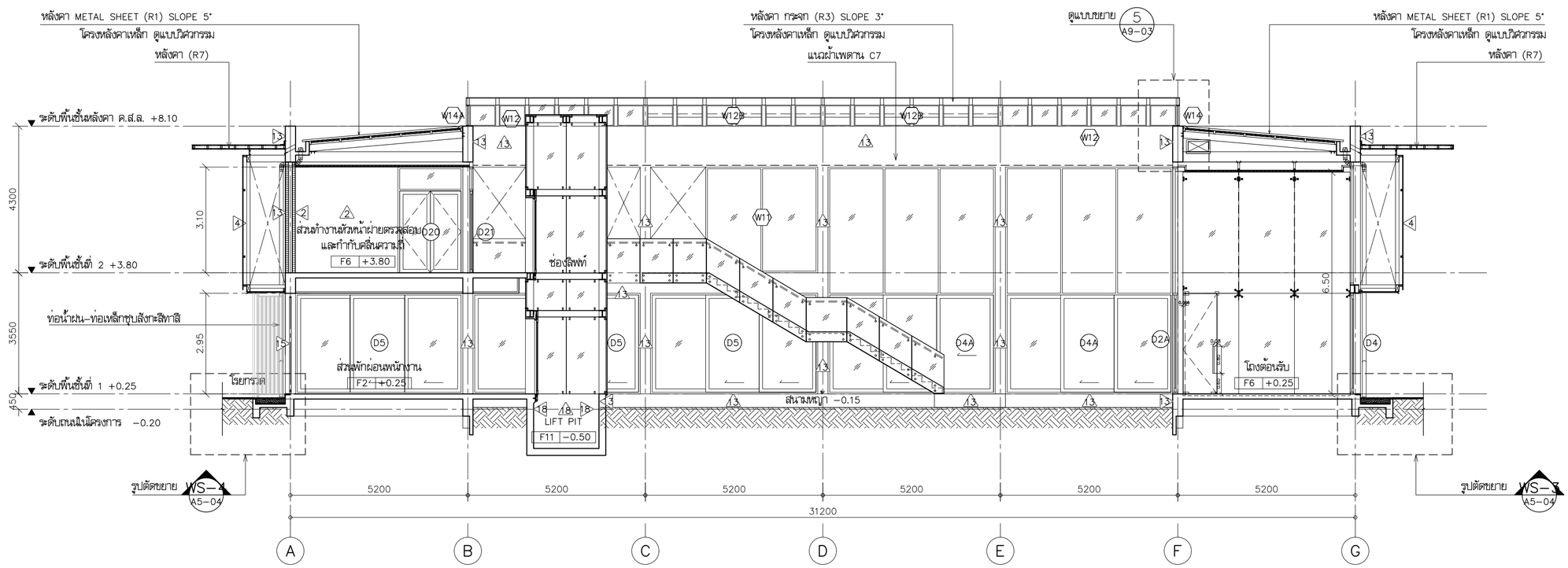

โครงการ PROJECT

จ้างออกแบบและปรับปรุงแบบสำนักงาน กสทช.เขต 21 จังหวัดร้อยเอ็ด และงานภูมิสถาปัตย์

เจ้าของ OWNER

สำนักงาน กสทช. เขต 21 จ.ร้อยเอ็ด
ที่อยู่ :287/51-52 หมู่ 7 ตำบลเมืองเดิ่น อำเภอเมืองร้อยเอ็ด จังหวัดร้อยเอ็ด 45170
โทรศัพท์ : 0 4351 9211

อาคารสำนักงาน กสทช. ส่วนเขต

บริษัท สถาบันชุมชนและสิ่งแวดล้อม อาคมสิลป์ จำกัด
ARSOMSILP COMMUNITY & ENVIRONMENTAL ARCHITECT CO.,LTD.
397 ซ. อนามัยรามเจริญ 25 แขวงทรายน้ำ เขตบางขุนเทียน กทม. 10150
โทร : +66 2 490 4748 54 แฟกซ์ : +66 2 490 4742
อีเมลล์ : orch@orsomsilp.in.th www.orsomsilp.co.th

ผู้ออกแบบ DESIGN TEAM

ผู้จัดการโครงการ PROJECT MANAGER		
สมพร พุฒิพัฒนา		ส-สถ. 2367
สถาปนิก ARCHITECT		
จิรศักดิ์ ผุยมูลศรี		ภ-สถ. 6616
เมธวี รัตนวีไสยกุล		ภ-สถ. 9247
พัสกร พุทธานุ		ภ-สถ. 13485
ภูมิสถาปนิก LANDSCAPE DESIGNER		
ชิติพันธุ์ ศรีสะการ		ส-ภส. 40
ณัฐริมา ภักดี		ภ-ภส 483
วิศวกรโครงสร้างและโยธา STRUCTURAL ENGINEER		
วสันต์ แสงศรี		สย. 9670
องชัย บุญเกิด		สย. 11703

บริษัท ฟิวชั่น คอนซัลแตนท์ จำกัด
81/55 ซอยสุขุมวิท 63 ถนนพระรามที่ 4
แขวงพระโขนงเหนือ เขตวัฒนา กรุงเทพฯ 10110
โทรศัพท์ 0-2392-5375-6 โทรสาร 0-2392-2641
E-mail : fusion@fusionconsultants.co.th

วิศวกรระบบปรับอากาศและระบายอากาศ		MECHANICAL ENGINEER
สุทัศร สันติวิทยย์กุล		วก.578
วิศวกรระบบสุขาภิบาลและดับเพลิง		SANITARY ENGINEER
สุทัศร สันติวิทยย์กุล		วส.87
วิรวัฒน์ แซ่เล้า		ภส.4149
วิศวกรงานระบบไฟฟ้า		ELECTRICAL ENGINEER
พิชญะ จันธราวัฒน์		วพก.613

รายการแก้ไข REVISIONS

ครั้งที่	รายละเอียด	วัน/เดือน/ปี

KEY PLAN

รหัสโครงการ PROJECT'S CODE
2110AR_กสทช สาขา ร้อยเอ็ด

แบบแสดง DRAWING TITLE

รูปตัด A-A,B-B

มาตราส่วน : 1:100	หมายเลขแบบ
ตรวจสอบ :	A5-01
อนุมัติ :	
วันที่ : 11 กุมภาพันธ์ 2565	

Notes
This Drawing is Copyrighted. All Contractors must check all dimensions on site. Only figured dimensions and grid lines are to be worked from. Discrepancies must be reported immediately to the Architect or Engineer concerned before processing.

แบบขนาด A2 มาตราส่วน เป็นไปตามแบบแสดง

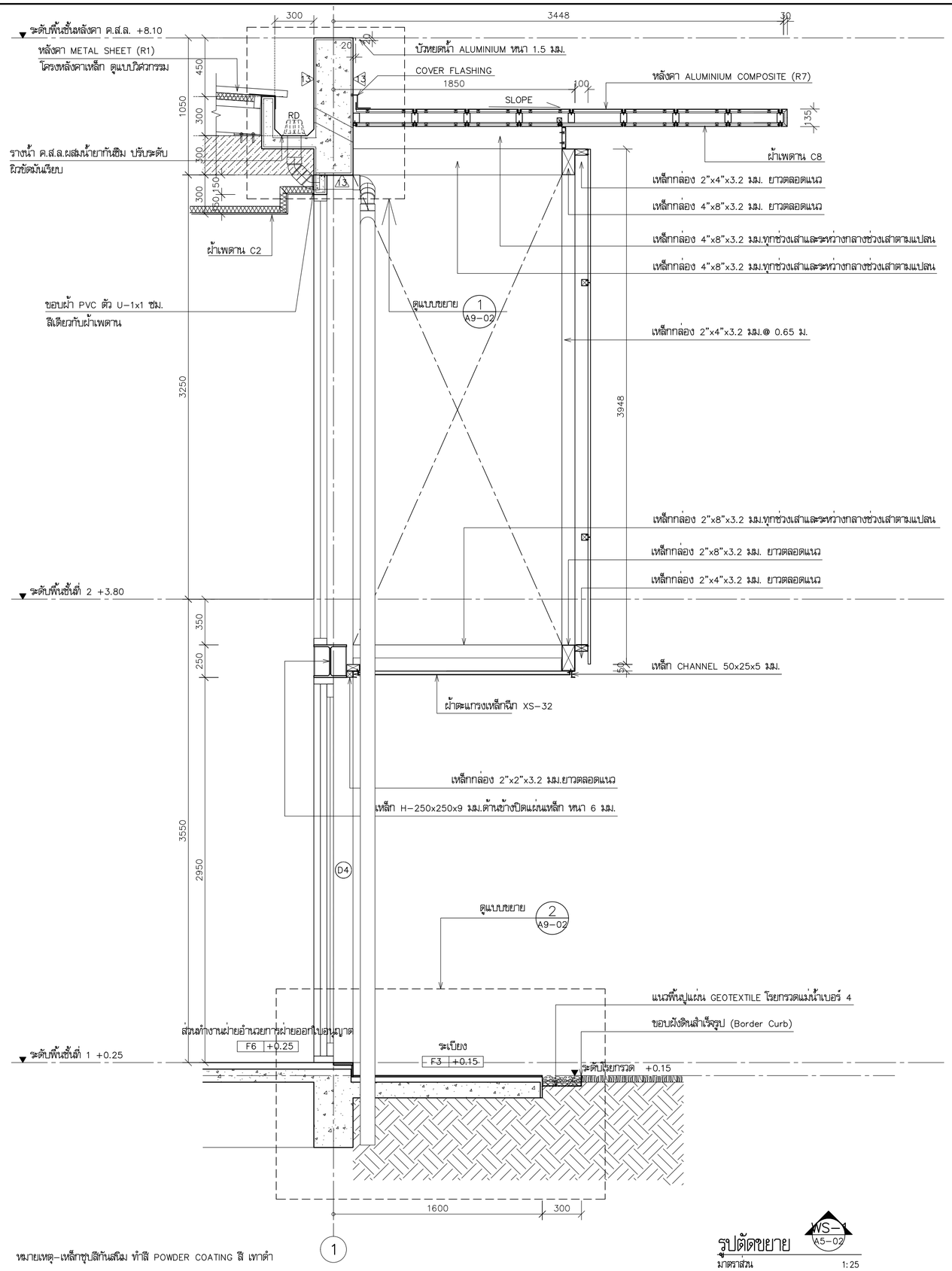

โครงการ PROJECT

จ้างออกแบบและปรับปรุงแบบสำนักงาน กสทช.เขต 21 จังหวัดร้อยเอ็ด และงานภูมิสถาปัตย์

เจ้าของ OWNER

สำนักงาน กสทช. เขต 21 จ.ร้อยเอ็ด
ที่อยู่ : 287/51-52 หมู่ 7 ตำบลเมืองเดช อำเภอเมืองร้อยเอ็ด จังหวัดร้อยเอ็ด 45170
โทรศัพท์ : 0 4351 9211

อาคารสำนักงาน กสทช. ส่วนเขต

บริษัท สถาบันชุมชนและสิ่งแวดล้อม อาศรมศิลป์ จำกัด
ARSOMSILP COMMUNITY & ENVIRONMENTAL ARCHITECT CO.,LTD.
397 ซ. อนามัยงามเจริญ 25 แขวงทรายข้าม เขตบางขุนเทียน กทม. 10150
โทร : +66 2 490 4748 54 แฟกซ์ : +66 2 490 4742
อีเมลล์ : orch@arsomsilp.in.th www.arsomsilp.co.th

ผู้ออกแบบ DESIGN TEAM

ผู้จัดการโครงการ PROJECT MANAGER		
สมพร พุฒิพัฒนา		ส-สถ. 2367
สถาปนิก ARCHITECT		
จิรศักดิ์ ผุยมูลศรี		ภ-สถ. 6616
เมธวี รัตนกีโสภณ		ภ-สถ. 9247
พัสกร พุทธานุ		ภ-สถ. 13485
ภูมิสถาปนิก LANDSCAPE DESIGNER		
ชิติพันธุ์ ศรีตระการ		ส-ภส. 40
ณัฐริมา ภักดี		ภ-ภส 483
วิศวกรโครงสร้างและโยธา STRUCTURAL ENGINEER		
วสันต์ แสงศรี		สย. 9670
องชัย บุญเกิด		สย. 11703

บริษัท ฟิวชั่น คอนซัลแตนท์ จำกัด
81/55 ซอยอุดมสิตระ ถนนลาดพร้าว 4
แขวงจตุจักร เขตจตุจักร กรุงเทพฯ 10110
โทรศัพท์ 0-2392-5375-6 โทรสาร 0-2392-2641
E-mail : fusion@fusionconsultants.co.th

วิศวกรระบบปรับอากาศและระบายอากาศ MECHANICAL ENGINEER		
สุทัศร สันติวิทยกุล		วก.578
วิศวกรระบบสุขาภิบาลและดับเพลิง SANITARY ENGINEER		
สุทัศร สันติวิทยกุล		วส.87
วิรัฒน์ แซ่เล้า		ภส.4149
วิศวกรงานระบบไฟฟ้า ELECTRICAL ENGINEER		
พิชญะ จันทราบุวัฒน์		วพก.613

รายการแก้ไข REVISIONS

ครั้งที่	รายละเอียด	วัน/เดือน/ปี

KEY PLAN

รหัสโครงการ PROJECT'S CODE
2110AR_กสทช สาขา ร้อยเอ็ด

แบบแสดง DRAWING TITLE

รูปตัดขยาย WS-1

มาตราส่วน : 1:25	หมายเลขแบบ
ตรวจสอบ :	A5-02
อนุมัติ :	
วันที่ : 11 กุมภาพันธ์ 2565	

Notes
This Drawing is Copyrighted. All Contractors must check all dimensions on site. Only figured dimensions and grid lines are to be worked from. Discrepancies must be reported immediately to the Architect or Engineer concerned before processing.

แบบขนาด A2 มาตราส่วน เป็นไปตามแบบแสดง

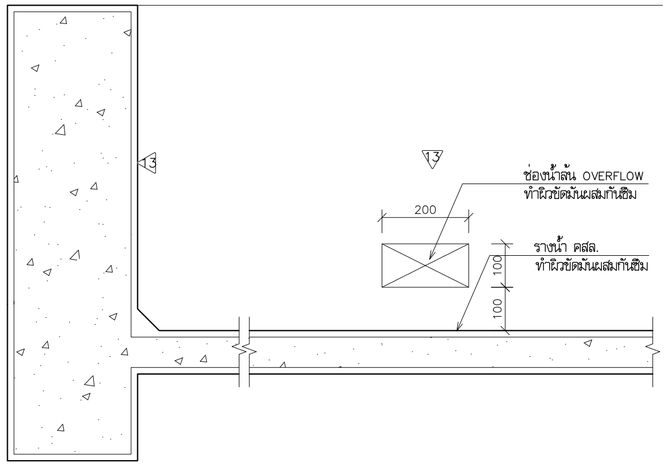

แบบขยาย 2.1 OVERFLOW

มาตราส่วน 1:10

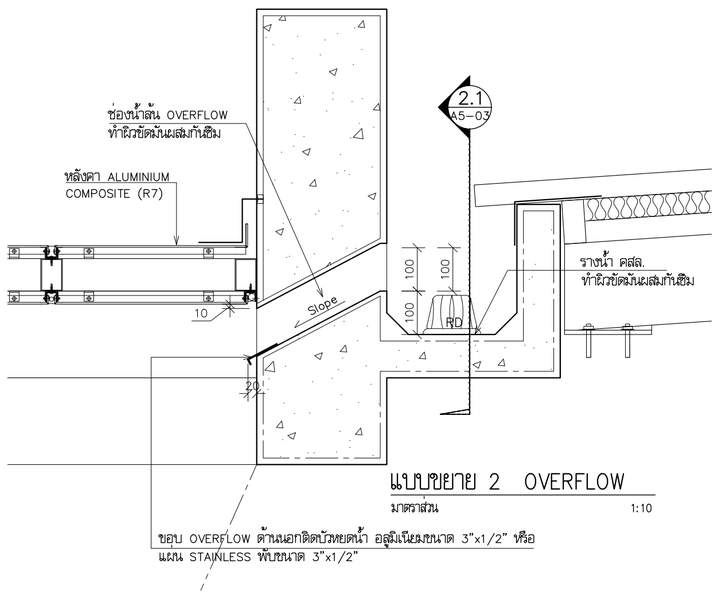

แบบขยาย 2 OVERFLOW

มาตราส่วน 1:10

ขอบ OVERFLOW ด้านนอกติดบังหยดน้ำ อลูมิเนียมขนาด 3"x1/2" หรือ
แผน STAINLESS พับขนาด 3"x1/2"

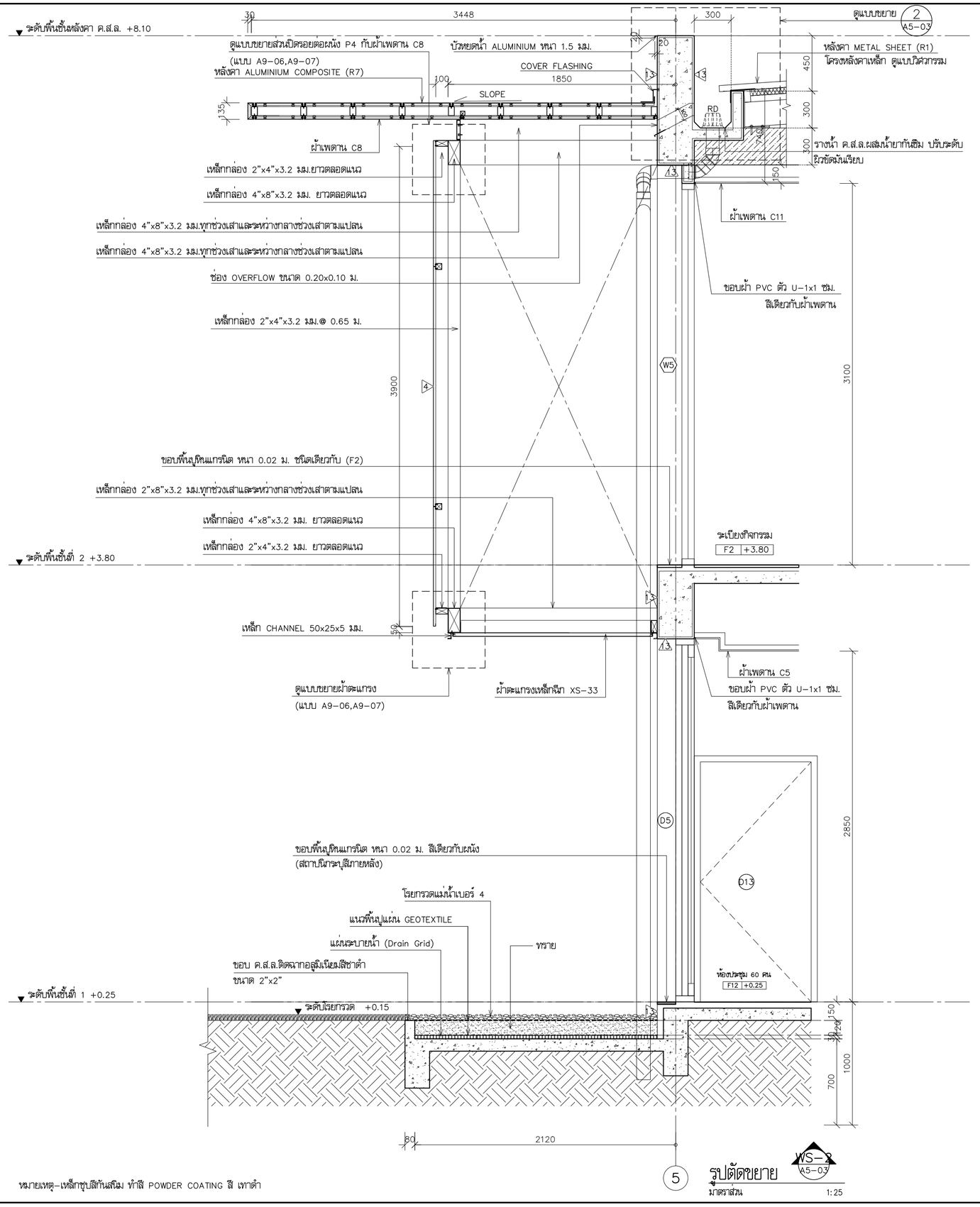

หมายเหตุ–เหล็กชุบสีกันสนิม ทำสี POWDER COATING สี เทาดำ

โครงการ PROJECT

จ้างออกแบบและปรับปรุงแบบสำนักงาน กสทช.เขต 21 จังหวัดร้อยเอ็ด และงานภูมิสถาปัตย์

เจ้าของ OWNER

สำนักงาน กสทช. เขต 21 จ.ร้อยเอ็ด
ที่อยู่ :287/51-52 หมู่ 7 ตำบลสีแก่น อำเภอเมืองร้อยเอ็ด จังหวัดร้อยเอ็ด 45170
โทรศัพท์ : 0 4351 9211

อาคารสำนักงาน กสทช. ส่วนเขต

บริษัท สถาบันภูมิทัศน์และสิ่งแวดล้อม อาคมสิลป์ จำกัด
ARSOMSILP COMMUNITY & ENVIRONMENTAL ARCHITECT CO.,LTD.
397 ซ. อนามัยงามเจริญ 25 แขวงทรายข้าม เขตบางขุนเทียน กทม. 10150
โทร : +66 2 490 4748 54 แฟกซ์ : +66 2 490 4742
อีเมลล์ : orch@orsomsilp.in.th www.orsomsilp.oc.th

ผู้ออกแบบ DESIGN TEAM

ผู้จัดการโครงการ PROJECT MANAGER		
สมพร พุฒิพัฒนา		ส-สถ. 2367
สถาปนิก ARCHITECT		
จิรศักดิ์ ผุยมูลศรี		ภ-สถ. 6616
เมธวี รัตนกีโสภณ		ภ-สถ. 9247
พัสกร พุทธานุ		ภ-สถ. 13485
ภูมิสถาปนิก LANDSCAPE DESIGNER		
ชิติพันธุ์ ศรีตะการ		ส-ภส. 40
ณัฐริมา ภักดี		ภ-ภส 483
วิศวกรโครงสร้างและโยธา STRUCTURAL ENGINEER		
วสันต์ แสงศรี		สย. 9670
องชัย บุญเกิด		สย. 11703

บริษัท ฟิวชั่น คอนซัลแตนท์ จำกัด
81/55 ซอยอุดมสิตร ถนลพหรรณ์ 4
แขวงพหลโยธิน เขตคลองเตย กรุงเทพฯ 10110
โทรศัพท์ 0-2392-5375-6 โทรสาร 0-2392-2641
E-mail : fusion@fusionconsultants.co.th

วิศวกรระบบปรับอากาศและระบายอากาศ MECHANICAL ENGINEER	
สุทัศ สันติวิทยกุล	วก.578
วิศวกรระบบสุขาภิบาลและดับเพลิง SANITARY ENGINEER	
สุทัศ สันติวิทยกุล	วส.87
วิรวัฒน์ แซ่เล้า	ภส.4149
วิศวกรงานระบบไฟฟ้า ELECTRICAL ENGINEER	
พิชญะ จันตราวัฒน์	วพก.613

รายการแก้ไข REVISIONS

ครั้งที่	รายละเอียด	วัน/เดือน/ปี

KEY PLAN

รหัสโครงการ PROJECT'S CODE
2110AR_กสทช สาขา ร้อยเอ็ด

แบบแสดง DRAWING TITLE

รูปตัดขยาย WS-2

มาตราส่วน : 1:25	หมายเลขแบบ
ตรวจสอบ :	A5-03
อนุมัติ :	
วันที่ : 11 กุมภาพันธ์ 2565	

Notes
This Drawing is Copyrighted. All Contractors must check all dimensions on site. Only figured dimensions and grid lines are to be worked from. Discrepancies must be reported immediately to the Architect or Engineer concerned before processing.

แบบขนาด A2 มาตราส่วน เป็นไปตามแบบแสดง

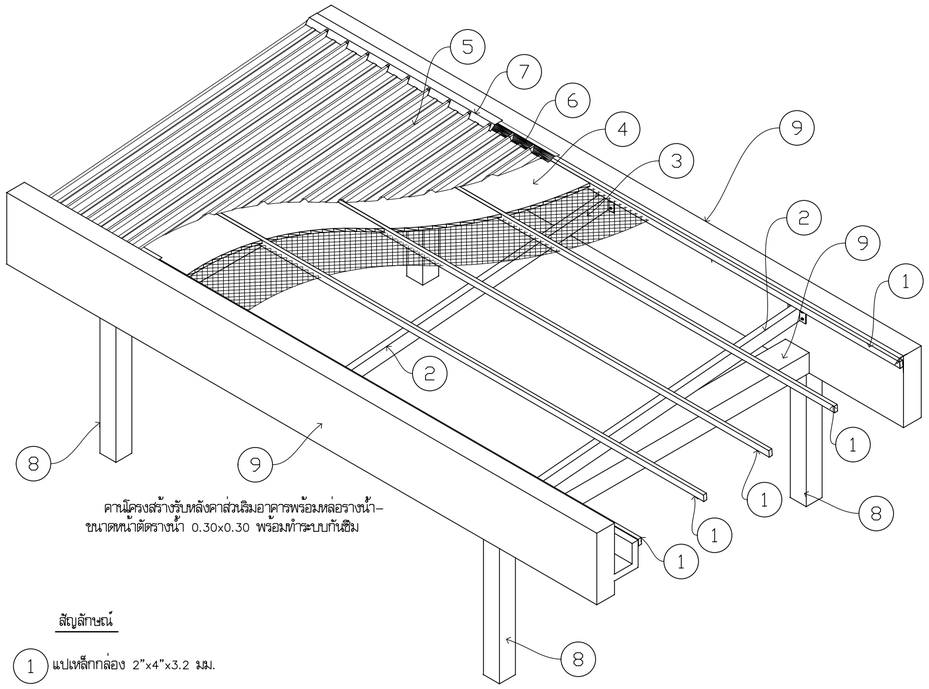

คานโครงสร้างรับหลังคาส่วนเสริมอาคารพร้อมหล่อรางน้ำ–
ขนาดหน้าตัดรางน้ำ 0.30x0.30 พร้อมทำระบบกันซึม

TYPICAL–DETAIL
ISOMETRIC 01–โครงหลังคา (มุมก้ม)
มาตราส่วน 1:50

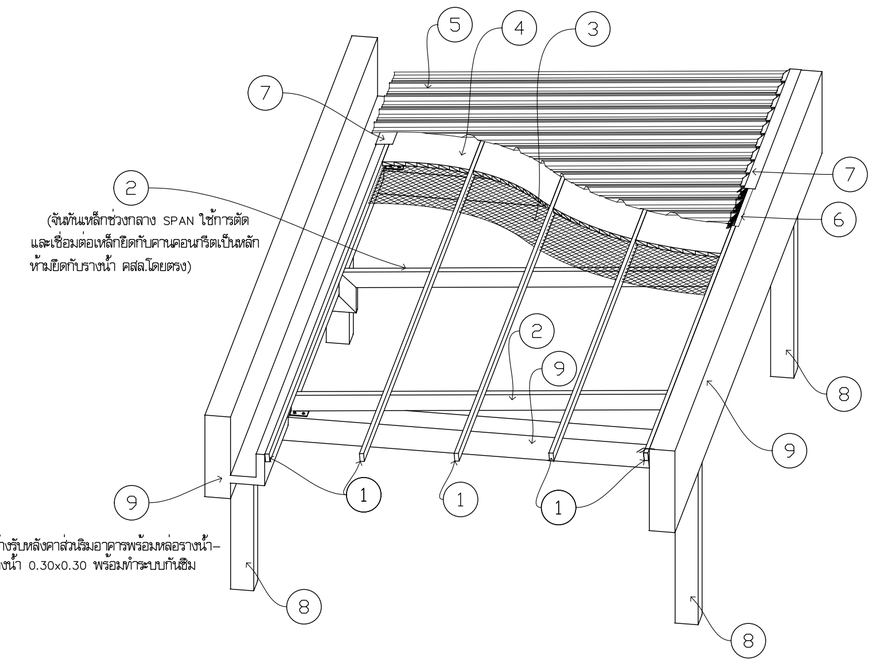

(จันทันเหล็กช่วงกลาง SPAN ใช้การตัด
และเชื่อมต่อเหล็กยึดกับคานคอนกรีตเป็นหลัก
ห้ามยึดกับรางน้ำ คสล.โดยตรง)

คานโครงสร้างรับหลังคาส่วนเสริมอาคารพร้อมหล่อรางน้ำ–
ขนาดหน้าตัดรางน้ำ 0.30x0.30 พร้อมทำระบบกันซึม

TYPICAL–DETAIL
ISOMETRIC 02–โครงหลังคา (มุมก้ม)
มาตราส่วน 1:50

สัญลักษณ์

1. แปเหล็กกล่อง 2"x4"x3.2 มม.
2. จันทันเหล็กกล่อง 4"x8"x3.2 มม.
3. ตะแกรงลวดกรงไก่ ขนาด #18 ช่องตา 1 นิ้ว
4. ชนวนกันความร้อนชนิดไยหิน หนา 50 มม. (ความหนาแน่น 40 กก./ลบ.ม.)
5. หลังคาเหล็กรีดลอน(metal sheet)
6. แผ่นปิดรอยต่อ (เทปบิทูเมนกันรั่วซึม)
7. ครอบหลังคา ,Flashing
8. เสาอาคาร คสล.
9. คานโครงสร้างอาคาร คสล.

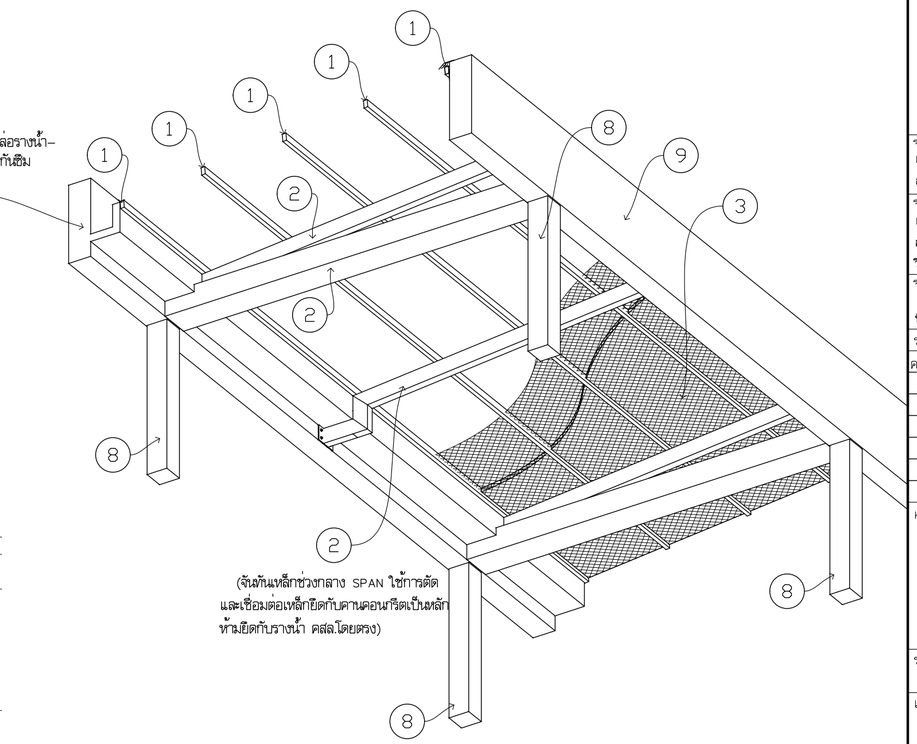

คานโครงสร้างรับหลังคาส่วนเสริมอาคารพร้อมหล่อรางน้ำ–
ขนาดหน้าตัดรางน้ำ 0.30x0.30 พร้อมทำระบบกันซึม

(จันทันเหล็กช่วงกลาง SPAN ใช้การตัด
และเชื่อมต่อเหล็กยึดกับคานคอนกรีตเป็นหลัก
ห้ามยึดกับรางน้ำ คสล.โดยตรง)

TYPICAL–DETAIL
ISOMETRIC 03–โครงหลังคา (มุมเงย)
มาตราส่วน 1:50

* หมายเหตุ ขนาดเหล็กโครงสร้างและคานคาน คสล.
ให้ยึดขนาดตามแบบโครงสร้างเป็นหลัก

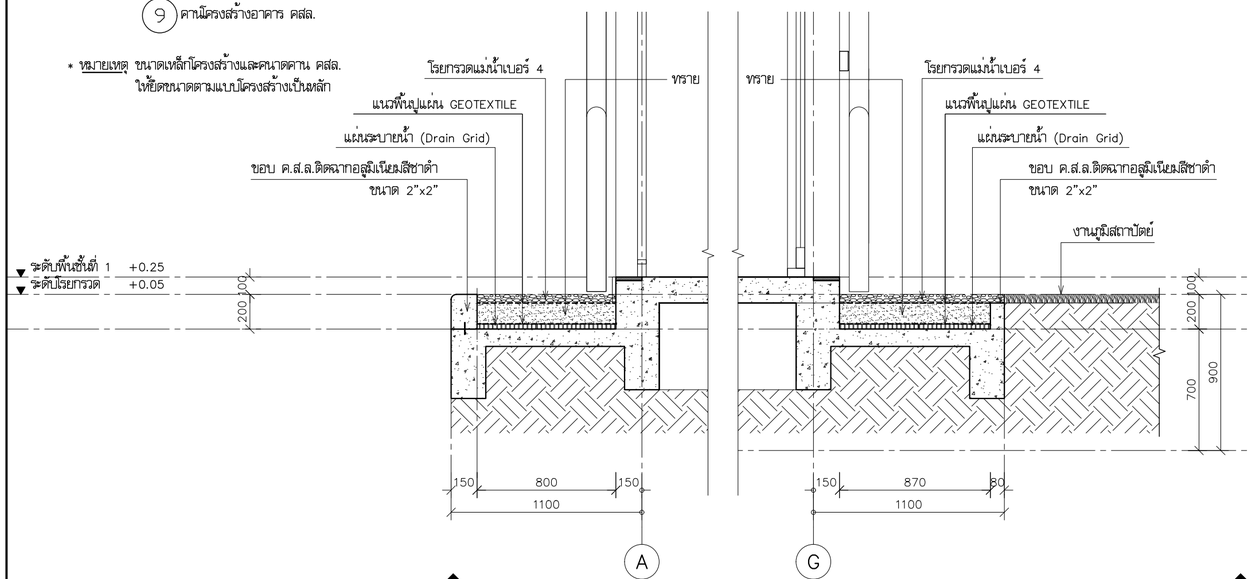

รูปตัดขยาย WS–3
มาตราส่วน 1:25

รูปตัดขยาย WS–4
มาตราส่วน

โครงการ PROJECT

จ้างออกแบบและปรับปรุงแบบสำนักงาน
กสทช.เขต 21 จังหวัดร้อยเอ็ด และงานภูมิสถาปัตย์

เจ้าของ OWNER

สำนักงาน กสทช. เขต 21 จ.ร้อยเอ็ด
ที่อยู่ : 287/51–52 หมู่ 7 ตำบลเมืองเดิ่น อำเภอเมืองร้อยเอ็ด จังหวัดร้อยเอ็ด 45170
โทรศัพท์ : 0 4351 9211

อาคารสำนักงาน กสทช. ส่วนเขต

บริษัท สถาบันผังชุมชนและสิ่งแวดล้อม อาศมสิลป์ จำกัด
ARSOMSILP COMMUNITY & ENVIRONMENTAL ARCHITECT CO.,LTD.
397 ซ. อนามัยงามเจริญ 25 แขวงทุ่งพญาไท เขตบางกอกน้อย กทม. 10150
โทร : +66 2 490 4748 54 แฟกซ์ : +66 2 490 4742
อีเมลล์ : orch@orsomsilp.in.th www.orsomsilp.oc.th

ผู้ออกแบบ DESIGN TEAM

ผู้จัดการโครงการ PROJECT MANAGER		
สมพร พุฒิพัฒนา		ส–สถ. 2367
สถาปนิก ARCHITECT		
จิรศักดิ์ ผุยมูลศรี		ภ–สถ. 6616
เมธวี รัตนวีโสภณ		ภ–สถ. 9247
พัสกร พุทธานุ		ภ–สถ. 13485
ภูมิสถาปนิก LANDSCAPE DESIGNER		
ชิติพันธุ์ ศรีตะการ		ส–ภส. 40
ณัฐริมา ภักดี		ภ–ภส 483
วิศวกรโครงสร้างและโยธา STRUCTURAL ENGINEER		
วสันต์ แสงศรี		สย. 9670
องชัย บุญเกิด		สย. 11703

บริษัท ฟิวชั่น คอนซัลแตนท์ จำกัด
81/55 ซอยสุขสิคร ถนลพหรรษ์ 4
แขวงพหลโยธิน เขตดอนเมือง กรุงเทพฯ 10110
โทรศัพท์ 0–2392–5375–6 โทรสาร 0–2392–2641
E–mail : fusion@fusionconsultants.co.th

วิศวกรระบบปรับอากาศและระบายอากาศ MECHANICAL ENGINEER	
สุทัศร สันติมิตรย์กุล	วก.578
วิศวกรระบบสุขาภิบาลและดับเพลิง SANITARY ENGINEER	
สุทัศร สันติมิตรย์กุล	วส.87
วิรวัลน์ แซ่เล้า	ภส.4149
วิศวกรงานระบบไฟฟ้า ELECTRICAL ENGINEER	
พิชญะ จันทรานุวัลน์	วพก.613

รายการแก้ไข REVISIONS

ครั้งที่	รายละเอียด	วัน/เดือน/ปี

KEY PLAN

รหัสโครงการ PROJECT'S CODE
2110AR_กสทช สาขา ร้อยเอ็ด

แบบแสดง DRAWING TITLE
TYPICAL–DETAIL ISOMETRIC–โครงหลังคา
รูปตัดขยาย WS–3, WS–4

มาตราส่วน: 1:25	หมายเลขแบบ
ตรวจสอบ :	A5–04
อนุมัติ :	
วันที่ : 11 กุมภาพันธ์ 2565	

Notes
This Drawing is Copyrighted. All Contractors must check all dimensions on site. Only figured dimensions and grid lines are to be worked from. Discrepancies must be reported immediately to the Architect or Engineer concerned before processing.

แบบขนาด A2 มาตราส่วน เป็นไปตามแบบแสดง

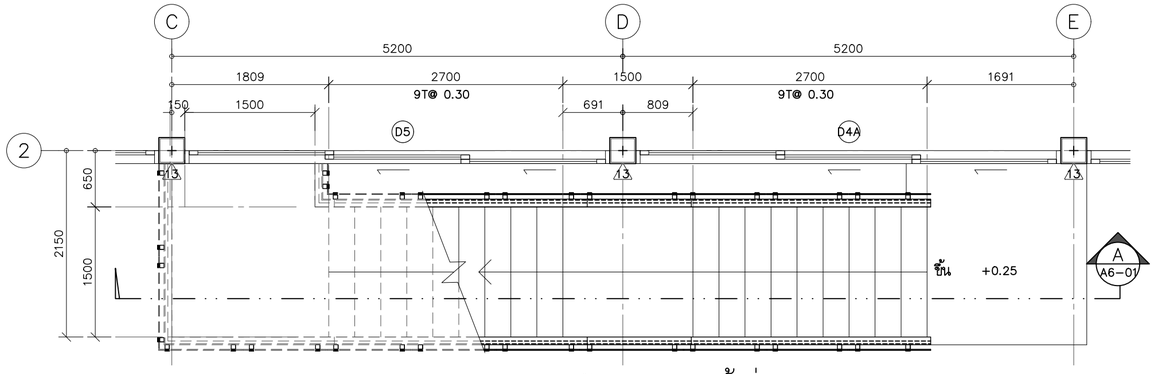

แบบขยายแปลนบันได ST-1 ชั้นที่ 1

มาตราส่วน 1:50

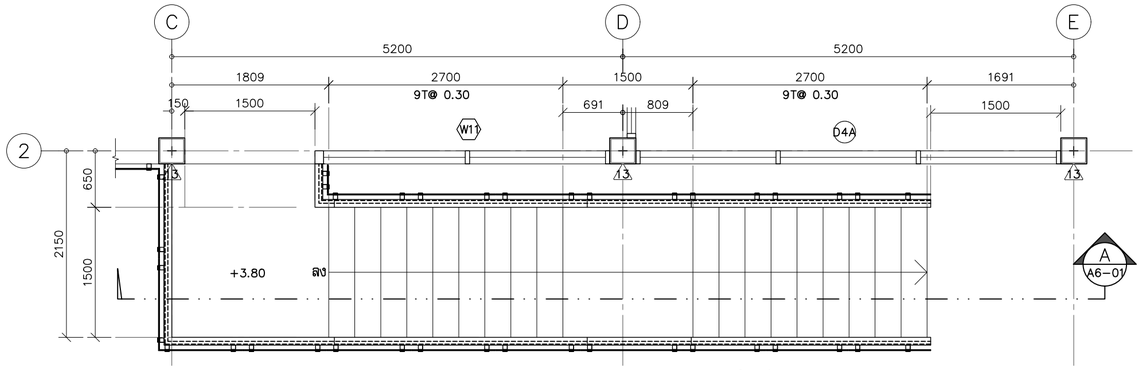

แบบขยายแปลนบันได ST-1 ชั้นที่ 2

มาตราส่วน 1:50

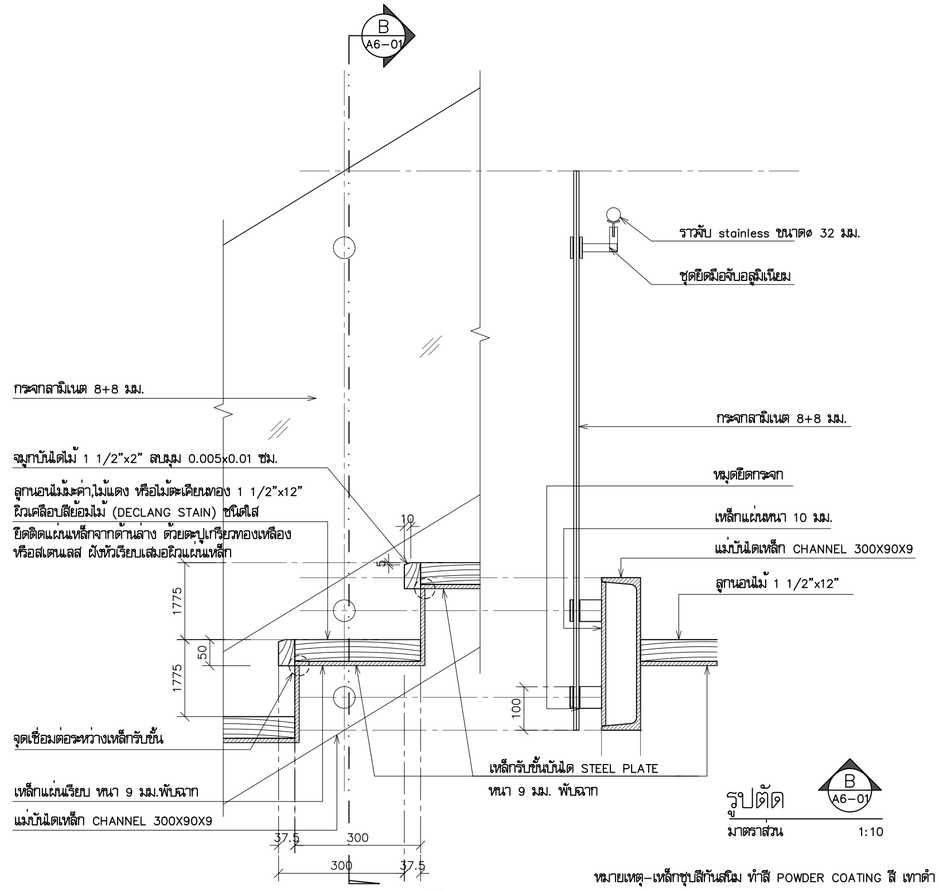

แบบขยายราวบันได

1 A6-01

มาตราส่วน 1:10

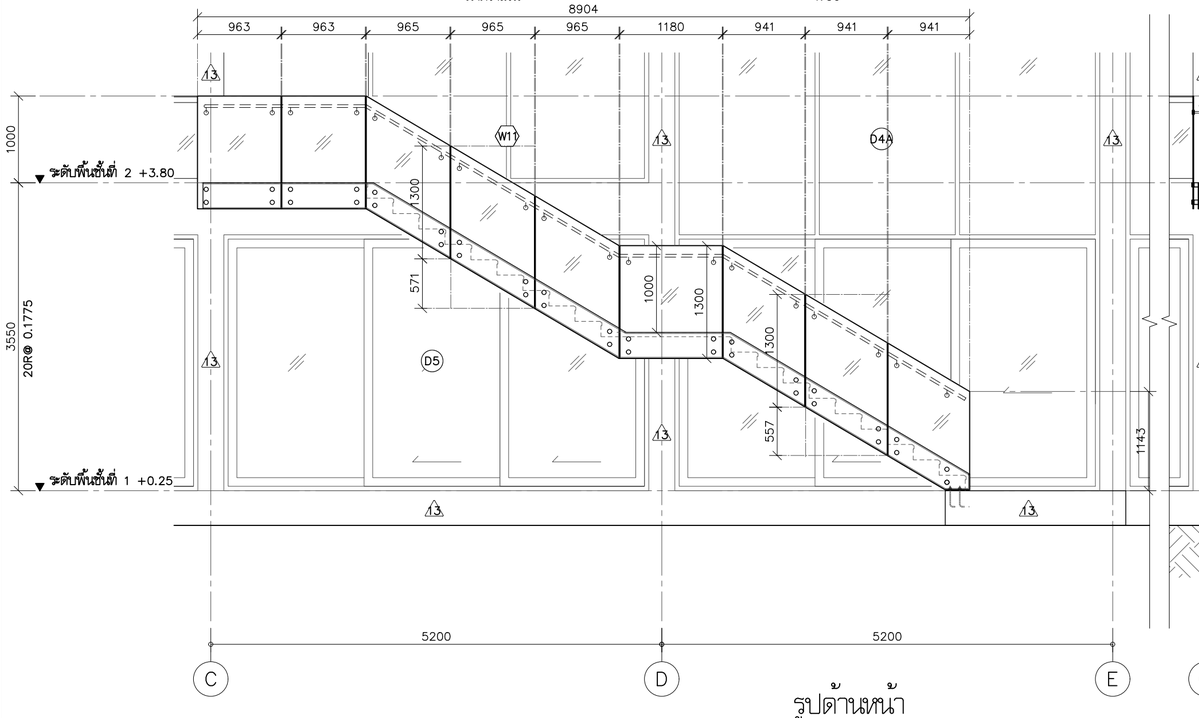

รูปด้านหน้า

มาตราส่วน 1:50

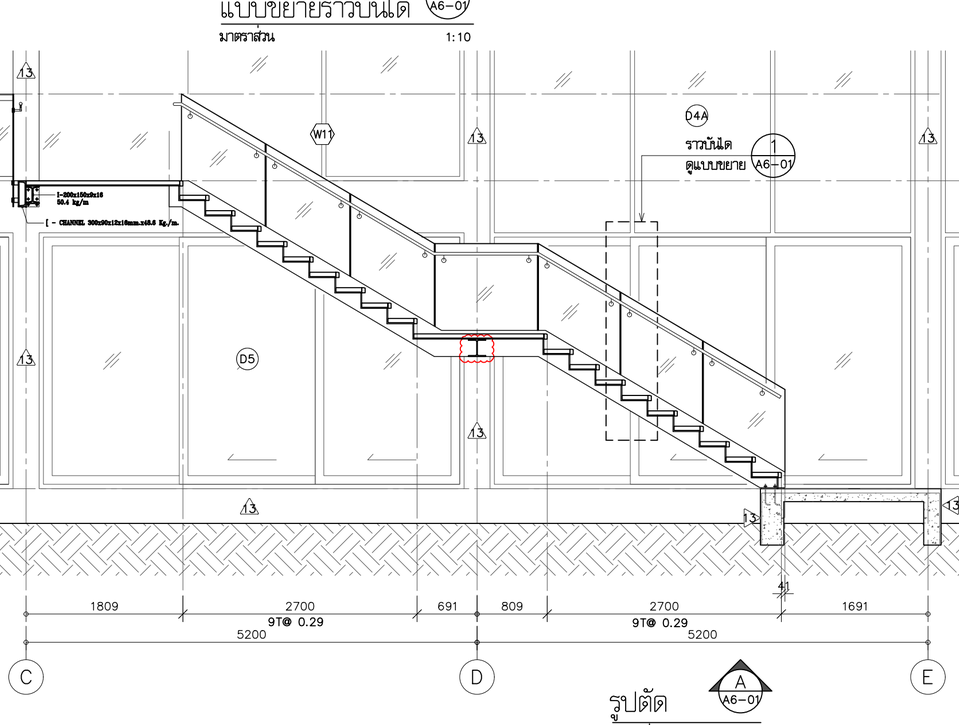

รูปตัด

A A6-01

มาตราส่วน 1:50

โครงการ	PROJECT
จ้างออกแบบและปรับปรุงแบบสำนักงาน กสทช.เขต 21 จังหวัดร้อยเอ็ด และงานภูมิสถาปัตย์	
เจ้าของ	OWNER
สำนักงาน กสทช. เขต 21 จ.ร้อยเอ็ด ที่อยู่ :287/51-52 หมู่ 7 ตำบลเมืองลิง อำเภอจังหาร จังหวัดร้อยเอ็ด 45170 โทรศัพท์ : 0 4351 9211	
อาคารสำนักงาน กสทช. ส่วนเขต	

บริษัท สถาบันชุมชนและสิ่งแวดล้อม อาคมสิลป์ จำกัด
ARSOMSILP COMMUNITY & ENVIRONMENTAL ARCHITECT CO.,LTD.
397 ซ. อนามัยงามเจริญ 25 แขวงทรายข้าม เขตบางขุนเทียน กทม. 10150
โทร : +66 2 490 4748 54 แฟกซ์ : +66 2 490 4742
อีเมลล์ : orch@arsomsilp.in.th www.arsomsilp.oc.th

ผู้ออกแบบ	DESIGN TEAM	
ผู้จัดการโครงการ	PROJECT MANAGER	
สมพร พุฒิพัฒนา		ส-สถ. 2367
สถาปนิก	ARCHITECT	
จิรศักดิ์ ผุยมูลศรี		ภ-สถ. 6616
เมธวี รัตนทวีโสภณ		ภ-สถ. 9247
พัสกร พุทธานุ		ภ-สถ. 13485
ภูมิสถาปนิก	LANDSCAPE DESIGNER	
ชิดพันธุ์ ศรีตะการ		ส-ภส. 40
ณัฐฐิมา ภักดี		ภ-ภส 483
วิศวกรโครงสร้างและโยธา	STRUCTURAL ENGINEER	
วสันต์ แสงศรี		สย. 9670
องชัย บุญเกิด		สย. 11703

FUSION CONSULTANTS
บริษัท ฟิวชั่น คอนซัลแตนท์ จำกัด
81/55 ซอยอุดมสุข ถนนสรรพาวุธ 4 แขวงหนองบอน เขตพระโขนง กรุงเทพฯ 10110
โทรศัพท์ 0-2392-5375-6 โทรสาร 0-2392-2641
E-mail : fusion@fusionconsultants.co.th

วิศวกรระบบปรับอากาศและระบายอากาศ	MECHANICAL ENGINEER	
สุทัศร สันติวิทยย์กุล		วก.578
วิศวกรระบบสุขาภิบาลและดับเพลิง	SANITARY ENGINEER	
สุทัศร สันติวิทยย์กุล		วส.87
วิรัฒน์ แซ่เล้า		ภส.4149
วิศวกรงานระบบไฟฟ้า	ELECTRICAL ENGINEER	
พิชญะ จันตรานุรัตน์		วพก.613

รายการแก้ไข REVISIONS

ครั้งที่	รายละเอียด	วัน/เดือน/ปี

KEY PLAN

รหัสโครงการ	PROJECT'S CODE
2110AR_กสทช สาขา ร้อยเอ็ด	
แบบแสดง	DRAWING TITLE
แบบขยายบันได ST-1	
มาตราส่วน : 1:50	หมายเลขแบบ
ตรวจสอบ :	A6-01
อนุมัติ :	
วันที่ : 11 กุมภาพันธ์ 2565	

Notes
This Drawing is Copyrighted. All Contractors must check all dimensions on site. Only figured dimensions and grid lines are to be worked from. Discrepancies must be reported immediately to the Architect or Engineer concerned before processing.

แบบขนาด A2 มาตราส่วน เป็นไปตามแบบแสดง

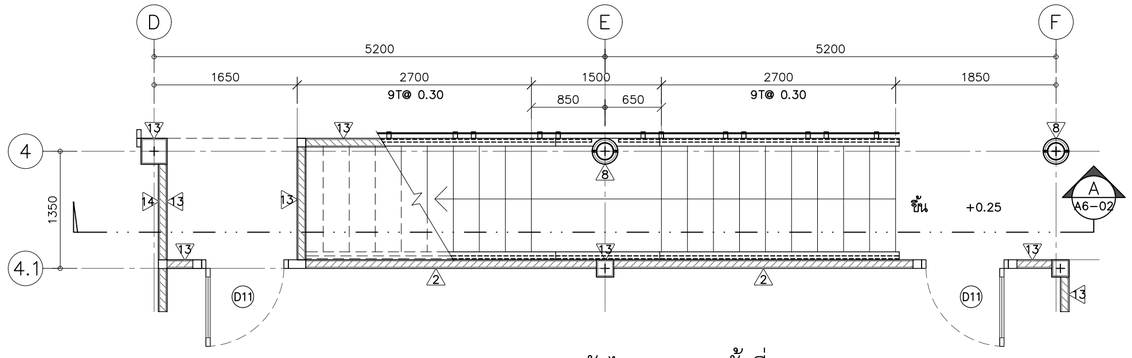

แบบขยายแปลนบันได ST-2 ชั้นที่ 1

มาตราส่วน 1:50

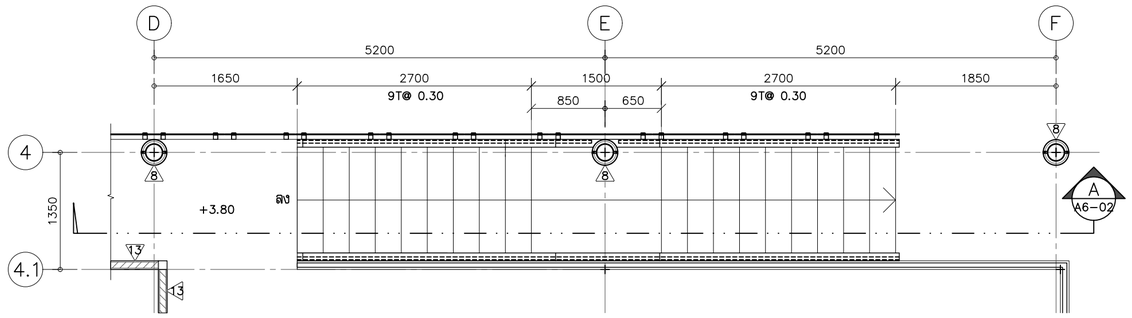

แบบขยายแปลนบันได ST-2 ชั้นที่ 2

มาตราส่วน 1:50

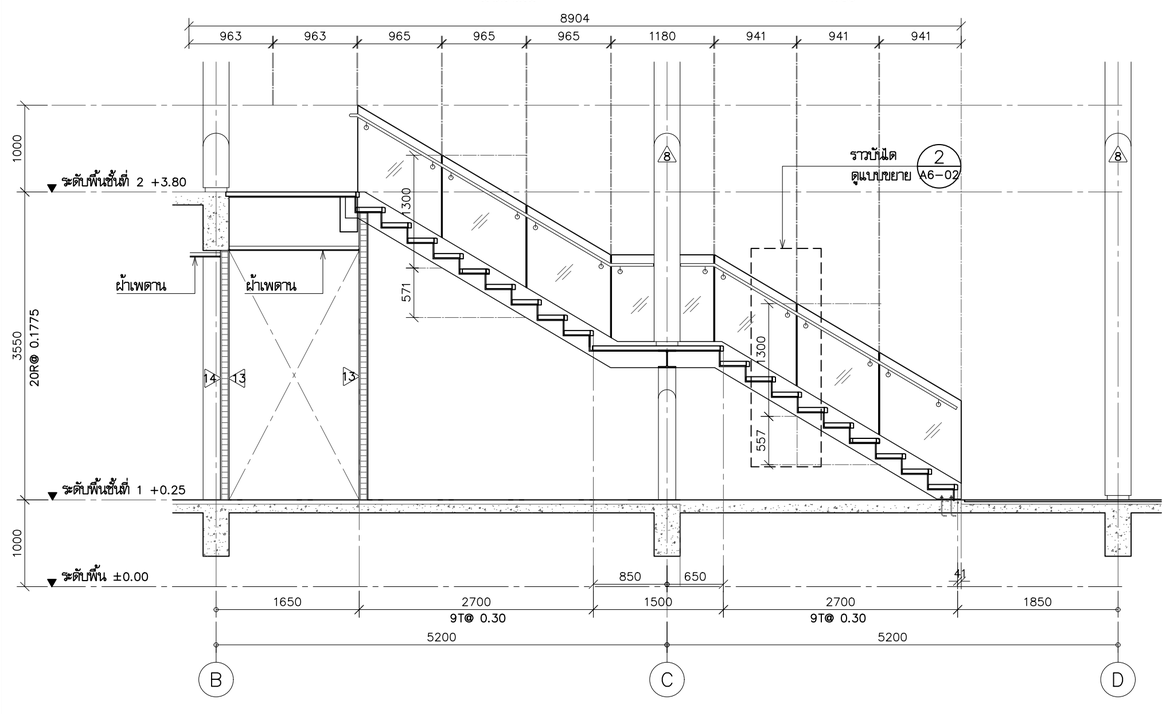

รูปตัด

มาตราส่วน 1:50

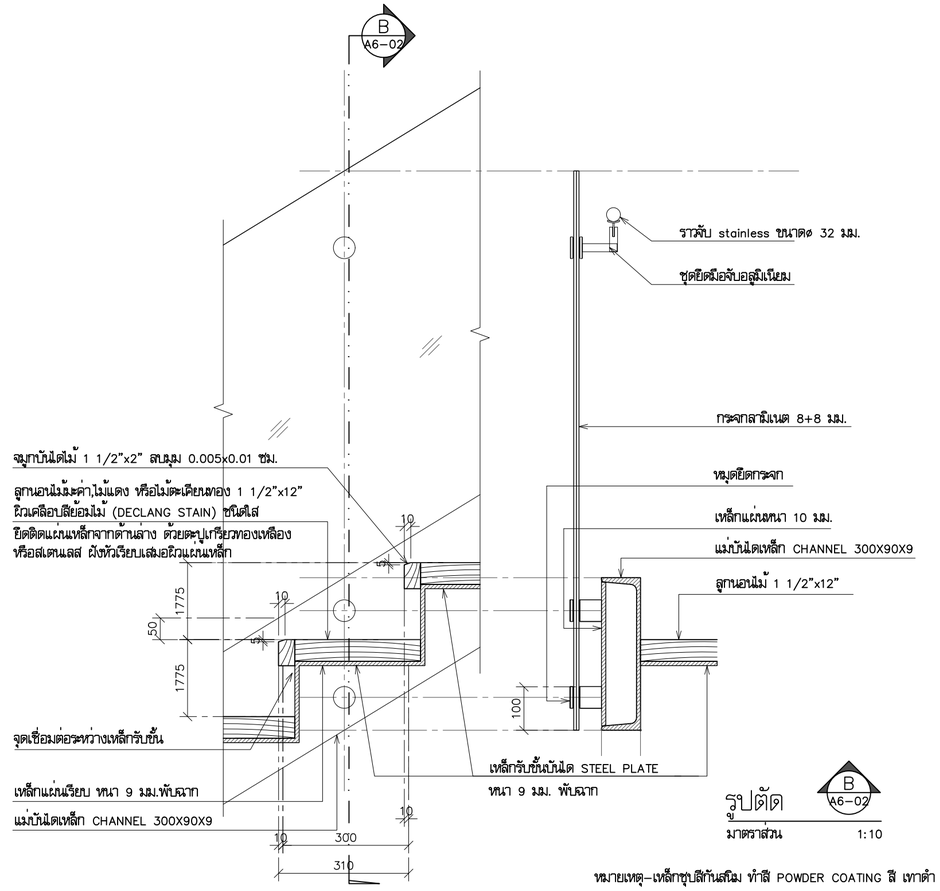

รูปตัด

มาตราส่วน 1:10

หมายเหตุ–เหล็กชุบสีกันสนิม ทำสี POWDER COATING สี เทาดำ

โครงการ PROJECT

จ้างออกแบบและปรับปรุงแบบสำนักงาน

กสทช.เขต 21 จังหวัดร้อยเอ็ด และงานภูมิสถาปัตย์

กสทช.

เจ้าของ OWNER

สำนักงาน กสทช. เขต 21 จ.ร้อยเอ็ด

ที่อยู่ :287/51-52 หมู่ 7 ตำบลเมืองลี อำเภอเมืองร้อยเอ็ด จังหวัดร้อยเอ็ด 45170

โทรศัพท์ : 0 4351 9211

อาคารสำนักงาน กสทช. ส่วนเขต

บริษัท สถาบันชุมชนและสิ่งแวดล้อม อาศรมศิลป์ จำกัด

ARSOMSILP COMMUNITY & ENVIRONMENTAL ARCHITECT CO.,LTD.

397 ซ. อนามัยงามเจริญ 25 แขวงทรายน้ำ เขตบางขุนเทียน กทม. 10150

โทร : +66 2 490 4748 54 แฟกซ์ : +66 2 490 4742

อีเมลล์ : orch@arsomsilp.in.th www.arsomsilp.oc.th

ผู้ออกแบบ DESIGN TEAM

ผู้จัดการโครงการ PROJECT MANAGER		
สมพร พุฒิพัฒนา		ส-สถ. 2367
สถาปนิก ARCHITECT		
จิรศักดิ์ ผุยมูลศรี		ภ-สถ. 6616
เมธวี รัตนทวีโสภณ		ภ-สถ. 9247
พัสกร พุทธานุ		ภ-สถ. 13485
ภูมิสถาปนิก LANDSCAPE DESIGNER		
ชิดพันธุ์ ศรีตะการ		ส-ภส. 40
ณัฐฐิมา ภักดี		ภ-ภส 483
วิศวกรโครงสร้างและโยธา STRUCTURAL ENGINEER		
วสันต์ แสงศรี		สย. 9670
องชัย บุญเกิด		สย. 11703

FUSION CONSULTANTS

บริษัท ฟิวชั่น คอนซัลแตนท์ จำกัด

81/55 ซอยสุทธิสาร เกษมพระราม 4

แขวงพระโขนง เขตคลองเตย กรุงเทพฯ 10110

โทรศัพท์ 0-2392-5375-6 โทรสาร 0-2392-2641

E-mail : fusion@fusionconsultants.co.th

วิศวกรระบบปรับอากาศและระบายอากาศ MECHANICAL ENGINEER	
สุทัศร สันติวิทยย์กุล	วก.578
วิศวกรระบบสุขาภิบาลและดับเพลิง SANITARY ENGINEER	
สุทัศร สันติวิทยย์กุล	วส.87
วิรวัฒน์ แซ่เล้า	ภส.4149
วิศวกรงานระบบไฟฟ้า ELECTRICAL ENGINEER	
พิชญะ จันทราบุวัฒน์	วพก.613

รายการแก้ไข REVISIONS

ครั้งที่	รายละเอียด	วัน/เดือน/ปี

KEY PLAN

รหัสโครงการ PROJECT'S CODE

2110AR_กสทช สาขา ร้อยเอ็ด

แบบแสดง DRAWING TITLE

แบบขยายบันได ST-2

มาตราส่วน : 1:50	หมายเลขแบบ
ตรวจสอบ :	A6-02
อนุมัติ :	
วันที่ : 11 กุมภาพันธ์ 2565	

Notes
This Drawing is Copyrighted. All Contractors must check all dimensions on site. Only figured dimensions and grid lines are to be worked from. Discrepancies must be reported immediately to the Architect or Engineer concerned before processing.

แบบขนาด A2 มาตราส่วน เป็นไปตามแบบแสดง

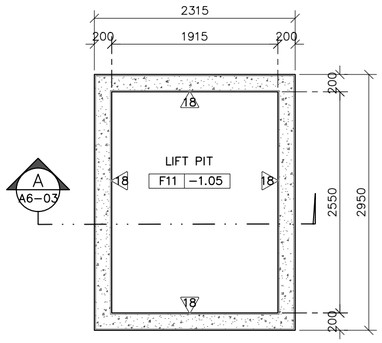

แบบขยายแปลนบ่อลิฟท์

มาตราส่วน 1:50

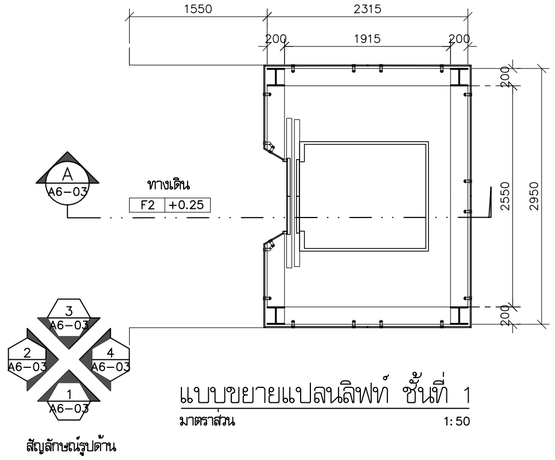

สัญลักษณ์รูปด้าน

แบบขยายแปลนลิฟท์ ชั้นที่ 1

มาตราส่วน 1:50

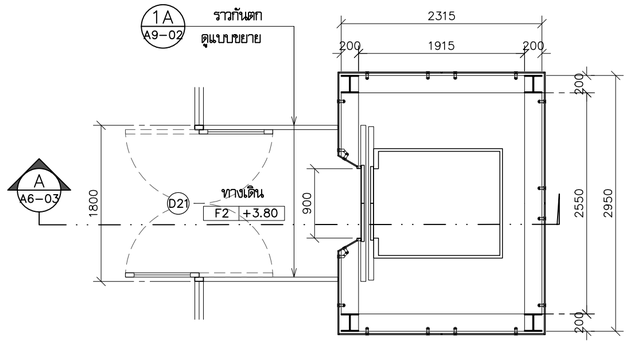

แบบขยายแปลนลิฟท์ ชั้นที่ 2

มาตราส่วน 1:50

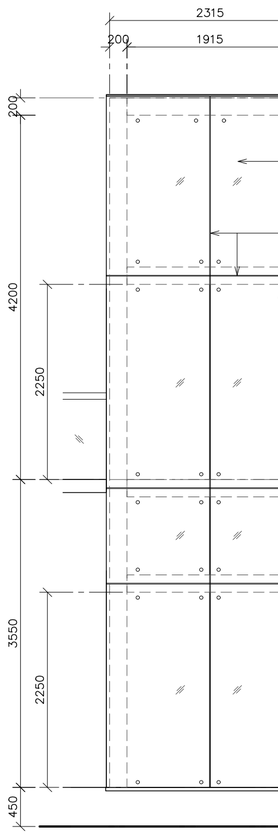

รูปด้าน 1 A6-03

มาตราส่วน 1:50

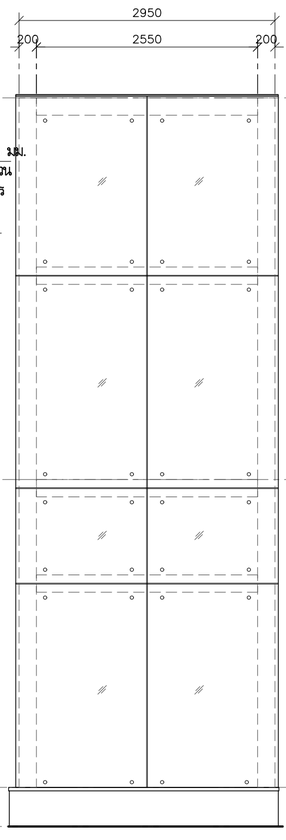

รูปด้าน 2 A6-03

มาตราส่วน 1:50

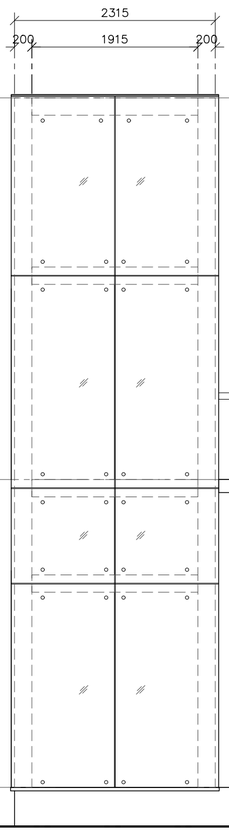

รูปด้าน 3 A6-03

มาตราส่วน 1:50

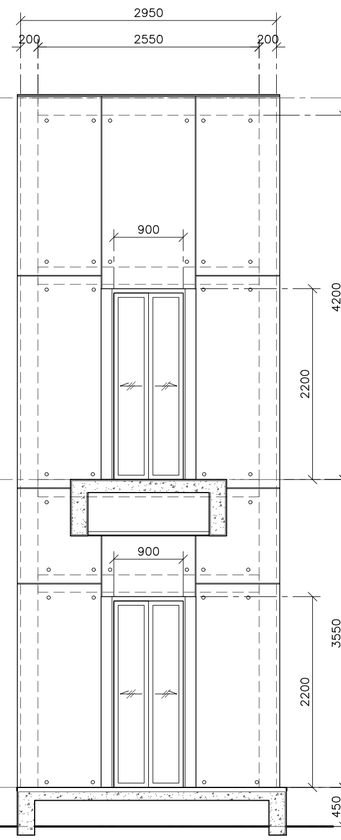

รูปด้าน 2 A6-03

มาตราส่วน 1:50

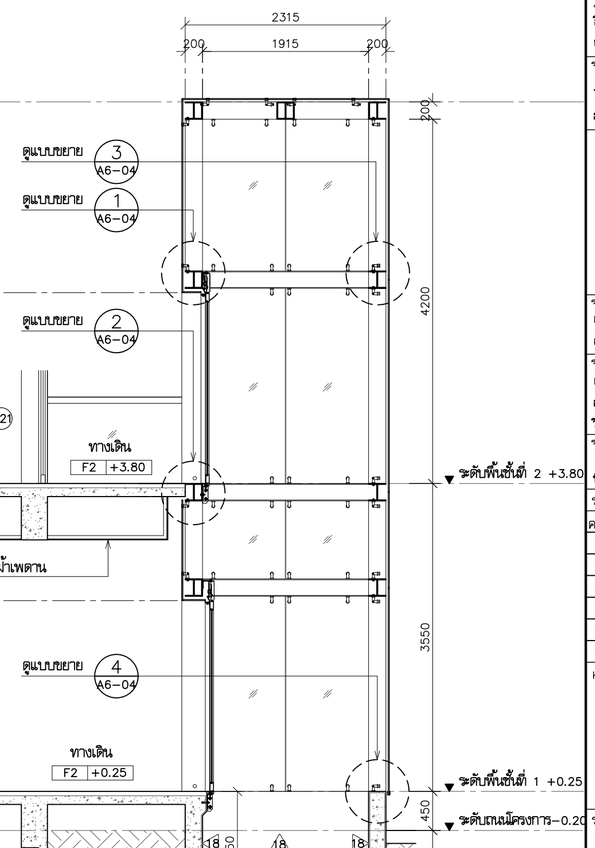

รูปตัด A A6-03

มาตราส่วน 1:50

โครงการ PROJECT

จ้างออกแบบและปรับปรุงแบบสำนักงาน กสทช.เขต 21 จังหวัดร้อยเอ็ด และงานภูมิสถาปัตย์

เจ้าของ OWNER

สำนักงาน กสทช. เขต 21 จ.ร้อยเอ็ด
ที่อยู่ :287/51-52 หมู่ 7 ตำบลเมืองเดช อำเภอเมืองร้อยเอ็ด จังหวัดร้อยเอ็ด 45170
โทรศัพท์ : 0 4351 9211

อาคารสำนักงาน กสทช. ส่วนเขต

บริษัท สถาบันชุมชนและสิ่งแวดล้อม อาคมสิลป์ จำกัด
ARSOMSILP COMMUNITY & ENVIRONMENTAL ARCHITECT CO.,LTD.
397 ซ. อนามัยรามอินทรา 25 แขวงทรายม้า เขตคันนายาว กทม. 10150
โทร : +66 2 490 4748 54 แฟกซ์ : +66 2 490 4742
อีเมลล์ : orch@orsomsilp.in.th www.orsomsilp.co.th

ผู้ออกแบบ DESIGN TEAM

ผู้จัดการโครงการ PROJECT MANAGER		
สมพร พุฒิพัฒนา		ส-สถ. 2367
สถาปนิก ARCHITECT		
จิรศักดิ์ ผุยมูลศรี		ภ-สถ. 6616
เมธวี รัตนทวีโสภณ		ภ-สถ. 9247
พัสตร พุทธานุ		ภ-สถ. 13485
ภูมิสถาปนิก LANDSCAPE DESIGNER		
ชิติพันธุ์ ศรีตะการ		ส-ภส. 40
ณัฐริมา ภักดี		ภ-ภส 483
วิศวกรโครงสร้างและโยธา STRUCTURAL ENGINEER		
วสันต์ แสงศรี		สย. 9670
องชัย บุญเกิด		สย. 11703

FUSION CONSULTANTS
บริษัท ฟิวชั่น คอนซัลแตนท์ จำกัด
81/55 ซอยสุลีสดร ถนนพระรามที่ 4
แขวงพระโขนง เขตคลองเตย กรุงเทพฯ 10110
โทรศัพท์ 0-2392-5375-6 โทรสาร 0-2392-2641
E-mail : fusion@fusionconsultants.co.th

วิศวกรระบบปรับอากาศและระบายอากาศ	MECHANICAL ENGINEER	
สุทัศร สัมฤทัยมงคล		วก.578
วิศวกรระบบสุขาภิบาลและดับเพลิง	SANITARY ENGINEER	
สุทัศร สัมฤทัยมงคล		วส.87
วิรัฒน์ แซ่เล้า		ภส.4149
วิศวกรงานระบบไฟฟ้า	ELECTRICAL ENGINEER	
พิชญะ จันตรานุรัตน์		วพก.613

รายการแก้ไข REVISIONS

ครั้งที่	รายละเอียด	วัน/เดือน/ปี

KEY PLAN

รหัสโครงการ PROJECT'S CODE
2110AR_กสทช สาขา ร้อยเอ็ด

แบบแสดง DRAWING TITLE

แบบขยายลิฟท์ (1)

มาตราส่วน : 1:50	หมายเลขแบบ
ตรวจสอบ :	A6-03
อนุมัติ :	
วันที่ : 11 กุมภาพันธ์ 2565	

Notes
This Drawing is Copyrighted. All Contractors must check all dimensions on site. Only figured dimensions and grid lines are to be worked from. Discrepancies must be reported immediately to the Architect or Engineer concerned before processing.

แบบขนาด A2 มาตราส่วน เป็นไปตามแบบแสดง

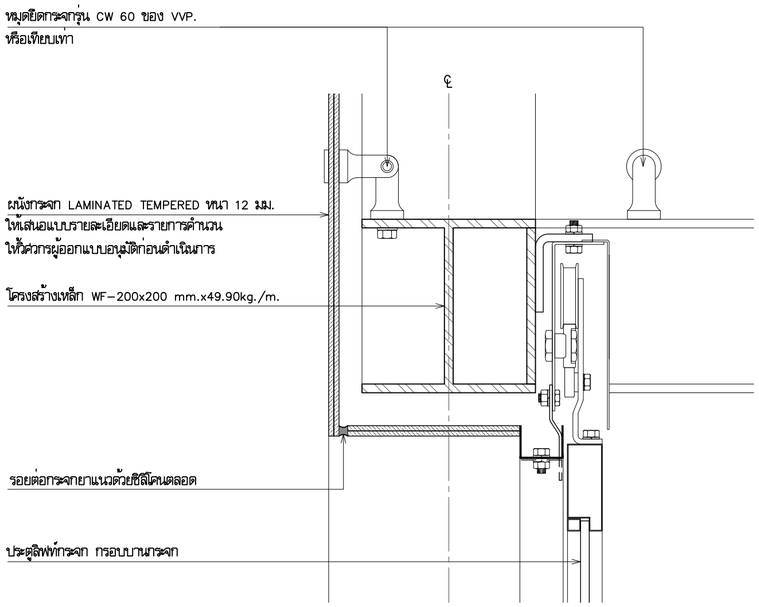

แบบขยาย 1 A6-04 1:5

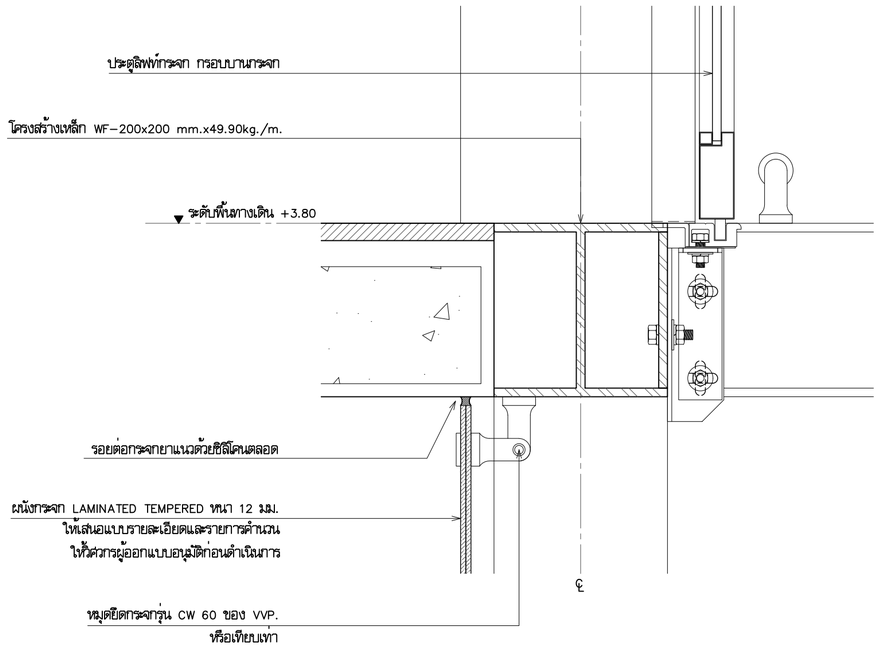

แบบขยาย 2 A6-04 1:5

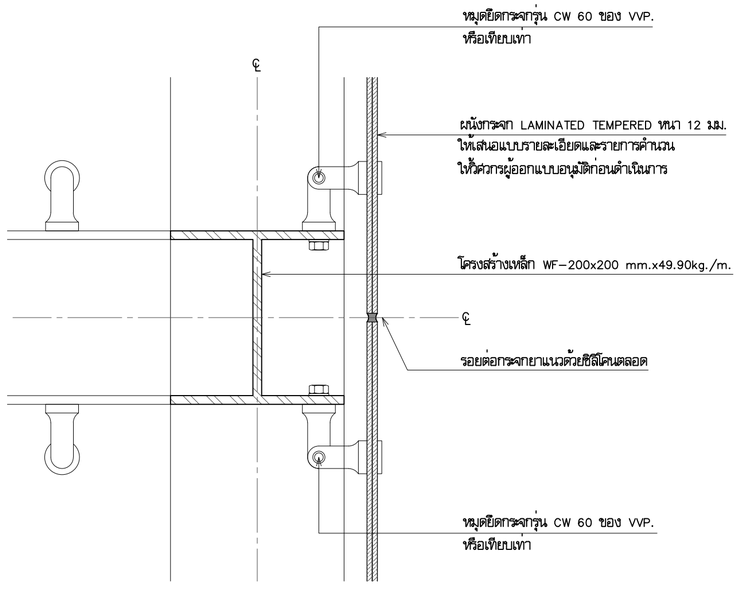

แบบขยาย 1 A6-04 1:5

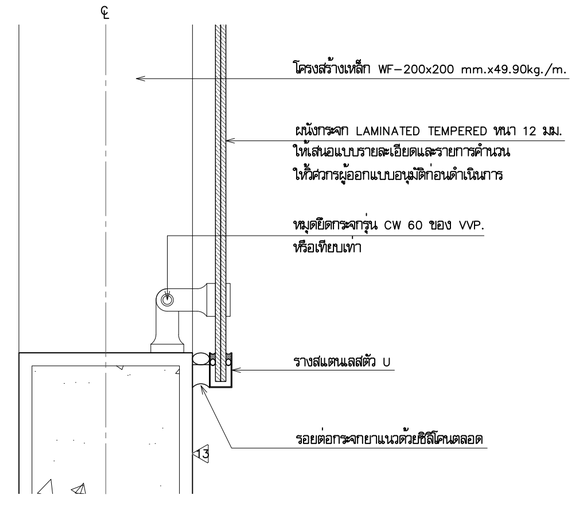

หมายเหตุ-เหล็กชุบสีกันสนิม ทำสี POWDER COATING สี เทาดำ

แบบขยาย 2 A6-04 1:5

โครงการ PROJECT

จ้างออกแบบและปรับปรุงแบบสำนักงาน

กสทช.เขต 21 จังหวัดร้อยเอ็ด และงานภูมิสถาปัตย์

เจ้าของ OWNER

สำนักงาน กสทช. เขต 21 จ.ร้อยเอ็ด

ที่อยู่ :287/51-52 หมู่ 7 ตำบลเมืองคง อำเภอจังหรุ จังหวัดร้อยเอ็ด 45170

โทรศัพท์ : 0 4351 9211

อาคารสำนักงาน กสทช. ส่วนเขต

บริษัท สถาบันชุมชนและสิ่งแวดล้อม อาคมสิลป์ จำกัด
ARSOMSILP COMMUNITY & ENVIRONMENTAL ARCHITECT CO.,LTD.
397 ซ. อนามัยงามเจริญ 25 แขวงทรายข้าม เขตบางขุนเทียน กทม. 10150
โทร : +66 2 490 4748 54 แฟกซ์ : +66 2 490 4742
อีเมลล์ : orch@arsomsilp.in.th www.arsomsilp.oc.th

ผู้ออกแบบ DESIGN TEAM

ผู้จัดการโครงการ PROJECT MANAGER		
สมพร พุฒิพัฒนา		ส-สถ. 2367
สถาปนิก ARCHITECT		
จิรศักดิ์ ผุยมูลศรี		ภ-สถ. 6616
เมธวี รัตนทวีไสภณ		ภ-สถ. 9247
พิสุทร พุทธานุ		ภ-สถ. 13485
ภูมิสถาปนิก LANDSCAPE DESIGNER		
ชิตพันธุ์ ศรีตะการ		ส-ภส. 40
ณัฐฐิมา ภักดี		ภ-ภส 483
วิศวกรโครงสร้างและโยธา STRUCTURAL ENGINEER		
วสันต์ แสงศรี		สย. 9670
องชัย บุญเกิด		สย. 11703

บริษัท ฟิวชั่น คอนซัลแตนท์ จำกัด
81/55 ซอยสุขุมวิทพระราม 4
แขวงพระโขนง เขตคลองเตย กรุงเทพฯ 10110
โทรศัพท์ 0-2392-5375-6 โทรสาร 0-2392-2641
E-mail : fusion@fusionconsultants.co.th

วิศวกรระบบปรับอากาศและระบายอากาศ MECHANICAL ENGINEER		
สุทัศร สัมฤทัยมย์กุล		วก.578
วิศวกรระบบสุขาภิบาลและดับเพลิง SANITARY ENGINEER		
สุทัศร สัมฤทัยมย์กุล		วส.87
วิรวัฒน์ แซ่เล้า		ภส.4149
วิศวกรงานระบบไฟฟ้า ELECTRICAL ENGINEER		
พิชญะ จันทราบุวัฒน์		วพก.613

รายการแก้ไข REVISIONS

ครั้งที่	รายละเอียด	วัน/เดือน/ปี

KEY PLAN

รหัสโครงการ PROJECT'S CODE

2110AR_กสทช สาขา ร้อยเอ็ด

แบบแสดง DRAWING TITLE

แบบขยายสิฟท์ (2)

มาตราส่วน: 1:5	หมายเลขแบบ
ตรวจสอบ :	A6-04
อนุมัติ :	
วันที่ : 11 กุมภาพันธ์ 2565	

Notes
This Drawing is Copyrighted. All Contractors must check all dimensions on site. Only figured dimensions and grid lines are to be worked from. Discrepancies must be reported immediately to the Architect or Engineer concerned before processing.

แบบขนาด A2 มาตราส่วน เป็นไปตามแบบแสดง

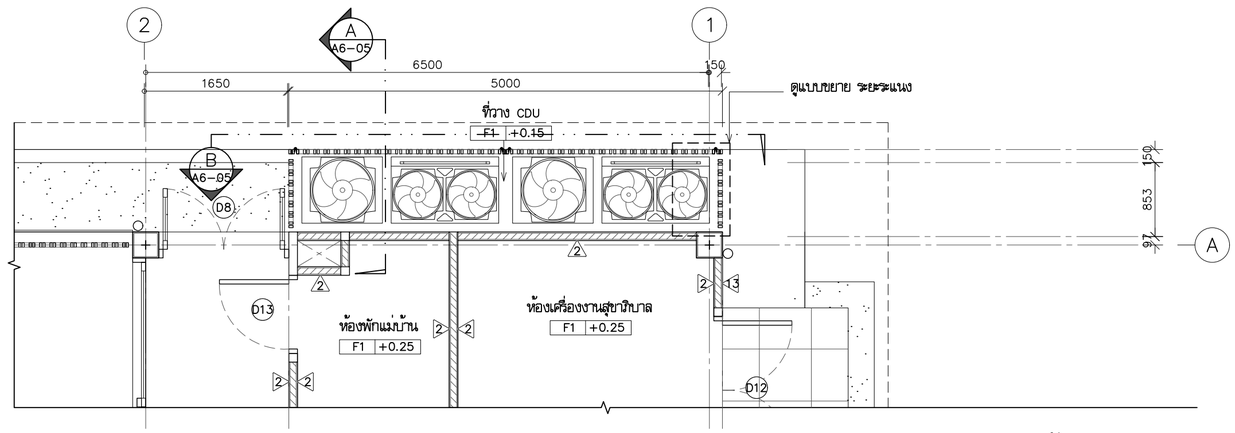

แบบขยายแปลนระแนงบัง CDU

มาตราส่วน 1:50

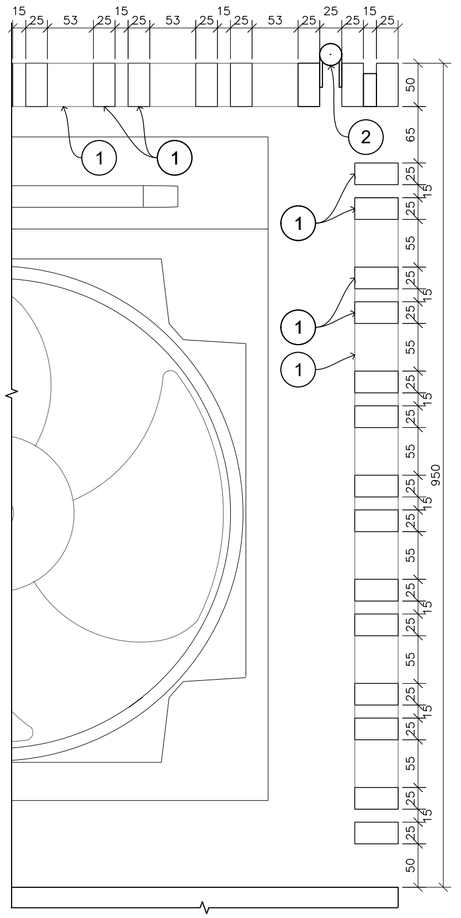

แบบขยาย ระยะระแนง

มาตราส่วน 1:5

สัญลักษณ์

1. เหล็กกล่องขนาด 1"x2"x3.2 มม.
2. บูชประตูขนาด 1"
3. เหล็กกล่องขนาด 3"x3"x3.2 มม.
4. เหล็กPLATEขนาดหน้ากว้าง 38 มม. หนา 6 มม.

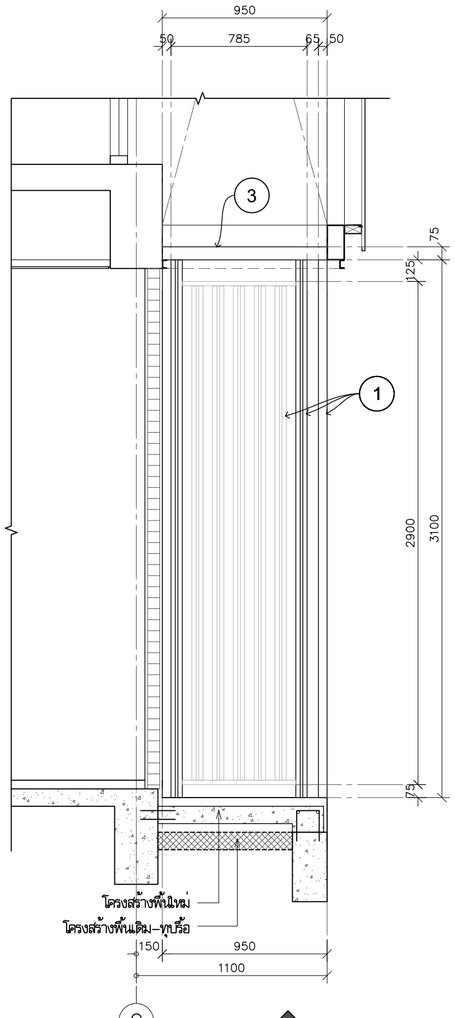

รูปตัด

มาตราส่วน 1:25

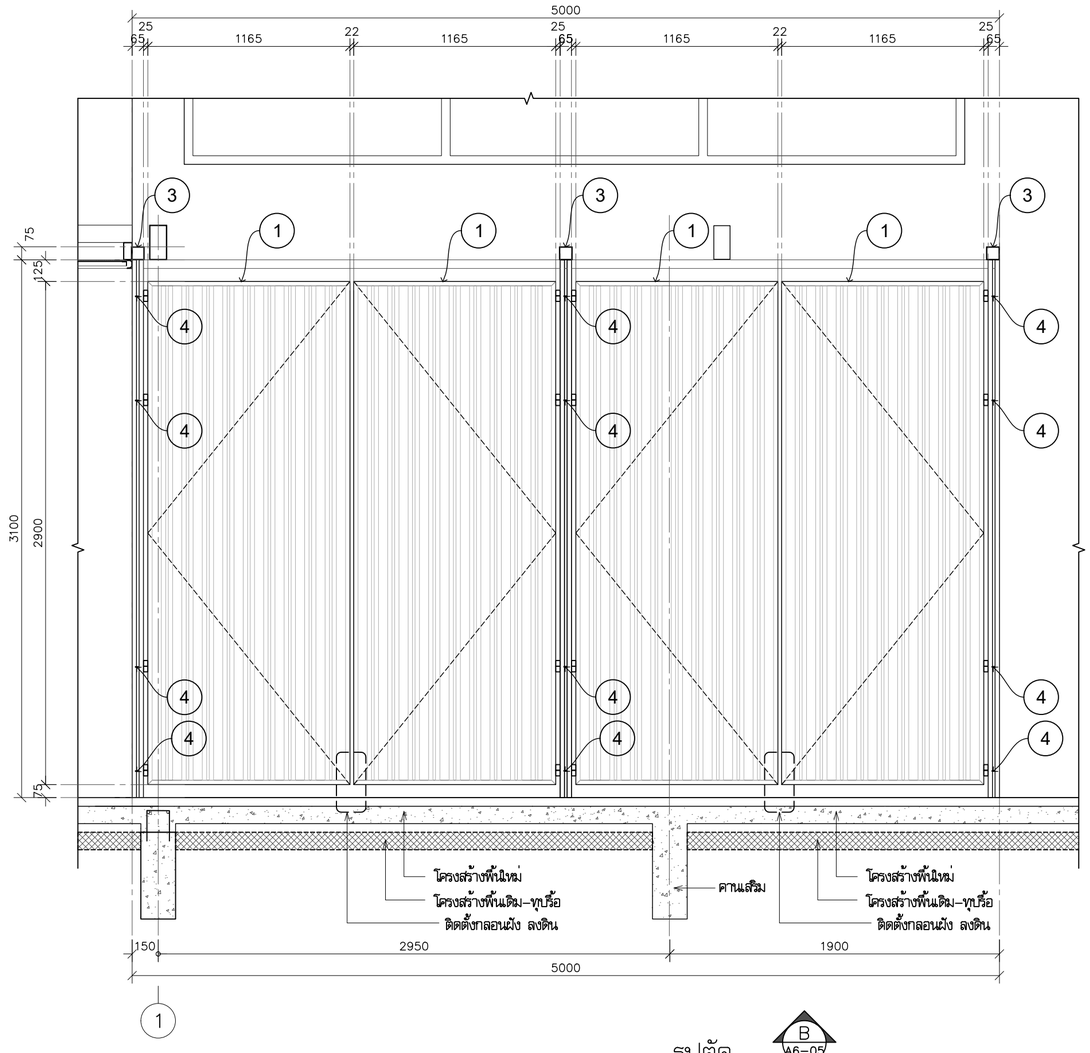

รูปตัด

มาตราส่วน 1:25

โครงการ PROJECT

จ้างออกแบบและปรับปรุงแบบสำนักงาน กสทช.เขต 21 จังหวัดร้อยเอ็ด และงานภูมิสถาปัตย์

เจ้าของ OWNER

สำนักงาน กสทช. เขต 21 จ.ร้อยเอ็ด
ที่อยู่ : 287/51-52 หมู่ 7 ตำบลเมืองพับุรี อำเภอเมืองพับุรี จังหวัดร้อยเอ็ด 45170
โทรศัพท์ : 0 4351 9211

อาคารสำนักงาน กสทช. ส่วนเขต

บริษัท สถาบันชุมชนและสิ่งแวดล้อม อาคมสิลป์ จำกัด
ARSOMSILP COMMUNITY & ENVIRONMENTAL ARCHITECT CO.,LTD.
397 ซ. อนามัยงามเจริญ 25 แขวงทรายข้าม เขตบางขุนเทียน กทม. 10150
โทร : +66 2 490 4748 54 แฟกซ์ : +66 2 490 4742
อีเมลล์ : orch@orsomsilp.in.th www.orsomsilp.co.th

ผู้ออกแบบ DESIGN TEAM

ผู้จัดการโครงการ PROJECT MANAGER		
สมพร พุฒิพัฒนา		ส-สถ. 2367
สถาปนิก ARCHITECT		
จิรศักดิ์ ผุยมูลศรี		ภ-สถ. 6616
เมธวี รัตนทีโสภณ		ภ-สถ. 9247
พัสกร พุทธานุ		ภ-สถ. 13485
ภูมิสถาปนิก LANDSCAPE DESIGNER		
ชิตพันธุ์ ศรีตะการ		ส-ภส. 40
ณัฐริมา ภักดี		ภ-ภส 483
วิศวกรโครงสร้างและโยธา STRUCTURAL ENGINEER		
วสันต์ แสงศรี		สย. 9670
องชัย บุญเกิด		สย. 11703

FUSION CONSULTANTS
บริษัท ฟิวชั่น คอนซัลแตนท์ จำกัด
81/55 ซอยสุทธิสาร ถนนพหรามที่ 4
แขวงพหโนน เขตพญาไท กรุงเทพฯ 10110
โทรศัพท์ 0-2392-5375-6 โทรสาร 0-2392-2641
E-mail : fusion@fusionconsultants.co.th

วิศวกรระบบปรับอากาศและระบายอากาศ MECHANICAL ENGINEER	
สุทัศร สันติวิทยย์กุล	วก.578
วิศวกรระบบสุขาภิบาลและดับเพลิง SANITARY ENGINEER	
สุทัศร สันติวิทยย์กุล	วส.87
วิรวัฒน์ แซ่เล้า	ภส.4149
วิศวกรงานระบบไฟฟ้า ELECTRICAL ENGINEER	
พิชญะ จันตรานุวัฒน์	วพก.613

รายการแก้ไข REVISIONS

ครั้งที่	รายละเอียด	วัน/เดือน/ปี
		12/05/2564

KEY PLAN

รหัสโครงการ PROJECT'S CODE
2110AR_กสทช สาขา ร้อยเอ็ด

แบบแสดง DRAWING TITLE

แบบขยายระแนงบัง CDU

มาตราส่วน : 1:50	หมายเลขแบบ
ตรวจสอบ :	A6-05
อนุมัติ :	
วันที่ : 11 กุมภาพันธ์ 2565	

Notes
This Drawing is Copyrighted. All Contractors must check all dimensions on site. Only figured dimensions and grid lines are to be worked from. Discrepancies must be reported immediately to the Architect or Engineer concerned before processing.

แบบขนาด A2 มาตราส่วน เป็นไปตามแบบแสดง

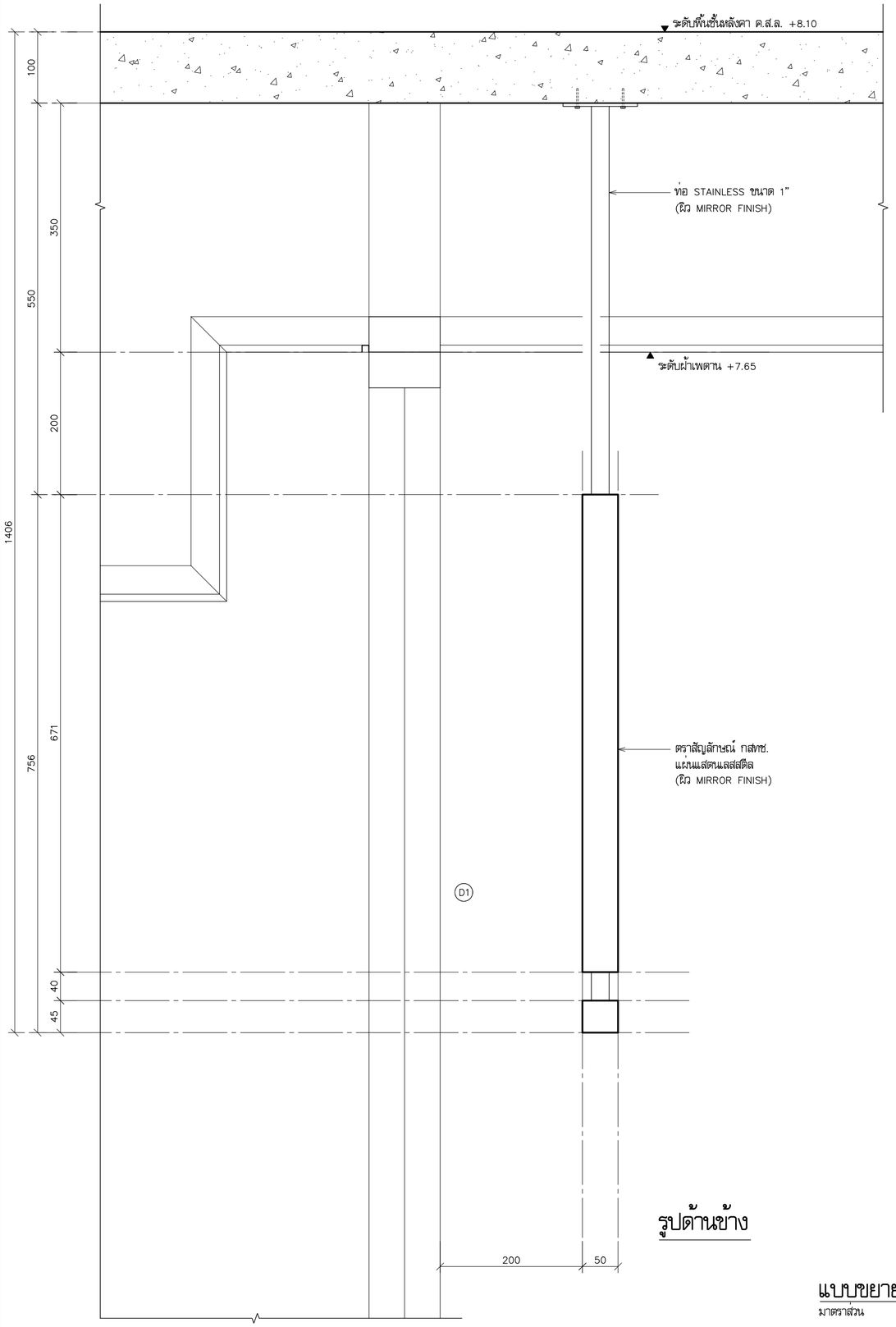

รูปด้านข้าง

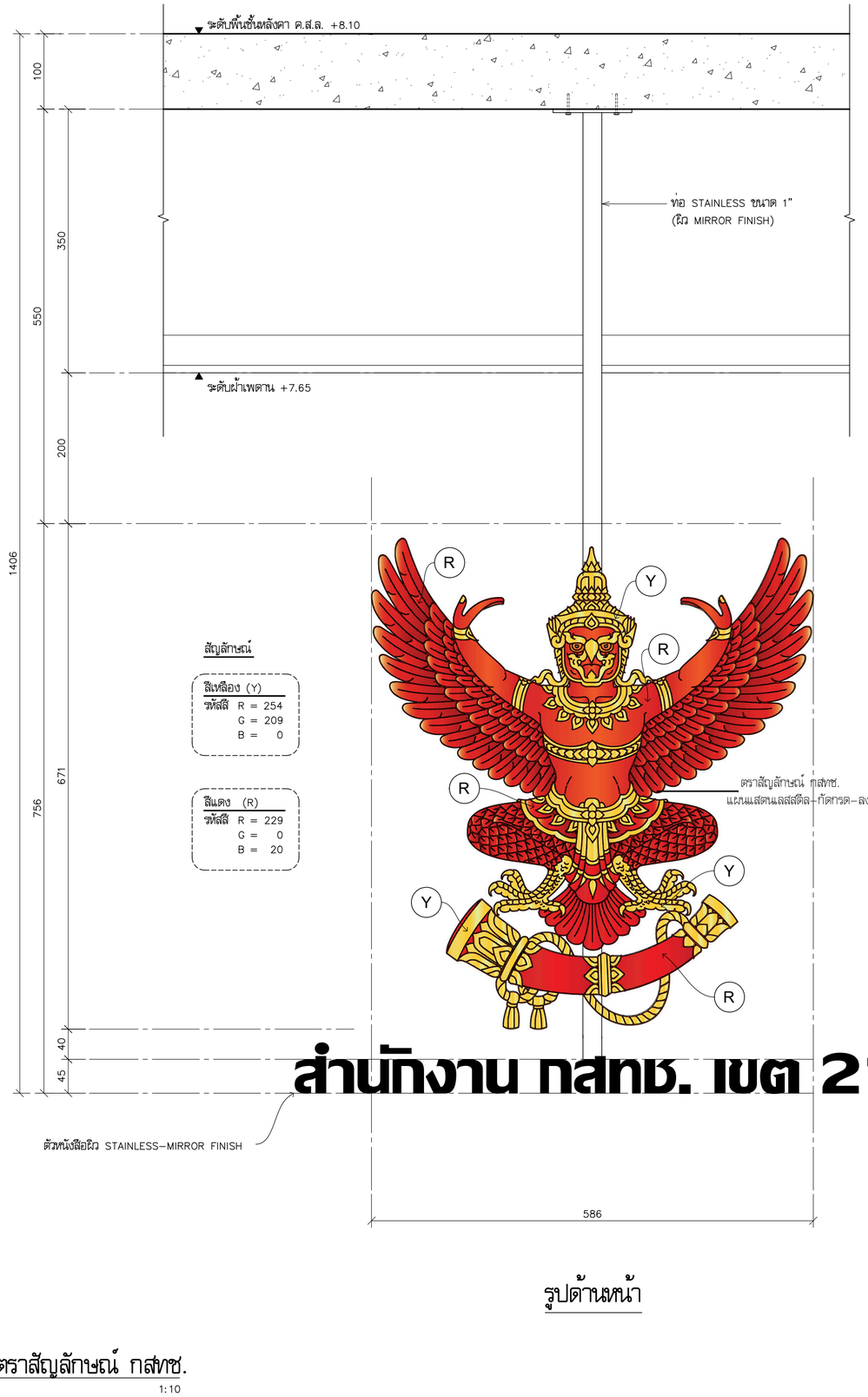

สัญลักษณ์

สีเหลือง (Y)	
รหัสสี	R = 254
	G = 209
	B = 0

สีแดง (R)	
รหัสสี	R = 229
	G = 0
	B = 20

รูปด้านหน้า

แบบขยายตราสัญลักษณ์ กสทช.

มาตราส่วน 1:10

สำนักงาน กสทช. เขต 21

โครงการ PROJECT

จ้างออกแบบและปรับปรุงแบบสำนักงาน กสทช.เขต 21 จังหวัดร้อยเอ็ด และงานภูมิสถาปัตย์

เจ้าของ OWNER

สำนักงาน กสทช. เขต 21 จ.ร้อยเอ็ด
ที่อยู่ : 287/51-52 หมู่ 7 ตำบลสิงห์ อำเภอเมืองร้อยเอ็ด จังหวัดร้อยเอ็ด 45170
โทรศัพท์ : 0 4351 9211

อาคารสำนักงาน กสทช. ส่วนเขต

บริษัท สถาบันชุมชนและสิ่งแวดล้อม อาร์สมสิลป์ จำกัด
ARSOMSILP COMMUNITY & ENVIRONMENTAL ARCHITECT CO.,LTD.
397 ซ. อนามัยรามอินทรา 25 แขวงทรายม้า เขตบางพลัด กทม. 10150
โทร : +66 2 490 4748 54 แฟกซ์ : +66 2 490 4742
อีเมล์ : orch@arsomsilp.in.th www.arsomsilp.oc.th

ผู้ออกแบบ DESIGN TEAM

ผู้จัดการโครงการ PROJECT MANAGER		
สมพร พุฒิพัฒนา		ส-สถ. 2367
สถาปนิก ARCHITECT		
จิรศักดิ์ ผุยมูลศรี		ภ-สถ. 6616
เมธวี รัตนทวีไสยกุล		ภ-สถ. 9247
พัสกร พุทธานุ		ภ-สถ. 13485
ภูมิสถาปนิก LANDSCAPE DESIGNER		
ชิติพันธุ์ ศรีตะการ		ส-ภส. 40
ณัฐริมา ภัทดี		ภ-ภส 483
วิศวกรโครงสร้างและโยธา STRUCTURAL ENGINEER		
วสันต์ แสงศรี		สย. 9670
องชัย บุญเกิด		สย. 11703

บริษัท ฟิวชั่น คอนซัลแตนท์ จำกัด
81/55 ซอยลุมพินี 2 ถนนพหลโยธิน 4
แขวงจตุจักร เขตคลองเตย กรุงเทพฯ 10110
โทรศัพท์ 0-2392-5375-6 โทรสาร 0-2392-2641
E-mail : fusion@fusionconsultants.co.th

วิศวกรระบบปรับอากาศและระบายอากาศ	MECHANICAL ENGINEER	
สุทัศ สันติวิทยุกุล		วก.578
วิศวกรระบบสุขาภิบาลและดับเพลิง	SANITARY ENGINEER	
สุทัศ สันติวิทยุกุล		วส.87
วิรวัลย์ แซ่เล้า		ภส.4149
วิศวกรงานระบบไฟฟ้า	ELECTRICAL ENGINEER	
พิชญะ จันทรานุวัฒน์		วพก.613

รายการแก้ไข REVISIONS

ครั้งที่	รายละเอียด	วัน/เดือน/ปี
	เพิ่มรายละเอียดตราสัญลักษณ์ กสทช.	12/05/2564

KEY PLAN

รหัสโครงการ PROJECT'S CODE
2110AR_กสทช สาขา ร้อยเอ็ด

แบบแสดง DRAWING TITLE

แบบขยายตราสัญลักษณ์ กสทช.

มาตราส่วน : 1:10	หมายเลขแบบ
ตรวจสอบ :	A6-06
อนุมัติ :	
วันที่ : 11 กุมภาพันธ์ 2565	

Notes
This Drawing is Copyrighted. All Contractors must check all dimensions on site. Only figured dimensions and grid lines are to be worked from. Discrepancies must be reported immediately to the Architect or Engineer concerned before processing.

แบบขนาด A2 มาตราส่วน เป็นไปตามแบบแสดง

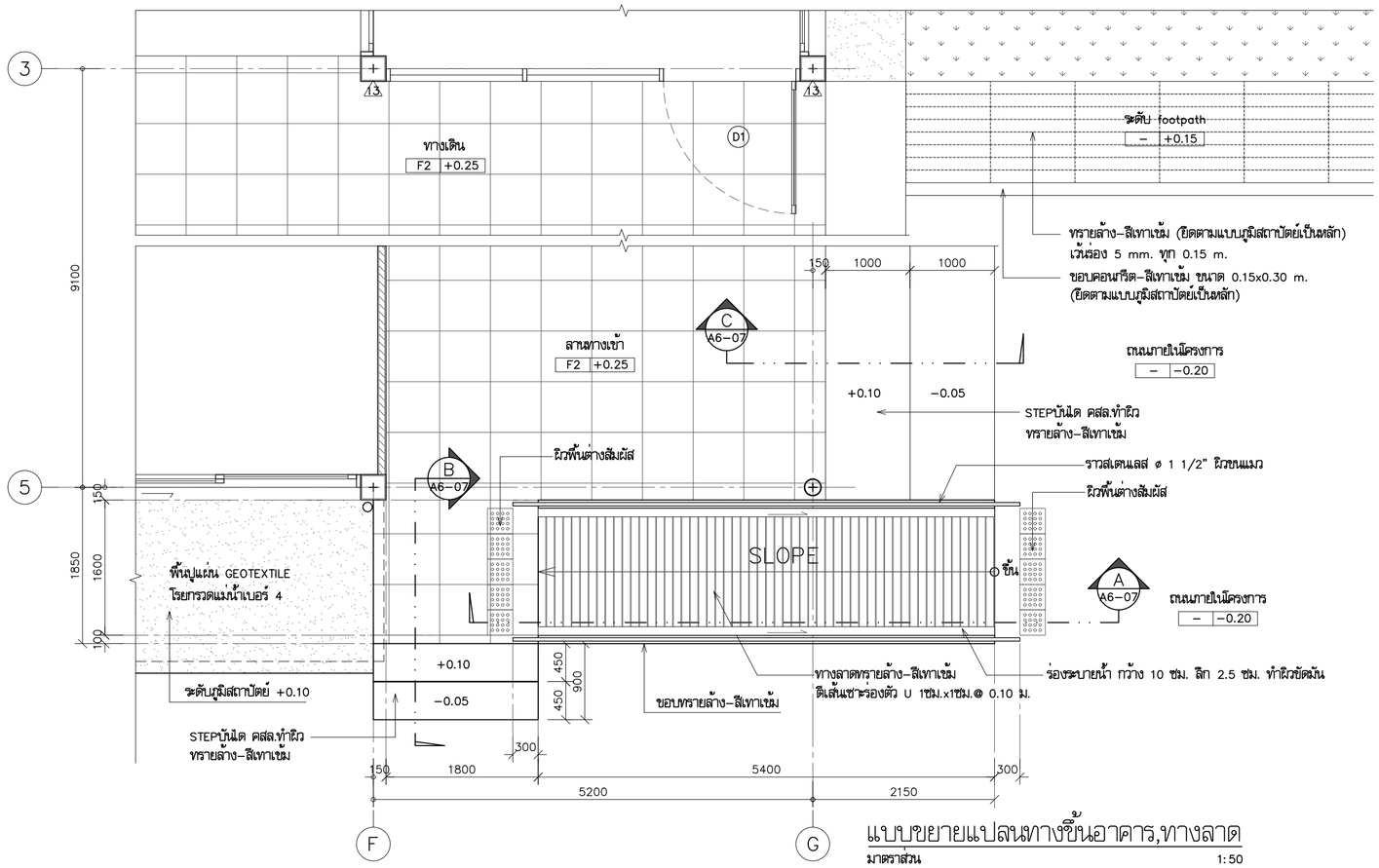

แบบขยายแปลนทางขึ้นอาคาร,ทางลาด

มาตราส่วน 1:50

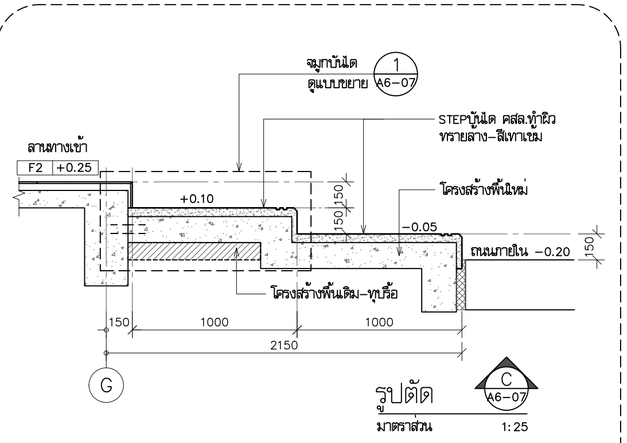

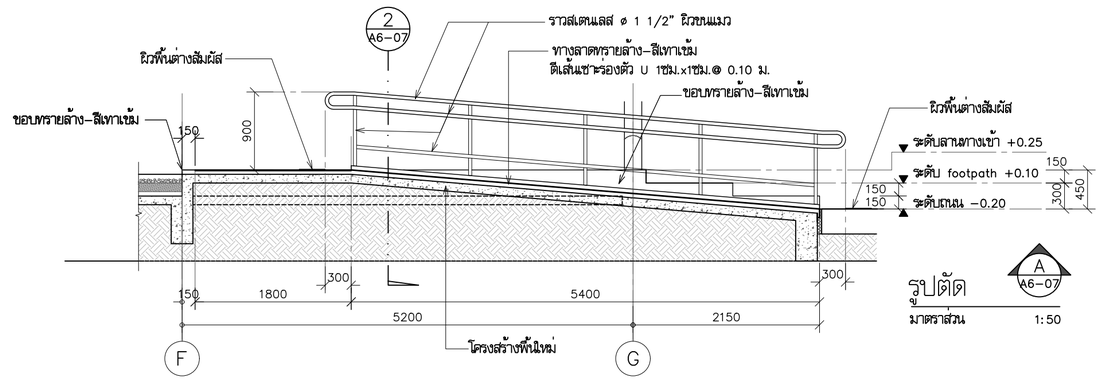

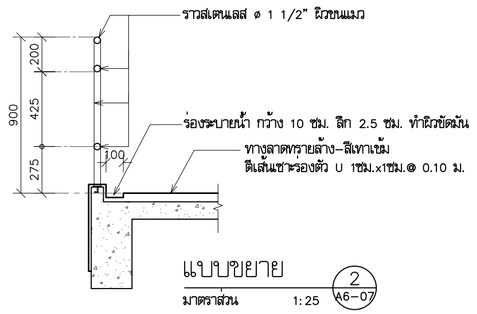

แบบขยาย

มาตราส่วน 1:25 2 A6–07

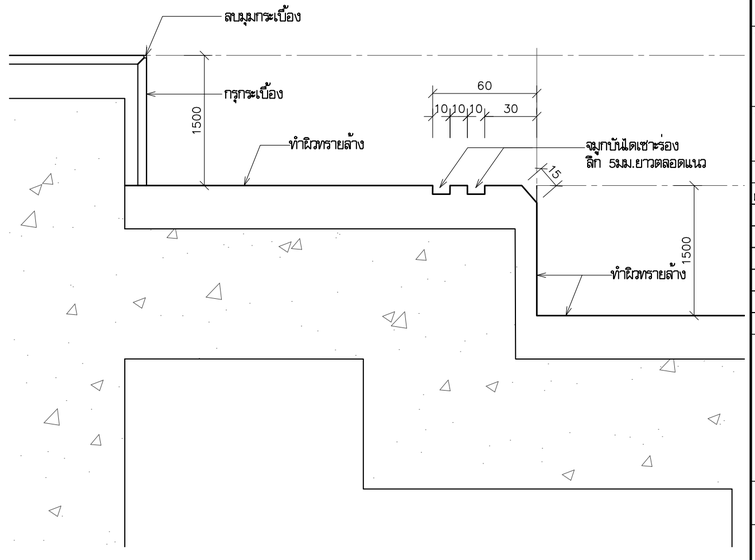

แบบขยายจมูกบันได

มาตราส่วน 1:5 1 A6–07

โครงการ	PROJECT
จ้างออกแบบและปรับปรุงแบบสำนักงาน กสทช.เขต 21 จังหวัดร้อยเอ็ด และงานภูมิสถาปัตย์	
เจ้าของ	OWNER
สำนักงาน กสทช. เขต 21 จ.ร้อยเอ็ด	
ที่อยู่ :287/51–52 หมู่ 7 ตำบลเมืองเดิน อำเภอจังหารี จังหวัดร้อยเอ็ด 45170	
โทรศัพท์ : 0 4351 9211	
อาคารสำนักงาน กสทช. ส่วนเขต	
บริษัท สถาบันภูมิชุมชนและสิ่งแวดล้อม อาคมสิลป์ จำกัด ARSOMSILP COMMUNITY & ENVIRONMENTAL ARCHITECT CO.,LTD. 397 ซ. อนามัยงามเจริญ 25 แขวงทรายด้วม เขตบางขุนเทียน กทม. 10150 โทร : +66 2 490 4748 54 แฟกซ์ : +66 2 490 4742 อีเมลล์ : orch@orsomsilp.in.th www.orsomsilp.oc.th	
ผู้ออกแบบ	DESIGN TEAM
ผู้จัดการโครงการ สมพร พุฒิพัฒนา	PROJECT MANAGER ส–สถ. 2367
สถาปนิก	ARCHITECT
จิรศักดิ์ ผุยมูลศรี	ภ–สถ. 6616
เมธวี รัตนทวีโสภณ	ภ–สถ. 9247
พัสตร พุทธานุ	ภ–สถ. 13485
ภูมิสถาปนิก	LANDSCAPE DESIGNER
ชิดพันธุ์ ศรีตะการ	ส–ภส. 40
ณัฐริมา ภักดี	ภ–ภส 483
วิศวกรโครงสร้างและโยธา	STRUCTURAL ENGINEER
วสันต์ แสงศรี	สย. 9670
องชัย บุญเกิด	สย. 11703
FUSION CONSULTANTS บริษัท ฟิวชั่น คอนซัลแตนท์ จำกัด 81/55 ซอยอุดมสิตร ถนนพหลโยธิน 4 แขวงคลองถนน เขตสายไหม กรุงเทพฯ 10110 โทรศัพท์ 0–2392–5375–6 โทรสาร 0–2392–2641 E–mail : fusion@fusionconsultants.co.th	
วิศวกรระบบปรับอากาศและระบายอากาศ อุทัย สัมฤทธิ์ยงยุทธ	MECHANICAL ENGINEER วก.578
วิศวกรระบบสุขาภิบาลและดับเพลิง อุทัย สัมฤทธิ์ยงยุทธ	SANITARY ENGINEER วส.87
วิศวกรงานระบบไฟฟ้า พิชญะ จันทรานุวัฒน์	ELECTRICAL ENGINEER วพก.613
วิศวกรโครงสร้าง วิวัฒน์ แซ่เล้า	ภส.4149

รายการแก้ไข REVISIONS

ครั้งที่	รายละเอียด	วัน/เดือน/ปี
		12/05/2564

KEY PLAN

รหัสโครงการ	PROJECT'S CODE
2110AR_กสทช สาขา ร้อยเอ็ด	
แบบแสดง	DRAWING TITLE
แบบขยายทางลาด ,STEPบันได	
มาตราส่วน: 1:50	หมายเลขแบบ
ตรวจสอบ :	A6–07
อนุมัติ :	
วันที่ : 11 กุมภาพันธ์ 2565	

Notes
This Drawing is Copyrighted. All Contractors must check all dimensions on site. Only figured dimensions and grid lines are to be worked from. Discrepancies must be reported immediately to the Architect or Engineer concerned before processing.

แบบขนาด A2 มาตราส่วน เป็นไปตามแบบแสดง

ตารางรายการสุขภัณฑ์

สัญลักษณ์	รายการ	รุ่น	ผลิตภัณฑ์	T-1	T-2	T-3	T-4	T-5	T-6	T-7
WC1	โถสุขภัณฑ์แบบฟลัชวาวล์	C1322 +CT457XNS	COTTO	•		●	●			
SW	สายฉีดชำระ	CT992K-CR(HM)	COTTO	●	●	●	●		●	●
WC2	โถสุขภัณฑ์แบบฟลัชแท้งค์	C1302	COTTO	●	●				●	●
UR	โถปัสสาวะชายแบบฟลัชวาวล์	C3011AC	COTTO	●	●	●				
LAV2	อ่างล้างหน้า ชนิดฝังใต้เคาน์เตอร์	C0512	COTTO							
LAV4	อ่างล้างหน้า ชนิดฝังครึ่งเคาน์เตอร์	C02717	COTTO	●	●	●	●		●	●
FC	ก๊อกน้ำอ่างล้างมือ	CT2142A	COTTO	●	●	●	●		●	●
	ท่อน้ำทิ้งอ่างล้างมือ	CT685	COTTO							
	สะดืออ่างล้างมือ	CT665 (HM)	COTTO							
	สายน้ำดีอ่างล้างมือ	Z402(HM)	COTTO							
	วาวล์อ่างล้างมือ	CT179(HM)	COTTO							
SH	ฝักบัวพร้อมสาย	K-24004X-CP	ENGLEFIELD			●	●		●	●
	ก๊อกผสมชนิดยืนอาบ	CT2163A	KOHLER							
SD	ชั้นวางสบู่	PM727(HM)	COTTO			●	●		●	●
PH.1	ที่ใส่กระดาษชำระ	JRT	BILLION MILLION	●	●	●	●		●	●
PH.2	ที่ใส่กระดาษชำระ	CT0049	COTTO							
TH	ราวแขวนผ้า	K-45396T-CP	KOHLER			●	●		●	●
MR	กระจกเงา (ดูขนาดตามแบบขยาย)			●	●	●	●		●	●
FD	ฝาปิดท่อระบายน้ำทิ้ง	CT651Z2PW (HM)	COTTO	●	●	●	●		●	●
F	ก๊อกน้ำที่ล้างพื้น	K-7291X-3-CP	ENGLEFIELD		●	●	●		●	●
P	ประตู ผนังสำเร็จรูป		WILLY	●	●	●	●		●	●

รายการสุขภัณฑ์ห้องน้ำคนพิการ

สัญลักษณ์	รายการ	รุ่น	ผลิตภัณฑ์	อื่นๆ	หมายเหตุ
WC.	สุขภัณฑ์สองชิ้น	-	-	SCG รุ่น ฟอร์ออล SC 6652	
RS.	ฝักบัวฉีดชำระ	CT992K-CR(HM)	COTTO		
	-วาล์วเปิด-ปิดน้ำ	CT179(HM)	COTTO		
LAV.	อ่างล้างหน้า	-	-	SCG รุ่น ฟอร์ออล(ไฮบีน) SC 00537	
FC	ก๊อกเดี่ยวอ่างล้างหน้า	CT2142A	COTTO		
HR.1	ราวทรงตัว ตัววี 30x30 ซม..	CT752#SA(HM)	COTTO		
HR.2	ราวทรงตัวอ่างล้างหน้า	-	-	U WATSON HR-1111-2	
HR.3	ราวทรงตัว ตัวแอล 60x40 ซม..	CT791L/CT791R	COTTO		
HR4	ราวทรงตัว 60 ซม.	CT790	COTTO		
HR.5	ราวทรงตัว โถปัสสาวะชาย	CT794	COTTO		
HR.6	ราวทรงตัว 60 ซม.	CT750L60#SA(HM)	COTTO		
FD.	Floor Drain	CT651Z2PW(HM)	COTTO		
PH.	ที่ใส่กระดาษชำระ	-	-		
SH.	ที่ใส่สบู่	PM727(HM)	COTTO		ผิวแสตนเลสสตีล

มาตรฐานการติดตั้งสุขภัณฑ์

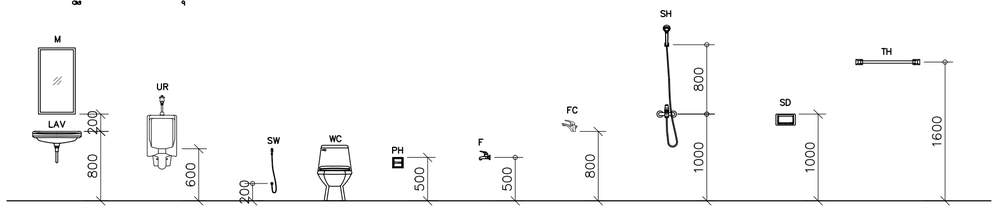

มาตรฐานการติดตั้งราวจับห้องน้ำ

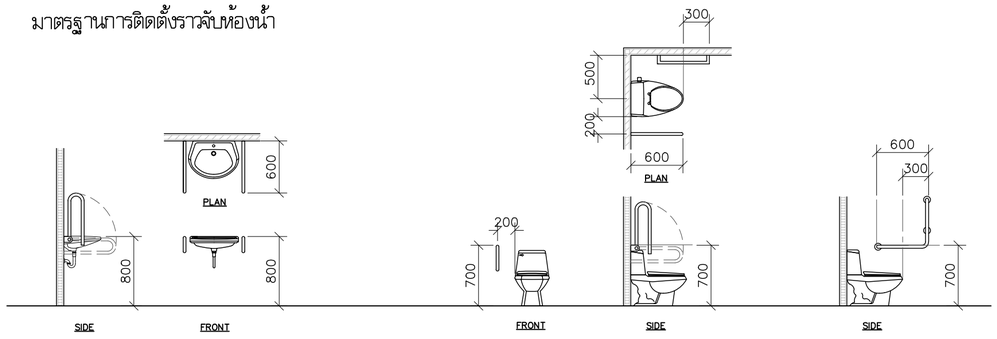

แบบขยายราวจับอ่างล้างหน้า

แบบขยายราวจับโถสุขภัณฑ์

โครงการ PROJECT

จ้างออกแบบและปรับปรุงแบบสำนักงาน

กสทช.เขต 21 จังหวัดร้อยเอ็ด และงานภูมิสถาปัตย์

เจ้าของ OWNER

สำนักงาน กสทช. เขต 21 จ.ร้อยเอ็ด

ที่อยู่ :287/51-52 หมู่ 7 ตำบลเมืองพล อำเภอเมืองพล จังหวัดร้อยเอ็ด 45170

โทรศัพท์ : 0 4351 9211

อาคารสำนักงาน กสทช. ส่วนเขต

บริษัท สถาบันชุมชนและสิ่งแวดล้อม อาคมสิลป์ จำกัด

ARSOMSILP COMMUNITY & ENVIRONMENTAL ARCHITECT CO.,LTD.

397 ซ. อโณทัยราชเจริญ 25 แขวงทรายข้าม เขตบางขุนเทียน กทม. 10150

โทร : +66 2 490 4748 54 แฟกซ์ : +66 2 490 4742

อีเมลล์ : orch@orsomsilp.in.th www.orsomsilp.co.th

ผู้ออกแบบ DESIGN TEAM

ผู้จัดการโครงการ PROJECT MANAGER

สมพร พุฒิพัฒนา ส-สถ. 2367

สถาปนิก ARCHITECT

จิรศักดิ์ ผุยมุลตรี ภ-สถ. 6616

เมธวี รัตนทวีไสภณ ภ-สถ. 9247

พัสกร พุทธานุ ภ-สถ. 13485

ภูมิสถาปนิก LANDSCAPE DESIGNER

ชิดพันธุ์ ศรีตะการ ส-ภส. 40

ณัฐริมา ภักดี ภ-ภส 483

วิศวกรโครงสร้างและโยธา STRUCTURAL ENGINEER

วสันต์ แสงศรี สย. 9670

องชัย บุญเกิด สย. 11703

FUSION CONSULTANTS

บริษัท ฟิวชั่น คอนซัลแตนท์ จำกัด

81/55 ซอยอุดมสุข ถนนสรรพาวุธ 4

แขวงบางนาใต้ เขตบางนา กรุงเทพฯ 10110

โทรศัพท์ 0-2392-5375-6 โทรสาร 0-2392-2641

E-mail : fusion@fusionconsultants.co.th

วิศวกรระบบปรับอากาศและระบายอากาศ MECHANICAL ENGINEER

สุทัศ สัมฤทัยมงคล วก.578

วิศวกรระบบสุขาภิบาลและดับเพลิง SANITARY ENGINEER

สุทัศ สัมฤทัยมงคล วส.87

วิรวัลย์ แซ่เล้า ภส.4149

วิศวกรงานระบบไฟฟ้า ELECTRICAL ENGINEER

พิชญะ จันตราบุวัฒน์ วพก.613

รายการแก้ไข REVISIONS

ครั้งที่	รายละเอียด	วัน/เดือน/ปี

KEY PLAN

รหัสโครงการ PROJECT'S CODE

2110AR_กสทช สาขา ร้อยเอ็ด

แบบแสดง DRAWING TITLE

รายการสุขภัณฑ์

มาตรฐานการติดตั้งสุขภัณฑ์

มาตราส่วน : 1:50	หมายเลขแบบ
ตรวจสอบ :	A7-01
อนุมัติ :	
วันที่ : 11 กุมภาพันธ์ 2565	

Notes
This Drawing is Copyrighted. All Contractors must check all dimensions on site. Only figured dimensions and grid lines are to be worked from. Discrepancies must be reported immediately to the Architect or Engineer concerned before processing.

แบบขนาด A2 มาตราส่วน เป็นไปตามแบบแสดง

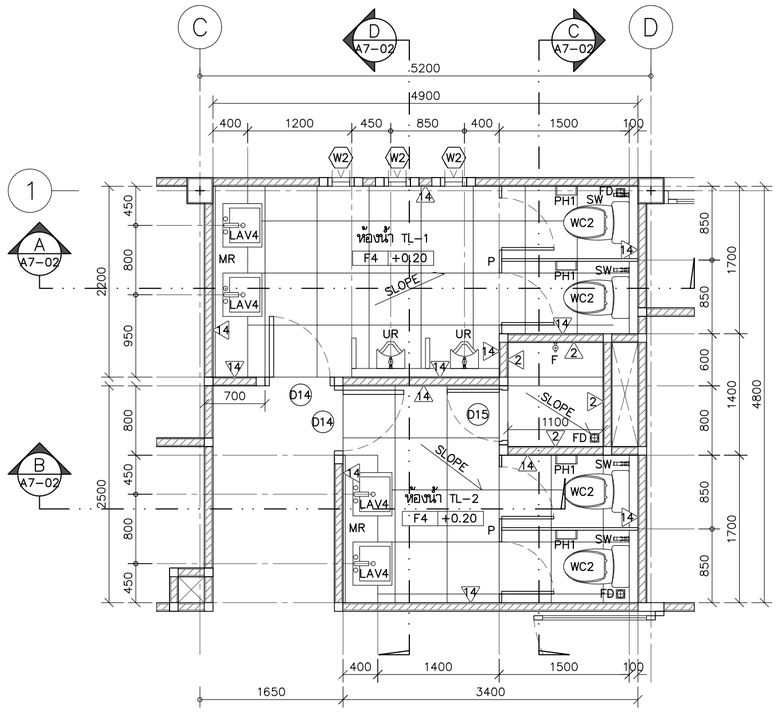

แบบขยายแปลนห้องน้ำ TL-1,TL-2

มาตราส่วน 1:50

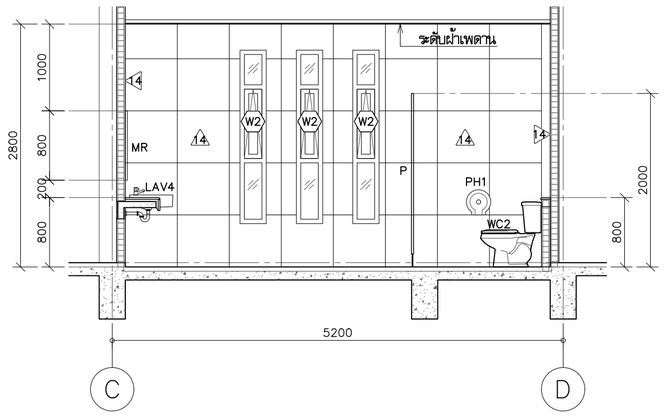

รูปตัด A7-02

มาตราส่วน 1:50

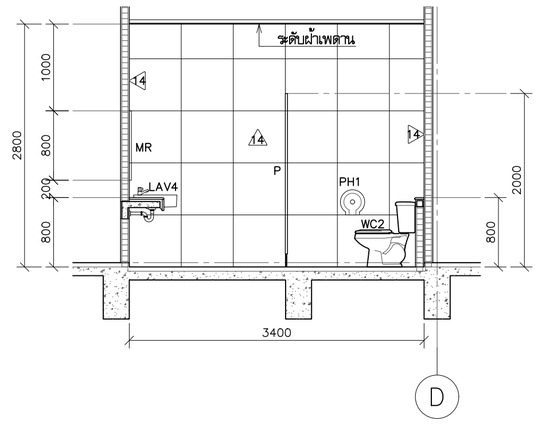

รูปตัด B A7-02

มาตราส่วน 1:50

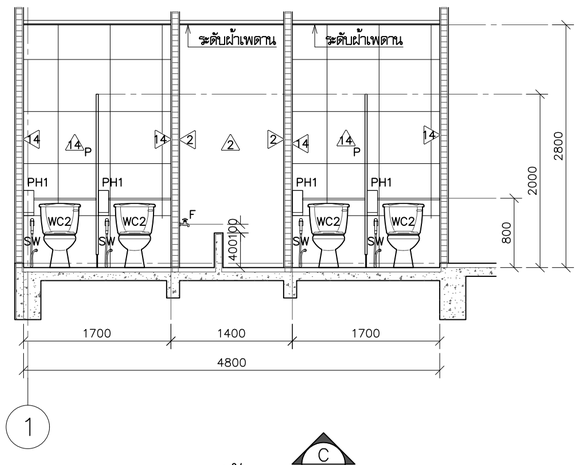

รูปตัด C A7-02

มาตราส่วน 1:50

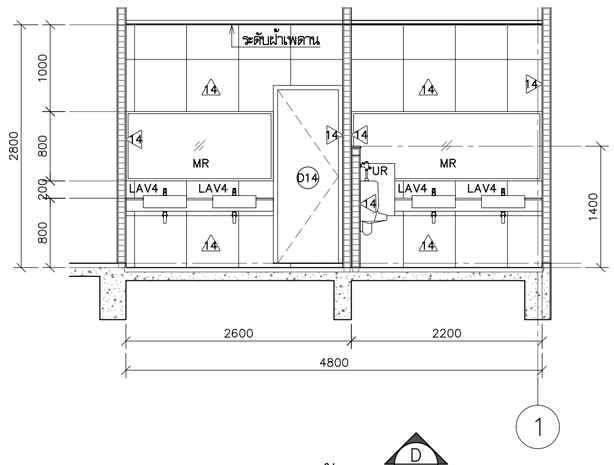

รูปตัด D A7-02

มาตราส่วน 1:50

โครงการ PROJECT

จ้างออกแบบและปรับปรุงแบบสำนักงาน

กสทช.เขต 21 จังหวัดร้อยเอ็ด และงานภูมิสถาปัตย์

เจ้าของ OWNER

สำนักงาน กสทช. เขต 21 จ.ร้อยเอ็ด

ที่อยู่ :287/51-52 หมู่ 7 ตำบลเมืองลิง อำเภอจังหวัด จังหวัดร้อยเอ็ด 45170

โทรศัพท์ : 0 4351 9211

อาคารสำนักงาน กสทช. ส่วนเขต

บริษัท สถาบันชุมชนและสิ่งแวดล้อม อาคมสิลป์ จำกัด
ARSOMSILP COMMUNITY & ENVIRONMENTAL ARCHITECT CO.,LTD.
397 ซ. อนามัยงามเจริญ 25 แขวงทุ่งมหาเมฆ เขตสาทร กทม. 10150
โทร : +66 2 490 4748 54 แฟกซ์ : +66 2 490 4742
อีเมล์ : orch@orsomsilp.in.th www.orsomsilp.co.th

ผู้ออกแบบ DESIGN TEAM

ผู้จัดการโครงการ PROJECT MANAGER
สมพร พุฒิพัฒนา ส-สถ. 2367

สถาปนิก ARCHITECT
จิรศักดิ์ ผุยมูลศรี ภ-สถ. 6616
เมธวี รัตนทวีโสภณ ภ-สถ. 9247
พัสกร พุทธานุ ภ-สถ. 13485

ภูมิสถาปนิก LANDSCAPE DESIGNER
ชิดพันธุ์ ศรีตะการ ส-ภส. 40
ณัฐริมา ภักดี ภ-ภส 483

วิศวกรโครงสร้างและโยธา STRUCTURAL ENGINEER
วสันต์ แสงศรี สย. 9670
องชัย บุญเกิด สย. 11703

บริษัท ฟิวชั่น คอนซัลแตนท์ จำกัด
81/55 ซอยสุธีสัตร เกลอพรรษาที่ 4
แขวงทุ่งพญาไท เขตดอนเมือง กรุงเทพฯ 10110
โทรศัพท์ 0-2392-5375-6 โทรสาร 0-2392-2641
E-mail : fusion@fusionconsultants.co.th

วิศวกรระบบปรับอากาศและระบายอากาศ MECHANICAL ENGINEER
สุภัทร สันติมิตรย์กุล วก.578

วิศวกรระบบสุขาภิบาลและดับเพลิง SANITARY ENGINEER
สุภัทร สันติมิตรย์กุล วส.87
วิรวัลณ์ แซ่เล้า ภส.4149

วิศวกรงานระบบไฟฟ้า ELECTRICAL ENGINEER
พิชญะ จันทราบุวัลณ์ วพก.613

รายการแก้ไข REVISIONS

ครั้งที่	รายละเอียด	วัน/เดือน/ปี

KEY PLAN

รหัสโครงการ PROJECT'S CODE
2110AR_กสทช สาขา ร้อยเอ็ด

แบบแสดง DRAWING TITLE

แบบขยายห้องน้ำ TL-1,TL-2

มาตราส่วน : 1:50	หมายเลขแบบ
ตรวจสอบ :	A7-02
อนุมัติ :	
วันที่ : 11 กุมภาพันธ์ 2565	

Notes
This Drawing is Copyrighted. All Contractors must check all dimensions on site. Only figured dimensions and grid lines are to be worked from. Discrepancies must be reported immediately to the Architect or Engineer concerned before processing.

แบบขนาด A2 มาตราส่วน เป็นไปตามแบบแสดง

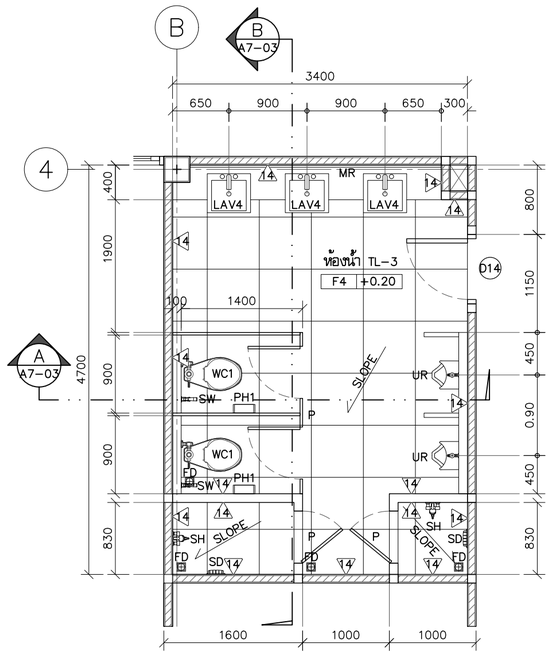

แบบขยายแปลนห้องน้ำ TL-3

มาตราส่วน 1:50

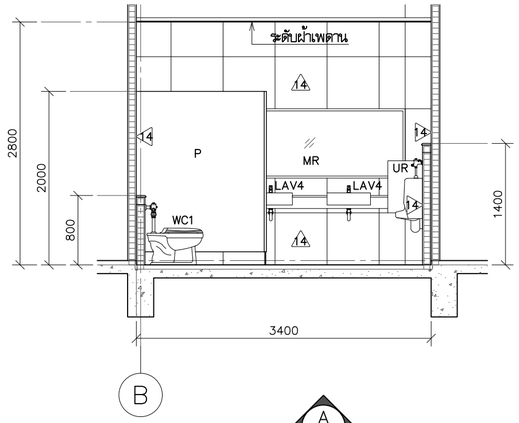

รูปตัด A A7-03

มาตราส่วน 1:50

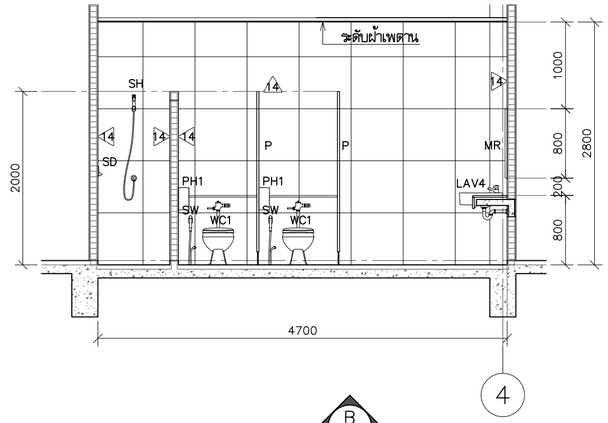

รูปตัด B A7-03

มาตราส่วน 1:50

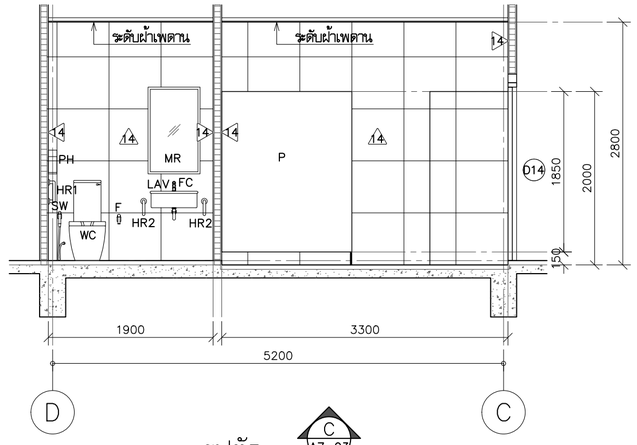

รูปตัด C A7-03

มาตราส่วน 1:50

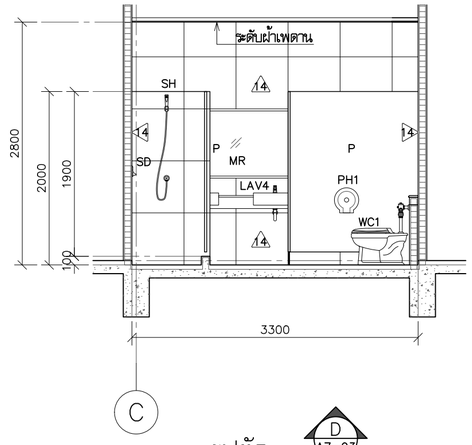

รูปตัด D A7-03

มาตราส่วน 1:50

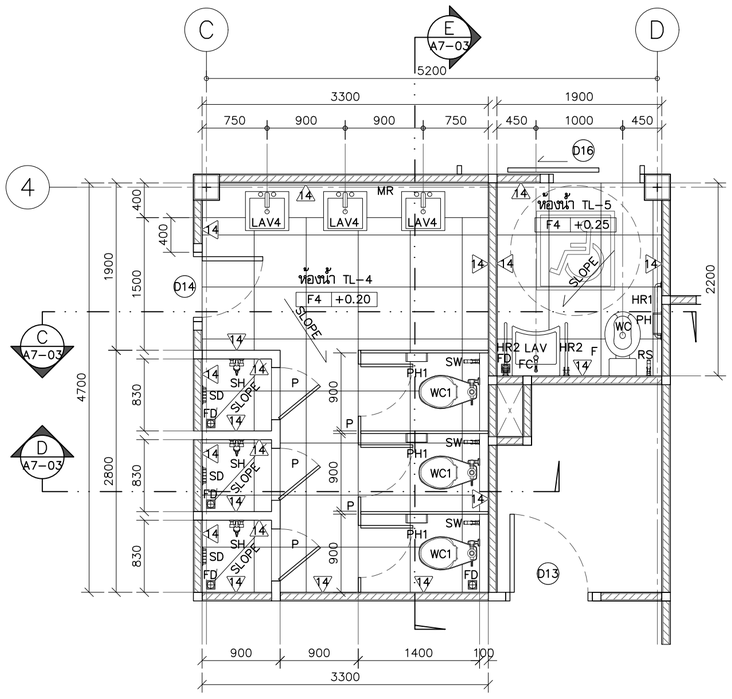

แบบขยายแปลนห้องน้ำ TL-4,TL-5

มาตราส่วน 1:50

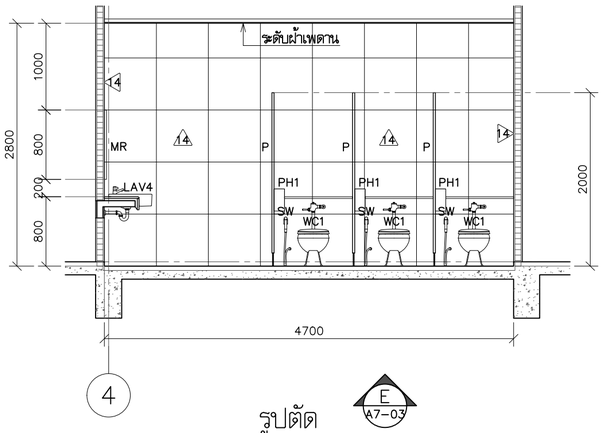

รูปตัด E A7-03

มาตราส่วน 1:50

โครงการ PROJECT

จ้างออกแบบและปรับปรุงแบบสำนักงาน กสทช.เขต 21 จังหวัดร้อยเอ็ด และงานภูมิสถาปัตย์

เจ้าของ OWNER

สำนักงาน กสทช. เขต 21 จ.ร้อยเอ็ด

ที่อยู่ : 287/51-52 หมู่ 7 ตำบลเมืองพล อำเภอเมืองพล จังหวัดร้อยเอ็ด 45170

โทรศัพท์ : 0 4351 9211

อาคารสำนักงาน กสทช. ส่วนเขต

บริษัท สถาบันชุมชนและสิ่งแวดล้อม อาคมสิลป์ จำกัด
ARSOMSILP COMUNITY & ENVIRONMENTAL ARCHITECT CO.,LTD.
397 ซ. อนามัยงามเจริญ 25 แขวงทุ่งมหาเมฆ เขตสาทร กทม. 10150
โทร : +66 2 490 4748 54 แฟกซ์ : +66 2 490 4742
อีเมล์ : orch@orsomsilp.in.th www.orsomsilp.co.th

ผู้ออกแบบ DESIGN TEAM

ผู้จัดการโครงการ PROJECT MANAGER		
สมพร พุฒิพัฒนา		ส-สถ. 2367
สถาปนิก ARCHITECT		
จิรศักดิ์ ผุยมุลตรี		ภ-สถ. 6616
เมธวี รัตนวีไสยกุล		ภ-สถ. 9247
พัสกร พุทธานุ		ภ-สถ. 13485
ภูมิสถาปนิก LANDSCAPE DESIGNER		
ชิดพันธุ์ ศรีตะการ		ส-ภส. 40
ณัฐริมา ภักดี		ภ-ภส 483
วิศวกรโครงสร้างและโยธา STRUCTURAL ENGINEER		
วสันต์ แสงศรี		สย. 9670
องชัย บุญเกิด		สย. 11703

FUSION CONSULTANTS

บริษัท ฟิวชั่น คอนซัลแตนท์ จำกัด
81/55 ซอยสุคิสวัสดิ์ 4 ถนนพระราม 1 แขวงบางโพงพาง เขตยานนาวา กรุงเทพฯ 10110
โทรศัพท์ 0-2392-5375-6 โทรสาร 0-2392-2641
E-mail : fusion@fusionconsultants.co.th

วิศวกรระบบปรับอากาศและระบายอากาศ MECHANICAL ENGINEER		
สุทัศร์ สันติมิตรย์กุล		วก.578
วิศวกรระบบสุขาภิบาลและดับเพลิง SANITARY ENGINEER		
สุทัศร์ สันติมิตรย์กุล		วส.87
วิรวัลน์ แซ่เล้า		ภส.4149
วิศวกรงานระบบไฟฟ้า ELECTRICAL ENGINEER		
พิชญะ จันตรานุวัลน์		วพก.613

รายการแก้ไข REVISIONS

ครั้งที่	รายละเอียด	วัน/เดือน/ปี

KEY PLAN

รหัสโครงการ PROJECT'S CODE

2110AR_กสทช สาขา ร้อยเอ็ด

แบบแสดง DRAWING TITLE

แบบขยายห้องน้ำ TL-3,TL-4

มาตราส่วน: 1:50	หมายเลขแบบ
ตรวจสอบ :	A7-03
อนุมัติ :	
วันที่ : 11 กุมภาพันธ์ 2565	

Notes
This Drawing is Copyrighted. All Contractors must check all dimensions on site. Only figured dimensions and grid lines are to be worked from. Discrepancies must be reported immediately to the Architect or Engineer concerned before processing.

แบบขนาด A2 มาตราส่วน เป็นไปตามแบบแสดง

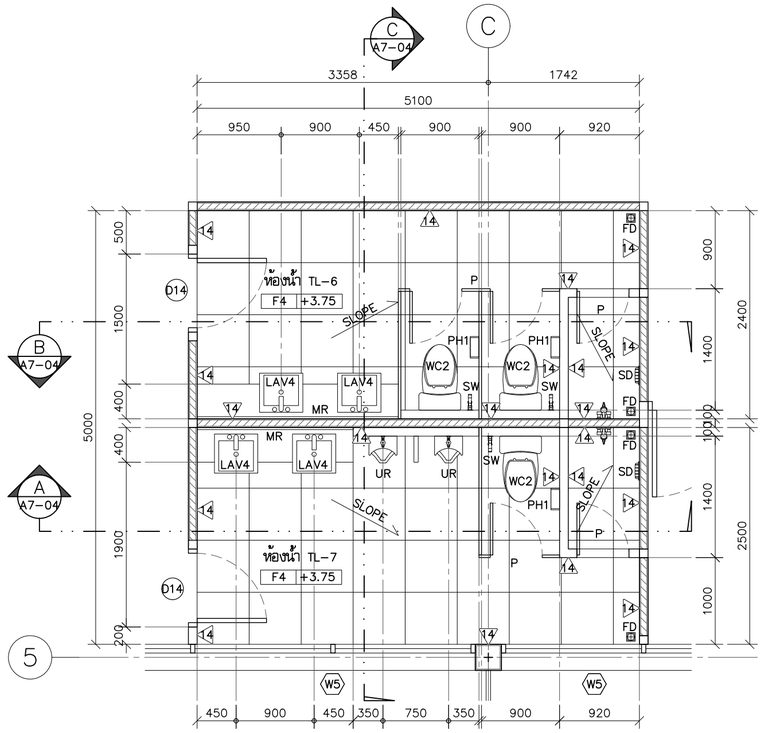

แบบขยายแปลนห้องน้ำ TL-6,TL-7

มาตราส่วน 1:50

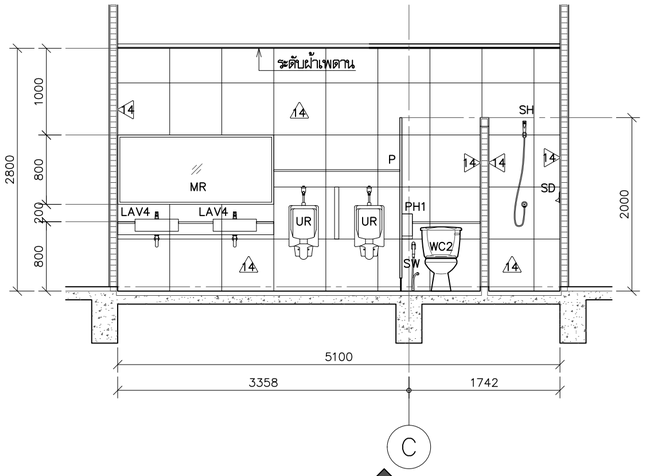

รูปตัด

มาตราส่วน 1:50

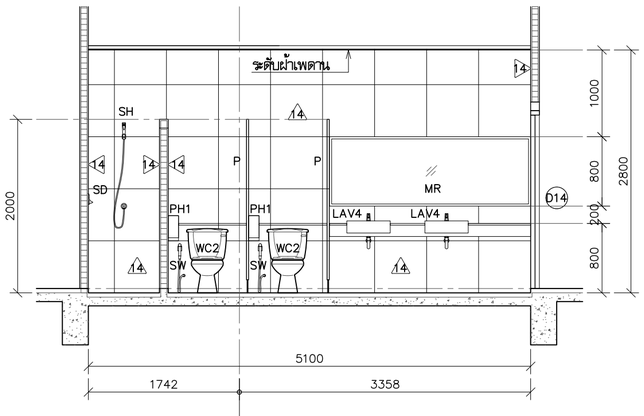

รูปตัด

มาตราส่วน 1:50

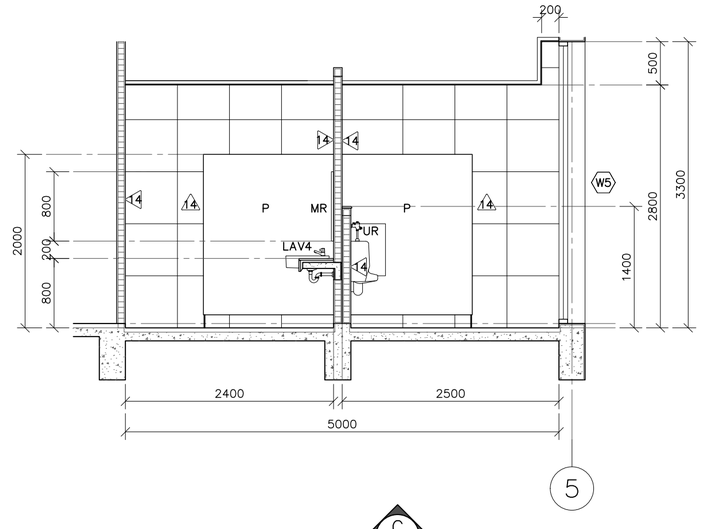

รูปตัด

มาตราส่วน 1:50

โครงการ PROJECT

จ้างออกแบบและปรับปรุงแบบสำนักงาน กสทช.เขต 21 จังหวัดร้อยเอ็ด และงานภูมิสถาปัตย์

เจ้าของ OWNER

สำนักงาน กสทช. เขต 21 จ.ร้อยเอ็ด
ที่อยู่ :287/51-52 หมู่ 7 ตำบลเมืองเดช อำเภอเมืองร้อยเอ็ด 45170
โทรศัพท์ : 0 4351 9211

อาคารสำนักงาน กสทช. ส่วนเขต

บริษัท สถาบันชุมชนและสิ่งแวดล้อม อาศรมศิลป์ จำกัด
ARSOMSILP COMMUNITY & ENVIRONMENTAL ARCHITECT CO.,LTD.
397 ซ. อนามัยงามเจริญ 25 แขวงทรายข้าม เขตบางขุนเทียน กทม. 10150
โทร : +66 2 490 4748 54 แฟกซ์ : +66 2 490 4742
อีเมลล์ : orch@orsomsilp.in.th www.orsomsilp.oc.th

ผู้ออกแบบ DESIGN TEAM

ผู้จัดการโครงการ PROJECT MANAGER		
สมพร พุฒิพัฒนา		ส-สถ. 2367
สถาปนิก ARCHITECT		
จิรศักดิ์ ผุยมลรี		ภ-สถ. 6616
เมธวี รัตนทวีโสภณ		ภ-สถ. 9247
พัสตร พุทธานุ		ภ-สถ. 13485
ภูมิสถาปนิก LANDSCAPE DESIGNER		
ชิดพันธุ์ ศรีตะการ		ส-ภส. 40
ณัฐริมา ภักดี		ภ-ภส 483
วิศวกรโครงสร้างและโยธา STRUCTURAL ENGINEER		
วสันต์ แสงศรี		สย. 9670
องชัย บุญเกิด		สย. 11703

FUSION CONSULTANTS

บริษัท ฟิวชั่น คอนซัลแตนท์ จำกัด
81/55 ซอยสุคิสตร ถนนพระรามที่ 4
แขวงพระโขนง เขตคลองเตย กรุงเทพฯ 10110
โทรศัพท์ 0-2392-5375-6 โทรสาร 0-2392-2641
E-mail : fusion@fusionconsultants.co.th

วิศวกรระบบปรับอากาศและระบายอากาศ MECHANICAL ENGINEER		
สุทัศร สันติมิตรย์กุล		วก.578
วิศวกรระบบสุขาภิบาลและดับเพลิง SANITARY ENGINEER		
สุทัศร สันติมิตรย์กุล		วส.87
วิรวัฒน์ แซ่เล้า		ภส.4149
วิศวกรงานระบบไฟฟ้า ELECTRICAL ENGINEER		
พิชญะ จันตรานุวัฒน์		วพก.613

รายการแก้ไข REVISIONS

ครั้งที่	รายละเอียด	วัน/เดือน/ปี

KEY PLAN

รหัสโครงการ PROJECT'S CODE
2110AR_กสทช สาขา ร้อยเอ็ด

แบบแสดง DRAWING TITLE

แบบขยายห้องน้ำ TL-6,TL-7

มาตราส่วน: 1:50	หมายเลขแบบ
ตรวจสอบ :	A7-04
อนุมัติ :	
วันที่ : 11 กุมภาพันธ์ 2565	

Notes
This Drawing is Copyrighted. All Contractors must check all dimensions on site. Only figured dimensions and grid lines are to be worked from. Discrepancies must be reported immediately to the Architect or Engineer concerned before processing.

แบบขนาด A2 มาตราส่วน เป็นไปตามแบบแสดง

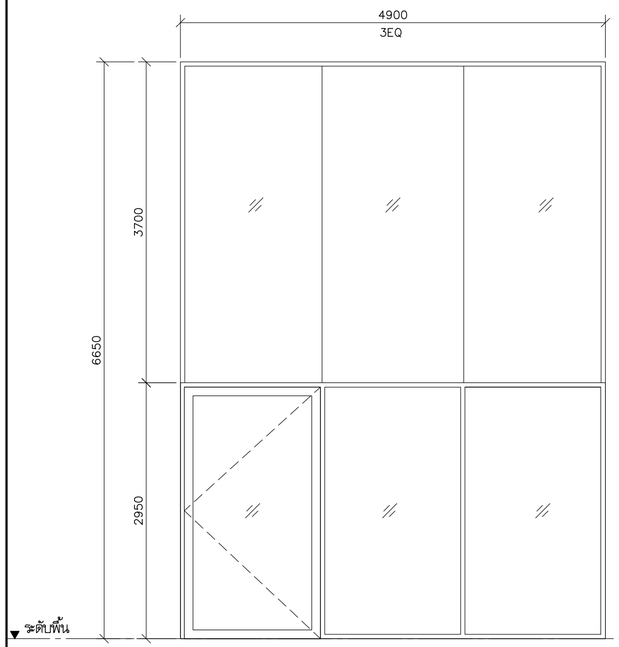

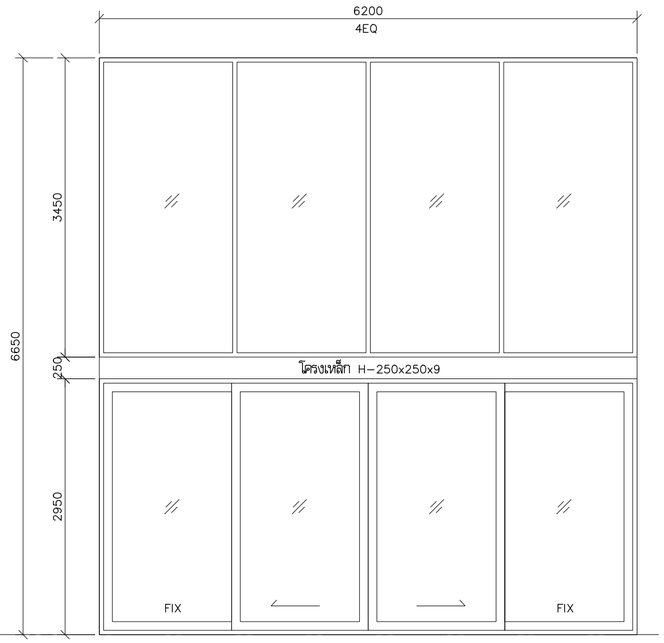

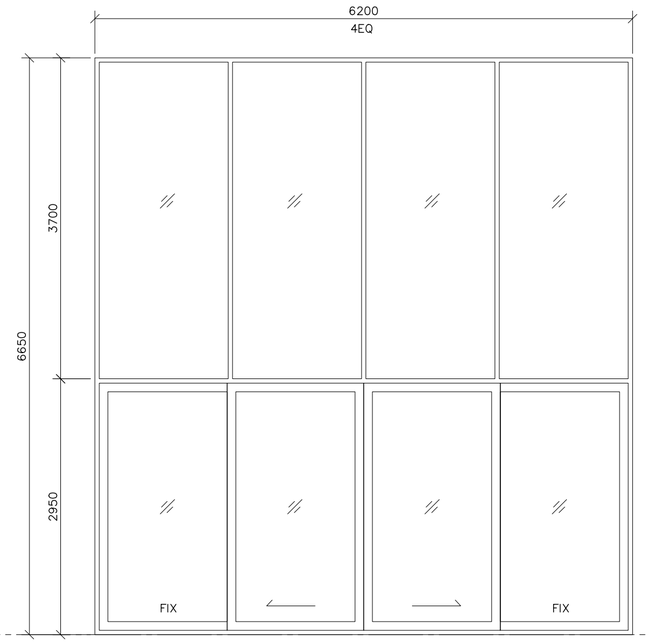

	(D1) อลูมิเนียม	(D2) อลูมิเนียม	(D2A) อลูมิเนียม
ชนิดบาน	ชุดประตูบานเปิด + หน้าต่างติดตาย + บานสะจกเปลือย	ชุดประตูบานเลื่อน + หน้าต่างติดตาย	ชุดประตูบานเลื่อน + หน้าต่างติดตาย
วงกบ	อลูมิเนียมสีเทาเข้ม POWDER COATING (ผิวทราย-SAHARA)	อลูมิเนียมสีเทาเข้ม POWDER COATING (ผิวทราย-SAHARA)	อลูมิเนียมสีเทาเข้ม POWDER COATING (ผิวทราย-SAHARA)
กรอบบาน	กรอบบาน-อลูมิเนียมสีเทาเข้ม POWDER COATING (ผิวทราย-SAHARA)	กรอบบาน-อลูมิเนียมสีเทาเข้ม POWDER COATING (ผิวทราย-SAHARA)	กรอบบาน-อลูมิเนียมสีเทาเข้ม POWDER COATING (ผิวทราย-SAHARA)
ลูกฟัก	กระจกลามิเนต หนา 8+0.38+8 มม.	กระจกลามิเนต หนา 8+0.38+8 มม.	กระจกลามิเนต หนา 8+0.38+8 มม.
อุปกรณ์	1. โช้คแบบฝังพื้น เปิดสองทาง	อุปกรณ์ 1. ชุดบานเลื่อนอะลูมิเนียมครบชุด พร้อมมือจับแบบฝัง ผิวแสตนเลสสตีล ผิว HAIRLINE	อุปกรณ์ 1. ชุดบานเลื่อนอะลูมิเนียมครบชุด พร้อมมือจับแบบฝัง ผิวแสตนเลสสตีล ผิว HAIRLINE
	2. ฝาครอบโช้คฝังพื้น ผิวแสตนเลสสตีล HAIRLINE		
	3. มือจับดิ่ง 30X15X600MM ผิวแสตนเลสสตีล HAIRLINE		
อุปกรณ์ล็อก	1. ไส้กุญแจไขสองทาง	อุปกรณ์ล็อก 1. ตลับกุญแจมอร์ทิสล็อค คอม้าสำหรับเฟรมแคบ สำหรับประตูบานเลื่อน	อุปกรณ์ล็อก 1. ตลับกุญแจมอร์ทิสล็อค คอม้าสำหรับเฟรมแคบ สำหรับประตูบานเลื่อน
	2. ฝาครอบกุญแจ สำหรับประตูเฟรมแคบ ผิวแสตนเลสสตีล HAIRLINE	2. ไส้กุญแจ2ทางพร้อมหางปลาบิด	2. ไส้กุญแจ2ทางพร้อมหางปลาบิด
	3. ตลับกุญแจมอร์ทิสล็อคสำหรับประตูเฟรมแคบ	3. ฝาครอบกุญแจ สำหรับประตูเฟรมแคบ	3. ฝาครอบกุญแจ สำหรับประตูเฟรมแคบ
หมายเหตุ	(ความหนาอลูมิเนียม รวมถึงอุปกรณ์ประตูหน้าต่างทั้งหมด-ยึดตามข้อกำหนดในรายการประกอบแบบงานสถาปัตยกรรม หมวดที่ 8)	(ความหนาอลูมิเนียม รวมถึงอุปกรณ์ประตูหน้าต่างทั้งหมด-ยึดตามข้อกำหนดในรายการประกอบแบบงานสถาปัตยกรรม หมวดที่ 8)	(ความหนาอลูมิเนียม รวมถึงอุปกรณ์ประตูหน้าต่างทั้งหมด-ยึดตามข้อกำหนดในรายการประกอบแบบงานสถาปัตยกรรม หมวดที่ 8)

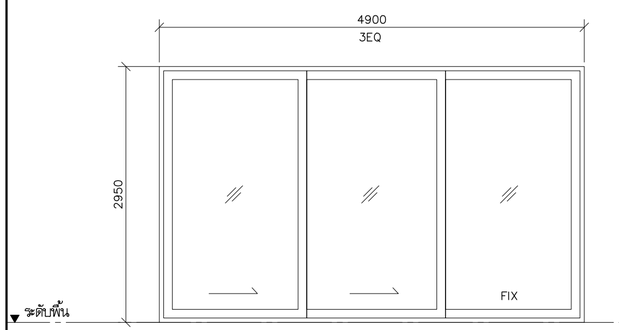

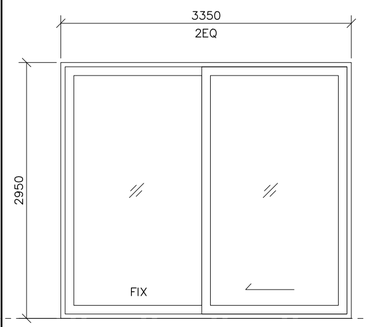

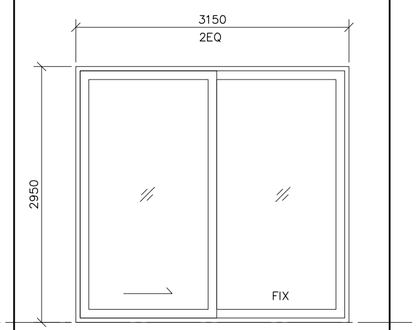

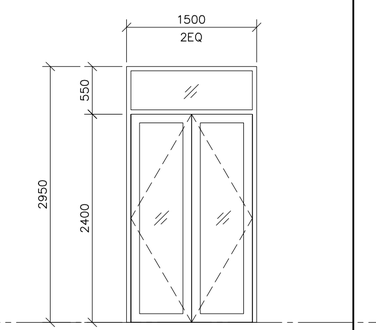

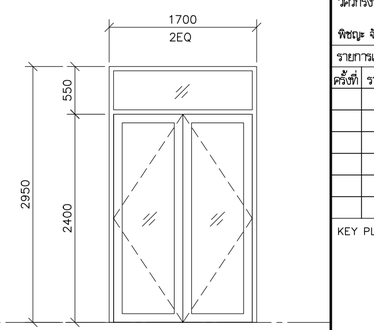

	(D5) อลูมิเนียม	(D6) อลูมิเนียม	(D7) อลูมิเนียม	(D8) อลูมิเนียม	(D9) อลูมิเนียม
ชนิดบาน	ประตูบานเลื่อน	ประตูบานเลื่อน	ประตูบานเลื่อน	ประตูบานเปิดคู่ + บานติดตาย	ประตูบานเปิดคู่ + บานติดตาย
วงกบ	อลูมิเนียมสีเทาเข้ม POWDER COATING (ผิวทราย-SAHARA)	อลูมิเนียมสีเทาเข้ม POWDER COATING (ผิวทราย-SAHARA)	อลูมิเนียมสีเทาเข้ม POWDER COATING (ผิวทราย-SAHARA)	อลูมิเนียมสีเทาเข้ม POWDER COATING (ผิวทราย-SAHARA)	อลูมิเนียมสีเทาเข้ม POWDER COATING (ผิวทราย-SAHARA)
กรอบบาน	กรอบบาน-อลูมิเนียมสีเทาเข้ม POWDER COATING (ผิวทราย-SAHARA)	กรอบบาน-อลูมิเนียมสีเทาเข้ม POWDER COATING (ผิวทราย-SAHARA)	กรอบบาน-อลูมิเนียมสีเทาเข้ม POWDER COATING (ผิวทราย-SAHARA)	กรอบบาน-อลูมิเนียมสีเทาเข้ม POWDER COATING (ผิวทราย-SAHARA)	กรอบบาน-อลูมิเนียมสีเทาเข้ม POWDER COATING (ผิวทราย-SAHARA)
ลูกฟัก	กระจกลามิเนต หนา 5+0.38+5 มม.	กระจกลามิเนต หนา 5+0.38+5 มม.	กระจกลามิเนต หนา 5+0.38+5 มม.	กระจกลามิเนต หนา 5+0.38+5 มม.	กระจกลามิเนต หนา 5+0.38+5 มม.
อุปกรณ์	ชุดบานเลื่อนอะลูมิเนียมครบชุด พร้อมมือจับแบบฝัง ผิวแสตนเลสสตีล ผิว HAIRLINE	ชุดบานเลื่อนอะลูมิเนียมครบชุด พร้อมมือจับแบบฝัง ผิวแสตนเลสสตีล ผิว HAIRLINE	-	อุปกรณ์1. โช้คประตูสำหรับบานอลูมิเนียม สำหรับบานกว้างไม่เกิน 950มม	อุปกรณ์ 1.โช้คประตูสำหรับบานอลูมิเนียมสำหรับบานกว้างไม่เกิน 950มม
				2. ฝาครอบโช้คฝังพื้น ผิวแสตนเลสสตีล HAIRLINE	2. ฝาครอบโช้คฝังพื้น ผิวแสตนเลสสตีล HAIRLINE
				3. มือจับดิ่ง20X40X2000MM	3. มือจับดิ่ง20X40X2000MM
อุปกรณ์ล็อก	1. ตลับกุญแจมอร์ทิสล็อค คอม้าสำหรับเฟรมแคบ สำหรับประตูบานเลื่อน	1. ตลับกุญแจมอร์ทิสล็อค คอม้าสำหรับเฟรมแคบ สำหรับประตูบานเลื่อน	1. ตลับกุญแจมอร์ทิสล็อค คอม้าสำหรับเฟรมแคบ สำหรับประตูบานเลื่อน	อุปกรณ์ล็อก 1. กลอนฝัง+เบ้ารับกลอน แสตนเลสสตีล	อุปกรณ์ล็อก 1. กลอนฝัง+เบ้ารับกลอน แสตนเลสสตีล
	2. ไส้กุญแจ2ทางพร้อมหางปลาบิด	2. ไส้กุญแจ2ทางพร้อมหางปลาบิด	2. ไส้กุญแจ2ทางพร้อมหางปลาบิด		
	3. ฝาครอบกุญแจ สำหรับประตูเฟรมแคบ	3. ฝาครอบกุญแจ สำหรับประตูเฟรมแคบ	3. ฝาครอบกุญแจ สำหรับประตูเฟรมแคบ		
หมายเหตุ	(ความหนาอลูมิเนียม รวมถึงอุปกรณ์ประตูหน้าต่างทั้งหมด-ยึดตามข้อกำหนดในรายการประกอบแบบงานสถาปัตยกรรม หมวดที่ 8)	(ความหนาอลูมิเนียม รวมถึงอุปกรณ์ประตูหน้าต่างทั้งหมด-ยึดตามข้อกำหนดในรายการประกอบแบบงานสถาปัตยกรรม หมวดที่ 8)	(ความหนาอลูมิเนียม รวมถึงอุปกรณ์ประตูหน้าต่างทั้งหมด-ยึดตามข้อกำหนดในรายการประกอบแบบงานสถาปัตยกรรม หมวดที่ 8)	(ความหนาอลูมิเนียม รวมถึงอุปกรณ์ประตูหน้าต่างทั้งหมด-ยึดตามข้อกำหนดในรายการประกอบแบบงานสถาปัตยกรรม หมวดที่ 8)	(ความหนาอลูมิเนียม รวมถึงอุปกรณ์ประตูหน้าต่างทั้งหมด-ยึดตามข้อกำหนดในรายการประกอบแบบงานสถาปัตยกรรม หมวดที่ 8)

โครงการ PROJECT

จ้างออกแบบและปรับปรุงแบบสำนักงาน

กสทช.เขต 21 จังหวัดร้อยเอ็ด และงานภูมิสถาปัตย์

เจ้าของ OWNER

สำนักงาน กสทช. เขต 21 จ.ร้อยเอ็ด

ที่อยู่ :287/51-52 หมู่ 7 ตำบลเมืองเดช อำเภอเมืองร้อยเอ็ด จังหวัดร้อยเอ็ด 45170

โทรศัพท์ : 0 4351 9211

อาคารสำนักงาน กสทช. ส่วนเขต

บริษัท สถาบันภูมิสังคมและสิ่งแวดล้อม อาคมสิลป์ จำกัด

ARSOMSILP COMMUNITY & ENVIRONMENTAL ARCHITECT CO.,LTD.

397 ซ. อนามัยรามอินทรา 25 แขวงทรายม้าม เขตบางบุนเทียน กทม. 10150

โทร : +66 2 490 4748 54 แฟกซ์ : +66 2 490 4742

อีเมล์ : orch@orsomsilp.in.th www.orsomsilp.in.th

ผู้ออกแบบ DESIGN TEAM

ผู้จัดการโครงการ	PROJECT MANAGER	
สมพร พุฒิพัฒนา		ส-สถ. 2367
สถาปนิก	ARCHITECT	
ชัยศักดิ์ ผุยมูลศรี		ภ-สถ. 6616
เมธวี รัตนวีไลกุล		ภ-สถ. 9247
พัสกร พุทธานุ		ภ-สถ. 13485
ภูมิสถาปนิก	LANDSCAPE DESIGNER	
ชิตพันธุ์ ศรีตะการ		ส-ภส. 40
ณัฐฐิมา ภักดี		ภ-ภส 483
วิศวกรโครงสร้างและโยธา	STRUCTURAL ENGINEER	
วสันต์ แสงศรี		สย. 9670
องชัย บุญเกิด		สย. 11703

บริษัท ฟิวชั่น คอนซัลแตนท์ จำกัด

81/55 ซอยลุมพินี2 ถนนพหลโยธิน 4 แขวงพหลโยธิน เขตคลองเตย กรุงเทพฯ 10110

โทรศัพท์ 0-2392-5375-6 โทรสาร 0-2392-2641

E-mail : fusion@fusionconsultants.co.th

วิศวกรระบบปรับอากาศและระบายอากาศ	MECHANICAL ENGINEER	
สุทัร ลิ้มมิทมย์กุล		วก.578
วิศวกรระบบสุขาภิบาลและดับเพลิง	SANITARY ENGINEER	
สุทัร ลิ้มมิทมย์กุล		วส.87
วิรัลพน์ แซ่เล้า		ภส.4149
วิศวกรงานระบบไฟฟ้า	ELECTRICAL ENGINEER	
พิชญะ จันทรานุวัฒน์		วพก.613

รายการแก้ไข REVISIONS

ครั้งที่	รายละเอียด	วัน/เดือน/ปี

KEY PLAN

รหัสโครงการ PROJECT'S CODE

2110AR_กสทช สาขา ร้อยเอ็ด

แบบแสดง DRAWING TITLE

แบบขยายประตู-หน้าต่าง

มาตราส่วน: 1:50	หมายเลขแบบ
ตรวจสอบ :	A8-01
อนุมัติ :	
วันที่ : 11 กุมภาพันธ์ 2565	

Notes
This Drawing is Copyrighted. All Contractors must check all dimensions on site. Only figured dimensions and grid lines are to be worked from. Discrepancies must be reported immediately to the Architect or Engineer concerned before processing.

แบบขนาด A2 มาตราส่วน เป็นไปตามแบบแสดง

แบบหลังปรับแก้

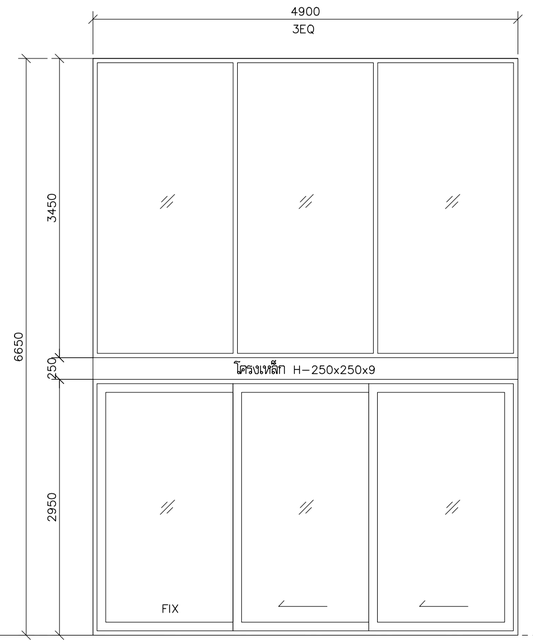

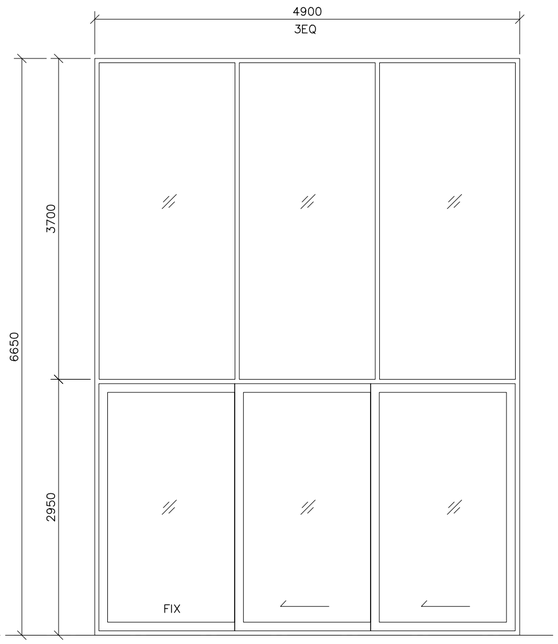

	(D4) อลูมิเนียม	(D4A) อลูมิเนียม
ชนิดบาน	ชุดประตูบานเลื่อน + หน้าต่างติดตาย	ชุดประตูบานเลื่อน + หน้าต่างติดตาย
วงกบ	อลูมิเนียมสีเทาเข้ม POWDER COATING (ผิวทราย-SAHARA)	อลูมิเนียมสีเทาเข้ม POWDER COATING (ผิวทราย-SAHARA)
กรอบบาน	กรอบบาน-อลูมิเนียมสีเทาเข้ม POWDER COATING (ผิวทราย-SAHARA)	กรอบบาน-อลูมิเนียมสีเทาเข้ม POWDER COATING (ผิวทราย-SAHARA)
ลูกฟัก	กระจกลามิเนต หนา 6+0.76+6 มม.	กระจกลามิเนต หนา 6+0.76+6 มม.
อุปกรณ์	อุปกรณ์ 1. ชุดบานเลื่อนอะลูมิเนียมครบชุด พร้อมมือจับแบบฝัง ผิวแสตนเลสสตีล ผิว HAIRLINE	อุปกรณ์ 1. ชุดบานเลื่อนอะลูมิเนียมครบชุด พร้อมมือจับแบบฝัง ผิวแสตนเลสสตีล ผิว HAIRLINE
อุปกรณ์เลือก	อุปกรณ์เลือก 1. ตลับกุญแจมอร์ทิสล็อค คอม้าสำหรับเฟรมแคบ สำหรับประตูบานเลื่อน	อุปกรณ์เลือก 1. ตลับกุญแจมอร์ทิสล็อค คอม้าสำหรับเฟรมแคบ สำหรับประตูบานเลื่อน
	2. ไส้กุญแจ2ทางพร้อมหางปลาบิด	2. ไส้กุญแจ2ทางพร้อมหางปลาบิด
	3. ผ้าครอบกุญแจ สำหรับประตูเฟรมแคบ	3. ผ้าครอบกุญแจ สำหรับประตูเฟรมแคบ
หมายเหตุ		
	(ความหนาอลูมิเนียม รวมถึงอุปกรณ์ประตูหน้าต่างทั้งหมด-ยึดตามข้อกำหนดในรายการประกอบแบบงานสถาปัตยกรรม หมวดที่ 8)	(ความหนาอลูมิเนียม รวมถึงอุปกรณ์ประตูหน้าต่างทั้งหมด-ยึดตามข้อกำหนดในรายการประกอบแบบงานสถาปัตยกรรม หมวดที่ 8)

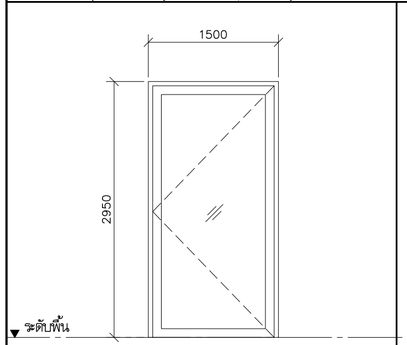

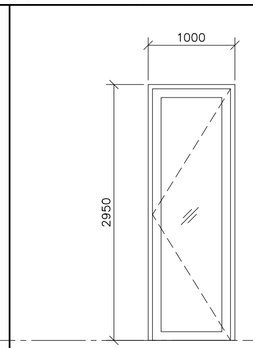

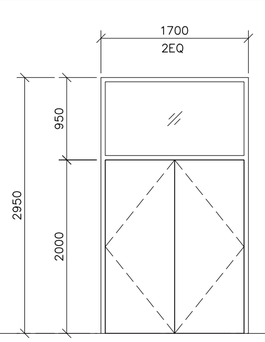

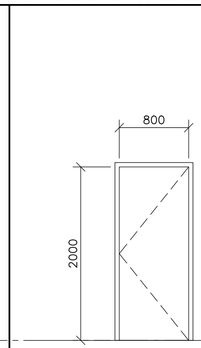

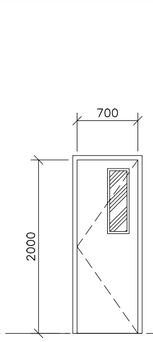

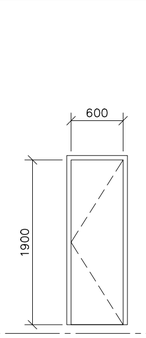

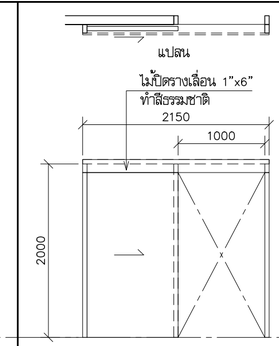

	(D10) อลูมิเนียม	(D11) อลูมิเนียม	(D12) ไม้(WPC)	(D13) ไม้(WPC)	(D14) ไม้(WPC)	(D15) ไม้(WPC)	(D16) ไม้(WPC)
ชนิดบาน	ประตูบานเปิด	ประตูบานเปิด	ประตูบานเปิดคู่ + ช่องแสง	ประตูบานเปิด	ประตูบานเปิด	ประตูบานเปิด	ประตูบานเลื่อนเดี่ยว
วงกบ	อลูมิเนียมสีเทาเข้ม POWDER COATING (ผิวทราย-SAHARA)	อลูมิเนียมสีเทาเข้ม POWDER COATING (ผิวทราย-SAHARA)	วงกบ WPC ขนาด 2x4 นิ้ว (สี-ลาย วนุภายหลัง)	วงกบ WPC ขนาด 2x4 นิ้ว (สี-ลาย วนุภายหลัง)	วงกบ WPC ขนาด 2x5 นิ้ว (สี-ลาย วนุภายหลัง)	วงกบ WPC ขนาด 2x5 นิ้ว (สี-ลาย วนุภายหลัง)	วงกบ WPC ขนาด 2x5 นิ้ว (สี-ลาย วนุภายหลัง)
กรอบบาน	กรอบบาน-อลูมิเนียมสีเทาเข้ม POWDER COATING (ผิวทราย-SAHARA)	กรอบบาน-อลูมิเนียมสีเทาเข้ม POWDER COATING (ผิวทราย-SAHARA)	บานประตู WPC (สี-ลาย วนุภายหลัง)	บานประตู WPC (สี-ลาย วนุภายหลัง)	บานประตู WPC (สี-ลาย วนุภายหลัง)	บานประตู WPC (สี-ลาย วนุภายหลัง)	บานประตู WPC (สี-ลาย วนุภายหลัง)
ลูกฟัก	กระจกลามิเนต หนา 5+0.38+5 มม.	กระจกลามิเนต หนา 5+0.38+5 มม.	ช่องแสงกระจกลามิเนต หนา 4+0.38+4 มม.				
อุปกรณ์	1. ใช้คนเบนิ้วพื้น เปิดสองทาง	1. ใช้คนเบนิ้วพื้น เปิดสองทาง	อุปกรณ์ 1. บานพับปีกเลื่อ	อุปกรณ์ 1. บานพับปีกเลื่อ	อุปกรณ์ 1. บานพับปีกเลื่อ	อุปกรณ์ 1. บานพับปีกเลื่อ	อุปกรณ์ 1. อุปกรณ์ชุดลูกล้อบานเลื่อน
	2. ผ้าครอบใช้คอใพื้น ผิวแสตนเลสสตีล HAIRLINE	2. ผ้าครอบใช้คอใพื้น ผิวแสตนเลสสตีล HAIRLINE	2. มือจับก้านโยก แสตนเลสสตีล ผิว HAIRLINE	2. มือจับก้านโยก แสตนเลสสตีล ผิว HAIRLINE	2. มือจับก้านโยก แสตนเลสสตีล ผิว HAIRLINE	2. มือจับก้านโยก แสตนเลสสตีล ผิว HAIRLINE	2. รางเลื่อน
	2. มือจับดึง 30X15X600MM ผิวแสตนเลสสตีล HAIRLINE	2. มือจับดึง 30X15X600MM ผิวแสตนเลสสตีล HAIRLINE		3. ใช้คประตูแบบติดลอย พักก็ได้เต็งล้าง	3. ใช้คประตูแบบติดลอย พักก็ได้เต็งล้าง		3. มือจับดึง640X20X2010MM
อุปกรณ์เลือก	1. ใส้กุญแจใช้ลอทาง	1. ใส้กุญแจใช้ลอทาง					อุปกรณ์เลือก 1. ตลับกุญแจมอร์ทิสล็อคคอม้า สำหรับประตูบานเลื่อน
	2. ผ้าครอบกุญแจ สำหรับประตูเฟรมแคบ ผิวแสตนเลสสตีล HAIRLINE	2. ผ้าครอบกุญแจ สำหรับประตูเฟรมแคบ ผิวแสตนเลสสตีล HAIRLINE	-	อุปกรณ์เลือก 1. ตลับกุญแจมอร์ทิสล็อคสำหรับประตูทั่วบ ทำงานน้อยก้านเลียว	อุปกรณ์เลือก 1. ตลับกุญแจมอร์ทิสล็อคสำหรับประตูทั่วบ ทำงานน้อยก้านเลียว	อุปกรณ์เลือก 1.มือจับก้านเลียวพร้อมรบบล็อคลิ่นตัว	2. ใส้กุญแจ2ทางพร้อมหางปลาบิดเปิดจากใน
	3. ตลับกุญแจมอร์ทิสล็อคสำหรับประตูเฟรมแคบ ที่มากุญแจทำงานน้อยก้านเลียว	3. ตลับกุญแจมอร์ทิสล็อคสำหรับประตูเฟรมแคบ ที่มากุญแจทำงานน้อยก้านเลียว		2. ใส้กุญแจ2ทางพร้อมหางปลาบิด	2. ใส้กุญแจ2ทางพร้อมหางปลาบิด		3. ผ้าครอบกุญแจ สำหรับประตูทั่วบ
หมายเหตุ	(ความหนาอลูมิเนียม รวมถึงอุปกรณ์ประตูหน้าต่างทั้งหมด-	(ความหนาอลูมิเนียม รวมถึงอุปกรณ์ประตูหน้าต่างทั้งหมด-	(ความหนาอลูมิเนียม รวมถึงอุปกรณ์ประตูหน้าต่างทั้งหมด-	(ประตูไม้ รวมถึงอุปกรณ์ประตูทั้งหมดยึดตามข้อกำหนดในรายการ-	(ประตูไม้ รวมถึงอุปกรณ์ประตูทั้งหมดยึดตามข้อกำหนดในรายการ-	(ประตูไม้ รวมถึงอุปกรณ์ประตูทั้งหมดยึดตามข้อกำหนดในรายการ-	(ประตูไม้ รวมถึงอุปกรณ์ประตูทั้งหมดยึดตามข้อกำหนดในรายการ-
	ยึดตามข้อกำหนดในรายการประกอบแบบงานสถาปัตยกรรม หมวดที่ 8)	ยึดตามข้อกำหนดในรายการประกอบแบบงานสถาปัตยกรรม หมวดที่ 8)	ยึดตามข้อกำหนดในรายการประกอบแบบงานสถาปัตยกรรม หมวดที่ 8)	ประกอบแบบงานสถาปัตยกรรม หมวดที่ 8)	ประกอบแบบงานสถาปัตยกรรม หมวดที่ 8)	ประกอบแบบงานสถาปัตยกรรม หมวดที่ 8)	ประกอบแบบงานสถาปัตยกรรม หมวดที่ 8)

โครงการ PROJECT

จ้างออกแบบและปรับปรุงแบบสำนักงาน

กสทช.เขต 21 จังหวัดร้อยเอ็ด และงานภูมิสถาปัตย์

เจ้าของ OWNER

สำนักงาน กสทช. เขต 21 จ.ร้อยเอ็ด

ที่อยู่ :287/51-52 หมู่ 7 ตำบลเมืองเดช อำเภอเมืองร้อยเอ็ด จังหวัดร้อยเอ็ด 45170

โทรศัพท์ : 0 4351 9211

อาคารสำนักงาน กสทช. ส่วนเขต

บริษัท สถาบันชุมชนและสิ่งแวดล้อม อาคมสิลป์ จำกัด

ARSOMSILP COMMUNITY & ENVIRONMENTAL ARCHITECT CO.,LTD.

397 ซ. อนามัยรามเจริญ 25 แขวงทรายม้า เขตบางพูเลียน กทม. 10150

โทร : +66 2 490 4748 54 แฟกซ์ : +66 2 490 4742

อีเมลล์ : orch@arsomsilp.in.th www.arsomsilp.oc.th

ผู้ออกแบบ DESIGN TEAM

ผู้จัดการโครงการ	PROJECT MANAGER	
สมพร พุฒิพัฒนา		ส-สถ. 2367
สถาปนิก	ARCHITECT	
จิรศักดิ์ ผุยมูลศรี		ภ-สถ. 6616
เมธาวี รัตนทวีโสภณ		ภ-สถ. 9247
พัสกร พุทธานุ		ภ-สถ. 13485
ภูมิสถาปนิก	LANDSCAPE DESIGNER	
ชิตพันธุ์ ศรีตะการ		ส-ภส. 40
ณัฐริมา ภักดี		ภ-ภส 483
วิศวกรโครงสร้างและโยธา	STRUCTURAL ENGINEER	
วสันต์ แสงศรี		สย. 9670
องชัย บุญเกิด		สย. 11703

บริษัท ฟิวชั่น คอนซัลแตนท์ จำกัด

81/55 ซอยลุมพินี2 ถนนพหลโยธิน 4

แขวงทุ่งพญาไท เขตดอนเมือง กรุงเทพฯ 10110

โทรศัพท์ 0-2392-5375-6 โทรสาร 0-2392-2641

E-mail : fusion@fusionconsultants.co.th

วิศวกรระบบปรับอากาศและระบายอากาศ	MECHANICAL ENGINEER	
สุทัศร สันติมิทธย์กุล		วก.578
วิศวกรระบบสุขาภิบาลและดับเพลิง	SANITARY ENGINEER	
สุทัศร สันติมิทธย์กุล		วส.87
วิรัลณ์ แซ่เล้า		ภส.4149
วิศวกรงานระบบไฟฟ้า	ELECTRICAL ENGINEER	
พิชญะ จันทราภุวัลณ์		วพก.613

รายการแก้ไข REVISIONS

ครั้งที่	รายละเอียด	วัน/เดือน/ปี
R1	แก้ไขความสูงประตู D3	12/05/2564

KEY PLAN

รหัสโครงการ PROJECT'S CODE

2110AR_กสทช สาขา ร้อยเอ็ด

แบบแสดง DRAWING TITLE

แบบขยายประตู-หน้าต่าง

มาตราส่วน: 1:50	หมายเลขแบบ
ตรวจสอบ :	A8-02_R1
อนุมัติ :	
วันที่ : 11 กุมภาพันธ์ 2565	

Notes

This Drawing is Copyrighted. All Contractors must check all dimensions on site. Only figured dimensions and grid lines are to be worked from. Discrepancies must be reported immediately to the Architect or Engineer concerned before processing.

แบบขนาด A2 มาตราส่วน เป็นไปตามแบบแสดง

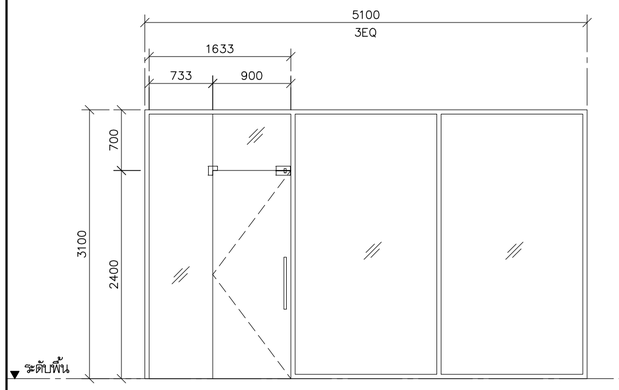

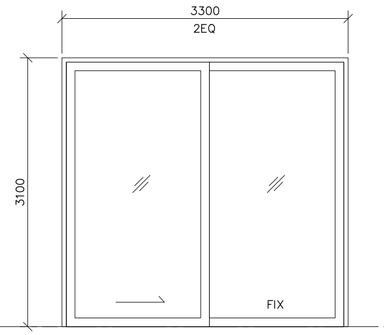

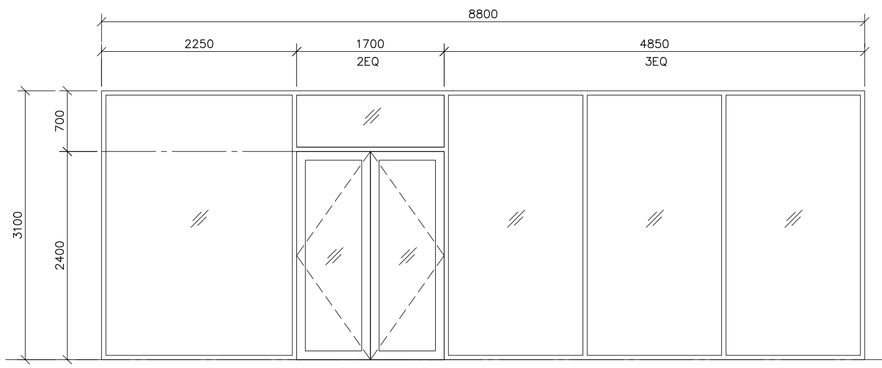

	D18 อลูมิเนียม	D19 อลูมิเนียม	D21 อลูมิเนียม
ชนิดบาน	ชุดประตูบานเปิด + หน้าต่างติดตาย	ชุดประตูบานเลื่อน + หน้าต่างติดตาย	ชุดประตูบานเปิด + หน้าต่างติดตาย
วงกบ	อลูมิเนียมสีเทาเข้ม POWDER COATING (ผิวทราย–SAHARA)	อลูมิเนียมสีเทาเข้ม POWDER COATING (ผิวทราย–SAHARA)	อลูมิเนียมสีเทาเข้ม POWDER COATING (ผิวทราย–SAHARA)
กรอบบาน	กรอบบาน–อลูมิเนียมสีเทาเข้ม POWDER COATING (ผิวทราย–SAHARA)	กรอบบาน–อลูมิเนียมสีเทาเข้ม POWDER COATING (ผิวทราย–SAHARA)	กรอบบาน–อลูมิเนียมสีเทาเข้ม POWDER COATING (ผิวทราย–SAHARA)
ลูกฟัก	กระจกลามิเนต หนา 6+0.76+6 มม.	กระจกลามิเนต หนา 6+0.76+6 มม.	กระจกลามิเนต หนา 6+0.76+6 มม.
อุปกรณ์	1. โช้คแบบฝังพื้น เปิดสองทาง	อุปกรณ์ 1.ชุดบานเลื่อนอะลูมิเนียมครบชุดพร้อมมือจับแบบฝัง ผิวแสตนเลสสตีลผิว HAIRLINE	อุปกรณ์ 1. โช้คประตูสำหรับบานอลูมิเนียม สำหรับบานกว้างไม่เกิน 950มม
	2. ฝาครอบโช้คฝังพื้น ผิวแสตนเลสสตีล HAIRLINE		2. ฝาครอบโช้คฝังพื้น ผิวแสตนเลสสตีล HAIRLINE
	2. มือจับดึง 30X15X600MM ผิวแสตนเลสสตีล HAIRLINE		3. มือจับดึง20X40X2000MM
อุปกรณ์ล็อก	1. ไส้กุญแจสองทาง	อุปกรณ์ล็อก 1. ตลับกุญแจมอร์ทิสล็อค คอม้าสำหรับเฟรมแคบ สำหรับประตูบานเลื่อน	อุปกรณ์ล็อก 1. กลอนฝัง+เบ้ารับกลอน แสตนเลสสตีล
	2. ฝาครอบกุญแจ สำหรับประตูเฟรมแคบ ผิวแสตนเลสสตีล HAIRLINE	2. ไส้กุญแจ2ทางพร้อมหางปลาบิด	
	3. ตลับกุญแจมอร์ทิสล็อคสำหรับประตูเฟรมแคบ ลิ้นกุญแจท้ายานิยกาเมียก	3. ฝาครอบกุญแจ สำหรับประตูเฟรมแคบ	
หมายเหตุ	(ความหนาอลูมิเนียม รวมถึงอุปกรณ์ประตูหน้าต่างทั้งหมด–	(ความหนาอลูมิเนียม รวมถึงอุปกรณ์ประตูหน้าต่างทั้งหมด–	(ความหนาอลูมิเนียม รวมถึงอุปกรณ์ประตูหน้าต่างทั้งหมด–
	ยึดตามข้อกำหนดในรายการประกอบแบบงานสถาปัตยกรรม หมวดที่ 8)	ยึดตามข้อกำหนดในรายการประกอบแบบงานสถาปัตยกรรม หมวดที่ 8)	ยึดตามข้อกำหนดในรายการประกอบแบบงานสถาปัตยกรรม หมวดที่ 8)

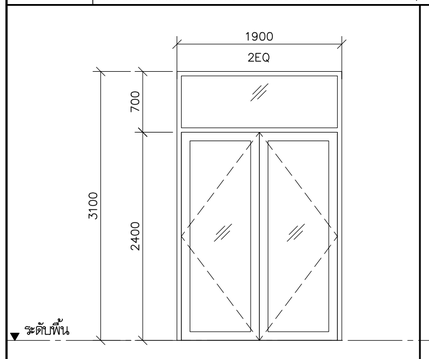

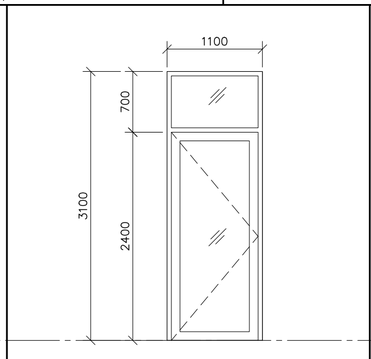

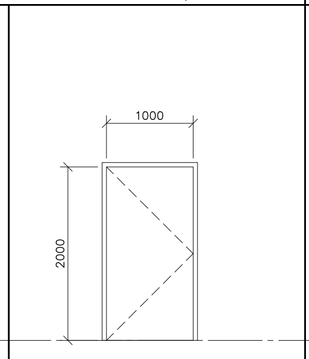

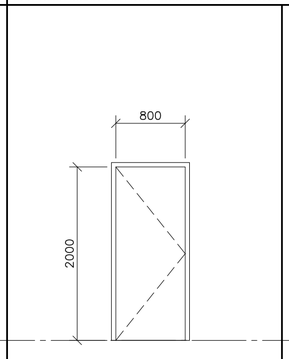

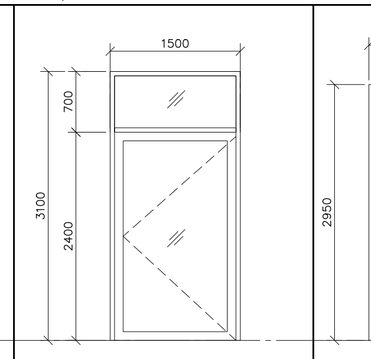

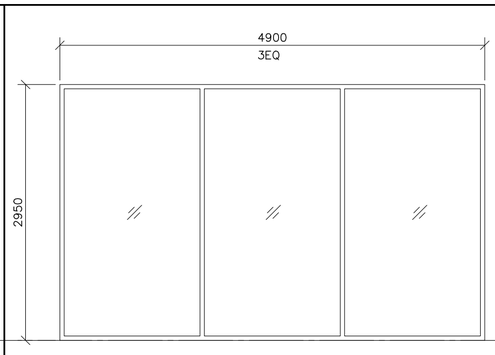

	D20 อลูมิเนียม	D22 อลูมิเนียม	D23 ไม้(WPC)	D24 ไม้	D25 อลูมิเนียม	W1 อลูมิเนียม
ชนิดบาน	ประตูบานเปิดคู่	ประตูบานเปิดเดี่ยว	ประตูบานเปิดเดี่ยว	ประตูบานเปิดเดี่ยว	ประตูบานเปิดเดี่ยว	หน้าต่างติดตาย
วงกบ	อลูมิเนียมสีเทาเข้ม POWDER COATING (ผิวทราย–SAHARA)	อลูมิเนียมสีเทาเข้ม POWDER COATING (ผิวทราย–SAHARA)	วงกบ WPC ขนาด 2x4 นิ้ว (สี–ลาย ตามภายหลัง)	วงกบ WPC ขนาด 2x4 นิ้ว (สี–ลาย ตามภายหลัง)	อลูมิเนียมสีเทาเข้ม POWDER COATING (ผิวทราย–SAHARA)	อลูมิเนียมสีเทาเข้ม POWDER COATING (ผิวทราย–SAHARA)
กรอบบาน	กรอบบาน–อลูมิเนียมสีเทาเข้ม POWDER COATING (ผิวทราย–SAHARA)	กรอบบาน–อลูมิเนียมสีเทาเข้ม POWDER COATING (ผิวทราย–SAHARA)	บานประตู WPC (สี–ลาย ตามภายหลัง)	บานประตู WPC (สี–ลาย ตามภายหลัง)	กรอบบาน–อลูมิเนียมสีเทาเข้ม POWDER COATING (ผิวทราย–SAHARA)	
ลูกฟัก	กระจกลามิเนต หนา 4+0.38+4 มม.	กระจกลามิเนต หนา 4+0.38+4 มม.			กระจกลามิเนต หนา 5+0.38+5 มม.	กระจกลามิเนต หนา 5+0.38+5 มม.
อุปกรณ์	1. โช้คประตูสำหรับบานอลูมิเนียม สำหรับบานกว้างไม่เกิน 950มม	อุปกรณ์ 1. โช้คแบบฝังพื้น เปิดสองทาง บานกว้างไม่เกิน850–1,400มม.	อุปกรณ์ 1. บานพับบิทจ์เมื้อ	อุปกรณ์ 1. บานพับบิทจ์เมื้อ	อุปกรณ์ 1. โช้คแบบฝังพื้น เปิดสองทาง	–
	2. ฝาครอบโช้คฝังพื้น ผิวแสตนเลสสตีล HAIRLINE	2. ฝาครอบโช้คฝังพื้น ผิวแสตนเลสสตีล HAIRLINE	2. มือจับก้านยก แสตนเลสสตีล ผิว HAIRLINE	2. มือจับก้านยก แสตนเลสสตีล ผิว HAIRLINE	2. ฝาครอบโช้คฝังพื้น ผิวแสตนเลสสตีล HAIRLINE	
	3. มือจับดึง20X40X2000MM	3. มือจับดึง 30X15X600MM ผิวแสตนเลสสตีล HAIRLINE	3. โช้คประตูแบบติดลอย พักชั้นตั้งล่าง	3. โช้คประตูแบบติดลอย พักชั้นตั้งล่าง	3. มือจับดึง 30X15X600MM ผิวแสตนเลสสตีล HAIRLINE	
อุปกรณ์ล็อก	1. กลอนฝัง+เบ้ารับกลอน แสตนเลสสตีล	อุปกรณ์ล็อก 1. ไส้กุญแจสองทาง	อุปกรณ์ล็อก 1. ไส้กุญแจสองทาง	อุปกรณ์ล็อก 1. ไส้กุญแจสองทาง	อุปกรณ์ล็อก 1. ไส้กุญแจสองทาง	
	2. กลอนฝังอลูมิเนียมแสตเหลี่ยขนาด 304มม.	2. ฝาครอบกุญแจ สำหรับประตูเฟรมแคบ ผิวแสตนเลสสตีล HAIRLINE	2. ฝาครอบกุญแจ สำหรับประตูเฟรมแคบ ผิวแสตนเลสสตีล HAIRLINE	2. ฝาครอบกุญแจ สำหรับประตูเฟรมแคบ ผิวแสตนเลสสตีล HAIRLINE	2. ฝาครอบกุญแจ สำหรับประตูเฟรมแคบ ผิวแสตนเลสสตีล HAIRLINE	–
	3. เบ้ารับกลอน 15MM	3. ตลับกุญแจมอร์ทิสล็อคสำหรับประตูเฟรมแคบ ลิ้นกุญแจท้ายานิยกาเมียก	3. ตลับกุญแจมอร์ทิสล็อคสำหรับประตูเฟรมแคบ ลิ้นกุญแจท้ายานิยกาเมียก	3. ตลับกุญแจมอร์ทิสล็อคสำหรับประตูเฟรมแคบ ลิ้นกุญแจท้ายานิยกาเมียก	3. ตลับกุญแจมอร์ทิสล็อคสำหรับประตูเฟรมแคบ ลิ้นกุญแจท้ายานิยกาเมียก	
หมายเหตุ	(ความหนาอลูมิเนียม รวมถึงอุปกรณ์ประตูหน้าต่างทั้งหมด–	(ความหนาอลูมิเนียม รวมถึงอุปกรณ์ประตูหน้าต่างทั้งหมด–	(ประตูไม้ รวมถึงอุปกรณ์ประตูทั้งหมดยึดตามข้อกำหนดในรายการ–	(ประตูไม้ รวมถึงอุปกรณ์ประตูทั้งหมดยึดตามข้อกำหนดในรายการ–	(ความหนาอลูมิเนียม รวมถึงอุปกรณ์ประตูหน้าต่างทั้งหมด–	(ความหนาอลูมิเนียม รวมถึงอุปกรณ์ประตูหน้าต่างทั้งหมด–
	ยึดตามข้อกำหนดในรายการประกอบแบบงานสถาปัตยกรรม หมวดที่ 8)	ยึดตามข้อกำหนดในรายการประกอบแบบงานสถาปัตยกรรม หมวดที่ 8)	ประกอบแบบงานสถาปัตยกรรม หมวดที่ 8)	ประกอบแบบงานสถาปัตยกรรม หมวดที่ 8)	ยึดตามข้อกำหนดในรายการประกอบแบบงานสถาปัตยกรรม หมวดที่ 8)	ยึดตามข้อกำหนดในรายการประกอบแบบงานสถาปัตยกรรม หมวดที่ 8)

โครงการ PROJECT

จ้างออกแบบและปรับปรุงแบบสำนักงาน กสทช.เขต 21 จังหวัดร้อยเอ็ด และงานภูมิสถาปัตย์

กสทช.

เจ้าของ OWNER

สำนักงาน กสทช. เขต 21 จ.ร้อยเอ็ด
ที่อยู่ :287/51–52 หมู่ 7 ตำบลเมืองเดช อำเภอเมืองร้อยเอ็ด จังหวัดร้อยเอ็ด 45170
โทรศัพท์ : 0 4351 9211

อาคารสำนักงาน กสทช. ส่วนเขต

บริษัท สถาบันชุมชนและสิ่งแวดล้อม อาร์สมสิลป์ จำกัด
ARSOMSILP COMMUNITY & ENVIRONMENTAL ARCHITECT CO.,LTD.
397 ซ. อนามัยรามเจริญ 25 แขวงทรายน้ำ เขตบางขุนเทียน กทม. 10150
โทร : +66 2 490 4748 54 แฟกซ์ : +66 2 490 4742
อีเมลล์ : orch@orsomsilp.in.th www.orsomsilp.co.th

ผู้ออกแบบ DESIGN TEAM

ผู้จัดการโครงการ	PROJECT MANAGER	
สมพร พุฒิพัฒนา		ส–สถ. 2367
สถาปนิก	ARCHITECT	
จิรศักดิ์ ผุยมุลตรี		ภ–สถ. 6616
เมธาวี รัตนวีไสยกุล		ภ–สถ. 9247
พัสกร พุทธานุ		ภ–สถ. 13485
ภูมิสถาปนิก	LANDSCAPE DESIGNER	
ชิติพันธุ์ ศรีตะการ		ส–ภส. 40
ณัฐฐิมา ภักดี		ภ–ภส 483
วิศวกรโครงสร้างและโยธา	STRUCTURAL ENGINEER	
วสันต์ แสงศรี		ยธ. 9670
องชัย บุญเกิด		ยธ. 11703

FUSION CONSULTANTS
บริษัท ฟิวชั่น คอนซัลแตนท์ จำกัด
81/55 ซอยลุลิตตา เกษมพรรษาที่ 4
แขวงพลับพลา เขตคลองเตย กรุงเทพฯ 10110
โทรศัพท์ 0–2392–5375–6 โทรสาร 0–2392–2641
E–mail : fusion@fusionconsultants.co.th

วิศวกรระบบปรับอากาศและระบายอากาศ	MECHANICAL ENGINEER
สุทัศ สันติวิทยกุล	วก.578
วิศวกรระบบสุขาภิบาลและดับเพลิง	SANITARY ENGINEER
สุทัศ สันติวิทยกุล	วส.87
วิรวัฒน์ แซ่เล้า	ภส.4149
วิศวกรงานระบบไฟฟ้า	ELECTRICAL ENGINEER
พิชญะ จันตราภัสณ์	วพก.613

รายการแก้ไข REVISIONS

ครั้งที่	รายละเอียด	วัน/เดือน/ปี

KEY PLAN

รหัสโครงการ PROJECT'S CODE
2110AR_กสทช สาขา ร้อยเอ็ด

แบบแสดง DRAWING TITLE

แบบขยายประตู–หน้าต่าง

มาตราส่วน: 1:50	หมายเลขแบบ
ตรวจสอบ :	A8–03
อนุมัติ :	
วันที่ : 11 กุมภาพันธ์ 2565	

Notes
This Drawing is Copyrighted. All Contractors must check all dimensions on site. Only figured dimensions and grid lines are to to be worked from. Discrepancies must be reported immediately to the Architect or Engineer concerned before processing.

แบบขนาด A2 มาตราส่วน เป็นไปตามแบบแสดง

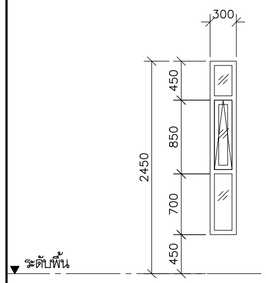

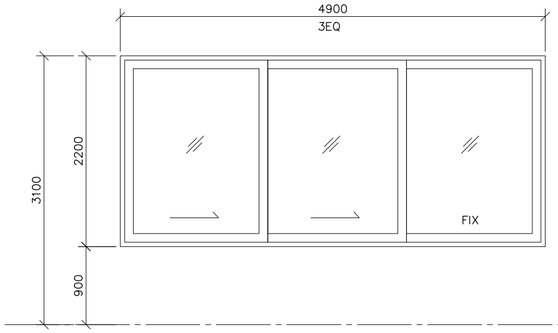

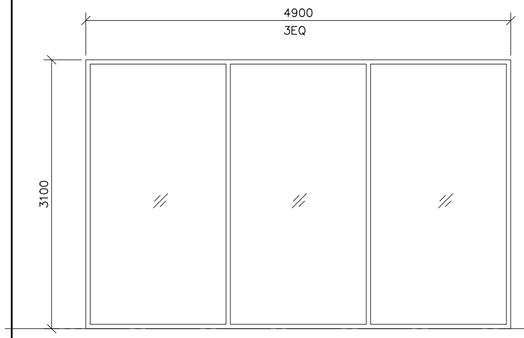

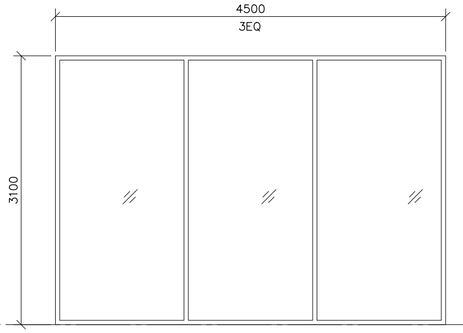

	⟨W2⟩ อลูมิเนียม	⟨W4⟩ อลูมิเนียม	⟨W5⟩ อลูมิเนียม	⟨W6⟩ อลูมิเนียม
ชนิดบาน	ประตูและชุดหน้าต่าง บานกระจกเปลือย	ชุดหน้าต่างบานเลื่อน + หน้าต่างติดตาย	หน้าต่างติดตาย	หน้าต่างติดตาย
วงกบ	อลูมิเนียมสีเทาเข้ม POWDER COATING (ผิวทราย–SAHARA)	อลูมิเนียมสีเทาเข้ม POWDER COATING (ผิวทราย–SAHARA)	อลูมิเนียมสีเทาเข้ม POWDER COATING (ผิวทราย–SAHARA)	อลูมิเนียมสีเทาเข้ม POWDER COATING (ผิวทราย–SAHARA)
กรอบบาน	กรอบบานSLIM–อลูมิเนียมสีเทาเข้มPOWDER COATING(ผิวทราย–SAHARA)	กรอบบาน–อลูมิเนียมสีเทาเข้ม POWDER COATING (ผิวทราย–SAHARA)	–	–
ลูกฟัก	กระจกลามิเนต หนา 4+0.38+4 มม.	กระจกลามิเนต หนา 5+0.38+5 มม.	กระจกลามิเนต หนา 6+0.76+6 มม.	กระจกลามิเนต หนา 6+0.76+6 มม.
อุปกรณ์	1.บานพับหน้าต่าง–แบบบานกระทุ้ง	อุปกรณ์ 1. ชุดบานเลื่อนอะลูมิเนียมครบชุด พร้อมมือจับแบบฝัง ผิวแสตนเลสสตีล ผิว HAIRLINE	–	–
	2.แขนค้ำบานกระทุ้ง			
	–			
อุปกรณ์ล็อก	1.กลอนล็อคหน้าต่างแบบก้านยึก 100x42MM			
		อุปกรณ์ล็อก 1. ชุดล็อคบานเลื่อนอะลูมิเนียมครบชุด	–	–
หมายเหตุ	(ความหนาอลูมิเนียม รวมถึงอุปกรณ์ประดูหน้าต่างทั้งหมด–	(ความหนาอลูมิเนียม รวมถึงอุปกรณ์ประดูหน้าต่างทั้งหมด–	(ความหนาอลูมิเนียม รวมถึงอุปกรณ์ประดูหน้าต่างทั้งหมด–	(ความหนาอลูมิเนียม รวมถึงอุปกรณ์ประดูหน้าต่างทั้งหมด–
	ยึดตามข้อกำหนดในรายการประกอบแบบงานสถาปัตยกรรม หมวดที่ 8)	ยึดตามข้อกำหนดในรายการประกอบแบบงานสถาปัตยกรรม หมวดที่ 8)	ยึดตามข้อกำหนดในรายการประกอบแบบงานสถาปัตยกรรม หมวดที่ 8)	ยึดตามข้อกำหนดในรายการประกอบแบบงานสถาปัตยกรรม หมวดที่ 8)

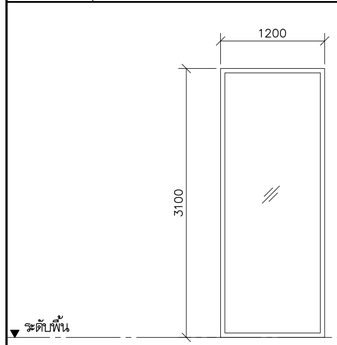

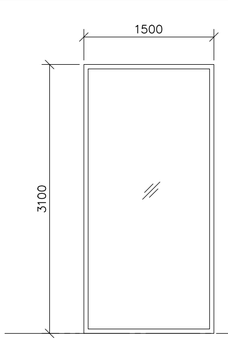

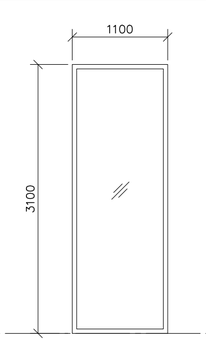

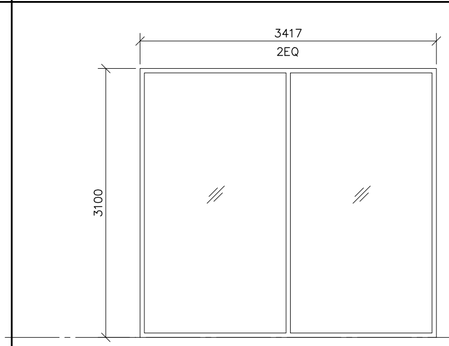

	⟨W8⟩ อลูมิเนียม	⟨W9⟩ อลูมิเนียม	⟨W10⟩ อลูมิเนียม	⟨W1⟩ อลูมิเนียม
ชนิดบาน	หน้าต่างติดตาย	หน้าต่างติดตาย	หน้าต่างติดตาย	หน้าต่างติดตาย
วงกบ	อลูมิเนียมสีเทาเข้ม POWDER COATING (ผิวทราย–SAHARA)	อลูมิเนียมสีเทาเข้ม POWDER COATING (ผิวทราย–SAHARA)	อลูมิเนียมสีเทาเข้ม POWDER COATING (ผิวทราย–SAHARA)	อลูมิเนียมสีเทาเข้ม POWDER COATING (ผิวทราย–SAHARA)
กรอบบาน		–	–	–
ลูกฟัก	กระจกลามิเนต หนา 5+0.38+5 มม.	กระจกลามิเนต หนา 6+0.76+6 มม.	กระจกลามิเนต หนา 5+0.38+5 มม.	กระจกลามิเนต หนา 6+0.76+6 มม.
อุปกรณ์		–	–	–
อุปกรณ์ล็อก		–	–	–
หมายเหตุ	(ความหนาอลูมิเนียม รวมถึงอุปกรณ์ประดูหน้าต่างทั้งหมด–	(ความหนาอลูมิเนียม รวมถึงอุปกรณ์ประดูหน้าต่างทั้งหมด–	(ความหนาอลูมิเนียม รวมถึงอุปกรณ์ประดูหน้าต่างทั้งหมด–	(ความหนาอลูมิเนียม รวมถึงอุปกรณ์ประดูหน้าต่างทั้งหมด–
	ยึดตามข้อกำหนดในรายการประกอบแบบงานสถาปัตยกรรม หมวดที่ 8)	ยึดตามข้อกำหนดในรายการประกอบแบบงานสถาปัตยกรรม หมวดที่ 8)	ยึดตามข้อกำหนดในรายการประกอบแบบงานสถาปัตยกรรม หมวดที่ 8)	ยึดตามข้อกำหนดในรายการประกอบแบบงานสถาปัตยกรรม หมวดที่ 8)

โครงการ PROJECT

จ้างออกแบบและปรับปรุงแบบสำนักงาน

กสทช.เขต 21 จังหวัดร้อยเอ็ด และงานภูมิสถาปัตย์

เจ้าของ OWNER

สำนักงาน กสทช. เขต 21 จ.ร้อยเอ็ด

ที่อยู่ :287/51–52 หมู่ 7 ตำบลเมืองเดช อำเภอเมืองร้อยเอ็ด 45170

โทรศัพท์ : 0 4351 9211

อาคารสำนักงาน กสทช. ส่วนเขต

บริษัท สถาบันชุมชนและสิ่งแวดล้อม อาคมสิลป์ จำกัด
ARSOMSILP COMMUNITY & ENVIRONMENTAL ARCHITECT CO.,LTD.
397 ซ. อนามัยรามอินทรา 25 แขวงทรายกลาง เขตบางกะปิ กทม. 10150
โทร : +66 2 490 4748 54 แฟกซ์ : +66 2 490 4742
อีเมล์ : orch@arsomsilp.in.th www.arsomsilp.co.th

ผู้ออกแบบ DESIGN TEAM

ผู้จัดการโครงการ PROJECT MANAGER	
สมพร พุลีพัฒนา	ส–สถ. 2367
สถาปนิก ARCHITECT	
จิรศักดิ์ ผุยมูลศรี	ภ–สถ. 6616
เมธาวี รัตนทวีไสยกุล	ภ–สถ. 9247
พัสกร พุทธานุ	ภ–สถ. 13485
ภูมิสถาปนิก LANDSCAPE DESIGNER	
ชิติพันธุ์ ศรีตะการ	ส–ภส. 40
ณัฐริมา ภักดี	ภ–ภส 483
วิศวกรโครงสร้างและโยธา STRUCTURAL ENGINEER	
วสันต์ แสงศรี	สย. 9670
องชัย บุญเกิด	สย. 11703

บริษัท ฟิวชั่น คอนซัลแตนท์ จำกัด
81/55 ซอยลุมลีนี ถนนพระรามที่ 4
แขวงพระโขนง เขตคลองเตย กรุงเทพฯ 10110
โทรศัพท์ 0–2392–5375–6 โทรสาร 0–2392–2641
E–mail : fusion@fusionconsultants.co.th

วิศวกรระบบปรับอากาศและระบายอากาศ MECHANICAL ENGINEER	
สุทัร สันติพิทยภูล	วก.578
วิศวกรระบบสุขาภิบาลและดับเพลิง SANITARY ENGINEER	
สุทัร สันติพิทยภูล	วส.87
วิรัฒน์ แซ่เล้า	ภส.4149
วิศวกรงานระบบไฟฟ้า ELECTRICAL ENGINEER	
พิชญะ จันทราภัวัลน์	วพก.613

รายการแก้ไข REVISIONS

ครั้งที่	รายละเอียด	วัน/เดือน/ปี

KEY PLAN

รหัสโครงการ PROJECT'S CODE
2110AR_กสทช สาขา ร้อยเอ็ด

แบบแสดง DRAWING TITLE

แบบขยายประตู–หน้าต่าง

มาตราส่วน : 1:50	หมายเลขแบบ
ตรวจสอบ :	A8–04
อนุมัติ :	
วันที่ : 11 กุมภาพันธ์ 2565	

Notes
This Drawing is Copyrighted. All Contractors must check all dimensions on site. Only figured dimensions and grid lines are to be worked from. Discrepancies must be reported immediately to the Architect or Engineer concerned before processing.

แบบขนาด A2 มาตราส่วน เป็นไปตามแบบแสดง

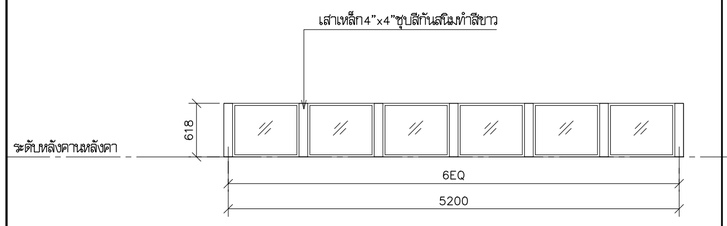

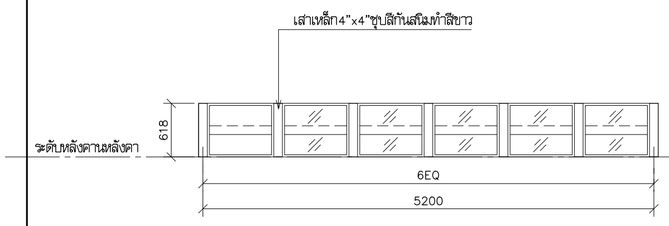

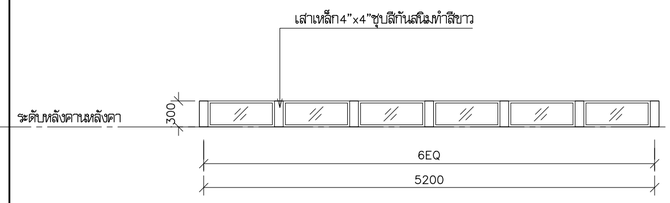

	W12 อลูมิเนียม	W12B อลูมิเนียม	W13 อลูมิเนียม
ชนิดบาน	หน้าต่างติดตาย	หน้าต่างบานเหลื่อม	หน้าต่างติดตาย
วงกบ	อลูมิเนียม ตัว U ขนาดไม่ต่ำกว่า 30x30 มม. POWDER COATING สีขาว	อลูมิเนียม ตัว U ขนาดไม่ต่ำกว่า 30x30 มม. POWDER COATING สีขาว	อลูมิเนียม ตัว U ขนาดไม่ต่ำกว่า 30x30 มม. POWDER COATING สีขาว
กรอบบาน	–	–	–
ลูกฟัก	กระจกลามิเนต หนา 4+0.38+4 มม.	กระจกลามิเนต หนา 4+0.38+4 มม.	กระจกลามิเนต หนา 4+0.38+4 มม.
อุปกรณ์	–	–	–
อุปกรณ์เลือก	–	–	–
ตำแหน่ง	ช่องแสงใต้SKYLIGHT	ช่องแสงใต้SKYLIGHT	ช่องแสงใต้SKYLIGHT
หมายเหตุ	(ความหนาอลูมิเนียม รวมถึงอุปกรณ์ประตูหน้าต่างทั้งหมด–ยึดตามข้อกำหนดในรายการประกอบแบบงานสถาปัตยกรรม หมวดที่ 8)	(ความหนาอลูมิเนียม รวมถึงอุปกรณ์ประตูหน้าต่างทั้งหมด–ยึดตามข้อกำหนดในรายการประกอบแบบงานสถาปัตยกรรม หมวดที่ 8)	(ความหนาอลูมิเนียม รวมถึงอุปกรณ์ประตูหน้าต่างทั้งหมด–ยึดตามข้อกำหนดในรายการประกอบแบบงานสถาปัตยกรรม หมวดที่ 8)

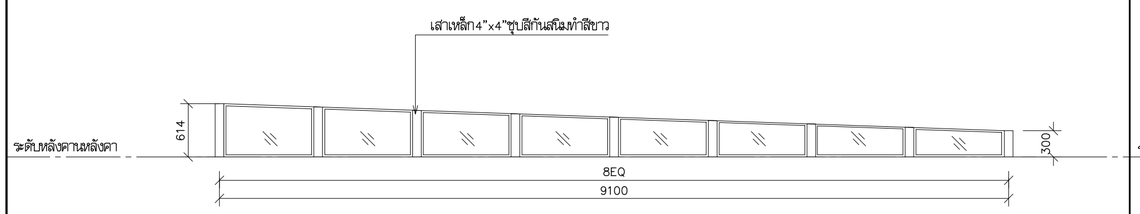

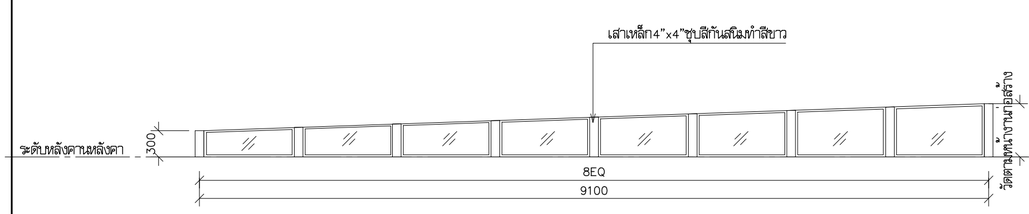

	W14 อลูมิเนียม	W14A อลูมิเนียม
ชนิดบาน	หน้าต่างติดตาย	หน้าต่างติดตาย
วงกบ	อลูมิเนียม ตัว U ขนาดไม่ต่ำกว่า 30x30 มม. POWDER COATING สีขาว	อลูมิเนียม ตัว U ขนาดไม่ต่ำกว่า 30x30 มม. POWDER COATING สีขาว
กรอบบาน	–	–
ลูกฟัก	กระจกลามิเนต หนา 4+0.38+4 มม.	กระจกลามิเนต หนา 4+0.38+4 มม.
อุปกรณ์	–	–
อุปกรณ์เลือก	–	–
ตำแหน่ง	ช่องแสงใต้SKYLIGHT	ช่องแสงใต้SKYLIGHT
หมายเหตุ	(ความหนาอลูมิเนียม รวมถึงอุปกรณ์ประตูหน้าต่างทั้งหมด–ยึดตามข้อกำหนดในรายการประกอบแบบงานสถาปัตยกรรม หมวดที่ 8)	(ความหนาอลูมิเนียม รวมถึงอุปกรณ์ประตูหน้าต่างทั้งหมด–ยึดตามข้อกำหนดในรายการประกอบแบบงานสถาปัตยกรรม หมวดที่ 8)

โครงการ PROJECT

จ้างออกแบบและปรับปรุงแบบสำนักงาน กสทช.เขต 21 จังหวัดร้อยเอ็ด และงานภูมิสถาปัตย์

กสทช.

เจ้าของ OWNER

สำนักงาน กสทช. เขต 21 จ.ร้อยเอ็ด
ที่อยู่ :287/51-52 หมู่ 7 ตำบลเมืองเดช อำเภอเมืองร้อยเอ็ด จังหวัดร้อยเอ็ด 45170
โทรศัพท์ : 0 4351 9211

อาคารสำนักงาน กสทช. ส่วนเขต

บริษัท สถาบันชุมชนและสิ่งแวดล้อม อาศรมศิลป์ จำกัด
ARSOMSILP COMMUNITY & ENVIRONMENTAL ARCHITECT CO.,LTD.
397 ซ. อนามัยรามคำแหง 25 แขวงหัวหมาก เขตบางกะปิ กทม. 10150
โทร : +66 2 490 4748 54 แฟกซ์ : +66 2 490 4742
อีเมล์ : orch@arsomsilp.in.th www.arsomsilp.co.th

ผู้ออกแบบ DESIGN TEAM

ผู้จัดการโครงการ PROJECT MANAGER		
สมพร พุฒิพัฒนา		ส–สถ. 2367
สถาปนิก ARCHITECT		
จิรศักดิ์ ผุยมุลตรี		ภ–สถ. 6616
เมธวี รัตนวีไลกุล		ภ–สถ. 9247
พัสกร พุทธานุ		ภ–สถ. 13485
ภูมิสถาปนิก LANDSCAPE DESIGNER		
ชิติพันธุ์ ศรีสะการ		ส–ภส. 40
ณัฐริมา ภักดี		ภ–ภส 483
วิศวกรโครงสร้างและโยธา STRUCTURAL ENGINEER		
วสันต์ แสงศรี		สย. 9670
องชัย บุญเกิด		สย. 11703

FUSION CONSULTANTS
บริษัท ฟิวชั่น คอนซัลแตนท์ จำกัด
81/55 ซอยอุดมสิตร ถนนลาดพร้าว71 4
แขวงคลองจั่น เขตบางกะปิ กรุงเทพฯ 10110
โทรศัพท์ 0-2392-5375-6 โทรสาร 0-2392-2641
E-mail : fusion@fusionconsultants.co.th

วิศวกรระบบปรับอากาศและระบายอากาศ MECHANICAL ENGINEER		
สุทัศ สันติพิทยกุล		วก.578
วิศวกรระบบสุขาภิบาลและดับเพลิง SANITARY ENGINEER		
สุทัศ สันติพิทยกุล		วส.87
วิรวัลย์ แซ่เล้า		ภส.4149
วิศวกรงานระบบไฟฟ้า ELECTRICAL ENGINEER		
พิชญะ จันทรานุวัฒน์		วพก.613

รายการแก้ไข REVISIONS

ครั้งที่	รายละเอียด	วัน/เดือน/ปี

KEY PLAN

รหัสโครงการ PROJECT'S CODE
2110AR_กสทช สาขา ร้อยเอ็ด

แบบแสดง DRAWING TITLE

แบบขยายประตู–หน้าต่าง

มาตราส่วน : 1:50	หมายเลขแบบ
ตรวจสอบ :	A8–05
อนุมัติ :	
วันที่ : 11 กุมภาพันธ์ 2565	

Notes
This Drawing is Copyrighted. All Contractors must check all dimensions on site. Only figured dimensions and grid lines are to be worked from. Discrepancies must be reported immediately to the Architect or Engineer concerned before processing.

แบบขนาด A2 มาตราส่วน เป็นไปตามแบบแสดง

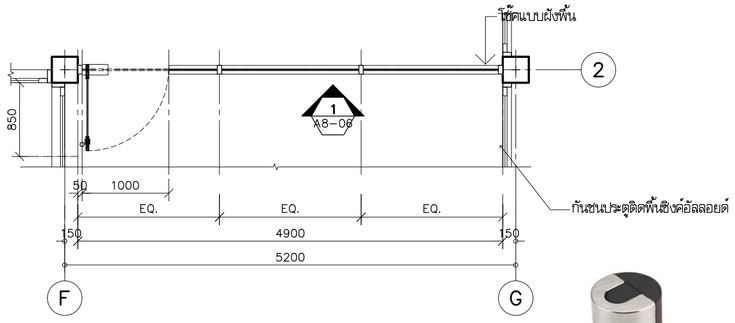

รูปแบบกันชนประตูติดพื้นชิงค์อัลลอยด์

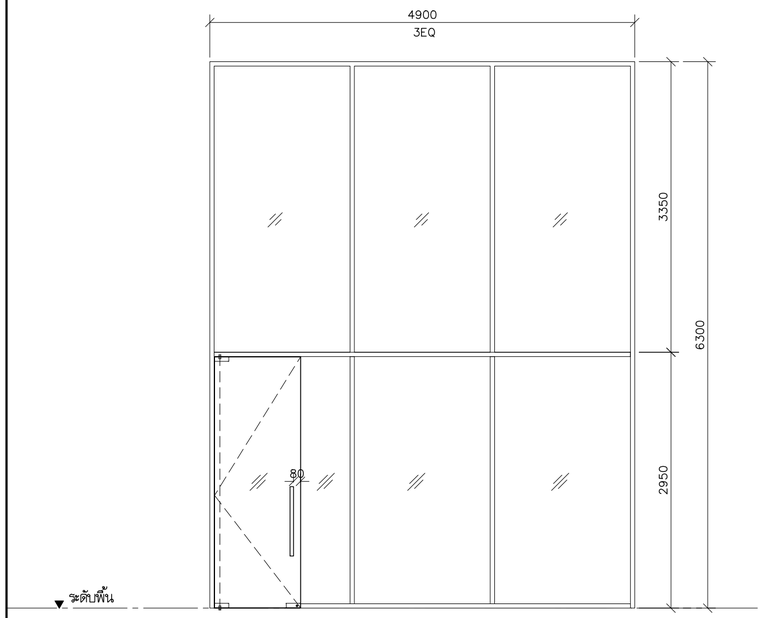

(D4A) อลูมิเนียม

รูปด้าน-1

มาตราส่วน 1:50

	(D3) กระจกเปลือย – หลังปรับแก้
ชนิดบาน	ประตูและชุดหน้าต่าง บานกระจกเปลือย
วงกบ	อลูมิเนียมสีทาเข้ม POWDER COATING (ผิวทราย-SAHARA)
กรอบบาน	
ลูกฟัก	กระจกลามิเนต หนา 6+0.76+6 มม.
อุปกรณ์	1. โช๊คแบบฝังพื้น เปิดสองทาง
	2. ฝาครอบโช๊คฝังพื้น ผิวแสตนเลสสตีล HAIRLINE
	3. มือจับแสตนเลส ผิว HAIRLINE สำหรับบานกระจกเปลือย
อุปกรณ์ล็อก	1. ตัวหนีบล็อค ล็อคลิ้นระเดียว
	2. ไส้กุญแจ2ทางพร้อมทางปลาบิด
หมายเหตุ	(ความหนาอลูมิเนียม รวมถึงอุปกรณ์ประตูหน้าต่างทั้งหมด-ยึดตามข้อกำหนดในรายการประกอบแบบงานสถาปัตยกรรม หมวดที่ 8)

โครงการ PROJECT

จ้างออกแบบและปรับปรุงแบบสำนักงาน

กสทช.เขต 21 จังหวัดร้อยเอ็ด และงานภูมิสถาปัตย์

กสทช.

เจ้าของ OWNER

สำนักงาน กสทช. เขต 21 จ.ร้อยเอ็ด

ที่อยู่ :287/51-52 หมู่ 7 ตำบลหัวเรือ อำเภอเมืองร้อยเอ็ด จังหวัดร้อยเอ็ด 45170

โทรศัพท์ : 0 4351 9211

อาคารสำนักงาน กสทช. ส่วนเขต

บริษัท สถาบันชุมชนและสิ่งแวดล้อม อาศรมศิลป์ จำกัด

ARSOMSILP COMMUNITY & ENVIRONMENTAL ARCHITECT CO.,LTD.

397 ซ. อนามัยรามอินทรา 25 แขวงทรายม้าม เขตบางบุญเกียน กทม. 10150

โทร : +66 2 490 4748 54 แฟกซ์ : +66 2 490 4742

อีเมลล์ : orch@arsomsilp.in.th www.arsomsilp.oc.th

ผู้ออกแบบ DESIGN TEAM

ผู้จัดการโครงการ PROJECT MANAGER		
สมพร พุฒิพัฒนา		ส-สถ. 2367
สถาปนิก ARCHITECT		
จิรศักดิ์ ผุยมูลศรี		ภ-สถ. 6616
เมธาวี รัตนทวีโสภณ		ภ-สถ. 9247
พัสตร พุทธานุ		ภ-สถ. 13485
ภูมิสถาปนิก LANDSCAPE DESIGNER		
ชิตพันธุ์ ศรีตะการ		ส-ภส. 40
ณัฐริมา ภักดี		ภ-ภส 483
วิศวกรโครงสร้างและโยธา STRUCTURAL ENGINEER		
วสันต์ แสงศรี		สย. 9670
องชัย บุญเกิด		สย. 11703

FUSION CONSULTANTS

บริษัท ฟิวชั่น คอนซัลแตนท์ จำกัด

81/55 ซอยสุขุมวิท66 ถนนพระรามที่ 4

แขวงพระโขนง เขตคลองเตย กรุงเทพฯ 10110

โทรศัพท์ 0-2392-5375-6 โทรสาร 0-2392-2641

E-mail : fusion@fusionconsultants.co.th

วิศวกรระบบปรับอากาศและระบายอากาศ		MECHANICAL ENGINEER
สุทัศร สันติวิทยย์กุล		วก.578
วิศวกรระบบสุขาภิบาลและดับเพลิง		SANITARY ENGINEER
สุทัศร สันติวิทยย์กุล		วส.87
วิรวัฒน์ แซ่เล้า		ภส.4149
วิศวกรงานระบบไฟฟ้า		ELECTRICAL ENGINEER
พิชญะ จันทราบูรัณย์		วพก.613

รายการแก้ไข REVISIONS

ครั้งที่	รายละเอียด	วัน/เดือน/ปี

KEY PLAN

รหัสโครงการ PROJECT'S CODE

2110AR_กสทช สาขา ร้อยเอ็ด

แบบแสดง DRAWING TITLE

แบบขยายประตู-D3

มาตราส่วน: 1:50	หมายเลขแบบ
ตรวจสอบ :	A8-06
อนุมัติ :	
วันที่ : 11 กุมภาพันธ์ 2565	

Notes

This Drawing is Copyrighted. All Contractors must check all dimensions on site. Only figured dimensions and grid lines are to to be worked from. Discrepancies must be reported immediately to the Architect or Engineer concerned before processing.

แบบขนาด A2 มาตราส่วน เป็นไปตามแบบแสดง

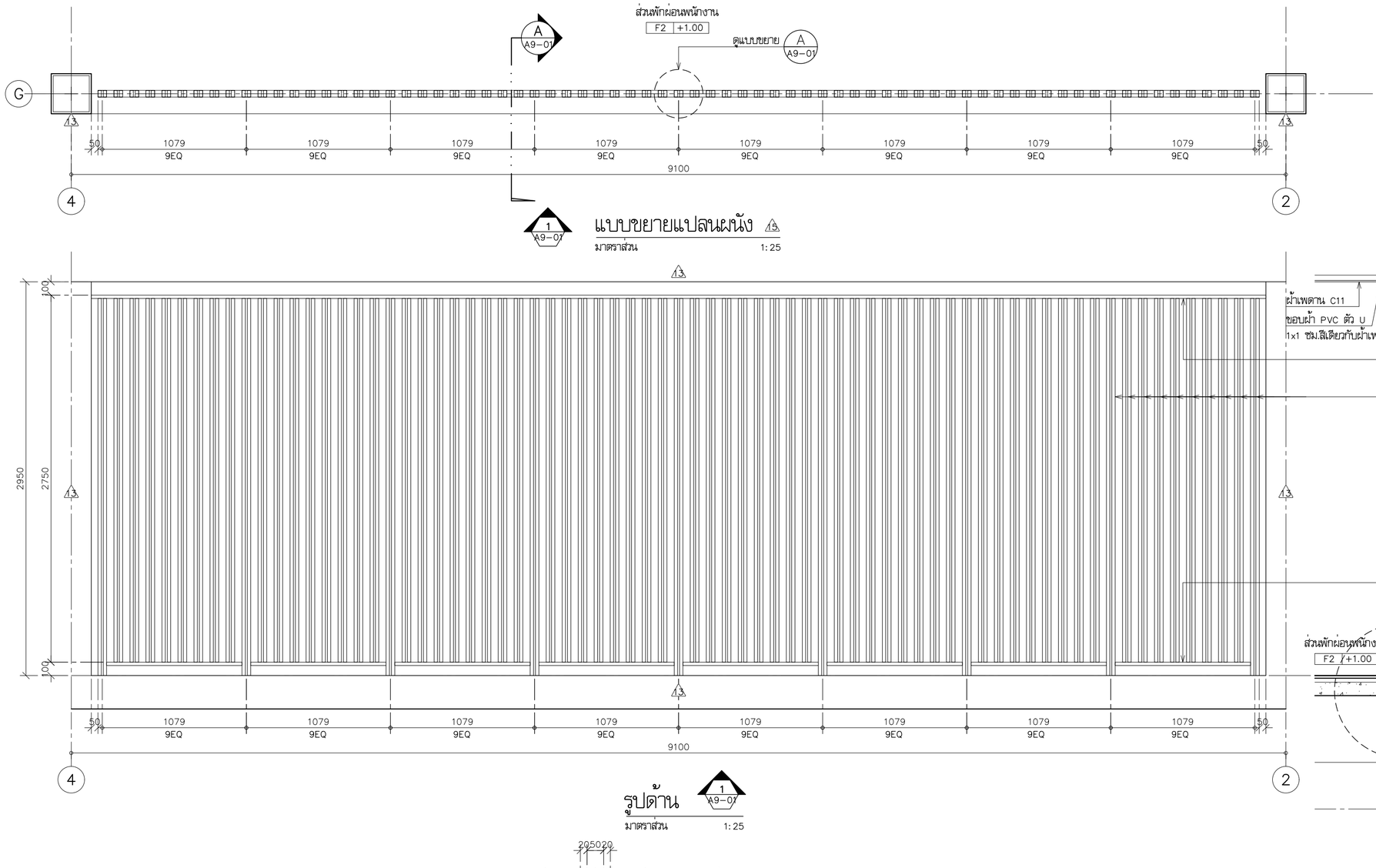

แบบขยายแปลนผนัง 13

มาตราส่วน 1:25

รูปด้าน 1

มาตราส่วน 1:25

รูปตัด A

มาตราส่วน 1:25

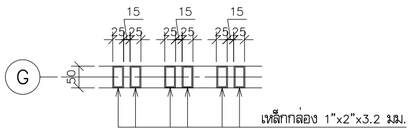

แบบขยาย A

มาตราส่วน 1:10

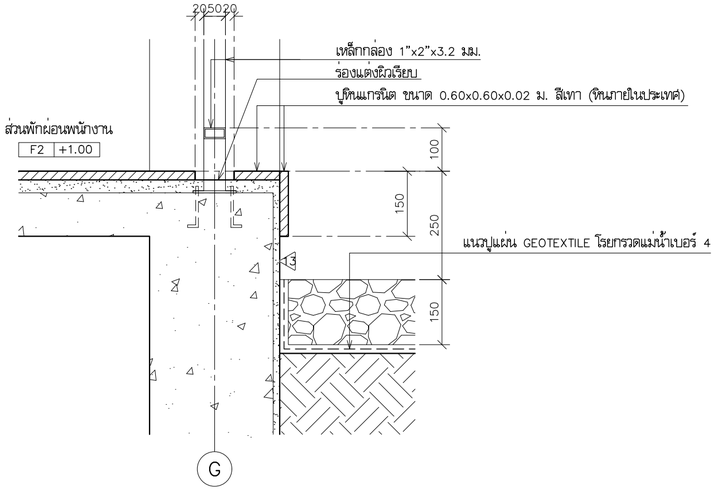

แบบขยาย B

มาตราส่วน 1:10

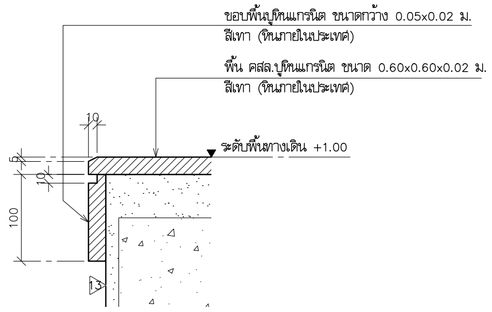

แบบขยาย 6

มาตราส่วน 1:10

หมายเหตุ-เหล็กชุบสีกันสนิม ทำสี POWDER COATING สี เทาดำ

โครงการ PROJECT

จ้างออกแบบและปรับปรุงแบบสำนักงาน
กสทช.เขต 21 จังหวัดร้อยเอ็ด และงานภูมิสถาปัตย์

กสทช.

เจ้าของ OWNER

สำนักงาน กสทช. เขต 21 จ.ร้อยเอ็ด
ที่อยู่ :287/51-52 หมู่ 7 ตำบลเมืองเดิ่น อำเภอเมืองร้อยเอ็ด จังหวัดร้อยเอ็ด 45170
โทรศัพท์ : 0 4351 9211

อาคารสำนักงาน กสทช. ส่วนเขต

บริษัท สถาบันผังชุมชนและสิ่งแวดล้อม อาศรมศิลป์ จำกัด
ARSOMSILP COMMUNITY & ENVIRONMENTAL ARCHITECT CO.,LTD.
397 ซ. อนามัยรามเจริญ 25 แขวงทรายน้ำ เขตบางขุนเทียน กทม. 10150
โทร : +66 2 490 4748 54 แฟกซ์ : +66 2 490 4742
อีเมลล์ : orch@orsomsilp.in.th www.orsomsilp.oc.th

ผู้ออกแบบ DESIGN TEAM

ผู้จัดการโครงการ PROJECT MANAGER		
สมพร พุฒิพัฒนา		ส-สถ. 2367
สถาปนิก ARCHITECT		
จิรศักดิ์ ผุยมูลศรี		ภ-สถ. 6616
เมธวี รัตนศิริสกุล		ภ-สถ. 9247
พัสกร พุทธานุ		ภ-สถ. 13485
ภูมิสถาปนิก LANDSCAPE DESIGNER		
ชิติพันธุ์ ศรีตะการ		ส-ภส. 40
ณัฐริมา ภักดี		ภ-ภส 483
วิศวกรโครงสร้างและโยธา STRUCTURAL ENGINEER		
วสันต์ แสงศรี		สย. 9670
องชัย บุญเกิด		สย. 11703

FUSION CONSULTANTS
บริษัท ฟิวชั่น คอนซัลแตนท์ จำกัด
81/55 ซอยอุดมสุข ถนนลาดพร้าวภิ 4
แขวงพลับพลา เขตคลองเตย กรุงเทพ 10110
โทรศัพท์ 0-2392-5375-6 โทรสาร 0-2392-2641
E-mail : fusion@fusionconsultants.co.th

วิศวกรระบบปรับอากาศและระบายอากาศ MECHANICAL ENGINEER		
สุทัศ สันติมิตรย์กุล		วก.578
วิศวกรระบบสุขาภิบาลและดับเพลิง SANITARY ENGINEER		
สุทัศ สันติมิตรย์กุล		วส.87
วิรัลนภ์ แซ่เล้า		ภส.4149
วิศวกรงานระบบไฟฟ้า ELECTRICAL ENGINEER		
พิชญะ จันทรานุวัฒน์		วพก.613

รายการแก้ไข REVISIONS

ครั้งที่	รายละเอียด	วัน/เดือน/ปี

KEY PLAN

รหัสโครงการ PROJECT'S CODE
2110AR_กสทช สาขา ร้อยเอ็ด

แบบแสดง DRAWING TITLE
แบบขยายผนัง 15
แบบขยาย 6

มาตราส่วน: 1:25,1:10	หมายเลขแบบ
ตรวจสอบ :	A9-01
อนุมัติ :	
วันที่ : 11 กุมภาพันธ์ 2565	

Notes
This Drawing is Copyrighted. All Contractors must check all dimensions on site. Only figured dimensions and grid lines are to be worked from. Discrepancies must be reported immediately to the Architect or Engineer concerned before processing.

แบบขนาด A2 มาตราส่วน เป็นไปตามแบบแสดง

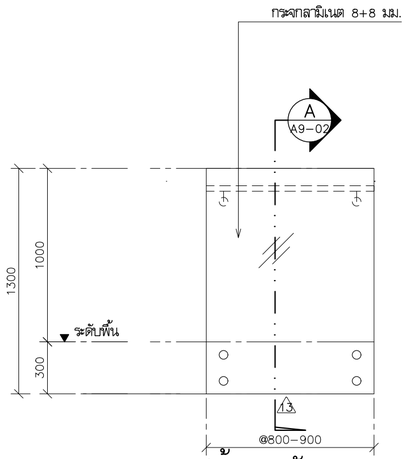

รูปด้านราวกันตก
มาตราส่วน 1:25

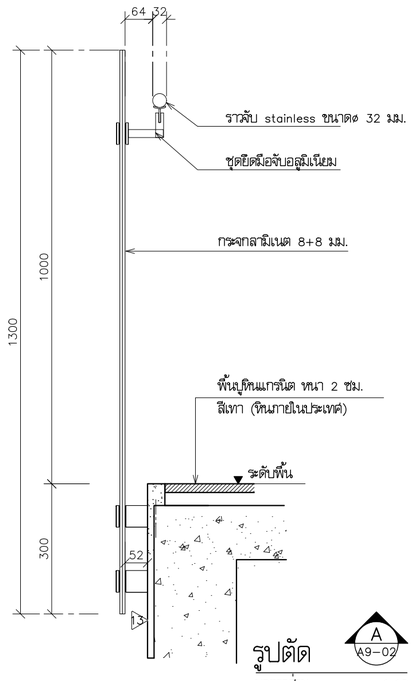

รูปตัด
มาตราส่วน 1:10

หมายเหตุ –กรณีติดตั้งราวจับกระจกเปลือยสำเร็จรูปตามมาตรฐานการติดตั้งจากผู้ผลิต
ให้ผู้รับจ้างนำเสนอ Shop-drawing ขออนุมัติผู้ออกแบบก่อนดำเนินการก่อสร้าง

แบบขยายราวกันตก 1 A9-02 , 1A A9-02 1:25,1:10

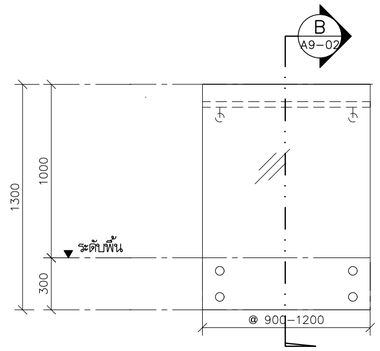

รูปด้านราวกันตก
มาตราส่วน 1:25

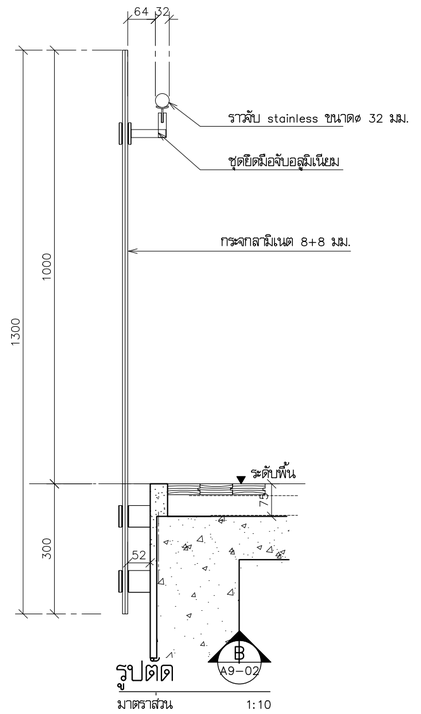

รูปตัด
มาตราส่วน 1:10

หมายเหตุ –กรณีติดตั้งราวจับกระจกเปลือยสำเร็จรูปตามมาตรฐานการติดตั้งจากผู้ผลิต
ให้ผู้รับจ้างนำเสนอ Shop-drawing ขออนุมัติผู้ออกแบบก่อนดำเนินการก่อสร้าง

แบบขยายราวกันตก 2 A9-02 1:25,1:10

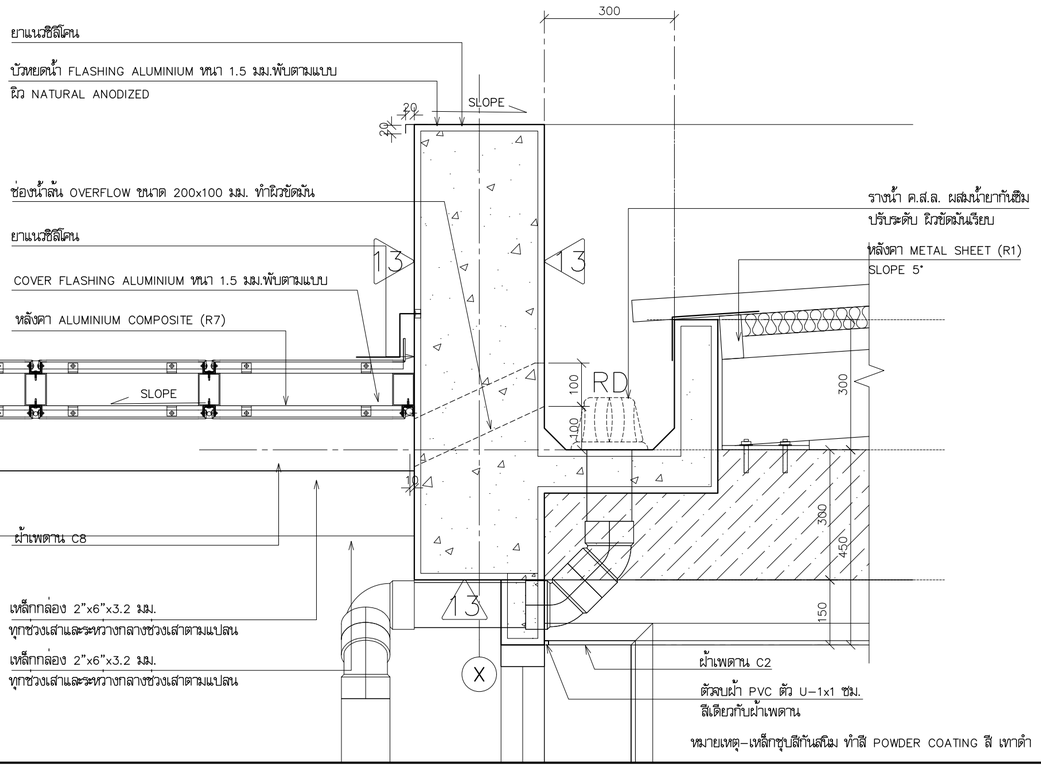

แบบขยาย 1 A9-02 1:10

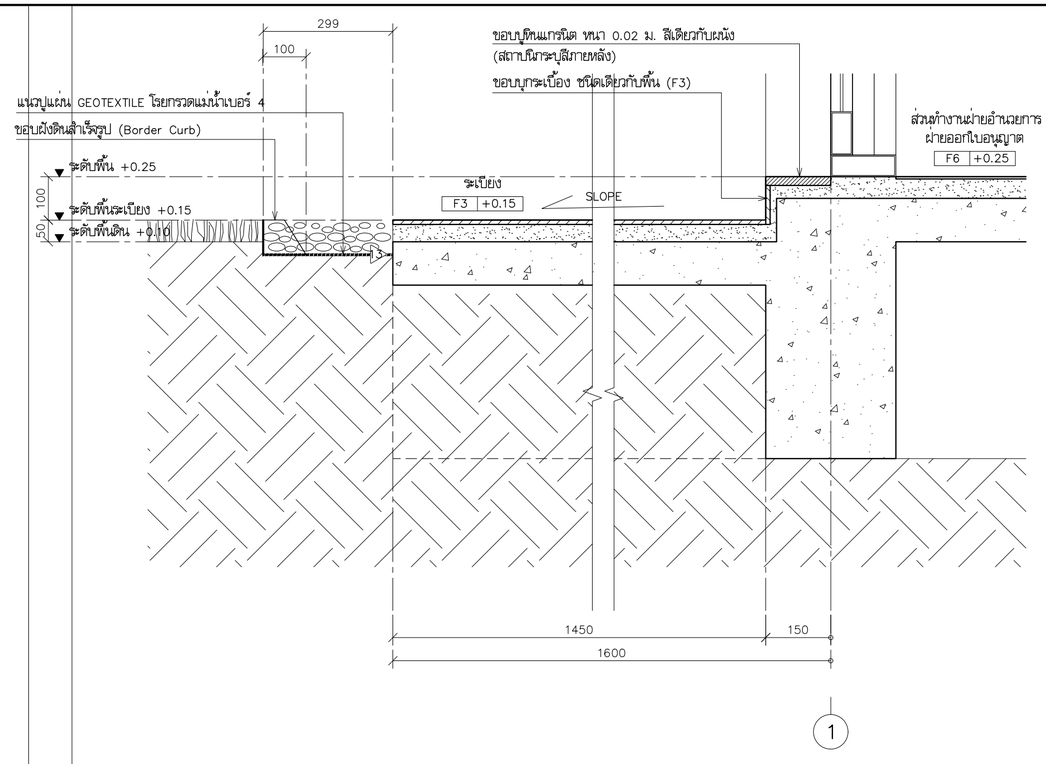

แบบขยาย 2 A9-02 1:10

โครงการ PROJECT
จ้างออกแบบและปรับปรุงแบบสำนักงาน
กสทช.เขต 21 จังหวัดร้อยเอ็ด และงานภูมิสถาปัตย์

เจ้าของ OWNER
สำนักงาน กสทช. เขต 21 จ.ร้อยเอ็ด
ที่อยู่ :287/51-52 หมู่ 7 ตำบลหัวเรือ อำเภอเมืองร้อยเอ็ด จังหวัดร้อยเอ็ด 45170
โทรศัพท์ : 0 4351 9211

อาคารสำนักงาน กสทช. ส่วนเขต

บริษัท สถาบันชุมชนและสิ่งแวดล้อม อาศรมศิลป์ จำกัด
ARSOMSILP COMMUNITY & ENVIRONMENTAL ARCHITECT CO.,LTD.
397 ซ. อนามัยรามเหนือ 25 แขวงทรายม้า เขตบางพูนเหนือ กทม. 10150
โทร : +66 2 490 4748 54 แฟกซ์ : +66 2 490 4742
อีเมล์ : orch@orsomsilp.in.th www.orsomsilp.co.th

ผู้ออกแบบ DESIGN TEAM
ผู้จัดการโครงการ PROJECT MANAGER
สมพร พุฒิพัฒนา ส-สถ. 2367
สถาปนิก ARCHITECT
จิรศักดิ์ ผุยมุลตรี ภ-สถ. 6616
เมธวี รัตนกีโสภณ ภ-สถ. 9247
พัสกร พุทธานุ ภ-สถ. 13485
ภูมิสถาปนิก LANDSCAPE DESIGNER
ชิติพันธุ์ ศรีตะการ ส-ภส. 40
ณัฐริมา ภักดี ภ-ภส 483
วิศวกรโครงสร้างและโยธา STRUCTURAL ENGINEER
วสันต์ แสงศรี สย. 9670
องชัย บุญเกิด สย. 11703

FUSION CONSULTANTS
บริษัท ฟิวชั่น คอนซัลแตนท์ จำกัด
81/55 ซอยอุดมสิตร ถนนลาดพร้าว 4
แขวงคลองจั่น เขตบางกะปิ กรุงเทพ 10110
โทรศัพท์ 0-2392-5375-6 โทรสาร 0-2392-2641
E-mail : fusion@fusionconsultants.co.th

วิศวกรระบบปรับอากาศ และระบายอากาศ MECHANICAL ENGINEER
สุทัศร สัมฤทธิ์มย์กุล วก.578
วิศวกรระบบสุขาภิบาล และดับเพลิง SANITARY ENGINEER
สุทัศร สัมฤทธิ์มย์กุล วส.87
วิรวัฒน์ แซ่เล้า ภส.4149
วิศวกรงานระบบไฟฟ้า ELECTRICAL ENGINEER
พิชญะ จันทราบูลณ์ วพก.613

รายการแก้ไข REVISIONS

ครั้งที่	รายละเอียด	วัน/เดือน/ปี

KEY PLAN

รหัสโครงการ PROJECT'S CODE
2110AR_กสทช สาขา ร้อยเอ็ด

แบบแสดง DRAWING TITLE
แบบขยายราวกันตก 1,1A
แบบขยาย 1,2

มาตราส่วน: 1:25,1:10 หมายเลขแบบ
ตรวจสอบ :
อนุมัติ :
วันที่ : 11 กุมภาพันธ์ 2565
A9-02

Notes
This Drawing is Copyrighted. All Contractors must check all dimensions on site. Only figured dimensions and grid lines are to be worked from. Discrepancies must be reported immediately to the Architect or Engineer concerned before processing.

แบบขนาด A2 มาตราส่วน เป็นไปตามแบบแสดง

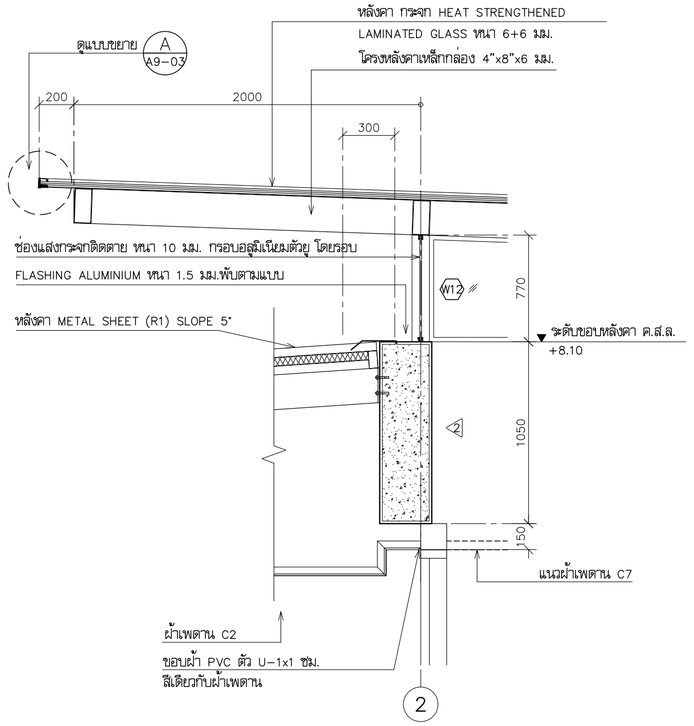

แบบขยาย A9-03 (3) 1:25

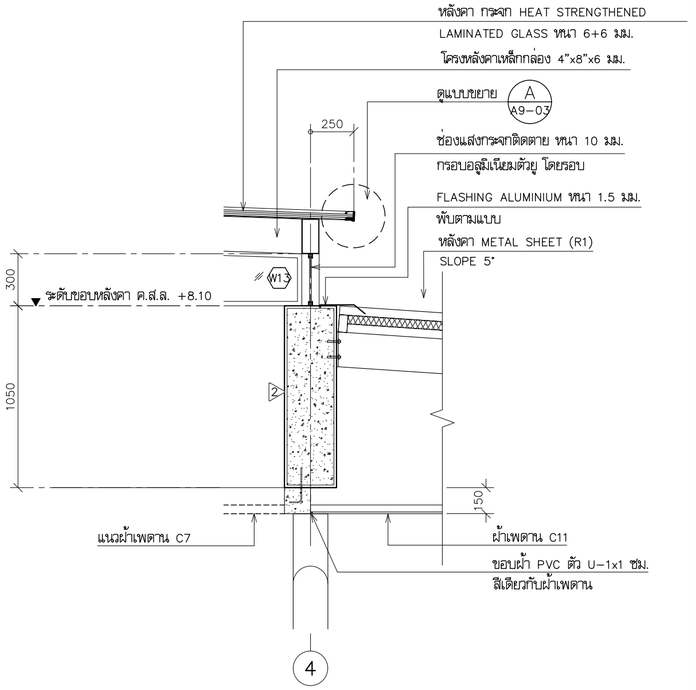

แบบขยาย A9-03 (4) 1:25

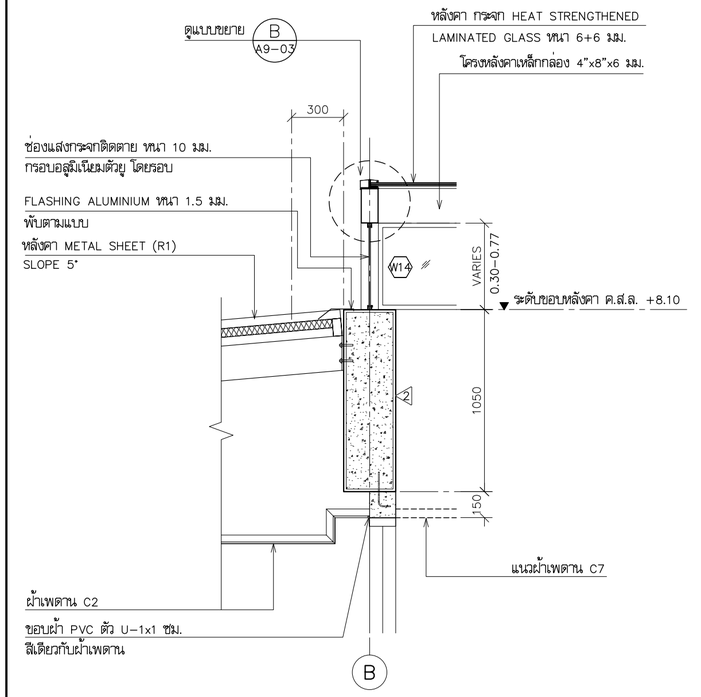

แบบขยาย A9-03 (5) 1:25

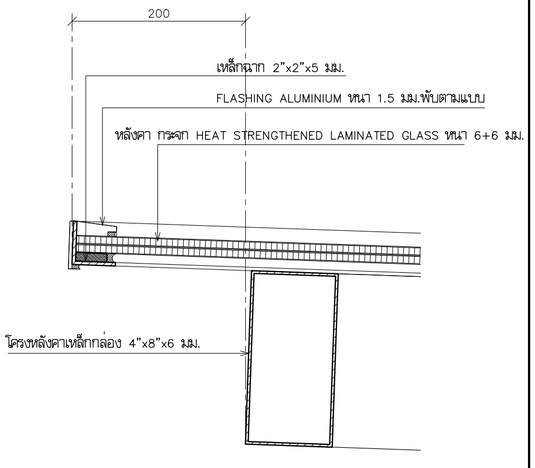

แบบขยาย A9-03 (A) 1:5

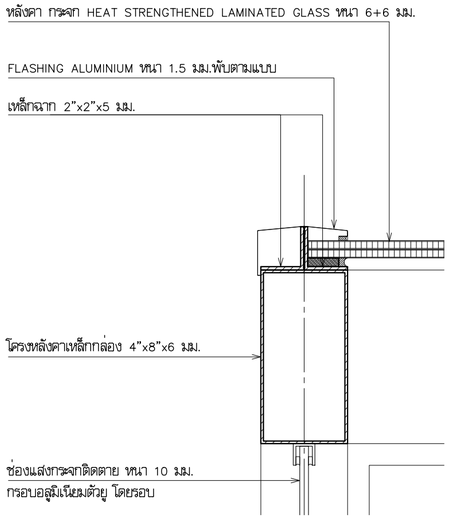

แบบขยาย A9-03 (B) 1:5

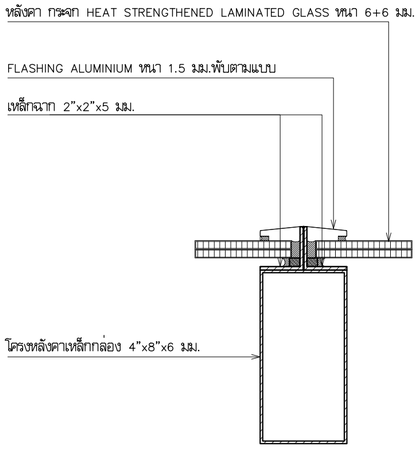

แบบขยาย A9-03 (C) 1:5

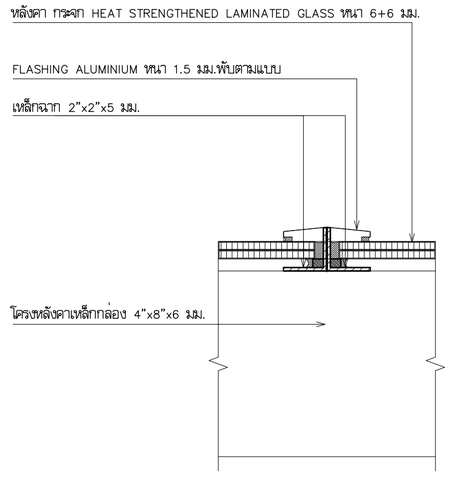

หมายเหตุ-เหล็กชุบสีกันสนิม ทำสี POWDER COATING สี เทาดำ

แบบขยาย A9-03 (D) 1:5

โครงการ PROJECT

จ้างออกแบบและปรับปรุงแบบสำนักงาน
กสทช.เขต 21 จังหวัดร้อยเอ็ด และงานภูมิสถาปัตย์

กสทช.

เจ้าของ OWNER

สำนักงาน กสทช. เขต 21 จ.ร้อยเอ็ด
ที่อยู่ : 287/51-52 หมู่ 7 ตำบลนิเวศน์ อำเภอเมืองร้อยเอ็ด จังหวัดร้อยเอ็ด 45170
โทรศัพท์ : 0 4351 9211

อาคารสำนักงาน กสทช. ส่วนเขต

บริษัท สถาบันชุมชนและสิ่งแวดล้อม อาคมสิลป์ จำกัด
ARSOMSILP COMMUNITY & ENVIRONMENTAL ARCHITECT CO.,LTD.
397 ซ. อนามัยงามเจริญ 25 แขวงทรายม้า เขตบางพูนเหนือ กทม. 10150
โทร : +66 2 490 4748 54 แฟกซ์ : +66 2 490 4742
อีเมลล์ : orch@orsomsilp.in.th www.orsomsilp.oc.th

ผู้ออกแบบ DESIGN TEAM

ผู้จัดการโครงการ PROJECT MANAGER		
สมพร พุฒิพัฒนา		ส-สถ. 2367
สถาปนิก ARCHITECT		
จิรศักดิ์ ผุยมุลตรี		ภ-สถ. 6616
เมธวี รัตนกีโสภณ		ภ-สถ. 9247
พัสกร พุทธานุ		ภ-สถ. 13485
ภูมิสถาปนิก LANDSCAPE DESIGNER		
ชิติพันธุ์ ศรีตระการ		ส-ภส. 40
ณัฐริมา ภักดี		ภ-ภส 483
วิศวกรโครงสร้างและโยธา STRUCTURAL ENGINEER		
วสันต์ แสงศรี		สย. 9670
องชัย บุญเกิด		สย. 11703

FUSION CONSULTANTS

บริษัท ฟิวชั่น คอนซัลแตนท์ จำกัด
81/55 ซอยอุดมสิตร ถนนลาดพร้าว ภ1 4
แขวงคลองจั่น เขตบางกะปิ กรุงเทพฯ 10110
โทรศัพท์ 0-2392-5375-6 โทรสาร 0-2392-2641
E-mail : fusion@fusionconsultants.co.th

วิศวกรระบบปรับอากาศและระบายอากาศ	MECHANICAL ENGINEER	
สุทัศร สันติวิทยกุล		วก.578
วิศวกรระบบสุขาภิบาลและดับเพลิง	SANITARY ENGINEER	
สุทัศร สันติวิทยกุล		วส.87
วีรวัฒน์ แซ่เล้า		ภส.4149
วิศวกรงานระบบไฟฟ้า	ELECTRICAL ENGINEER	
พิชญะ จันตราบุวัฒน์		วพก.613

รายการแก้ไข REVISIONS

ครั้งที่	รายละเอียด	วัน/เดือน/ปี

KEY PLAN

รหัสโครงการ PROJECT'S CODE
2110AR_กสทช สาขา ร้อยเอ็ด

แบบแสดง DRAWING TITLE

แบบขยาย 3,4,5
แบบขยาย A,B,C,D

มาตราส่วน : 1:25,1:5	หมายเลขแบบ
ตรวจสอบ :	A9-03
อนุมัติ :	
วันที่ : 11 กุมภาพันธ์ 2565	

Notes
This Drawing is Copyrighted. All Contractors must check all dimensions on site. Only figured dimensions and grid lines are to be worked from. Discrepancies must be reported immediately to the Architect or Engineer concerned before processing.

แบบขนาด A2 มาตราส่วน เป็นไปตามแบบแสดง

สัญลักษณ์

1. เหล็กกล่องขนาด 2"x4"
2. เหล็กกล่องขนาด 2"x2"
3. เหล็กกล่อง 4"x8"x3.2 มม. ยาวตลอดแนว
4. เหล็ก CHANNEL 50x25x5 มม.
5. เหล็กกล่อง 4"x8"x3.2 มม.ทุกช่วงเสาและระหว่างกลางช่วงเสาตามแปลน
6. เหล็กกล่อง 2"x6"x3.2 มม.ทุกช่วงเสาและระหว่างกลางช่วงเสาตามแปลน
7. เหล็กกล่อง 4"x4"x3.2 มม.ยาวตลอดแนว
8. สกรูปลายสว่าน ขันสกรูผ่านรู แผ่น ALUMINIUM PERFORATED

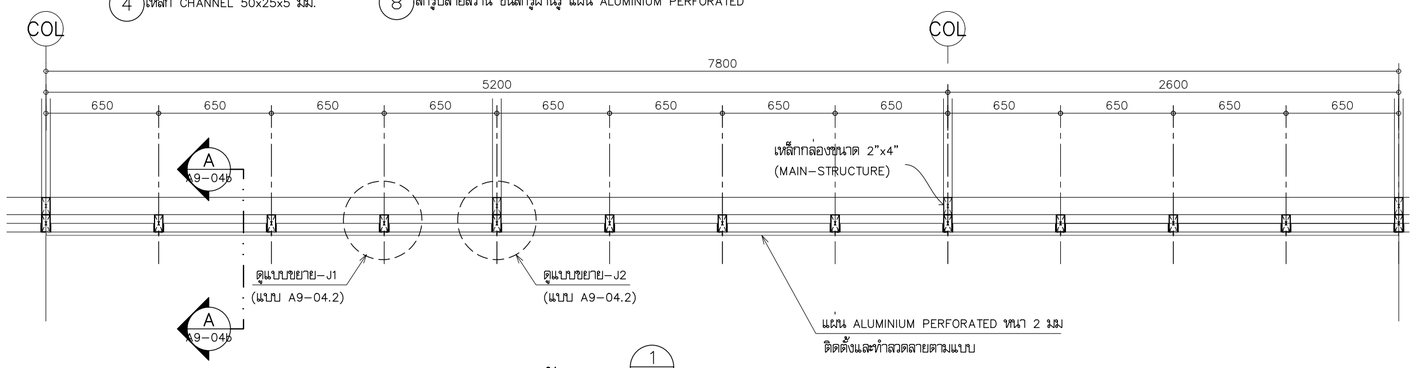

แบบขยายแปลนแผงกันแดด

1 / A9-04

มาตราส่วน 1:25

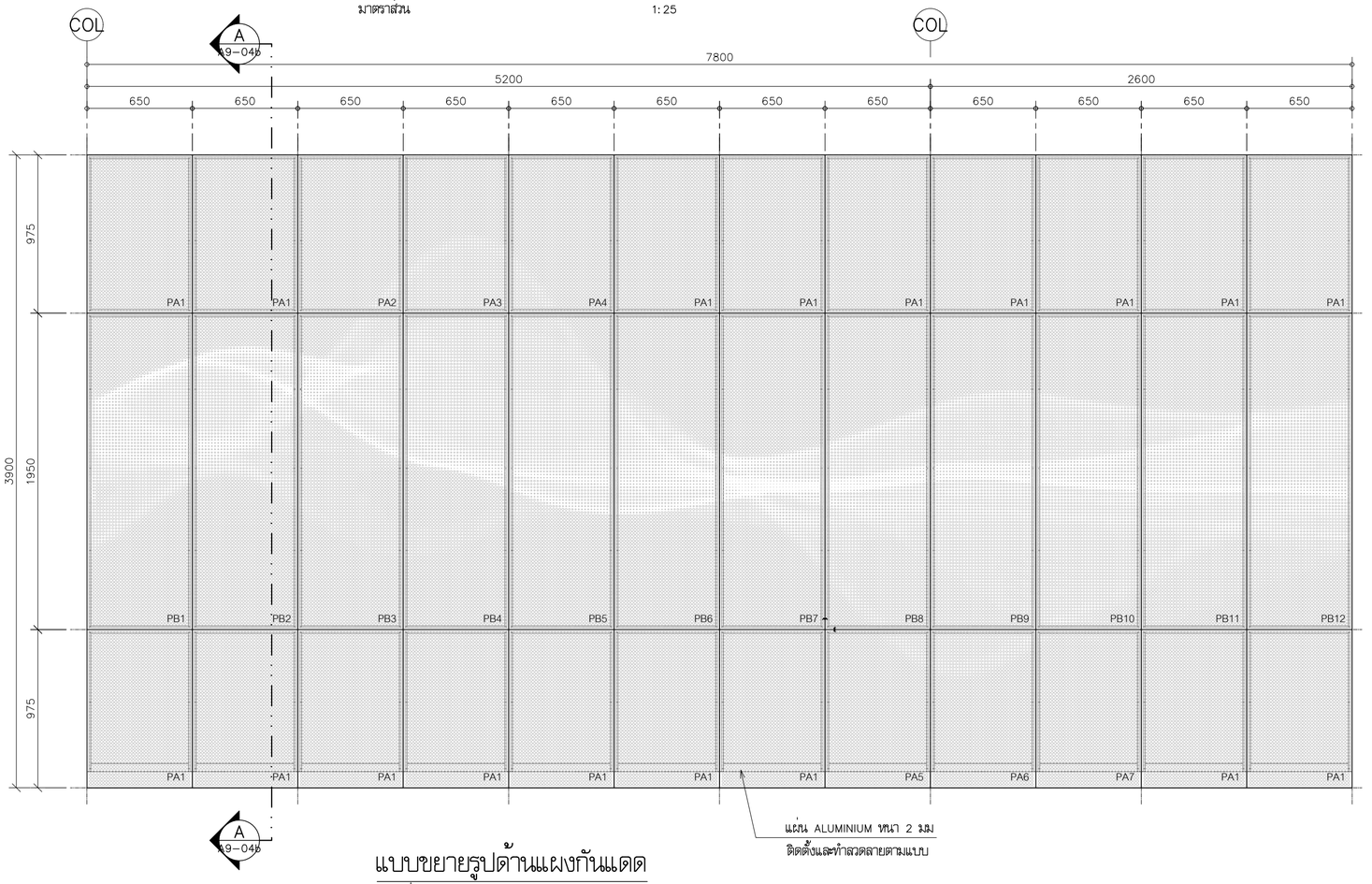

แบบขยายรูปด้านแผงกันแดด

มาตราส่วน 1:25

หมายเหตุ ขนาดหน้ากว้างแผ่นแผงกันแดดสามารถปรับได้ตามความเหมาะสม ในกรณีที่จำเป็นต้องเสริมโครงสร้างสำหรับติดตั้งแผงกันแดดเพิ่มเติมเนื่องจากการปรับระยะความกว้างแผงกันแดด ค่าใช้จ่ายที่เกิดขึ้นให้อยู่ในความรับผิดชอบของผู้รับเหมา และให้นำส่งแบบ shop drawing แผงกันแดดเสนอขออนุมัติผู้ออกแบบก่อนดำเนินการก่อสร้าง

โครงการ PROJECT

จ้างออกแบบและปรับปรุงแบบสำนักงาน กสทช.เขต 21 จังหวัดร้อยเอ็ด และงานภูมิสถาปัตย์

กสทช.

เจ้าของ OWNER

สำนักงาน กสทช. เขต 21 จ.ร้อยเอ็ด
ที่อยู่ : 287/51-52 หมู่ 7 ตำบลเมืองเดิ่น อำเภอเมืองร้อยเอ็ด จังหวัดร้อยเอ็ด 45170
โทรศัพท์ : 0 4351 9211

อาคารสำนักงาน กสทช. ส่วนเขต

บริษัท สถาบันชุมชนและสิ่งแวดล้อม อาคมสิลป์ จำกัด
ARSOMSILP COMMUNITY & ENVIRONMENTAL ARCHITECT CO.,LTD.
397 ซ. อนามัยรามเจริญ 25 แขวงทรายน้ำ เขตบางขุนเทียน กทม. 10150
โทร : +66 2 490 4748 54 แฟกซ์ : +66 2 490 4742
อีเมลล์ : orch@orsomsilp.in.th www.orsomsilp.oc.th

ผู้ออกแบบ DESIGN TEAM

ผู้จัดการโครงการ PROJECT MANAGER		
สมพร พุฒิพัฒนา		ส-สถ. 2367
สถาปนิก ARCHITECT		
จิรศักดิ์ ผุยมูลศรี		ภ-สถ. 6616
เมธาวี รัตนกีโสภณ		ภ-สถ. 9247
พัสกร พุทธานุ		ภ-สถ. 13485
ภูมิสถาปนิก LANDSCAPE DESIGNER		
ชิติพันธุ์ ศรีตระการ		ส-ภส. 40
ณัฐฐิมา ภักดี		ภ-ภส 483
วิศวกรโครงสร้างและโยธา STRUCTURAL ENGINEER		
วสันต์ แสงศรี		สย. 9670
องชัย บุญเกิด		สย. 11703

บริษัท ฟิวชั่น คอนซัลแตนท์ จำกัด
81/55 ซอยอุดมสิตตะ ถนนลาดพร้าว ภ.1 4
แขวงจตุจักร เขตจตุจักร กรุงเทพฯ 10110
โทรศัพท์ 0-2392-5375-6 โทรสาร 0-2392-2641
E-mail : fusion@fusionconsultants.co.th

วิศวกรระบบปรับอากาศและระบายอากาศ MECHANICAL ENGINEER		
สุภัทร สันติมิตรย์กุล		วก.578
วิศวกรระบบสุขาภิบาลและดับเพลิง SANITARY ENGINEER		
สุภัทร สันติมิตรย์กุล		วส.87
วิรวัลน์ แซ่เล้า		ภส.4149
วิศวกรงานระบบไฟฟ้า ELECTRICAL ENGINEER		
พิชญะ จันทรานุวัลน์		วพก.613

รายการแก้ไข REVISIONS

ครั้งที่	รายละเอียด	วัน/เดือน/ปี

KEY PLAN

รหัสโครงการ PROJECT'S CODE
2110AR_กสทช สาขา ร้อยเอ็ด

แบบแสดง DRAWING TITLE

แบบขยายแผงกันแดด 1

มาตราส่วน: 1:25	หมายเลขแบบ
ตรวจสอบ :	A9-04.1
อนุมัติ :	
วันที่ : 13 กุมภาพันธ์ 2566	

Notes
This Drawing is Copyrighted. All Contractors must check all dimensions on site. Only figured dimensions and grid lines are to be worked from. Discrepancies must be reported immediately to the Architect or Engineer concerned before processing.

แบบขนาด A2 มาตราส่วน เป็นไปตามแบบแสดง

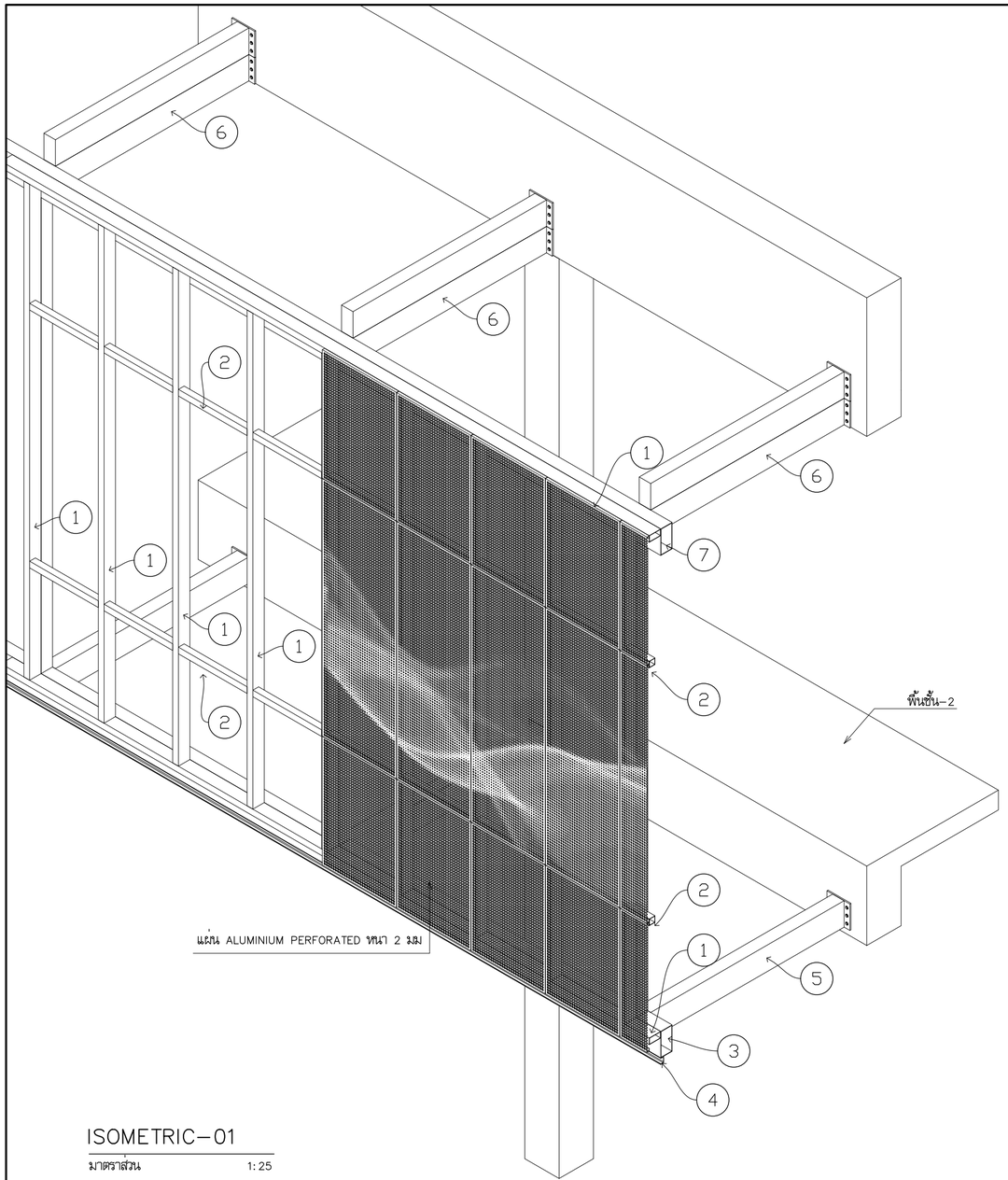

ISOMETRIC–01

มาตราส่วน 1:25

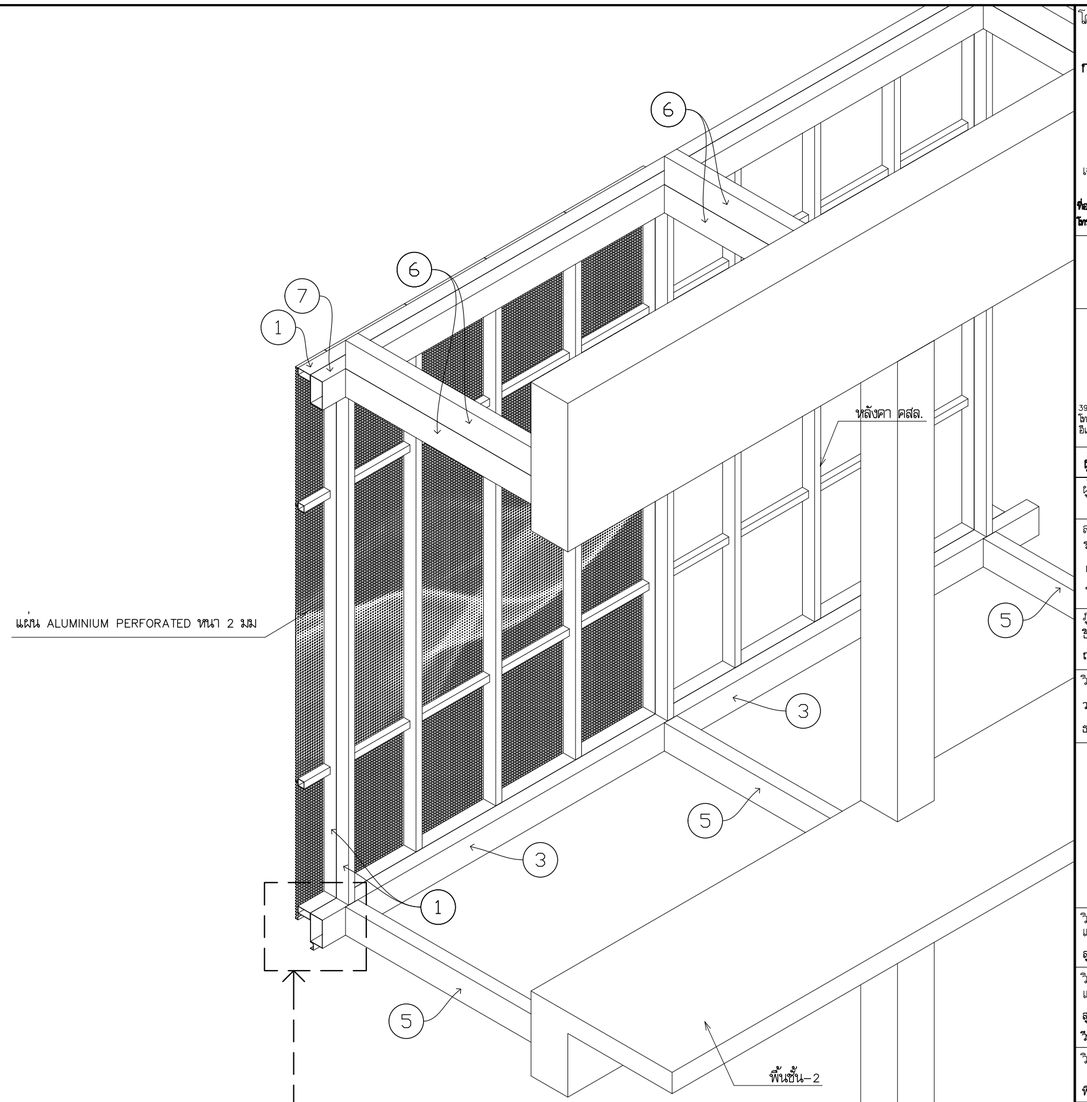

ISOMETRIC–02

มาตราส่วน 1:25

สัญลักษณ์

1. เหล็กกล่องขนาด 2"x4"
2. เหล็กกล่องขนาด 2"x2"
3. เหล็กกล่อง 4"x8"x3.2 มม. ยาวตลอดแนว
4. เหล็ก CHANNEL 50x25x5 มม.
5. เหล็กกล่อง 4"x8"x3.2 มม.ทุกช่วงเสาและระหว่างกลางช่วงเสาตามแปลน
6. เหล็กกล่อง 2"x6"x3.2 มม.ทุกช่วงเสาและระหว่างกลางช่วงเสาตามแปลน
7. เหล็กกล่อง 4"x4"x3.2 มม.ยาวตลอดแนว

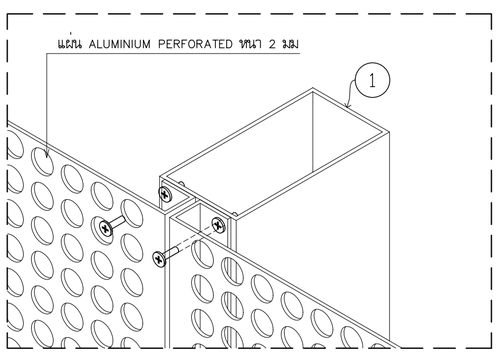

ลักษณะการขันน็อตผ่านรู PATTERN

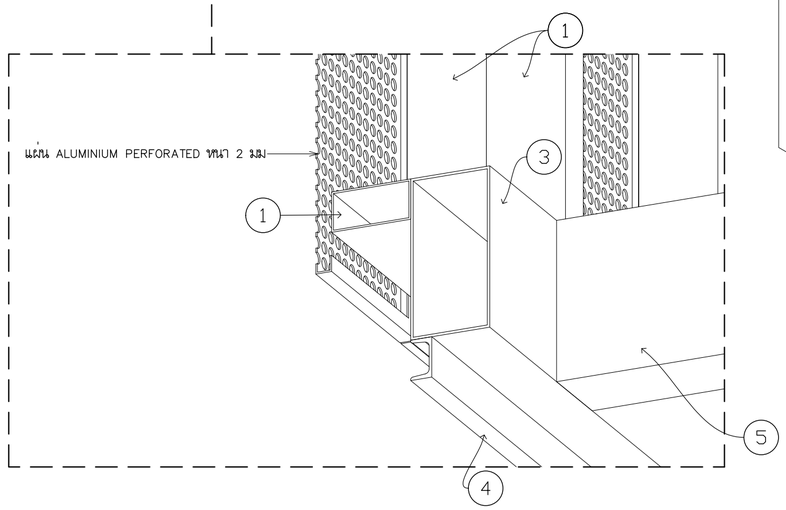

โครงการ PROJECT

จ้างออกแบบและปรับปรุงแบบสำนักงาน กสทช.เขต 21 จังหวัดร้อยเอ็ด และงานภูมิสถาปัตย์

เจ้าของ OWNER

สำนักงาน กสทช. เขต 21 จ.ร้อยเอ็ด
ที่อยู่ :287/51–52 หมู่ 7 ตำบลเมืองเดช อำเภอเมืองร้อยเอ็ด จังหวัดร้อยเอ็ด 45170
โทรศัพท์ : 0 4351 9211

อาคารสำนักงาน กสทช. ส่วนเขต

บริษัท สถาบันชุมชนและสิ่งแวดล้อม อาคมสิลป์ จำกัด
ARSOMSILP COMMUNITY & ENVIRONMENTAL ARCHITECT CO.,LTD.
397 ซ. อนามัยงามเจริญ 25 แขวงทุ่งสองห้อง เขตบางกอกน้อย กทม. 10150
โทร : +66 2 490 4748 54 แฟกซ์ : +66 2 490 4742
อีเมลล์ : orch@orsomsilp.in.th www.orsomsilp.oc.th

ผู้ออกแบบ DESIGN TEAM

ผู้จัดการโครงการ PROJECT MANAGER		
สมพร พุฒิพัฒนา		ส–สถ. 2367
สถาปนิก ARCHITECT		
จิรศักดิ์ ผุยมุลตรี		ภ–สถ. 6616
เมธวี รัตนวีไลกุล		ภ–สถ. 9247
พัสกร พุทธานุ		ภ–สถ. 13485
ภูมิสถาปนิก LANDSCAPE DESIGNER		
ชิดพันธุ์ ศรีตระการ		ส–ภส. 40
ณัฐริมา ภักดี		ภ–ภส 483
วิศวกรโครงสร้างและโยธา STRUCTURAL ENGINEER		
วสันต์ แสงศรี		สย. 9670
องชัย บุญเกิด		สย. 11703

บริษัท ฟิวชั่น คอนซัลแตนท์ จำกัด
81/55 ซอยอุดมสุข ถนนสรรพาวุธ 4
แขวงพัฒนาการ เขตสวนหลวง กรุงเทพฯ 10110
โทรศัพท์ 0-2392-5375-6 โทรสาร 0-2392-2641
E-mail : fusion@fusionconsultants.co.th

วิศวกรระบบปรับอากาศและระบายอากาศ MECHANICAL ENGINEER		
สุทัศร สันติมิตรย่ารุล		วก.578
วิศวกรระบบสุขาภิบาลและดับเพลิง SANITARY ENGINEER		
สุทัศร สันติมิตรย่ารุล		วส.87
วิรวัฒน์ แซ่เล้า		ภส.4149
วิศวกรงานระบบไฟฟ้า ELECTRICAL ENGINEER		
พิชญะ จันตราบุวัฒน์		วพก.613

รายการแก้ไข REVISIONS

ครั้งที่	รายละเอียด	วัน/เดือน/ปี

KEY PLAN

รหัสโครงการ PROJECT'S CODE
2110AR_กสทช สาขา ร้อยเอ็ด

แบบแสดง DRAWING TITLE

แบบขยายแผงกันแดด 1(ต่อ)

มาตราส่วน : 1:25	หมายเลขแบบ
ตรวจสอบ :	A9–04a
อนุมัติ :	
วันที่ : 13 กุมภาพันธ์ 2566	

Notes
This Drawing is Copyrighted. All Contractors must check all dimensions on site. Only figured dimensions and grid lines are to be worked from. Discrepancies must be reported immediately to the Architect or Engineer concerned before processing.

แบบขนาด A2 มาตราส่วน เป็นไปตามแบบแสดง

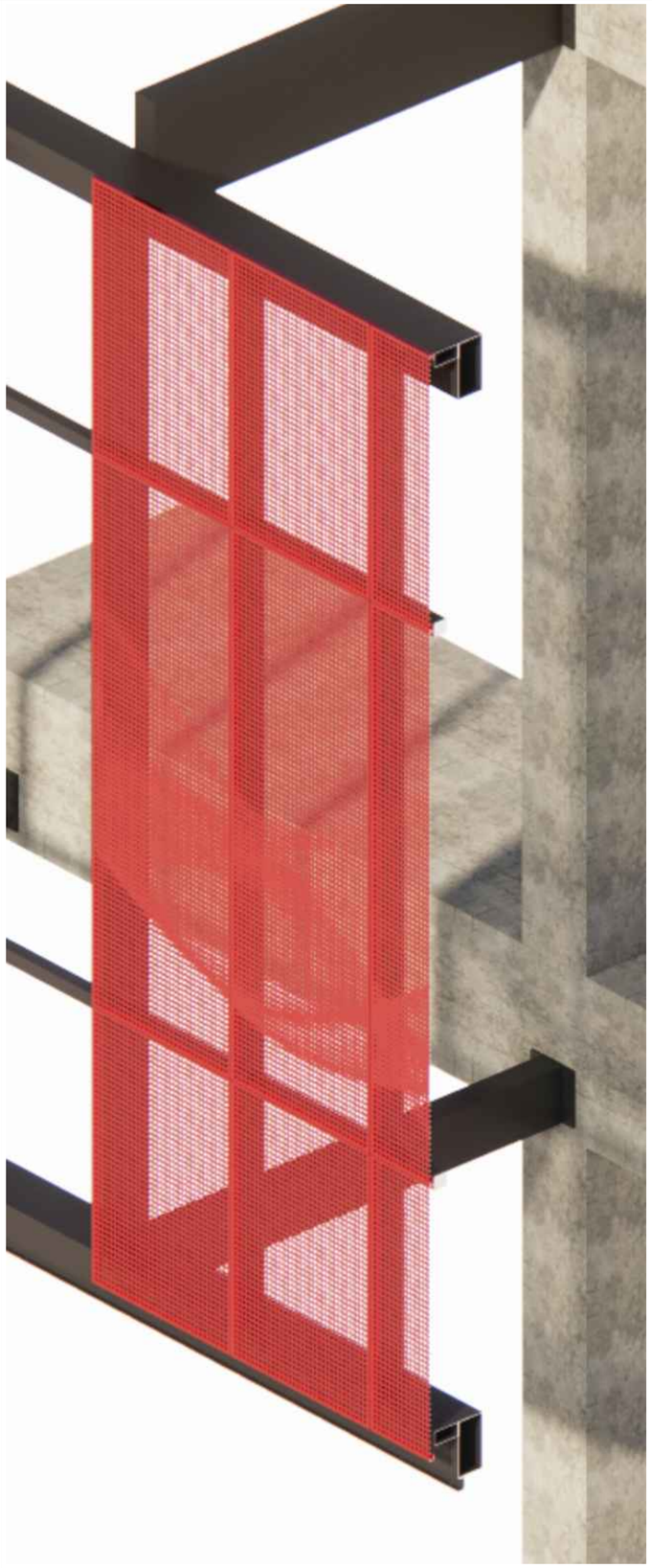

ISOMETRIC

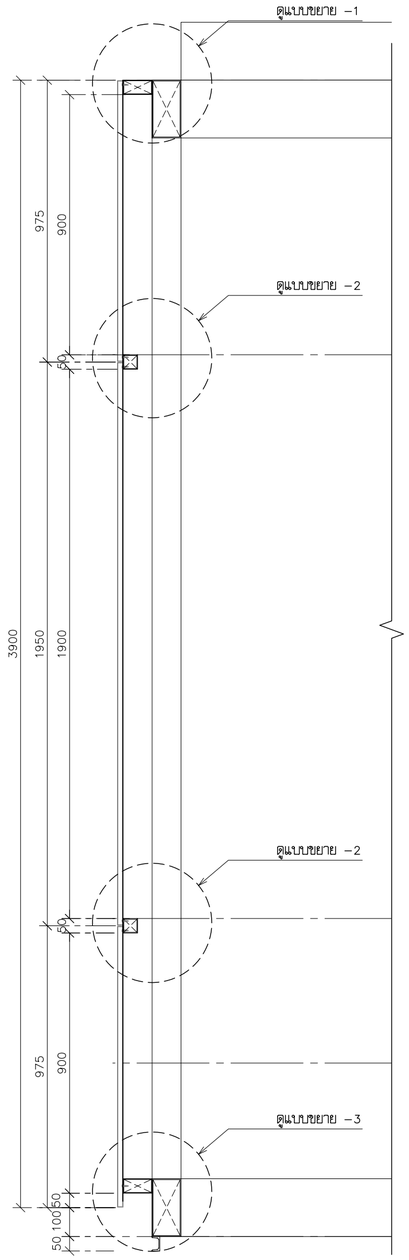

รูปตัด–A
มาตราส่วน 1:15

สัญลักษณ์

1. เหล็กกล่องขนาด 2"x4"
2. เหล็กกล่องขนาด 2"x2"
3. เหล็กกล่อง 4"x8"x3.2 มม. ยาวตลอดแนว
4. เหล็ก CHANNEL 50x25x5 มม.
5. เหล็กกล่อง 4"x8"x3.2 มม.ทุกช่วงเสาและระหว่างกลางช่วงเสาตามแปลน
6. เหล็กกล่อง 4"x8"x3.2 มม.ทุกช่วงเสาและระหว่างกลางช่วงเสาตามแปลน
7. เหล็กกล่อง 4"x8"x3.2 มม. ยาวตลอดแนว

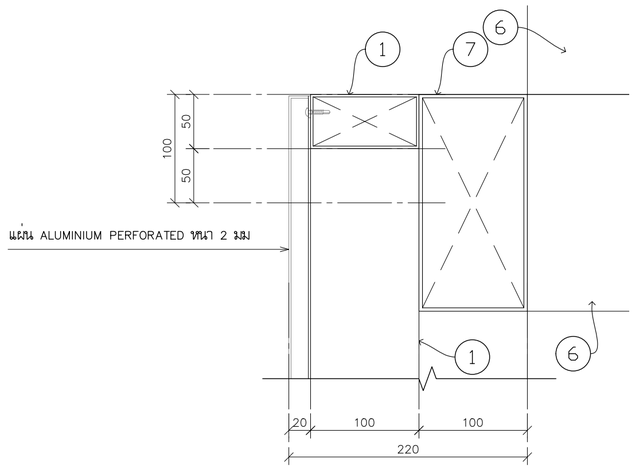

แบบขยาย–1
มาตราส่วน 1:4

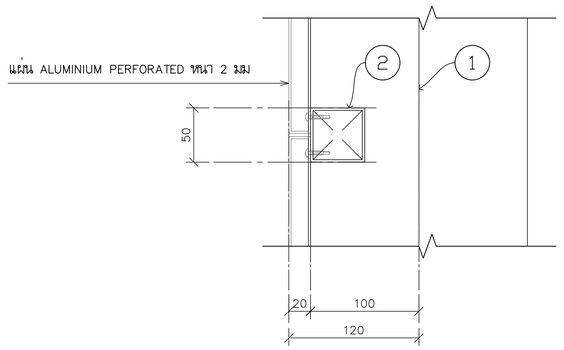

แบบขยาย–2
มาตราส่วน 1:4

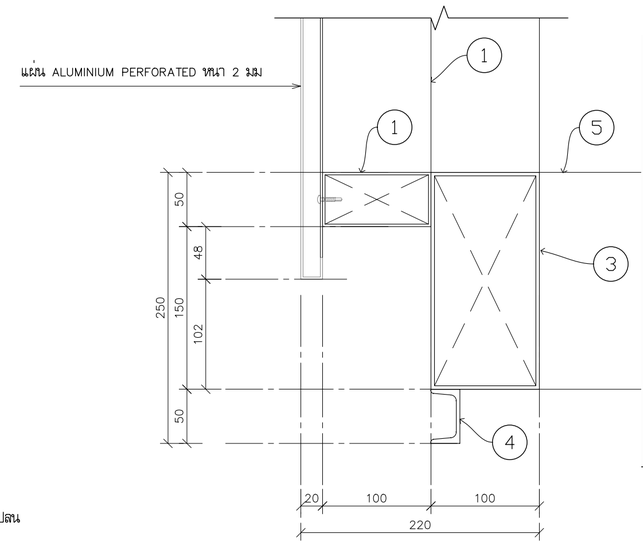

แบบขยาย–3
มาตราส่วน 1:4

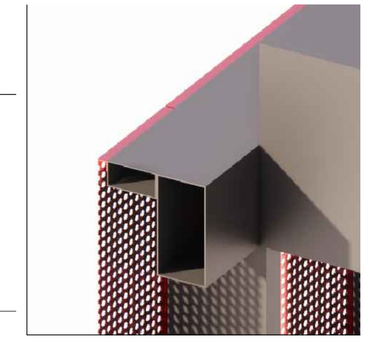

ISOMETRIC

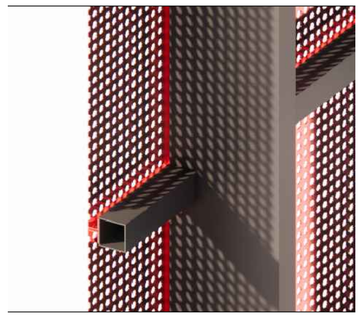

ISOMETRIC

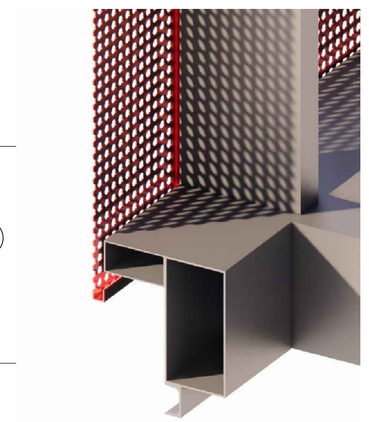

ISOMETRIC

โครงการ PROJECT

จ้างออกแบบและปรับปรุงแบบสำนักงาน กสทช.เขต 21 จังหวัดร้อยเอ็ด และงานภูมิสถาปัตย์

เจ้าของ OWNER

สำนักงาน กสทช. เขต 21 จ.ร้อยเอ็ด
ที่อยู่ : 287/51–52 หมู่ 7 ตำบลเมืองเดิ่น อำเภอเมืองร้อยเอ็ด 45170
โทรศัพท์ : 0 4351 9211

อาคารสำนักงาน กสทช. ส่วนเขต

บริษัท สถาบันชุมชนและสิ่งแวดล้อม อาร์มซิลป์ จำกัด
ARSOMSILP COMMUNITY & ENVIRONMENTAL ARCHITECT CO.,LTD.
397 ซ. อนามัยงามเจริญ 25 แขวงทรายข้าม เขตบางขุนเทียน กทม. 10150
โทร : +66 2 490 4748 54 แฟกซ์ : +66 2 490 4742
อีเมลล์ : orch@orsomsilp.in.th www.orsomsilp.oc.th

ผู้ออกแบบ DESIGN TEAM

ผู้จัดการโครงการ PROJECT MANAGER		
สมพร พุฒิพัฒนา		ส–สถ. 2367
สถาปนิก ARCHITECT		
จิรศักดิ์ ผุยมูลศรี		ภ–สถ. 6616
เมธวี รัตนวีโสภณ		ภ–สถ. 9247
พัสกร พุทธานุ		ภ–สถ. 13485
ภูมิสถาปนิก LANDSCAPE DESIGNER		
ชิติพันธุ์ ศรีตระการ		ส–ภส. 40
ณัฐฐิมา ภักดี		ภ–ภส 483
วิศวกรโครงสร้างและโยธา STRUCTURAL ENGINEER		
วสันต์ แสงศรี		สย. 9670
องชัย บุญเกิด		สย. 11703

บริษัท ฟิวชั่น คอนซัลแตนท์ จำกัด
81/55 ซอยอุดมสุข ถนนสรรพาวุธ 4
แขวงพัฒนาการ เขตสวนหลวง กรุงเทพฯ 10110
โทรศัพท์ 0-2392-5375-6 โทรสาร 0-2392-2641
E-mail : fusion@fusionconsultants.co.th

วิศวกรระบบปรับอากาศและระบายอากาศ		MECHANICAL ENGINEER
สุทัศ สันติวิทยย์กุล		วก.578
วิศวกรระบบสุขาภิบาลและดับเพลิง		SANITARY ENGINEER
สุทัศ สันติวิทยย์กุล		วส.87
วิรวัฒน์ แซ่เล้า		ภส.4149
วิศวกรงานระบบไฟฟ้า		ELECTRICAL ENGINEER
พิชญะ จันตรานุวัฒน์		พฟก.613

รายการแก้ไข REVISIONS

ครั้งที่	รายละเอียด	วัน/เดือน/ปี

KEY PLAN

รหัสโครงการ PROJECT'S CODE
2110AR_กสทช สาขา ร้อยเอ็ด

แบบแสดง DRAWING TITLE

แบบขยายแผงกันแดด 1(ต่อ)

มาตราส่วน :	หมายเลขแบบ
ตรวจสอบ :	A9–04b
อนุมัติ :	
วันที่ : 13 กุมภาพันธ์ 2566	

Notes
This Drawing is Copyrighted. All Contractors must check all dimensions on site. Only figured dimensions and grid lines are to be worked from. Discrepancies must be reported immediately to the Architect or Engineer concerned before processing.

แบบขนาด A2 มาตราส่วน เป็นไปตามแบบแสดง

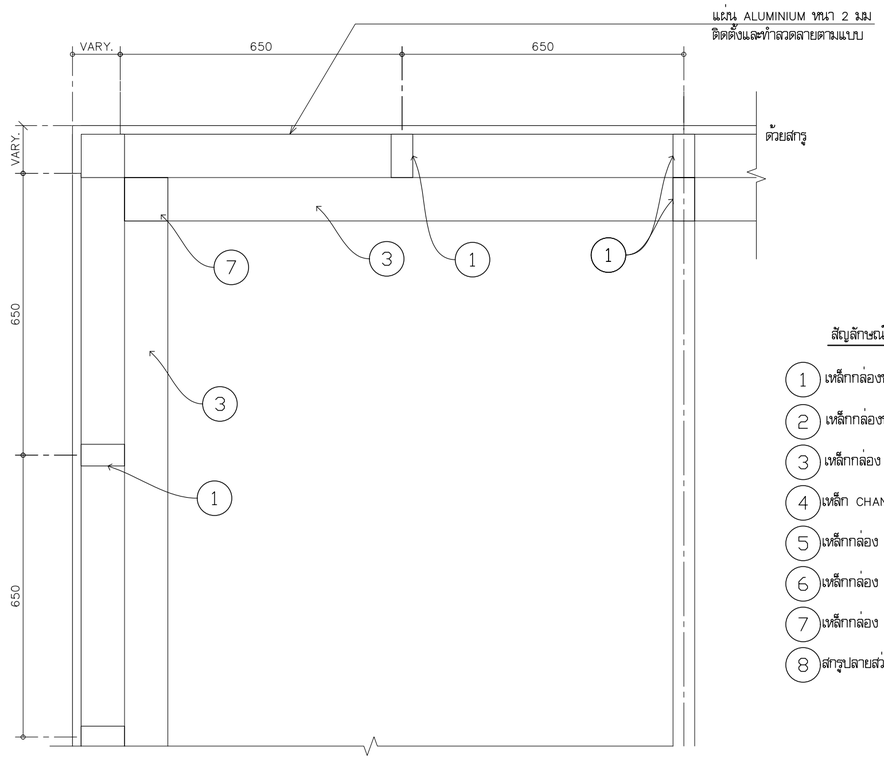

สัญลักษณ์

1. เหล็กกล่องขนาด 2"x4"
2. เหล็กกล่องขนาด 2"x2"
3. เหล็กกล่อง 2"x8"x3.2 มม. ยาวตลอดแนว
4. เหล็ก CHANNEL 50x25x5 มม.
5. เหล็กกล่อง 2"x8"x3.2 มม.ทุกช่วงเสาและระหว่างกลางช่วงเสาตามแปลน
6. เหล็กกล่อง 2"x6"x3.2 มม.ทุกช่วงเสาและระหว่างกลางช่วงเสาตามแปลน
7. เหล็กกล่อง 4"x4"x3.2 มม.
8. สกรูปลายสว่าน ขันสกรูผ่านรู แผ่น ALUMINIUM PERFORATED

แผงกันแดด 2/A9-05 1:10

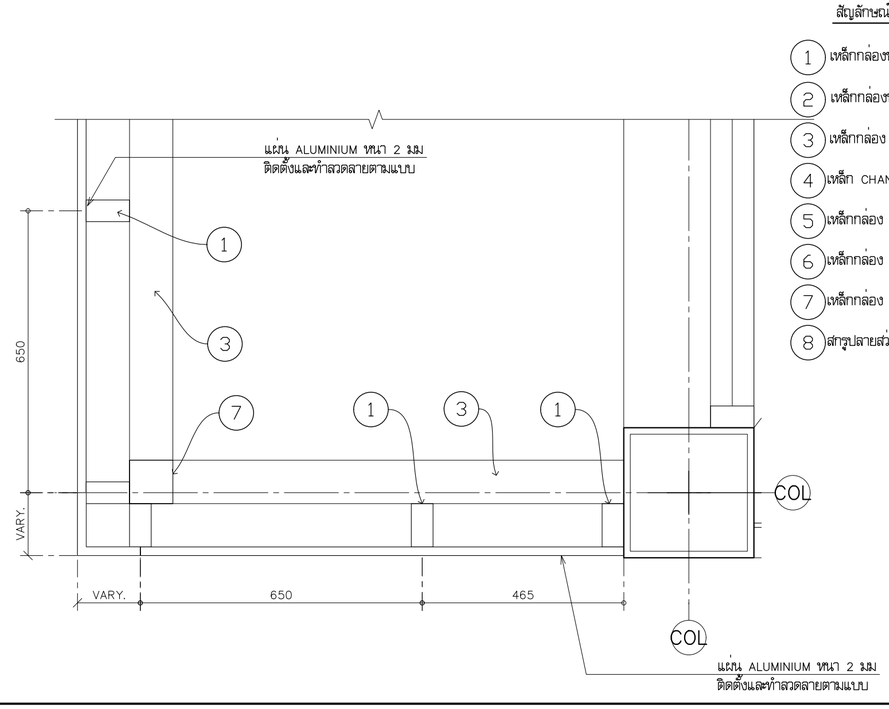

สัญลักษณ์

1. เหล็กกล่องขนาด 2"x4"
2. เหล็กกล่องขนาด 2"x2"
3. เหล็กกล่อง 2"x8"x3.2 มม. ยาวตลอดแนว
4. เหล็ก CHANNEL 50x25x5 มม.
5. เหล็กกล่อง 2"x8"x3.2 มม.ทุกช่วงเสาและระหว่างกลางช่วงเสาตามแปลน
6. เหล็กกล่อง 2"x6"x3.2 มม.ทุกช่วงเสาและระหว่างกลางช่วงเสาตามแปลน
7. เหล็กกล่อง 4"x4"x3.2 มม.
8. สกรูปลายสว่าน ขันสกรูผ่านรู แผ่น ALUMINIUM PERFORATED

แผงกันแดด 3/A9-05 1:10

โครงการ PROJECT

จ้างออกแบบและปรับปรุงแบบสำนักงาน
กสทช.เขต 21 จังหวัดร้อยเอ็ด และงานภูมิสถาปัตย์

เจ้าของ OWNER

สำนักงาน กสทช. เขต 21 จ.ร้อยเอ็ด
ที่อยู่ : 287/51-52 หมู่ 7 ตำบลเมืองเดิ่น อำเภอเมืองร้อยเอ็ด จังหวัดร้อยเอ็ด 45170
โทรศัพท์ : 0 4351 9211

อาคารสำนักงาน กสทช. ส่วนเขต

บริษัท สถาบันชุมชนและสิ่งแวดล้อม อาคมดิสป์ จำกัด
ARSOMSILP COMMUNITY & ENVIRONMENTAL ARCHITECT CO.,LTD.
397 ซ. อนามัยงามเจริญ 25 แขวงทรายน้ำ เขตบางขุนเทียน กทม. 10150
โทร : +66 2 490 4748 54 แฟกซ์ : +66 2 490 4742
อีเมลล์ : orch@orsomsilp.in.th www.orsomsilp.oc.th

ผู้ออกแบบ DESIGN TEAM

ผู้จัดการโครงการ PROJECT MANAGER		
สมพร พุลีพัฒนา		ส-สถ. 2367
สถาปนิก ARCHITECT		
จิรศักดิ์ ผุยมูลศรี		ภ-สถ. 6616
เมธวี รัตนวีไสยกุล		ภ-สถ. 9247
พัสกร พุทธานุ		ภ-สถ. 13485
ภูมิสถาปนิก LANDSCAPE DESIGNER		
ชิติพันธุ์ ศรีตระการ		ส-ภส. 40
ณัฐริมา ภักดี		ภ-ภส 483
วิศวกรโครงสร้างและโยธา STRUCTURAL ENGINEER		
วสันต์ แสงศรี		สย. 9670
องชัย บุญเกิด		สย. 11703

บริษัท ฟิวชั่น คอนซัลแตนท์ จำกัด
81/55 ซอยอุดมสุข ถนนสรรพาวุธ 4
แขวงพลเทพ เขตคลองเตย กรุงเทพฯ 10110
โทรศัพท์ 0-2392-5375-6 โทรสาร 0-2392-2641
E-mail : fusion@fusionconsultants.co.th

วิศวกรระบบปรับอากาศและระบายอากาศ MECHANICAL ENGINEER		
สุทัศร สันติมิรมย์กุล		วก.578
วิศวกรระบบสุขาภิบาลและดับเพลิง SANITARY ENGINEER		
สุทัศร สันติมิรมย์กุล		วส.87
วิรวัฒน์ แซ่เล้า		ภส.4149
วิศวกรงานระบบไฟฟ้า ELECTRICAL ENGINEER		
พิชญะ จันตราภัสณ์		วพก.613

รายการแก้ไข REVISIONS

ครั้งที่	รายละเอียด	วัน/เดือน/ปี

KEY PLAN

รหัสโครงการ PROJECT'S CODE
2110AR_กสทช สาขา ร้อยเอ็ด

แบบแสดง DRAWING TITLE

แบบขยายแผงกันแดด 2,3,4,5

มาตราส่วน: 1:10	หมายเลขแบบ
ตรวจสอบ :	A9-05
อนุมัติ :	
วันที่ : 11 กุมภาพันธ์ 2565	

Notes
This Drawing is Copyrighted. All Contractors must check all dimensions on site. Only figured dimensions and grid lines are to be worked from. Discrepancies must be reported immediately to the Architect or Engineer concerned before processing.

แบบขนาด A2 มาตราส่วน เป็นไปตามแบบแสดง

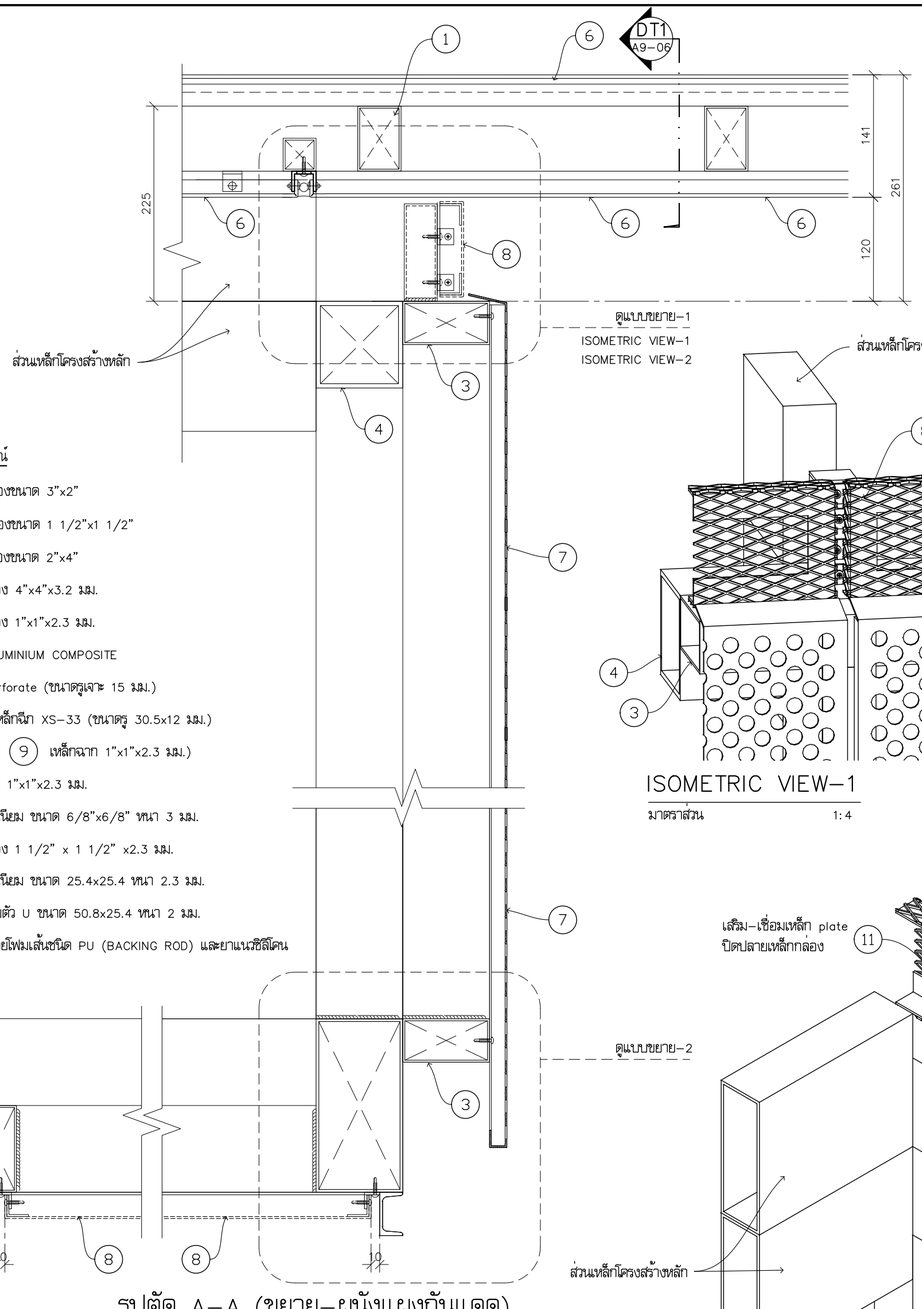

สัญลักษณ์

1. เหล็กกล่องขนาด 3"x2"
2. เหล็กกล่องขนาด 1 1/2"x1 1/2"
3. เหล็กกล่องขนาด 2"x4"
4. เหล็กกล่อง 4"x4"x3.2 มม.
5. เหล็กกล่อง 1"x1"x2.3 มม.
6. แผ่น ALUMINIUM COMPOSITE
7. แผ่น Perforate (ขนาดรูเจาะ 15 มม.)
8. ตะแกรงเหล็กฉีก XS-33 (ขนาดรู 30.5x12 มม.)
   (เชื่อมติด 9 เหล็กฉาก 1"x1"x2.3 มม.)
9. เหล็กฉาก 1"x1"x2.3 มม.
10. ฉากอลูมิเนียม ขนาด 6/8"x6/8" หนา 3 มม.
11. เหล็กกล่อง 1 1/2" x 1 1/2" x2.3 มม.
12. ฉากอลูมิเนียม ขนาด 25.4x25.4 หนา 2.3 มม.
13. อลูมิเนียมตัว U ขนาด 50.8x25.4 หนา 2 มม.
14. อุดร่องด้วยโฟมเส้นชนิด PU (BACKING ROD) และยาแนวซิลิโคน

รูปตัด A-A (ขยาย-ผนังแผงกันแดด)

มาตราส่วน 1:5

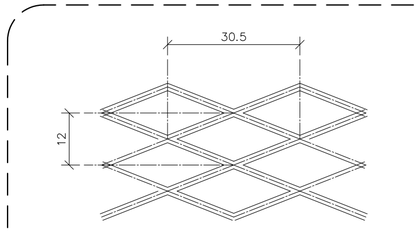

ขนาดรูตะแกรงเหล็กฉีก (XS-33)

มาตราส่วน 1:1

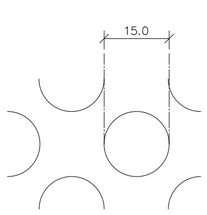

ขนาดรูแผ่น Perforate

มาตราส่วน 1:1

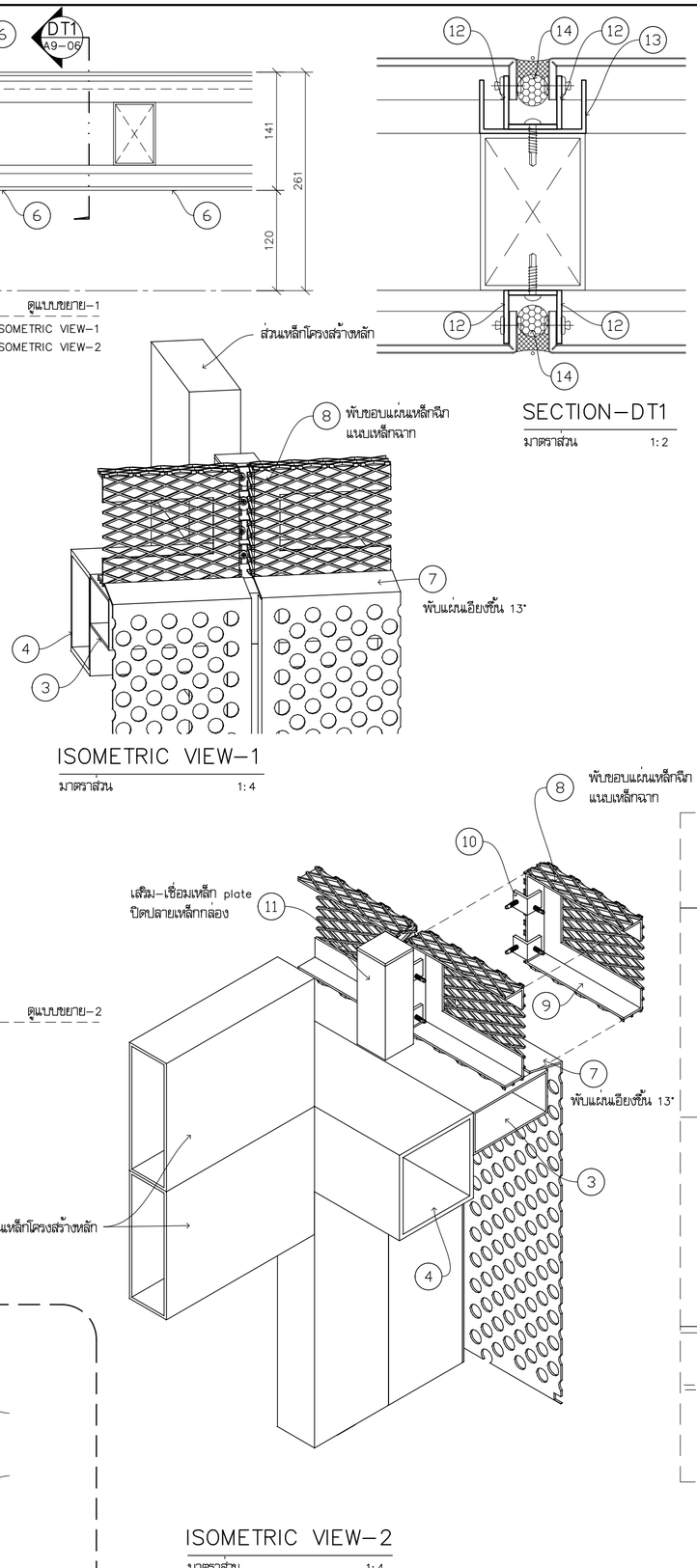

ISOMETRIC VIEW-1

มาตราส่วน 1:4

SECTION-DT1

มาตราส่วน 1:2

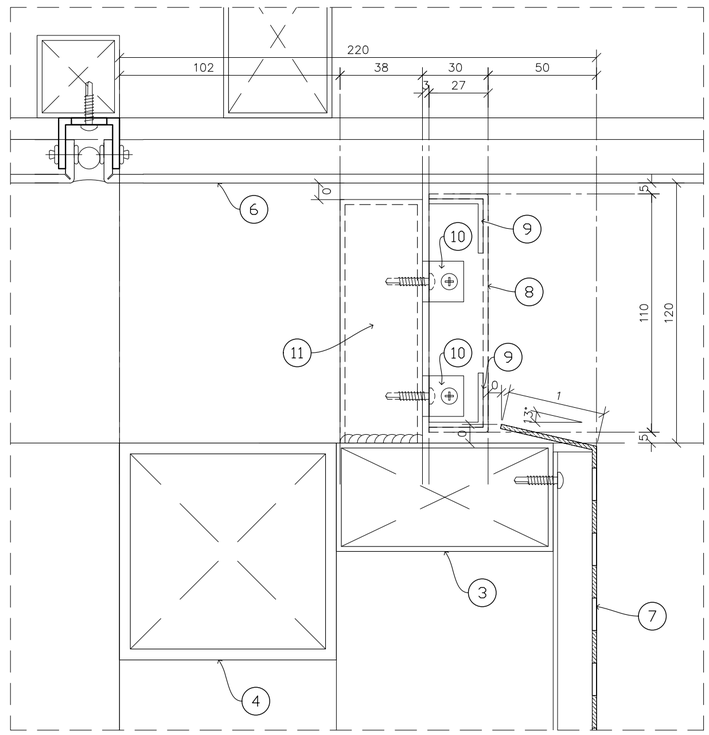

แบบขยาย-1

มาตราส่วน 1:2

ISOMETRIC VIEW-2

มาตราส่วน 1:4

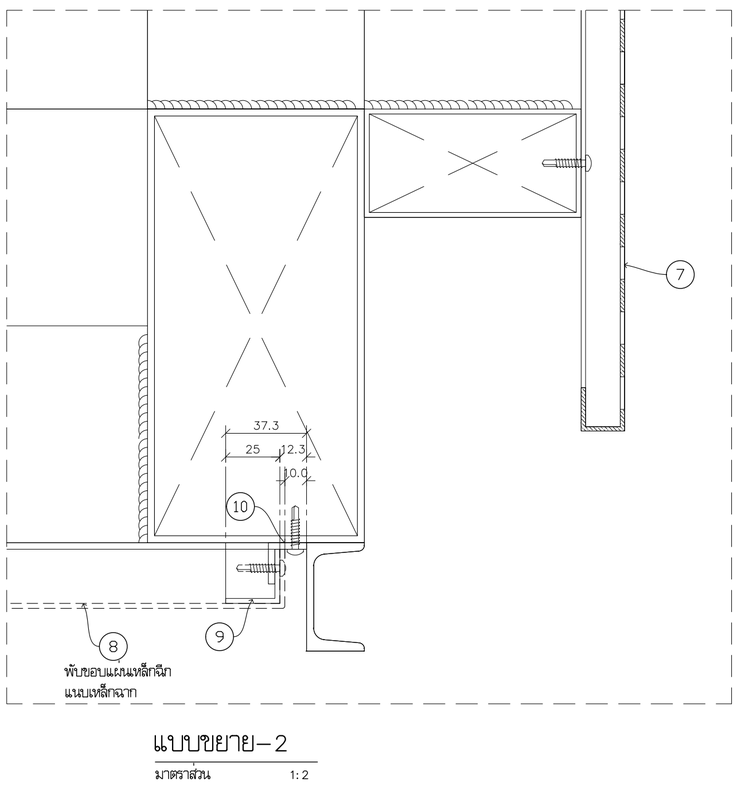

แบบขยาย-2

มาตราส่วน 1:2

โครงการ PROJECT

จ้างออกแบบและปรับปรุงแบบสำนักงาน กสทช.เขต 21 จังหวัดร้อยเอ็ด และงานภูมิสถาปัตย์

เจ้าของ OWNER

สำนักงาน กสทช. เขต 21 จ.ร้อยเอ็ด
ที่อยู่ :287/51-52 หมู่ 7 ตำบลเมืองเดิ่น อำเภอจังหาร จังหวัดร้อยเอ็ด 45170
โทรศัพท์ : 0 4351 9211

อาคารสำนักงาน กสทช. ส่วนเขต

บริษัท สถาบันชุมชนและสิ่งแวดล้อม อาคมซิลป์ จำกัด
ARSOMSILP COMMUNITY & ENVIRONMENTAL ARCHITECT CO.,LTD.
397 ซ. อนามัยรามเจริญ 25 แขวงทรายน้ำ เขตบางขุนเทียน กทม. 10150
โทร : +66 2 490 4748 54 แฟกซ์ : +66 2 490 4742
อีเมลล์ : orch@orsomsilp.in.th www.orsomsilp.oc.th

ผู้ออกแบบ DESIGN TEAM

ผู้จัดการโครงการ PROJECT MANAGER		
สมพร พุฒิพัฒนา		ส-สถ. 2367
สถาปนิก ARCHITECT		
จิรศักดิ์ ผุยมูลศรี		ภ-สถ. 6616
เมธวี รัตนกีโสภณ		ภ-สถ. 9247
พัสกร พุทธานุ		ภ-สถ. 13485
ภูมิสถาปนิก LANDSCAPE DESIGNER		
ชิติพันธุ์ ศรีตะการ		ส-ภส. 40
ณัฐฐิมา ภักดี		ภ-ภส 483
วิศวกรโครงสร้างและโยธา STRUCTURAL ENGINEER		
วสันต์ แสงศรี		สย. 9670
องชัย บุญเกิด		สย. 11703

บริษัท ฟิวชั่น คอนซัลแตนท์ จำกัด
81/55 ซอยลุมพินี ถนนพหลโยธิน 4
แขวงทุ่งสองห้อง เขตหลักสี่ กรุงเทพฯ 10210
โทรศัพท์ 0-2392-5375-6 โทรสาร 0-2392-2641
E-mail : fusion@fusionconsultants.co.th

วิศวกรระบบปรับอากาศและระบายอากาศ	สุทัศร สันติมิรมย์กุล	MECHANICAL ENGINEER วก.578
วิศวกรระบบสุขาภิบาลและดับเพลิง	สุทัศร สันติมิรมย์กุล	SANITARY ENGINEER วส.87
	วิรวัฒน์ แซ่เล้า	ภส.4149
วิศวกรงานระบบไฟฟ้า	พิชญะ จันทรบุวัฒน์	ELECTRICAL ENGINEER วพก.613

รายการแก้ไข REVISIONS

ครั้งที่	รายละเอียด	วัน/เดือน/ปี

KEY PLAN

รหัสโครงการ PROJECT'S CODE
2110AR_กสทช สาขา ร้อยเอ็ด

แบบแสดง DRAWING TITLE
แบบขยายส่วนปิดรอยต่อผนัง P4 กับผ้าเพดาน C8
แบบขยายผ้าตะแกรง

มาตราส่วน : -	หมายเลขแบบ
ตรวจสอบ :	A9-06
อนุมัติ :	
วันที่ : 11 กุมภาพันธ์ 2565	

Notes
This Drawing is Copyrighted. All Contractors must check all dimensions on site. Only figured dimensions and grid lines are to be worked from. Discrepancies must be reported immediately to the Architect or Engineer concerned before processing.

แบบขนาด A2 มาตราส่วน เป็นไปตามแบบแสดง

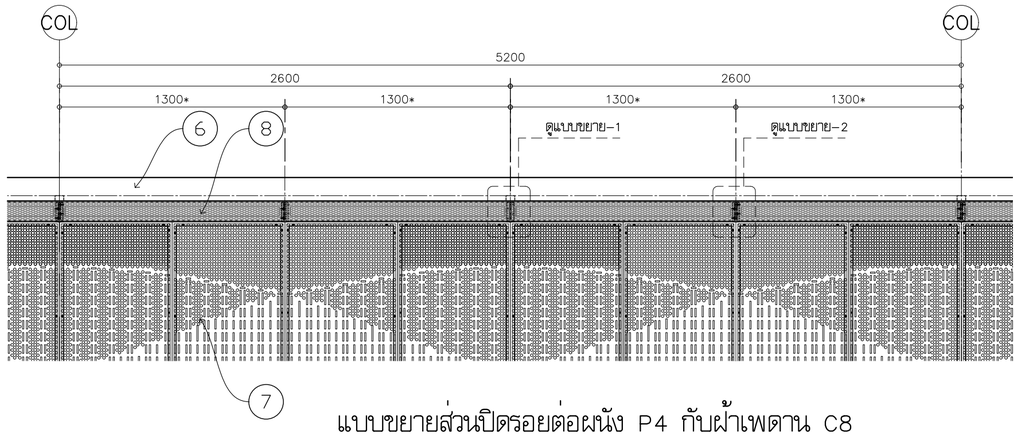

แบบขยายส่วนปิดรอยต่อผนัง P4 กับฝ้าเพดาน C8

มาตราส่วน 1:25

หมายเหตุ * ระยะที่แสดงในแบบเป็นระยะ TYPICAL ในส่วนปลายบรรจบมุม 2 ด้านของอาคาร ให้ vary. ตามระยะหน้างานก่อสร้าง

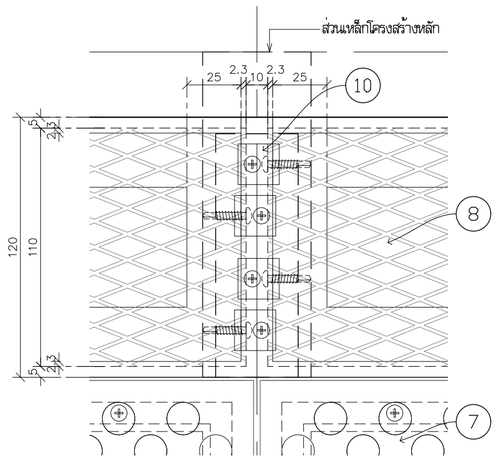

แบบขยาย–1

มาตราส่วน 1:2

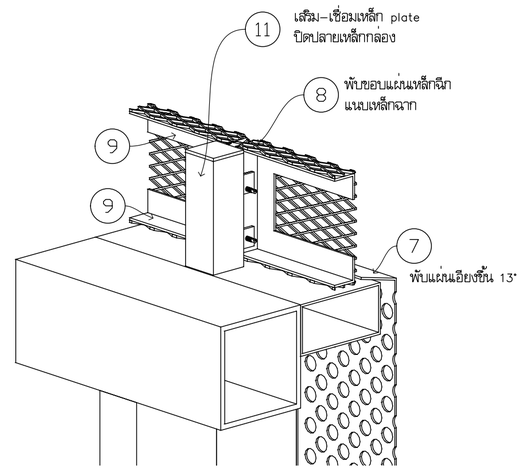

แบบขยาย–2

มาตราส่วน 1:2

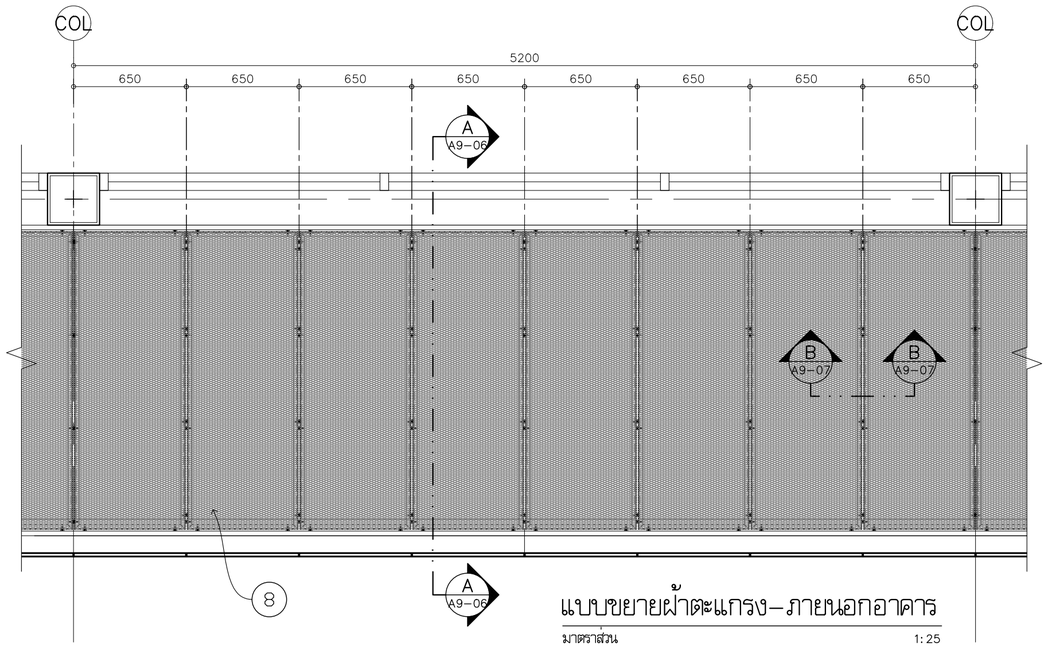

แบบขยายฝ้าตะแกรง–ภายนอกอาคาร

มาตราส่วน 1:25

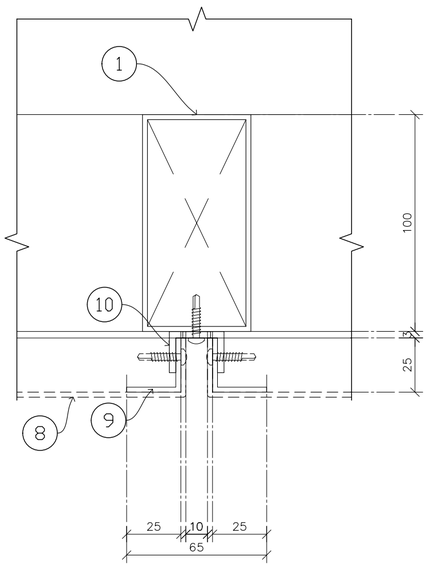

แบบขยาย B–B

มาตราส่วน 1:2

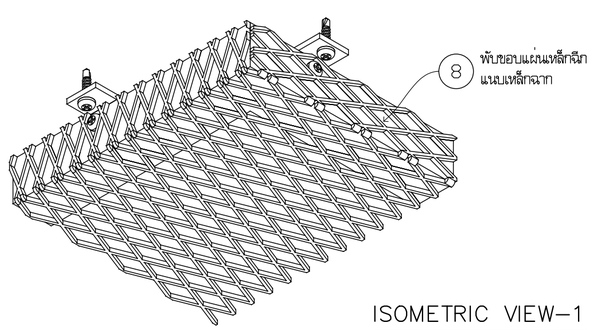

ISOMETRIC VIEW–1

มาตราส่วน 1:2

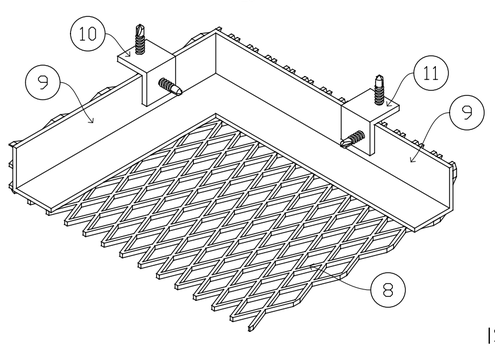

ISOMETRIC VIEW–2

มาตราส่วน 1:2

สัญลักษณ์

1. เหล็กกล่องขนาด 3"x2"
2. เหล็กกล่องขนาด 1 1/2"x1 1/2"
3. เหล็กกล่องขนาด 2"x4"
4. เหล็กกล่อง 4"x4"x3.2 มม.
5. เหล็กกล่อง 1"x1"x2.3 มม.
6. แผ่น ALUMINIUM COMPOSITE
7. แผ่น Perforate (ขนาดรูเจาะ 15 มม.)
8. ตะแกรงเหล็กฉีก XS–33 (ขนาดรู 30.5x12 มม.)
   (เชื่อมติด 9 เหล็กฉาก 1"x1"x2.3 มม.)
9. เหล็กฉาก 1"x1"x2.3 มม.
10. ฉากอลูมิเนียม ขนาด 6/8"x6/8" หนา 3 มม.
11. เหล็กกล่อง 1 1/2" x 1 1/2" x2.3 มม.

โครงการ PROJECT

จ้างออกแบบและปรับปรุงแบบสำนักงาน กสทช.เขต 21 จังหวัดร้อยเอ็ด และงานภูมิสถาปัตย์

เจ้าของ OWNER

สำนักงาน กสทช. เขต 21 จ.ร้อยเอ็ด
ที่อยู่ : 287/51–52 หมู่ 7 ตำบลเมืองเดิน อำเภอเมืองร้อยเอ็ด จังหวัดร้อยเอ็ด 45170
โทรศัพท์ : 0 4351 9211

อาคารสำนักงาน กสทช. ส่วนเขต

บริษัท สถาบันชุมชนและสิ่งแวดล้อม อาคมสิลป์ จำกัด
ARSOMSILP COMMUNITY & ENVIRONMENTAL ARCHITECT CO.,LTD.
397 ซ. อนามัยงามเจริญ 25 แขวงทรายข้าม เขตบางขุนเทียน กทม. 10150
โทร : +66 2 490 4748 54 แฟกซ์ : +66 2 490 4742
อีเมลล์ : orch@arsomsilp.in.th www.arsomsilp.oc.th

ผู้ออกแบบ DESIGN TEAM

ผู้จัดการโครงการ PROJECT MANAGER		
สมพร พุฒิพัฒนา		ส–สถ. 2367
สถาปนิก ARCHITECT		
จิรศักดิ์ ผุยมุลตรี		ภ–สถ. 6616
เมธวี รัตนกีโสภณ		ภ–สถ. 9247
พัสกร พุทธานุ		ภ–สถ. 13485
ภูมิสถาปนิก LANDSCAPE DESIGNER		
ชิติพันธุ์ ศรีตระการ		ส–ภส. 40
ณัฐริมา ภักดี		ภ–ภส 483
วิศวกรโครงสร้างและโยธา STRUCTURAL ENGINEER		
วสันต์ แสงศรี		สย. 9670
องชัย บุญเกิด		สย. 11703

FUSION CONSULTANTS
บริษัท ฟิวชั่น คอนซัลแตนท์ จำกัด
81/55 ซอยสุขุมวิท ถนนเพชรบุรี ตัด 4 แขวงมักกะสัน เขตคลองเตย กรุงเทพฯ 10110
โทรศัพท์ 0–2392–5375–6 โทรสาร 0–2392–2641
E–mail : fusion@fusionconsultants.co.th

วิศวกรระบบปรับอากาศและระบายอากาศ		MECHANICAL ENGINEER
สุทัศร สันติวิทยย์กุล		วก.578
วิศวกรระบบสุขาภิบาลและดับเพลิง		SANITARY ENGINEER
สุทัศร สันติวิทยย์กุล		วส.87
วิรวัฒน์ แซ่เล้า		ภส.4149
วิศวกรงานระบบไฟฟ้า		ELECTRICAL ENGINEER
พิชญะ จันทรานุวัฒน์		วพก.613

รายการแก้ไข REVISIONS

ครั้งที่	รายละเอียด	วัน/เดือน/ปี

KEY PLAN

รหัสโครงการ PROJECT'S CODE
2110AR_กสทช สาขา ร้อยเอ็ด

แบบแสดง DRAWING TITLE
แบบขยายส่วนปิดรอยต่อผนัง P4 กับฝ้าเพดาน C8
แบบขยายฝ้าตะแกรง (ต่อ)

มาตราส่วน : –	หมายเลขแบบ
ตรวจสอบ :	A9–07
อนุมัติ :	
วันที่ : 11 กุมภาพันธ์ 2565	

Notes
This Drawing is Copyrighted. All Contractors must check all dimensions on site. Only figured dimensions and grid lines are to be worked from. Discrepancies must be reported immediately to the Architect or Engineer concerned before processing.

แบบขนาด A2 มาตราส่วน เป็นไปตามแบบแสดง

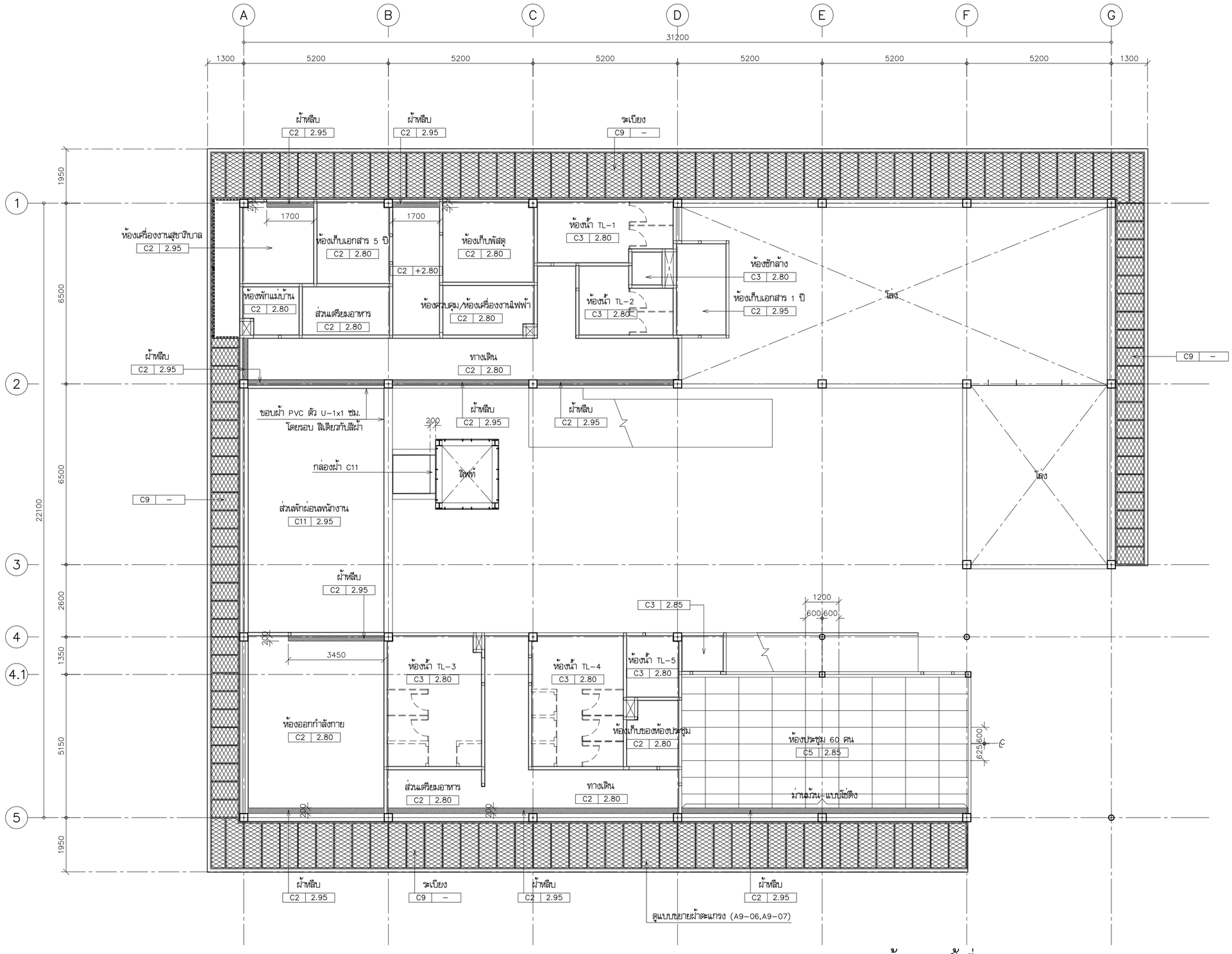

แปลนผ้าเพดานชั้นที่ 1

มาตราส่วน 1:100

หมายเหตุ –ผ้าเพดาน C2, C3 ,C11 ตรงขอบผ้าชนผนังห้องหรือคาน ติด PVC ตัว U-1x1 ซม.โดยรอบ สีเดียวกับสีผ้า

โครงการ PROJECT

จ้างออกแบบและปรับปรุงแบบสำนักงาน กสทช.เขต 21 จังหวัดร้อยเอ็ด และงานภูมิสถาปัตย์

เจ้าของ OWNER

สำนักงาน กสทช. เขต 21 จ.ร้อยเอ็ด
ที่อยู่ :287/51-52 หมู่ 7 ตำบลเมืองเดิ่น อำเภอเมืองร้อยเอ็ด จังหวัดร้อยเอ็ด 45170
โทรศัพท์ : 0 4351 9211

อาคารสำนักงาน กสทช. ส่วนเขต

บริษัท สถาบันชุมชนและสิ่งแวดล้อม อาศมสิลป์ จำกัด
ARSOMSILP COMMUNITY & ENVIRONMENTAL ARCHITECT CO.,LTD.
397 ซ. อนามัยงามเจริญ 25 แขวงทรายด้วม เขตบางขุนเทียน กทม. 10150
โทร : +66 2 490 4748 54 แฟกซ์ : +66 2 490 4742
อีเมลล์ : orch@orsomsilp.in.th www.orsomsilp.co.th

ผู้ออกแบบ DESIGN TEAM

ผู้จัดการโครงการ PROJECT MANAGER		
สมพร พุฒิพัฒนา		ส-สถ. 2367
สถาปนิก ARCHITECT		
จิรศักดิ์ ผุยมูลศรี		ภ-สถ. 6616
เมธวี รัตนวีไสยณ		ภ-สถ. 9247
พัสกร พุทธานุ		ภ-สถ. 13485
ภูมิสถาปนิก LANDSCAPE DESIGNER		
ชิติพันธุ์ ศรีตระการ		ส-ภส. 40
ณัฐฐิมา ภักดี		ภ-ภส 483
วิศวกรโครงสร้างและโยธา STRUCTURAL ENGINEER		
วสันต์ แสงศรี		สย. 9670
องชัย บุญเกิด		สย. 11703

บริษัท ฟิวชั่น คอนซัลแตนท์ จำกัด
81/55 ซอยอุดมสิตร ถนนลาดพร้าว ภ.4
แขวงพลับพลา เขตคลองเตย กรุงเทพฯ 10110
โทรศัพท์ 0-2392-5375-6 โทรสาร 0-2392-2641
E-mail : fusion@fusionconsultants.co.th

วิศวกรระบบปรับอากาศและระบายอากาศ MECHANICAL ENGINEER		
สุทัศร สันติวิทยกุล		วก.578
วิศวกรระบบสุขาภิบาลและดับเพลิง SANITARY ENGINEER		
สุทัศร สันติวิทยกุล		วส.87
วิรวัลณ์ แซ่เล้า		ภส.4149
วิศวกรงานระบบไฟฟ้า ELECTRICAL ENGINEER		
พิชญะ จันทรานุวัลณ์		วพก.613

รายการแก้ไข REVISIONS

ครั้งที่	รายละเอียด	วัน/เดือน/ปี

KEY PLAN

รหัสโครงการ PROJECT'S CODE
2110AR_กสทช สาขา ร้อยเอ็ด

แบบแสดง DRAWING TITLE
แปลนผ้าเพดานชั้นที่ 1

มาตราส่วน : 1:100	หมายเลขแบบ
ตรวจสอบ :	A10-01
อนุมัติ :	
วันที่ : 11 กุมภาพันธ์ 2565	

Notes
This Drawing is Copyrighted. All Contractors must check all dimensions on site. Only figured dimensions and grid lines are to be worked from. Discrepancies must be reported immediately to the Architect or Engineer concerned before processing.

แบบขนาด A2 มาตราส่วน เป็นไปตามแบบแสดง

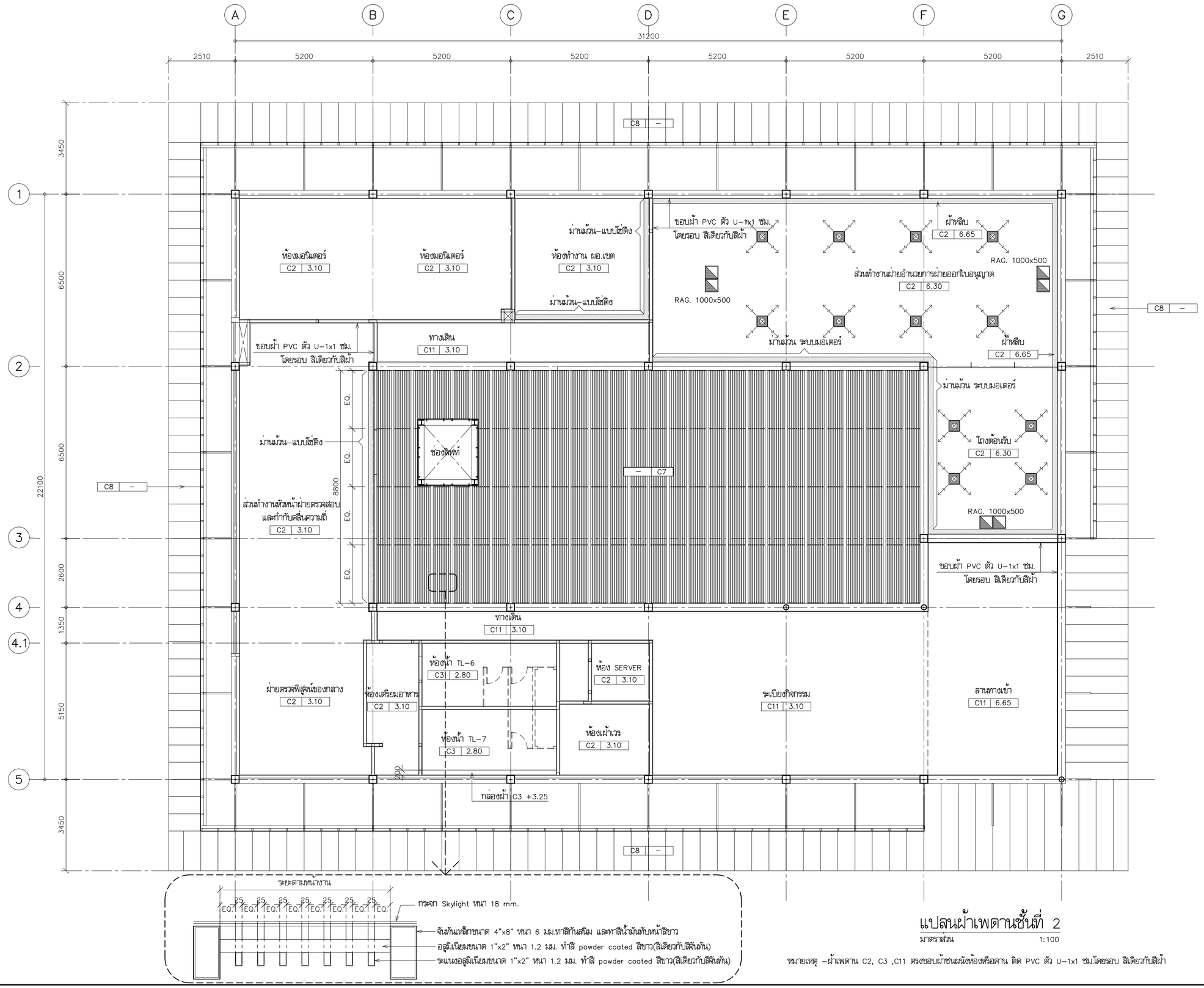

แปลนผ้าเพดานชั้นที่ 2

มาตราส่วน 1:100

หมายเหตุ –ผ้าเพดาน C2, C3 ,C11 ตรงขอบผ้าชนผนังห้องหรือคาน ติด PVC ตัว U–1x1 ซม.โดยรอบ สีเดียวกับสีผ้า

โครงการ PROJECT

จ้างออกแบบและปรับปรุงแบบสำนักงาน กสทช.เขต 21 จังหวัดร้อยเอ็ด และงานภูมิสถาปัตย์

กสทช.

เจ้าของ OWNER

สำนักงาน กสทช. เขต 21 จ.ร้อยเอ็ด
ที่อยู่ :287/51–52 หมู่ 7 ตำบลเมืองเดน อำเภอเมืองร้อยเอ็ด จังหวัดร้อยเอ็ด 45170
โทรศัพท์ : 0 4351 9211

อาคารสำนักงาน กสทช. ส่วนเขต

บริษัท สถาบันชุมชนและสิ่งแวดล้อม อาคมสิลป์ จำกัด
ARSOMSILP COMMUNITY & ENVIRONMENTAL ARCHITECT CO.,LTD.
397 ซ. อนามัยงามเจริญ 25 แขวงทรายข้าม เขตบางขุนเทียน กทม. 10150
โทร : +66 2 490 4748 54 แฟกซ์ : +66 2 490 4742
อีเมลล์ : orch@orsomsilp.in.th www.orsomsilp.oc.th

ผู้ออกแบบ DESIGN TEAM

ผู้จัดการโครงการ PROJECT MANAGER		
สมพร พุฒิพัฒนา		ส–สถ. 2367
สถาปนิก ARCHITECT		
จิรศักดิ์ ผุยมุลตรี		ภ–สถ. 6616
เมธวี รัตนวีไสกณ		ภ–สถ. 9247
พัสกร พุทธานุ		ภ–สถ. 13485
ภูมิสถาปนิก LANDSCAPE DESIGNER		
ชิติพันธุ์ ศรีตะการ		ส–ภส. 40
ณัฐริมา ภักดี		ภ–ภส 483
วิศวกรโครงสร้างและโยธา STRUCTURAL ENGINEER		
วสันต์ แสงศรี		ยธ. 9670
องชัย บุญเกิด		ยธ. 11703

FUSION CONSULTANTS
บริษัท ฟิวชั่น คอนซัลแตนท์ จำกัด
81/55 ซอยอุดมสิตร ถนนลาดพร้าว ภ 4
แขวงคลองจั่น เขตบางกะปิ กรุงเทพฯ 10110
โทรศัพท์ 0–2392–5375–6 โทรสาร 0–2392–2641
E–mail : fusion@fusionconsultants.co.th

วิศวกรระบบปรับอากาศและระบายอากาศ	MECHANICAL ENGINEER	
สุทัศร สันติมิรมย์กุล		วก.578
วิศวกรระบบสุขาภิบาลและดับเพลิง	SANITARY ENGINEER	
สุทัศร สันติมิรมย์กุล		วส.87
วิรวัลน์ แซ่เล้า		ภส.4149
วิศวกรงานระบบไฟฟ้า	ELECTRICAL ENGINEER	
พิชญะ จิณราบุวัลน์		วพก.613

รายการแก้ไข REVISIONS

ครั้งที่	รายละเอียด	วัน/เดือน/ปี

KEY PLAN

รหัสโครงการ PROJECT'S CODE
2110AR_กสทช สาขา ร้อยเอ็ด

แบบแสดง DRAWING TITLE

แปลนผ้าเพดานชั้นที่ 2

มาตราส่วน: 1:100	หมายเลขแบบ
ตรวจสอบ :	A10–02
อนุมัติ :	
วันที่ : 11 กุมภาพันธ์ 2565	

Notes
This Drawing is Copyrighted. All Contractors must check all dimensions on site. Only figured dimensions and grid lines are to be worked from. Discrepancies must be reported immediately to the Architect or Engineer concerned before processing.

แบบขนาด A2 มาตราส่วน เป็นไปตามแบบแสดง

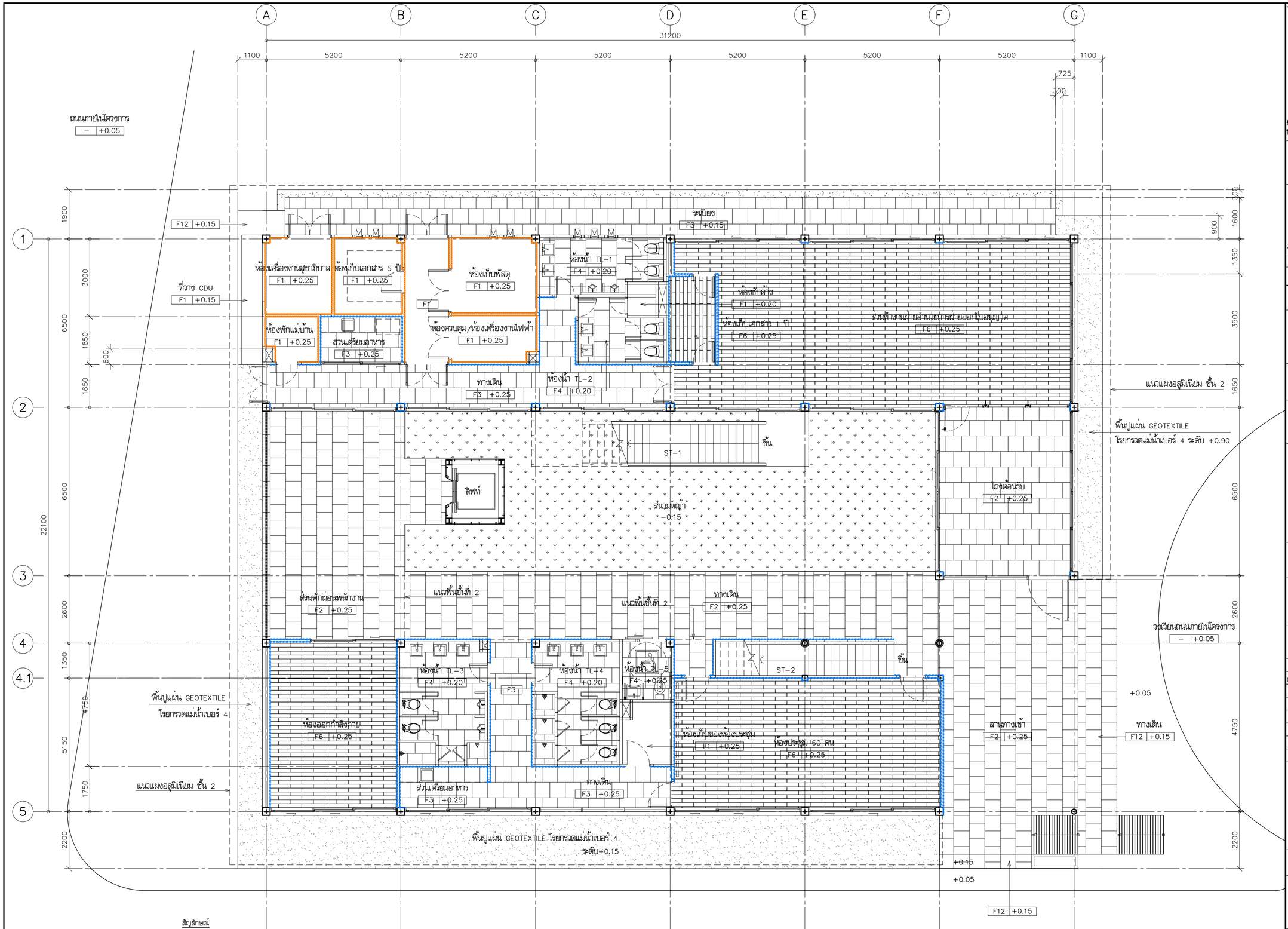

สัญลักษณ์

B1 บัวขัดมันเรียบ สูง 10 ซม. + ร่อง U PVC 1x1 ซม. (ความยาวรวม-ที่ชั้น 1= 51.70 ม.)

B2 บัวพื้นอลูมิเนียม-อบสีขาว สูง 0.10 ม. (ความยาวรวม-ที่ชั้น 1= 116.12 ม.)

ถนนภายในโครงการ
– +0.05

แปลนลายพื้นและบัวเชิงผนัง ชั้นที่ 1

มาตราส่วน 1:100

โครงการ PROJECT

จ้างออกแบบและปรับปรุงแบบสำนักงาน กสทช.เขต 21 จังหวัดร้อยเอ็ด และงานภูมิสถาปัตย์

เจ้าของ OWNER

สำนักงาน กสทช. เขต 21 จ.ร้อยเอ็ด
ที่อยู่ :287/51-52 หมู่ 7 ตำบลเมืองพล อำเภอเมืองพล จังหวัดร้อยเอ็ด 45170
โทรศัพท์ : 0 4351 9211

อาคารสำนักงาน กสทช. ส่วนเขต

บริษัท สถาบันชุมชนและสิ่งแวดล้อม อาคมสิลป์ จำกัด
ARSOMSILP COMMUNITY & ENVIRONMENTAL ARCHITECT CO.,LTD.
397 ซ. อนามัยงามเจริญ 25 แขวงทรายข้าม เขตบางขุนเทียน กทม. 10150
โทร : +66 2 490 4748 54 แฟกซ์ : +66 2 490 4742
อีเมลล์ : orch@orsomsilp.in.th www.orsomsilp.co.th

ผู้ออกแบบ DESIGN TEAM

ผู้จัดการโครงการ สมพร พุฒิพัฒนา	PROJECT MANAGER	ส-สถ. 2367
สถาปนิก จิรศักดิ์ ผุยมูลศรี	ARCHITECT	ภ-สถ. 6616
เมธวี รัตนทวีโสภณ		ภ-สถ. 9247
พัสกร พุทธานุ		ภ-สถ. 13485
ภูมิสถาปนิก ชิติพันธุ์ ศรีตะการ	LANDSCAPE DESIGNER	ส-ภส. 40
ณัฐฐิมา ภักดี		ภ-ภส 483
วิศวกรโครงสร้างและโยธา วสันต์ แสงศรี	STRUCTURAL ENGINEER	สย. 9670
องชัย บุญเกิด		สย. 11703

บริษัท ฟิวชั่น คอนซัลแตนท์ จำกัด
81/55 ซอยอุดมสิตร ถนนพหลโยธิน 4
แขวงคลองถนน เขตสายไหม กรุงเทพฯ 10110
โทรศัพท์ 0-2392-5375-6 โทรสาร 0-2392-2641
E-mail : fusion@fusionconsultants.co.th

วิศวกรระบบปรับอากาศและระบายอากาศ สุทัศร สันติมิตรย์กุล	MECHANICAL ENGINEER	วก.578
วิศวกรระบบสุขาภิบาลและดับเพลิง สุทัศร สันติมิตรย์กุล	SANITARY ENGINEER	วส.87
วิรวัลย์ แซ่เล้า		สส.4149
วิศวกรงานระบบไฟฟ้า พิชญะ จันทรานุวัฒน์	ELECTRICAL ENGINEER	วพท.613

รายการแก้ไข REVISIONS

ครั้งที่	รายละเอียด	วัน/เดือน/ปี

KEY PLAN

รหัสโครงการ PROJECT'S CODE
2110AR_กสทช สาขา ร้อยเอ็ด

แบบแสดง DRAWING TITLE

แปลนลายพื้นและบัวเชิงผนัง ชั้นที่ 1

มาตราส่วน: 1:100	หมายเลขแบบ
ตรวจสอบ :	A11-01
อนุมัติ :	
วันที่ : 11 กุมภาพันธ์ 2565	

Notes
This Drawing is Copyrighted. All Contractors must check all dimensions on site. Only figured dimensions and grid lines are to be worked from. Discrepancies must be reported immediately to the Architect or Engineer concerned before processing.

แบบขนาด A2 มาตราส่วน เป็นไปตามแบบแสดง

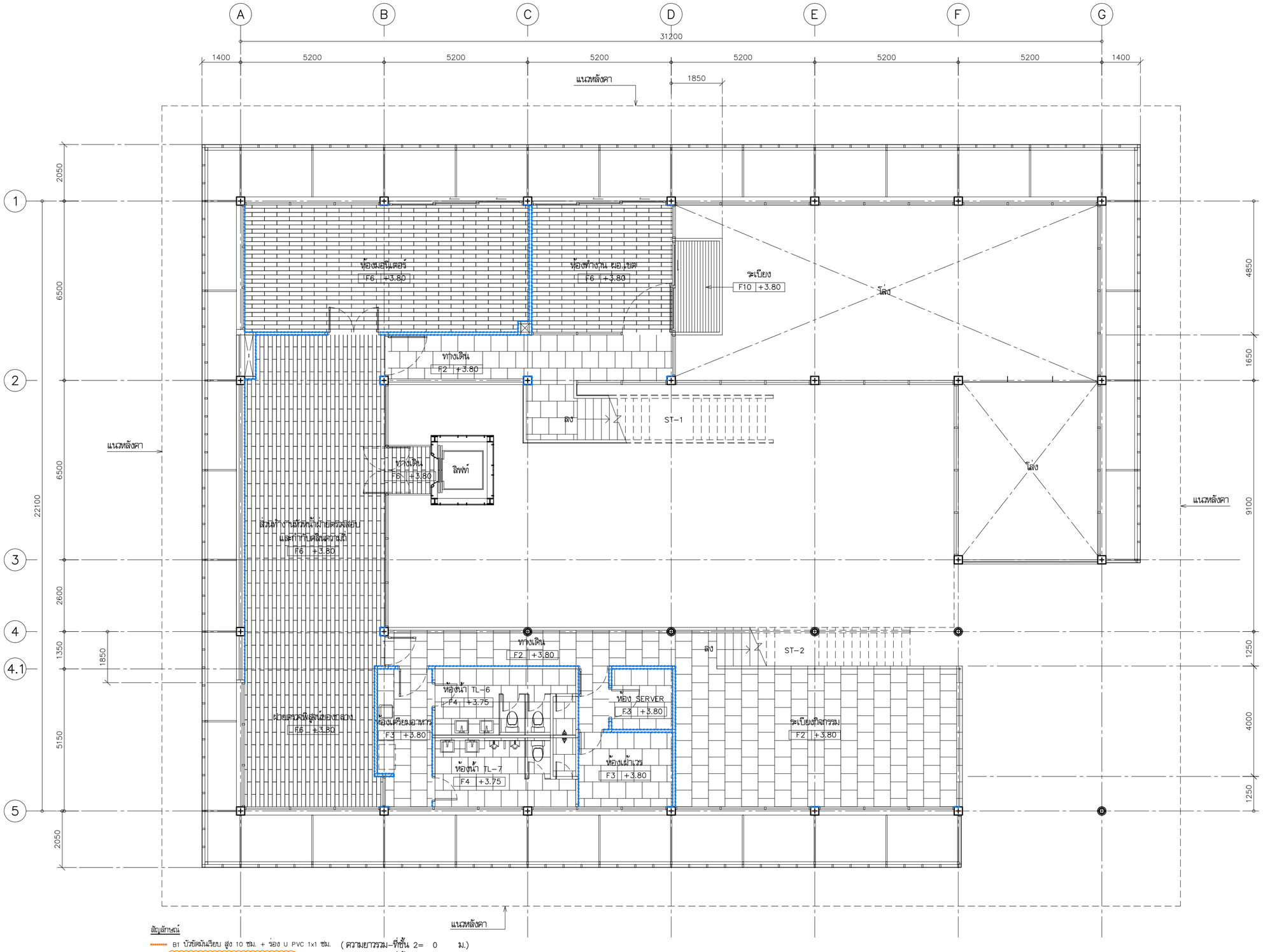

สัญลักษณ์

B1 บัวขัดมันเรียบ สูง 10 ซม. + ร่อง U PVC 1x1 ซม. (ความยาวรวม-ที่ขึ้น 2= 0 ม.)

B2 บัวพื้นอลูมิเนียม-อบสีขาว สูง 0.10 ม. (ความยาวรวม-ที่ขึ้น 2= 93.66 ม.)

แปลนลายพื้นและบัวเชิงผนัง ชั้นที่ 2

มาตราส่วน 1:100

โครงการ PROJECT

จ้างออกแบบและปรับปรุงแบบสำนักงาน กสทช.เขต 21 จังหวัดร้อยเอ็ด และงานภูมิสถาปัตย์

เจ้าของ OWNER

สำนักงาน กสทช. เขต 21 จ.ร้อยเอ็ด
ที่อยู่ :287/51-52 หมู่ 7 ตำบลเมืองเดิน อำเภอเมืองร้อยเอ็ด จังหวัดร้อยเอ็ด 45170
โทรศัพท์ : 0 4351 9211

อาคารสำนักงาน กสทช. ส่วนเขต

บริษัท สถาบันชุมชนและสิ่งแวดล้อม อาคมสิลป์ จำกัด
ARSOMSILP COMMUNITY & ENVIRONMENTAL ARCHITECT CO.,LTD.
397 ซ. อนามัยงามเจริญ 25 แขวงทรายข้าม เขตบางขุนเทียน กทม. 10150
โทร : +66 2 490 4748 54 แฟกซ์ : +66 2 490 4742
อีเมลล์ : orch@orsomsilp.in.th www.orsomsilp.oc.th

ผู้ออกแบบ DESIGN TEAM

ผู้จัดการโครงการ PROJECT MANAGER		
สมพร พุฒิพัฒนา		ส-สถ. 2367
สถาปนิก ARCHITECT		
จิรศักดิ์ ผุยมูลศรี		ภ-สถ. 6616
เมธวี รัตนกีโสภณ		ภ-สถ. 9247
พัสกร พุทธานุ		ภ-สถ. 13485
ภูมิสถาปนิก LANDSCAPE DESIGNER		
ชิติพันธุ์ ศรีตะการ		ส-ภส. 40
ณัฐริมา ภักดี		ภ-ภส 483
วิศวกรโครงสร้างและโยธา STRUCTURAL ENGINEER		
วสันต์ แสงศรี		สย. 9670
องชัย บุญเกิด		สย. 11703

FUSION CONSULTANTS
บริษัท ฟิวชั่น คอนซัลแตนท์ จำกัด
81/55 ซอยอุดมสุข ถนนลาดพร้าว ภ.1 4
แขวงพลับพลา เขตคลองเตย กรุงเทพฯ 10110
โทรศัพท์ 0-2392-5375-6 โทรสาร 0-2392-2641
E-mail : fusion@fusionconsultants.co.th

วิศวกรระบบปรับอากาศและระบายอากาศ		MECHANICAL ENGINEER
สุทัศร สันติวิทยย์กุล		วก.578
วิศวกรระบบสุขาภิบาลและดับเพลิง		SANITARY ENGINEER
สุทัศร สันติวิทยย์กุล		วส.87
วิรวัลน์ แซ่เล้า		ภส.4149
วิศวกรงานระบบไฟฟ้า		ELECTRICAL ENGINEER
พิชญะ จันตราวัลน์		วพก.613

รายการแก้ไข REVISIONS

ครั้งที่	รายละเอียด	วัน/เดือน/ปี

KEY PLAN

รหัสโครงการ PROJECT'S CODE
2110AR_กสทช สาขา ร้อยเอ็ด

แบบแสดง DRAWING TITLE

แปลนลายพื้นและบัวเชิงผนัง ชั้นที่ 2

มาตราส่วน : 1:100	หมายเลขแบบ
ตรวจสอบ :	A11-02
อนุมัติ :	
วันที่ : 11 กุมภาพันธ์ 2565	

Notes
This Drawing is Copyrighted. All Contractors must check all dimensions on site. Only figured dimensions and grid lines are to be worked from. Discrepancies must be reported immediately to the Architect or Engineer concerned before processing.

แบบขนาด A2 มาตราส่วน เป็นไปตามแบบแสดง

แปลนครุภัณฑ์ ชั้นที่ 1

มาตราส่วน 1:100

โครงการ PROJECT

จ้างออกแบบและปรับปรุงแบบสำนักงาน กสทช.เขต 21 จังหวัดร้อยเอ็ด และงานภูมิสถาปัตย์

เจ้าของ OWNER

สำนักงาน กสทช. เขต 21 จ.ร้อยเอ็ด
ที่อยู่ :287/51-52 หมู่ 7 ตำบลเมืองเดิ่น อำเภอเมืองร้อยเอ็ด จังหวัดร้อยเอ็ด 45170
โทรศัพท์ : 0 4351 9211

อาคารสำนักงาน กสทช. ส่วนเขต

บริษัท สถาบันผังชุมชนและสิ่งแวดล้อม อาศมศิลป์ จำกัด
ARSOMSILP COMMUNITY & ENVIRONMENTAL ARCHITECT CO.,LTD.
397 ซ. อนามัยงามเจริญ 25 แขวงทรายข้าม เขตบางขุนเทียน กทม. 10150
โทร : +66 2 490 4748 54 แฟกซ์ : +66 2 490 4742
อีเมลล์ : orch@orsomsilp.in.th www.orsomsilp.oc.th

ผู้ออกแบบ DESIGN TEAM

ผู้จัดการโครงการ PROJECT MANAGER		
สมพร พุฒิพัฒนา		ส-สถ. 2367
สถาปนิก ARCHITECT		
จิรศักดิ์ ผุยมูลศรี		ภ-สถ. 6616
เมธวี รัตนกีโสภณ		ภ-สถ. 9247
พัสกร พุทธานุ		ภ-สถ. 13485
ภูมิสถาปนิก LANDSCAPE DESIGNER		
ชิติพันธุ์ ศรีตะการ		ส-ภส. 40
ณัฐริมา ภักดี		ภ-ภส 483
วิศวกรโครงสร้างและโยธา STRUCTURAL ENGINEER		
วสันต์ แสงศรี		สย. 9670
องชัย บุญเกิด		สย. 11703

บริษัท ฟิวชั่น คอนซัลแตนท์ จำกัด
81/55 ซอยอุดมสิตตะ ถนนลาดพร้าว 4
แขวงจตุจักร เขตจตุจักร กรุงเทพฯ 10110
โทรศัพท์ 0-2392-5375-6 โทรสาร 0-2392-2641
E-mail : fusion@fusionconsultants.co.th

วิศวกรระบบปรับอากาศและระบายอากาศ MECHANICAL ENGINEER		
สุทัศ สันติวิทยย์กุล		วก.578
วิศวกรระบบสุขาภิบาลและดับเพลิง SANITARY ENGINEER		
สุทัศ สันติวิทยย์กุล		วส.87
วิรัลนภ์ แซ่เล้า		ภส.4149
วิศวกรงานระบบไฟฟ้า ELECTRICAL ENGINEER		
พิชญะ จันทรานุวัฒน์		วพก.613

รายการแก้ไข REVISIONS

ครั้งที่	รายละเอียด	วัน/เดือน/ปี

KEY PLAN

รหัสโครงการ PROJECT'S CODE
2110AR_กสทช สาขา ร้อยเอ็ด

แบบแสดง DRAWING TITLE

แปลนครุภัณฑ์ ชั้นที่ 1

มาตราส่วน : 1:100	หมายเลขแบบ
ตรวจสอบ :	A12-01
อนุมัติ :	
วันที่ : 11 กุมภาพันธ์ 2565	

Notes
This Drawing is Copyrighted. All Contractors must check all dimensions on site. Only figured dimensions and grid lines are to be worked from. Discrepancies must be reported immediately to the Architect or Engineer concerned before processing.

แบบขนาด A2 มาตราส่วน เป็นไปตามแบบแสดง

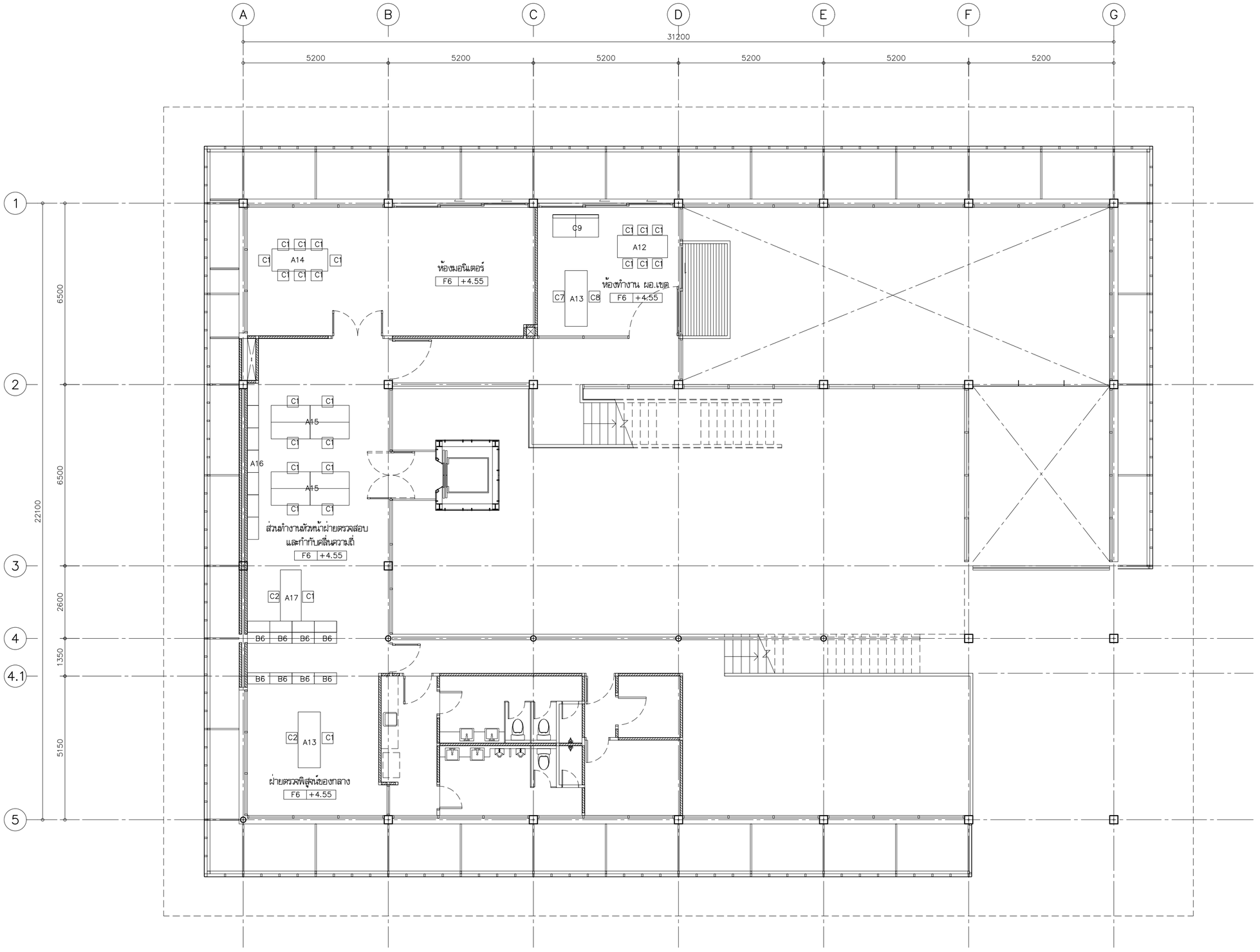

แปลนครุภัณฑ์ ชั้นที่ 2

มาตราส่วน 1:100

โครงการ PROJECT

จ้างออกแบบและปรับปรุงแบบสำนักงาน
กสทช.เขต 21 จังหวัดร้อยเอ็ด และงานภูมิสถาปัตย์

เจ้าของ OWNER

สำนักงาน กสทช. เขต 21 จ.ร้อยเอ็ด
ที่อยู่ :287/51-52 หมู่ 7 ตำบลเมืองเดิม อำเภอเมืองร้อยเอ็ด จังหวัดร้อยเอ็ด 45170
โทรศัพท์ : 0 4351 9211

อาคารสำนักงาน กสทช. ส่วนเขต

บริษัท สถาบันชุมชนและสิ่งแวดล้อม อาคมสิลป์ จำกัด
ARSOMSILP COMMUNITY & ENVIRONMENTAL ARCHITECT CO.,LTD.
397 ซ. อนามัยงามเจริญ 25 แขวงทรายกลาง เขตบางกะปิ กรุงเทพฯ 10150
โทร : +66 2 490 4748 54 แฟกซ์ : +66 2 490 4742
อีเมลล์ : orch@orsomsilp.in.th www.orsomsilp.co.th

ผู้ออกแบบ DESIGN TEAM

ผู้จัดการโครงการ PROJECT MANAGER		
สมพร พุฒิพัฒนา		ส-สถ. 2367
สถาปนิก ARCHITECT		
จิรศักดิ์ ผุยมูลศรี		ภ-สถ. 6616
เมธวี รัตนกีโสภณ		ภ-สถ. 9247
พัสกร พุทธานุ		ภ-สถ. 13485
ภูมิสถาปนิก LANDSCAPE DESIGNER		
ชิติพันธุ์ ศรีตะการ		ส-ภส. 40
ณัฐริมา ภักดี		ภ-ภส 483
วิศวกรโครงสร้างและโยธา STRUCTURAL ENGINEER		
วสันต์ แสงศรี		สย. 9670
องชัย บุญเกิด		สย. 11703

บริษัท ฟิวชั่น คอนซัลแตนท์ จำกัด
81/55 ซอยอุดมสุข ถนนสมพรวงศ์ 4
แขวงพระโขนง เขตคลองเตย กรุงเทพฯ 10110
โทรศัพท์ 0-2392-5375-6 โทรสาร 0-2392-2641
E-mail : fusion@fusionconsultants.co.th

วิศวกรระบบปรับอากาศและระบายอากาศ MECHANICAL ENGINEER		
สุทัศร สันติภิรมย์กุล		วก.578
วิศวกรระบบสุขาภิบาลและดับเพลิง SANITARY ENGINEER		
สุทัศร สันติภิรมย์กุล		วส.87
วิรวัลน์ แซ่เล้า		ภส.4149
วิศวกรงานระบบไฟฟ้า ELECTRICAL ENGINEER		
พิชญะ จันทรานุวัลน์		วพก.613

รายการแก้ไข REVISIONS

ครั้งที่	รายละเอียด	วัน/เดือน/ปี

KEY PLAN

รหัสโครงการ PROJECT'S CODE
2110AR_กสทช สาขา ร้อยเอ็ด

แบบแสดง DRAWING TITLE

แปลนครุภัณฑ์ ชั้นที่ 2

มาตราส่วน : 1:100	หมายเลขแบบ
ตรวจสอบ :	A12-02
อนุมัติ :	
วันที่ : 11 กุมภาพันธ์ 2565	

Notes
This Drawing is Copyrighted. All Contractors must check all dimensions on site. Only figured dimensions and grid lines are to be worked from. Discrepancies must be reported immediately to the Architect or Engineer concerned before processing.

แบบขนาด A2 มาตราส่วน เป็นไปตามแบบแสดง

สารบัญแบบก่อสร้าง งานโครงสร้าง

เลขที่แบบ	รายละเอียดแบบ
	S0 หมวดงานสารบัญและข้อกำหนดทั่วไป
S0-01	สารบัญแบบโครงสร้าง
S0-02	รายการประกอบแบบโครงสร้าง
S0-03	รายละเอียดการเชื่อมโครงสร้าง 1
S0-04	รายละเอียดการเชื่อมโครงสร้าง 2
	S1 แปลน
S1-01	แปลนฐานราก
S1-02	แปลน เสา ผนัง คาน พื้น (ส่วนลิฟต์)
S1-03	แปลน เสา ผนัง คาน พื้น ชั้น 1
S1-04	แปลน เสา ผนัง คาน พื้น ชั้น 2
S1-05	แปลนคานเหล็ก(ขอบอาคาร) ชั้น 2
S1-06	แปลนคานเหล็ก(ขอบอาคาร) ชั้นหลังคา
S1-07	แปลนหลังคา METAL SHEET ขอบอาคาร ชั้นหลังคา
S1-08	แปลนหลังคา METAL SHEET บน RC SLAB ชั้นหลังคา
S1-09	แปลนหลังคา SKYLIGHT ชั้นหลังคา
S1-10	รูปตัดโครงสร้าง A-A , B-B
	S2 แบบขยายฐานราก คาน เสา พื้น
S2-01	แบบขยายการเสริมเหล็กฐานราก
S2-02	แบบขยายการเสริมเหล็กเสา
S2-03	แบบขยายการเสริมเหล็กคาน
S2-04	แบบขยายการเสริมเหล็กพื้น
S2-05	ISOMETRIC-ลักษณะการเสริมเหล็ก ส่วนมุมหลังคาทางเข้าอาคาร
S2-06	DETAIL PLATE และ รอยต่อเหล็กกับคานคอนกรีต

เลขที่แบบ	รายละเอียดแบบ
	S3 หมวดงาน บันได , ลิฟท์
S3-01	แบบขยายบันได ST - 1
S3-02	แบบขยายบันได ST - 2
S3-03	รายละเอียดโครงสร้างลิฟท์

โครงการ PROJECT

จ้างออกแบบและปรับปรุงแบบสำนักงาน กสทช.เขต 21 จังหวัดร้อยเอ็ด และงานภูมิสถาปัตย์

เจ้าของ OWNER

สำนักงาน กสทช. เขต 21 จ.ร้อยเอ็ด
ที่อยู่ : 287/51-52 หมู่ 7 ตำบลหัวผือ อำเภอเมืองร้อยเอ็ด จังหวัดร้อยเอ็ด 45170
โทรศัพท์ : 0 4351 9211

อาคารสำนักงาน กสทช. ส่วนเขต

บริษัท สถาบันชุมชนและสิ่งแวดล้อม อาคมสิลป์ จำกัด
ARSOMSILP COMMUNITY & ENVIRONMENTAL ARCHITECT CO.,LTD.
397 ซ. อนามัยงามจิญ 25 แขวงท่าข้าม เขตบางขุนเทียน กทม. 10150
โทร : +66 2 490 4748 54 แฟกซ์ : +66 2 490 4742
อีเมลล์ : orch@arsomsilp.in.th www.arsomsilp.oc.th

ผู้ออกแบบ DESIGN TEAM

ผู้จัดการโครงการ PROJECT MANAGER
สมพร พุฒิพัฒนา ส-สถ. 2367

สถาปนิก ARCHITECT
ชัยศักดิ์ ผุยมูลศรี ภ-สถ. 6616
เมธวี รัตนศรีโสภณ ภ-สถ. 9247
พัสกร พุฑธานุ ภ-สถ. 13485

ภูมิสถาปนิก LANDSCAPE DESIGNER
ชิติพันธุ์ ศรีชลาการ ส-ภส. 40
ณัฐริมา ภักดี ภ-ภส. 483

วิศวกรโครงสร้างและไฮยา STRUCTURAL ENGINEER
วสันต์ แสงศรี สย. 9670
องชัย บุญเกิด สย. 11703

FUSION CONSULTANTS
บริษัท ฟิวชั่น คอนซัลแตนท์ จำกัด
81/55 ซอยอุดมสิตร ถนนอรรถกวี 4
แขวงทวีวัฒนา เขตทวีวัฒนา กรุงเทพฯ 10110
โทรศัพท์ 0-2392-5375-6 โทรสาร 0-2392-2641
E-mail : fusion@fusionconsultants.co.th

วิศวกรระบบปรับอากาศ และระบายอากาศ MECHANICAL ENGINEER
สุทัศร ลิ้มมิทรเมย์กุล วก.578

วิศวกรระบบสุขาภิบาล และดับเพลิง SANITARY ENGINEER
สุทัศร ลิ้มมิทรเมย์กุล วส.87
วิรวัฒน์ แซ่เล้า ภส.4149

วิศวกรงานระบบไฟฟ้า ELECTRICAL ENGINEER
พิชญะ จันทรานุวัฒน์ วฟก.613

รายการแก้ไข REVISIONS

ครั้งที่	รายละเอียด	วัน/เดือน/ปี

KEY PLAN

รหัสโครงการ PROJECT'S CODE
2110AR_กสทช สาขา ร้อยเอ็ด

แบบแสดง DRAWING TITLE
สารบัญแบบโครงสร้าง

มาตราส่วน :	หมายเลขแบบ
ตรวจสอบ :	S0-01
อนุมัติ :	
วันที่ : 11 กุมภาพันธ์ 2565	

Notes
This Drawing is Copyrighted. All Contractors must check all dimensions on site. Only figured dimensions and grid lines are to be worked from. Discrepancies must be reported immediately to the Architect or Engineer concerned before processing.

แบบขนาด A2 มาตราส่วน เป็นไปตามแบบแสดง

ข้อกำหนดทั่วไป

คอนกรีต

ก. กำลังของคอนกรีต

แรงอัดประลัยของคอนกรีตรูปทรงกระบอกขนาดเส้นผ่าศูนย์กลาง 15 ซม. x 30 ซม. fc' = 280 กก./ตร.ซม.^{2}

ข. งานแบบหล่อคอนกรีต

1. ความคลาดเคลื่อนที่ยอมให้	(ซม.)
- ความคลาดเคลื่อนจากแนวสายดิ่งในแต่ละชั้น	1.0
- ความคลาดเคลื่อนจากระดับหรือจากความคลาดเคลื่อนที่ระบุในแบบในช่วง 10 เมตร	1.4
- ความคลาดเคลื่อนของแนวอาคารจากแนวที่กำหนดในแบบและตำแหน่งของเสา ผนัง และฝา ในช่วง 10 เมตร	2.0
- ความคลาดเคลื่อนของขนาดของหน้าคัดเสาและคาน และความหนาของแผ่นพื้นและผนัง ลด	0.5
เพิ่ม	1.0
- ฐานราก	
ความคลาดเคลื่อนจากขนาดในแบบ ลด	2.0
เพิ่ม	5.0
ตำแหน่งผิดหรือระยะเฉลี่ยผิด	5.0
ความคลาดเคลื่อนในความหนา ลด	5.0
เพิ่ม	10.0
ความคลาดเคลื่อนของขั้นบันได ลูกตั้ง	0.25
ลูกนอน	0.5

2. การถอดแบบหล่อ

- การถอดแบบหล่อและที่รองรับหลังจากเทคอนกรีตแล้ว จะต้องคงที่รองรับไว้กับที่เป็นเวลาไม่น้อยกว่าที่กำหนดไว้ข้างล่างนี้

ในกรณีที่ใช้ปูนซีเมนต์ชนิดให้กำลังสูงเร็ว อาจลดระยะดังกล่าวได้ตามความเห็นของวิศวกร

แบบใต้พื้นและคาน	14 วัน
แต่ให้ค้ำยันต่อจนครบ	28 วัน
ผนัง เสา ข้างคาน และส่วนอื่นๆ	2 วัน

อย่างไรก็ดี วิศวกรอาจสั่งให้ขัดเวลาการถอดแบบออกไปอีกได้ หากเห็นเป็นการสมควร ถ้าปรากฏว่าส่วนหนึ่ง

ส่วนใดของงานเกิดชำรุด เนื่องจากการถอดแบบเร็วกว่ากำหนดผู้รับช้างจะต้องทุบส่วนนั้น และสร้างขึ้นใหม่แทนทั้งหมด

3. ให้บากมุม 2x2 ซม. สำหรับคานและเสาที่ไม่มีกำแพงก่อชน

ค. คอนกรีตที่หุ้มเหล็กเสริม

ระยะหุ้มหมายถึงระยะที่วัดจากผิวคอนกรีตถึงผิวนอกสุดของเหล็กปลอกเดียว เหล็กปลอกเกลียวหรือเหล็กลูกตั้ง ในกรณีที่ไม่มี

เหล็กดังกล่าว ให้วัดถึงผิวนอกของเหล็กเสริมที่อยู่นอกสุด

ระยะหุ้มต่ำสุดสำหรับเหล็กเสริมให้เป็นไปตามข้อกำหนดดังนี้	ระยะหุ้มต่ำสุด (ซม.)
1. คอนกรีตที่หล่อติดกับดิน และผิวคอนกรีตสัมผัสกับดินตลอดเวลา	7.5
2. คอนกรีตที่สัมผัสกับดินหรือถูกแดดฝน	
- สำหรับเหล็กเสริมขนาดเส้นผ่าศูนย์กลางใหญ่กว่า 16 มม.	5.0
- สำหรับเหล็กเสริมขนาดเส้นผ่าศูนย์กลาง 16 มม. และเล็กกว่า	4.0
3. คอนกรีตที่ไม่สัมผัสกับดินหรือไม่ถูกแดดฝน	
ในแผ่นพื้น ผนัง และตง	
- สำหรับเหล็กเสริมขนาดเส้นผ่าศูนย์กลางตั้งแต่ 44 มม. ขึ้นไป	4.0
- สำหรับเหล็กเสริมขนาดเส้นผ่าศูนย์กลาง 36 มม. และเล็กกว่า	2.0
ในคาน	
เหล็กเสริมเอก หรือเหล็กลูกตั้ง	3.0
ในเสา	
- เหล็กปลอกเดียวหรือเหล็กปลอกเกลียว	3.5
ในคอนกรีตเปลือกบาง และแผ่นพื้นพับจีบ	
- สำหรับเหล็กเสริมขนาดเส้นผ่าศูนย์กลางใหญ่กว่า 16 มม.	2.0

เหล็กรูปพรรณ

ก. วัสดุ

1. เหล็กรูปพรรณ	ตาม ม.อ.ก. 1227-2539
2. ลวดเชื่อม	E60xx

ข. การต่อและการประกอบในสนาม

1. ให้ปฏิบัติตามที่ระบุในแบบขยาย และคำแนะนำในการยกติดตั้งโดยเคร่งครัด
2. ค่าคิดพลาดที่ยอมให้ ให้ถือปฏิบัติตามมาตรฐานสากล
3. ห้ามใช้วิธีตัดด้วยแก๊สเป็นอันขาด นอกจากจะได้รับอนุมัติจากวิศวกร

ค. การเชื่อม

1. ให้เป็นไปตามมาตรฐาน AWS สำหรับการเชื่อมในงานก่อสร้างอาคาร
2. ผิวหน้าที่จะทำการเชื่อมจะต้องสะอาดปราศจากสะเก็ดร่อน ตะกรันสนิม ไขมัน สี และวัสดุแปลกปลอมอื่นๆ ที่จะทำให้เกิดผลเสียต่อการเชื่อมได้
3. ให้วางลำดับการเชื่อมให้ดี เพื่อหลีกเลี่ยงการบิดเบี้ยวและหน่วยแรงตกค้างในระหว่างกระบวนการเชื่อม หากสามารถปฏิบัติได้ ให้พยายามเชื่อมในตำแหน่งง่าม
4. ในการต่อเชื่อมแบบชน จะต้องเชื่อมในลักษณะที่จะให้ได้การจมเข้า (PENETRATION) โดยสมบูรณ์ โดยมิให้มีกระเปาะตะกรันขังอยู่ ในกรณีนี้อาจใช้วิธีลบมุม ตามขอบหรือใช้แผ่นเหล็กหนุนหลังก็ได้
5. ในการต่อเชื่อมแบบทาบ จะต้องวางชิ้นส่วนให้ชิดกันมากที่สุดที่จะทำได้ และไม่ว่ากรณีใดๆ จะต้องห่างกันไม่เกิน 6 มม.

ง. งานสลักเกลียว

1. การดอกสลักเกลียว จะต้องทำด้วยความประณีต โดยไม่ทำให้เกลียวเสียหาย
2. ต้องแน่ใจว่าผิวรอยต่อเรียบ และผิวที่รองรับจะต้องสัมผัสกับเต็มหน้าก่อนจะทำการขันเกลียว
3. เมื่อขันสลักเกลียวแน่นแล้ว ให้ทุบสลักเกลียวเพื่อมิให้แป้นสลักเกลียวคลายตัว

เหล็กเสริมคอนกรีต

ก. กำลังของเหล็กเสริม

กำลังครากของเหล็กเส้นกลม (SR24) fy = 2,400 กก./ตร.ซม.

กำลังครากของเหล็กข้ออ้อย (SD40) fy = 4,000 กก./ตร.ซม.

ข. ของอของเหล็กเสริม

ของอที่ปลาย

ขนาดเส้นผ่าศูนย์กลางที่เล็กที่สุดของการดัด

D = 6 db สำหรับเหล็กเส้นขนาด 6 มม. ถึง 25 มม.

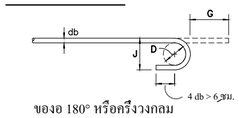

ของอ 180° หรือครึ่งวงกลม

ขนาดของเหล็กเส้น	D (ซม.)	ของอ 180° G(ซม.)	ของอ 180° J(ซม.)	ของอ 90° G(ซม.)	ของอ 90° J(ซม.)
RB9	5.5	11	7.3	12	15
DB10	6.0	12	8.0	13	16
DB12	7.5	13	9.9	16	20
DB16	10.0	16	13.2	21	26
DB20	12.0	19	16.0	28	32
DB25	15.0	24	20.0	32	40

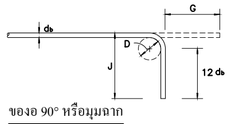

ของอ 90° หรือมุมฉาก

ของอสำหรับเหล็กลูกตั้งและเหล็กปลอกเดียว

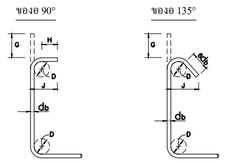

D = 4 db สำหรับ RB6-DB16

H = 6 db สำหรับ RB6-DB16

H = 12 db สำหรับ DB20 และ DB25

ขนาดของเหล็กเส้น	D (ซม.)	ของอ 90° G(ซม.)	ของอ 90° J(ซม.)	ของอ 135° G(ซม.)	ของอ 135° J(ซม.)
RB6	2.5	4	6	5	4.5
RB9	3.5	6	8	7	6.5
DB10	4.0	7	9	8	7.5
DB12	5.0	8	11	10	9.0
DB16	6.5	10	15	13	12.0
DB20	12.0	28	32.0	18	17.0
DB25	15.0	32	40.0	23	21.0

ของอสำหรับเหล็กลูกตั้งและเหล็กปลอกเดียวเพื่อกันแผ่นดินไหว

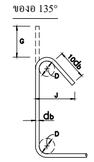

ขนาดของเหล็กเส้น	D (ซม.)	ของอ 135° G(ซม.)	ของอ 135° J(ซม.)
DB10	4.0	12	10
DB12	5.0	15	12
DB16	6.5	19	16
DB20	12.0	26	22
DB25	15.0	33	28

ค. ความยาวระยะฝังและระยะทาบของเหล็กเสริม (ซม.)

เหล็กเส้น	ความยาวระยะฝัง: เหล็กเสริมรับแรงดึง	เหล็กเสริมบน	เหล็กเส้นลอย	เหล็กเสริมรับแรงอัด	ความยาวระยะทาบ: เหล็กเสริมรับแรงดึง	เหล็กเสริมรับแรงอัด	เหล็กเสริมรับแรงดึงในเสา	เหล็กเสริมรับแรงอัดในเสา
DB10	30	40	20	20	40	30	40	30
DB12	35	50	25	25	50	35	50	35
DB16	50	65	30	30	65	50	65	50
DB20	60	80	40	40	80	60	80	80
DB25	100	130	50	50	130	75	130	75

การเสริมเหล็กพิเศษ

1. ในกรณีที่ไม่ได้แสดงไว้ในแบบ ช่องเปิดในแผ่นพื้น คสล. ขนาดเล็ก (> 0.60) ให้เสริมเหล็กดังรูปที่แสดงด้านล่าง

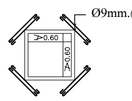

2. ในกรณีที่ไม่ได้แสดงไว้ในแบบ ช่องเปิดในแผ่นพื้น คสล. (> 0.60) ให้เสริมเหล็กดังรูปที่แสดงด้านล่าง

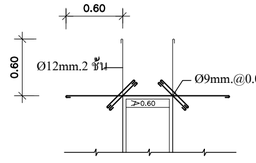

3. ในกรณีที่ไม่ได้แสดงไว้ในแบบหรือรายการประกอบแบบองค์อาคารเสริมเหล็กทั้งหมดให้ปฏิบัติตามมาตรฐานสำหรับอาคารคอนกรีตเสริมเหล็ก ของ ว.ส.ท. 1001-16 ทุกประการ

โครงการ PROJECT

จ้างออกแบบและปรับปรุงแบบสำนักงาน กสทช.เขต 21 จังหวัดร้อยเอ็ด และงานภูมิสถาปัตย์

เจ้าของ OWNER

สำนักงาน กสทช. เขต 21 จ.ร้อยเอ็ด

ที่อยู่ : 287/51-52 หมู่ 7 ตำบลเมืองเดช อำเภอเมืองร้อยเอ็ด จังหวัดร้อยเอ็ด 45170

โทรศัพท์ : 0 4351 9211

อาคารสำนักงาน กสทช. ส่วนเขต

บริษัท สถาบันชุมชนและสิ่งแวดล้อม อาคมสิลป์ จำกัด
ARSOMSILP COMMUNITY & ENVIRONMENTAL ARCHITECT CO.,LTD.
397 ซ. อนามัยงามเจริญ 25 แขวงทรายข้าม เขตบางขุนเทียน กทม. 10150
โทร : +66 2 490 4748 54 แฟกซ์ : +66 2 490 4742
อีเมลล์ : orch@arsomsilp.in.th www.arsomsilp.oc.th

ผู้ออกแบบ DESIGN TEAM

ผู้จัดการโครงการ PROJECT MANAGER		
สมพร พุฒิทัพลนา		ส-สถ. 2367
สถาปนิก ARCHITECT		
วิชชากีร์ ผุยมุลตรี		ภ-สถ. 6616
เมธวี รัตนวิโรภาส		ภ-สถ. 9247
พัสกร พุฑธานุ		ภ-สถ. 13485
ภูมิสถาปนิก LANDSCAPE DESIGNER		
ชิติพันธุ์ ศรีตะการ		ส-ภส. 40
ณัฐฐิมา ภักดี		ภ-ภส 483
วิศวกรโครงสร้างและไฮยา STRUCTURAL ENGINEER		
วสันต์ แสงศรี		ยส. 9670
ธงชัย บุญเกิด		ยส. 11703

บริษัท ฟิวชั่น คอนซัลแตนท์ จำกัด
81/55 ซอยอุดมสุข ถนนพระรามที่ 4
แขวงพระโขนง เขตคลองเตย กรุงเทพฯ 10110
โทรศัพท์ 0-2392-5375-6 โทรสาร 0-2392-2641
E-mail : fusion@fusionconsultants.co.th

วิศวกรระบบปรับอากาศและระบายอากาศ MECHANICAL ENGINEER	
สุทัศร สันติมิตรย์กุล	วก.578
วิศวกรระบบสุขาภิบาลและดับเพลิง SANITARY ENGINEER	
สุทัศร สันติมิตรย์กุล	วส.87
วีรวัลน์ แซ่เล้า	ภส.4149
วิศวกรงานระบบไฟฟ้า ELECTRICAL ENGINEER	
พิชญะ จันทราภุมัลน์	วพก.613

รายการแก้ไข REVISIONS

ครั้งที่	รายละเอียด	วัน/เดือน/ปี

KEY PLAN

รหัสโครงการ PROJECT'S CODE

2110AR_กสทช ร้อยเอ็ด

แบบแสดง DRAWING TITLE

รายการประกอบแบบโครงสร้าง

มาตราส่วน :	หมายเลขแบบ
ตรวจสอบ :	S0-02
อนุมัติ :	
วันที่ : 11 กุมภาพันธ์ 2565	

Notes
This Drawing is Copyrighted. All Contractors must check all dimensions on site. Only figured dimensions and grid lines are to be worked from. Discrepancies must be reported immediately to the Architect or Engineer concerned before processing.

แบบขนาด A2 มาตราส่วน เป็นไปตามแบบแสดง

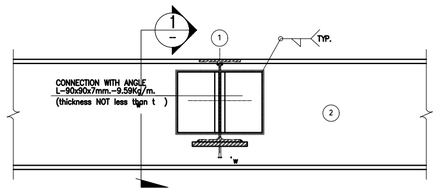

แบบขยายจุดต่อระหว่างคานกับคานที่มีความลึกไม่เท่ากัน (MOMENT CONNECTION)
SCALE NTS.

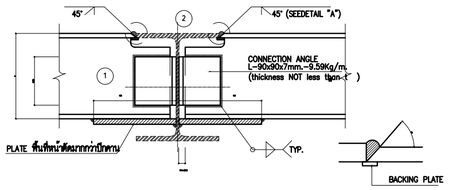

SECTION – "1"
SCALE NTS.

DETAIL – "A"
SCALE NTS.

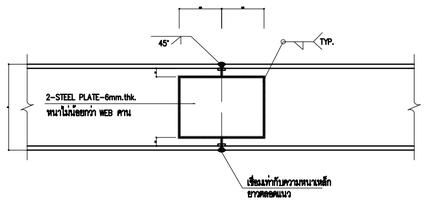

TYPICAL แบบขยายจุดต่อคานเหล็กแบบที่ 1
SCALE NTS.

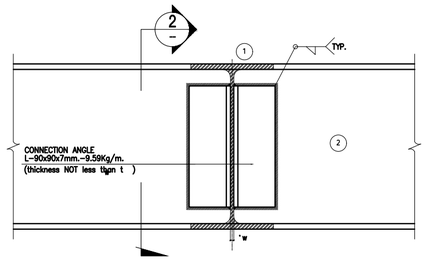

แบบขยายจุดต่อระหว่างคานกับคานที่มีความลึกเท่ากัน (MOMENT CONNECTION)
SCALE NTS.

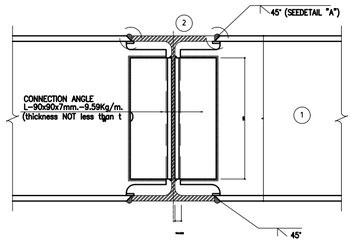

SECTION – "2"
SCALE NTS.

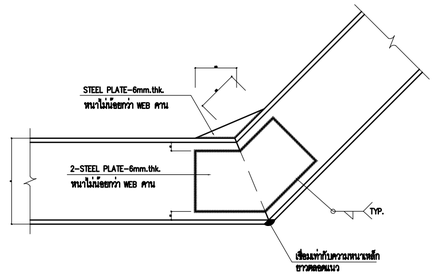

TYPICAL แบบขยายจุดต่อคานเหล็กแบบที่ 2
SCALE NTS.

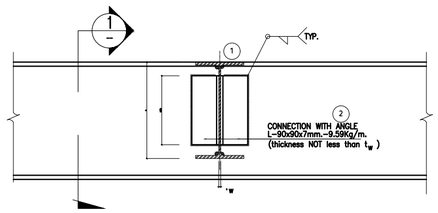

แบบขยายจุดต่อระหว่างคานกับคานที่มีความลึกไม่เท่ากัน (SHEAR CONNECTION)
SCALE NTS.

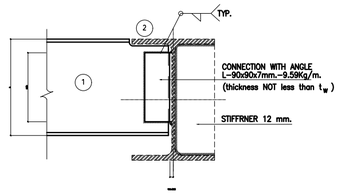

SECTION – "1"
SCALE NTS.

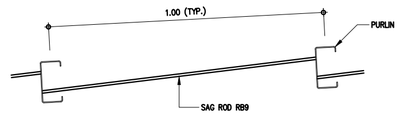

SAG ROD DETAIL
SCALE NTS.

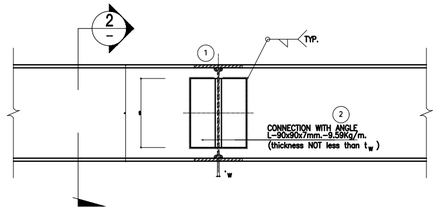

แบบขยายจุดต่อระหว่างคานกับคานที่มีความลึกเท่ากัน (SHEAR CONNECTION)
SCALE NTS.

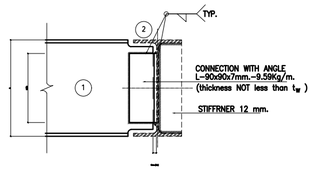

SECTION – "2"
SCALE NTS.

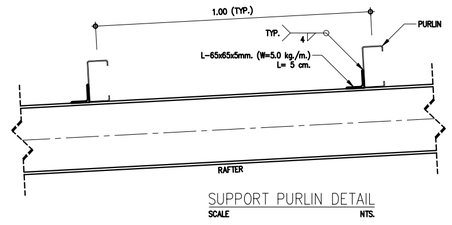

SUPPORT PURLIN DETAIL
SCALE NTS.

รายละเอียดการเชื่อมโครงสร้าง 1

มาตราส่วน ไม่แสดง

โครงการ PROJECT

จ้างออกแบบและปรับปรุงแบบสำนักงาน
กสทช.เขต 21 จังหวัดร้อยเอ็ด และงานภูมิสถาปัตย์

เจ้าของ OWNER

สำนักงาน กสทช. เขต 21 จ.ร้อยเอ็ด
ที่อยู่ : 287/51-52 หมู่ 7 ตำบลเมืองเดช อำเภอเมืองร้อยเอ็ด จังหวัดร้อยเอ็ด 45170
โทรศัพท์ : 0 4351 9211

อาคารสำนักงาน กสทช. ส่วนเขต

บริษัท สถาบันภูมิสถาปัตยกรรมและสิ่งแวดล้อม อาคมสิลป์ จำกัด
ARSOMSILP COMMUNITY & ENVIRONMENTAL ARCHITECT CO.,LTD.
397 ซ. อนามัยงามจิญ 25 แขวงสวนหลวง เขตบางพลัด กทม. 10150
โทร : +66 2 490 4748 54 แฟกซ์ : +66 2 490 4742
อีเมลล์ : orch@arsomsilp.in.th www.arsomsilp.co.th

ผู้ออกแบบ DESIGN TEAM

ผู้จัดการโครงการ PROJECT MANAGER		
สมพร พุฒิพัลนา		ส-สถ. 2367
สถาปนิก ARCHITECT		
วิรัตน์ชัย ผุยมูลศรี		ภ-สถ. 6616
เมธาวี รัตนเกวิโสภณ		ภ-สถ. 9247
พัสกร พุทธานุ		ภ-สถ. 13485
ภูมิสถาปนิก LANDSCAPE DESIGNER		
ชิติพันธุ์ ดวิตระการ		ส-ภส. 40
ณัฐริมา ภักดี		ภ-ภส. 483
วิศวกรโครงสร้างและโยธา STRUCTURAL ENGINEER		
วสันต์ แสงศรี		สย. 9670
ธงชัย บุญเกิด		สย. 11703

FUSION CONSULTANTS
บริษัท ฟิวชั่น คอนซัลแตนท์ จำกัด
81/55 ซอยสุทิสตร ถนนงามวงศ์วาน 4
แขวงทุ่งสองห้อง เขตหลักสี่ กรุงเทพฯ 10210
โทรศัพท์ 0-2392-5375-6 โทรสาร 0-2392-2641
E-mail : fusionconsultants.co.th

วิศวกรระบบปรับอากาศและระบายอากาศ MECHANICAL ENGINEER		
สุภัทร สันติมิรมย์กุล		วก.578
วิศวกรระบบสุขาภิบาลและดับเพลิง SANITARY ENGINEER		
สุภัทร สันติมิรมย์กุล		วส.87
วิรวัฒน์ แซ่เล้า		ภส.4149
วิศวกรงานระบบไฟฟ้า ELECTRICAL ENGINEER		
พิชญะ จันตรานุวัฒน์		วพก.613

รายการแก้ไข REVISIONS

ครั้งที่	รายละเอียด	วัน/เดือน/ปี

KEY PLAN

รหัสโครงการ PROJECT'S CODE
2110AR_กสทช สาขา ร้อยเอ็ด

แบบแสดง DRAWING TITLE
รายละเอียดการเชื่อมโครงสร้าง 1

มาตราส่วน :	หมายเลขแบบ
ตรวจสอบ :	S0-03
อนุมัติ :	
วันที่ : 11 กุมภาพันธ์ 2565	

Notes
This Drawing is Copyrighted. All Contractors must check all dimensions on site. Only figured dimensions and grid lines are to be worked from. Discrepancies must be reported immediately to the Architect or Engineer concerned before processing.

แบบขนาด A2 มาตราส่วน เป็นไปตามแบบแสดง

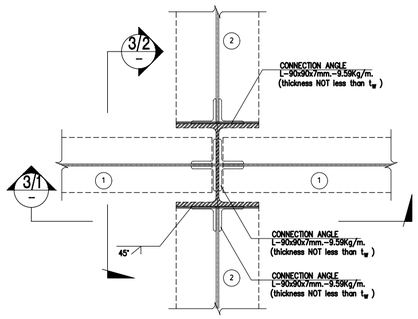

แบบขยายจุดต่อระหว่างคานกับเสา (MOMENT CONNECTION)
SCALE NTS.

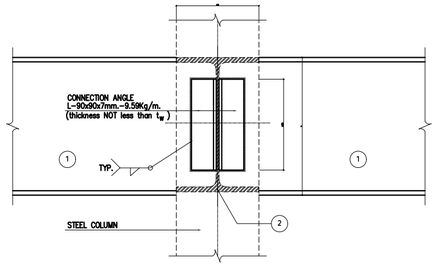

SECTION – "3/1"
SCALE NTS.

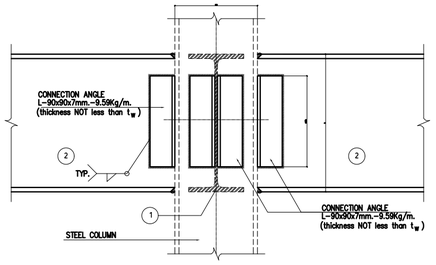

SECTION – "3/2"
SCALE NTS.

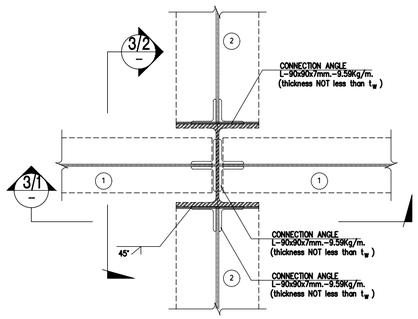

แบบขยายจุดต่อระหว่างคานกับเสา (MOMENT CONNECTION)
SCALE NTS.

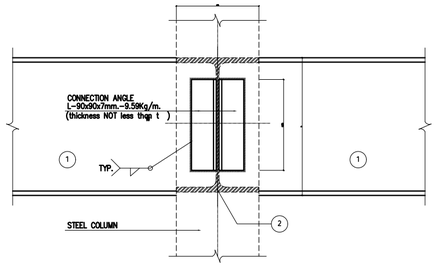

SECTION – "3/1"
SCALE NTS.

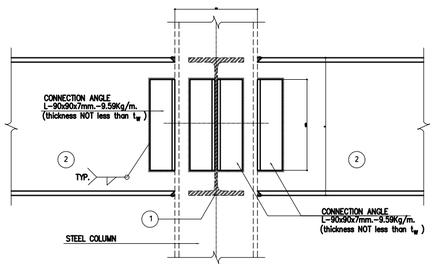

SECTION – "3/2"
SCALE NTS.

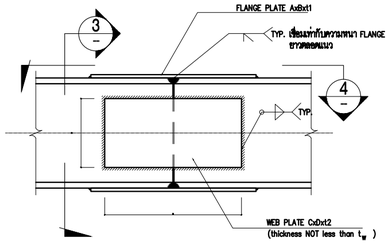

แบบขยายจุดต่อระหว่างคานกับคาน
SCALE NTS.

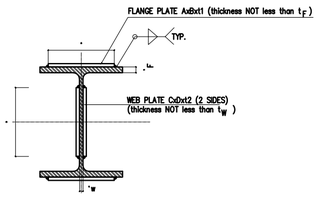

SECTION – "3"
SCALE NTS.

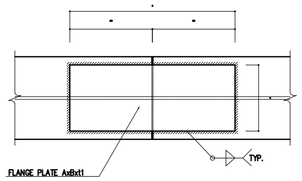

SECTION – "4"
SCALE NTS.

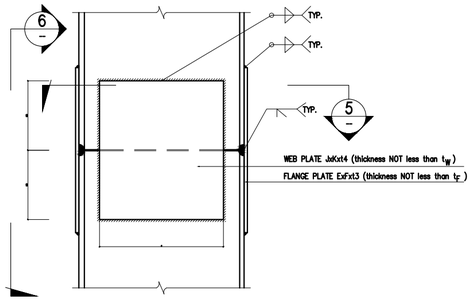

แบบขยายจุดต่อระหว่างเสากับเสา
SCALE NTS.

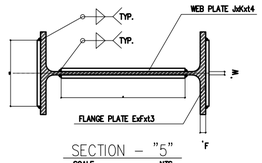

SECTION – "5"
SCALE NTS.

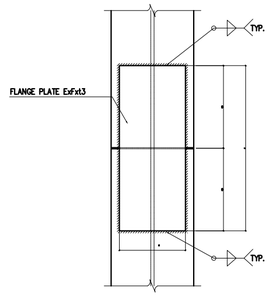

SECTION – "6"
SCALE NTS.

มาตรฐานการเชื่อมรอยต่อแผ่นเหล็ก ตามตาราง

ความหนาเหล็ก มม.	ขนาดรอยเชื่อม
2-6 มม.	เท่ากับความหนาเหล็ก
6-8 มม.	6 มม.
มากกว่า 8 มม.	ความหนาเหล็กลบ 2 มม.

- รอยเชื่อมต่อที่ความหนาเหล็กไม่เท่ากัน ให้ยึดความหนาเหล็กที่บางกว่าเป็นหลัก
- ขนาดลวดเชื่อม E60

รายละเอียดการเชื่อมโครงสร้าง 2

มาตราส่วน ไม่แสดง

โครงการ PROJECT

จ้างออกแบบและปรับปรุงแบบสำนักงาน
กสทช.เขต 21 จังหวัดร้อยเอ็ด และงานภูมิสถาปัตย์

เจ้าของ OWNER

สำนักงาน กสทช. เขต 21 จ.ร้อยเอ็ด
ที่อยู่ : 287/51-52 หมู่ 7 ตำบลหัวผือ อำเภอเมืองร้อยเอ็ด จังหวัดร้อยเอ็ด 45170
โทรศัพท์ : 0 4351 9211

อาคารสำนักงาน กสทช. ส่วนเขต

บริษัท อาร์สยามชุมชนและสิ่งแวดล้อม อาคารสถิลป์ จำกัด
ARSOMSILP COMMUNITY & ENVIRONMENTAL ARCHITECT CO.,LTD.
397 ซ. อนามัยงามจิญ 25 แขวงทรายข้าม เขตบางขุนเทียน กทม. 10150
โทร : +66 2 490 4748 54 แฟกซ์ : +66 2 490 4742
อีเมลล์ : orch@arsomsilp.in.th www.arsomsilp.oc.th

ผู้ออกแบบ DESIGN TEAM

ผู้จัดการโครงการ PROJECT MANAGER		
สมพร พุฒิทัพลนา		ส-สถ. 2367
สถาปนิก ARCHITECT		
วิชชากิตติ์ ผุยมูลศรี		ภ-สถ. 6616
เมธาวี รัตนศรีโสภณ		ภ-สถ. 9247
พัสกร พุฑธานุ		ภ-สถ. 13485
ภูมิสถาปนิก LANDSCAPE DESIGNER		
ชิติพันธุ์ ศรีวรการ		ส-ภส. 40
ณัฐฐิมา ภักดี		ภ-ภส 483
วิศวกรโครงสร้างและโยธา STRUCTURAL ENGINEER		
วสันต์ แสงศรี		ยย. 9670
ธงชัย บุญเกิด		ยย. 11703

FUSION CONSULTANTS
บริษัท ฟิวชั่น คอนซัลแตนท์ จำกัด
81/55 ซอยอุดมสิตร ถนนอรรถาถี 4
แขวงทพหลโยธิน เขตดอนเมือง กรุงเทพฯ 10110
โทรศัพท์ 0-2392-5375-6 โทรสาร 0-2392-2641
E-mail : fusion@fusionconsultants.co.th

วิศวกรระบบปรับอากาศและระบายอากาศ	MECHANICAL ENGINEER	
สุทัศร ลิ้มมิทรมย์กุล		วก.578
วิศวกรระบบสุขาภิบาลและดับเพลิง	SANITARY ENGINEER	
สุทัศร ลิ้มมิทรมย์กุล		วส.87
วิรวัลน์ แซ่เล้า		ภส.4149
วิศวกรงานระบบไฟฟ้า	ELECTRICAL ENGINEER	
พิชญะ จันทราภุมินันท์		วพก.613

รายการแก้ไข REVISIONS

ครั้งที่	รายละเอียด	วัน/เดือน/ปี

KEY PLAN

รหัสโครงการ PROJECT'S CODE
2110AR_กสทช สาขา ร้อยเอ็ด

แบบแสดง DRAWING TITLE
รายละเอียดการเชื่อมโครงสร้าง 2

มาตราส่วน :	หมายเลขแบบ
ตรวจสอบ :	S0-04
อนุมัติ :	
วันที่ : 11 กุมภาพันธ์ 2565	

Notes
This Drawing is Copyrighted. All Contractors must check all dimensions on site. Only figured dimensions and grid lines are to be worked from. Discrepancies must be reported immediately to the Architect or Engineer concerned before processing.

แบบขนาด A2 มาตราส่วน เป็นไปตามแบบแสดง

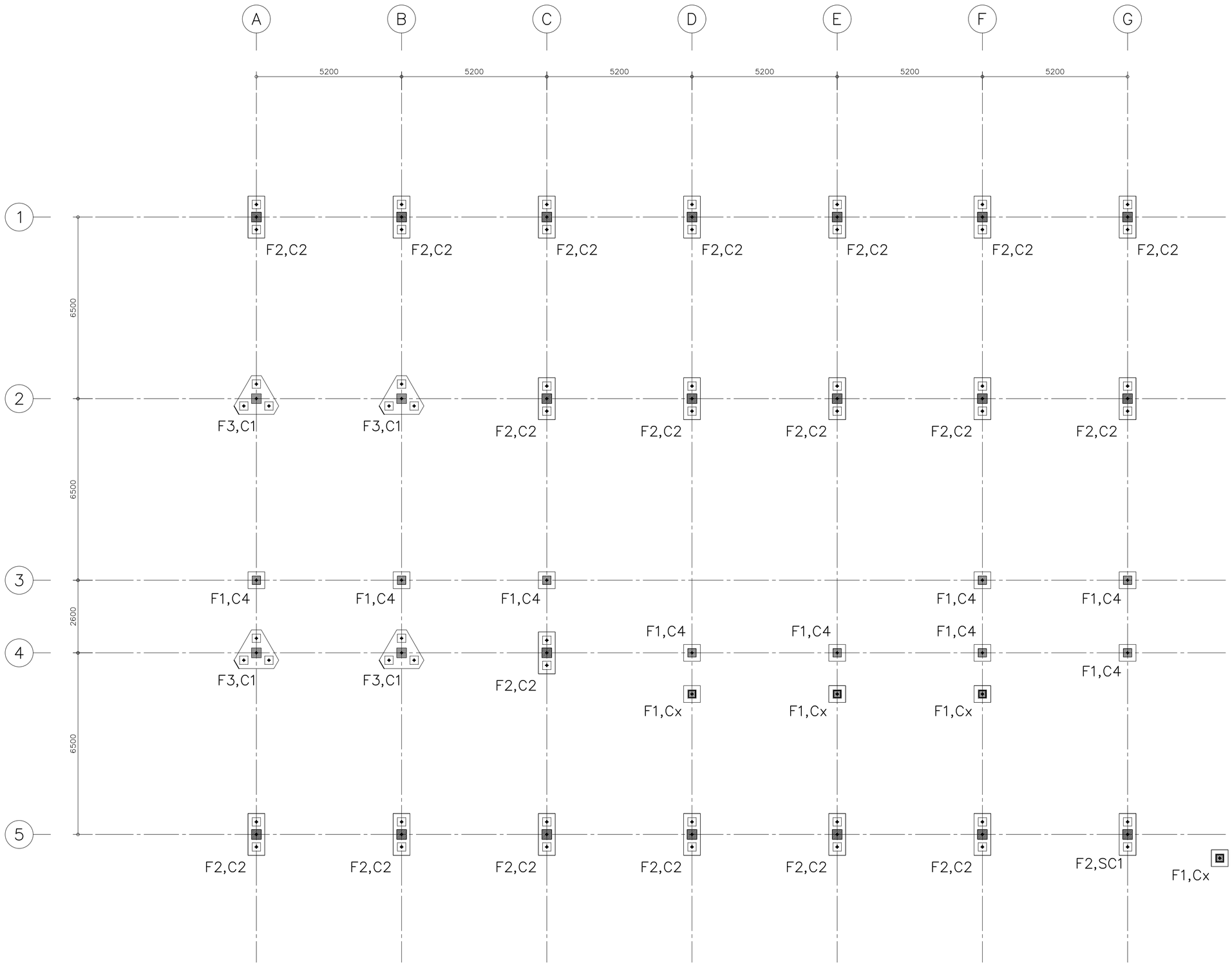

หมายเหตุ

1. ระดับดินเดิม +0.00
2. ระดับ Pile Cut Off ทั่วไป +0.00 นอกจากระบุเป็นอย่างอื่น

แปลนฐานราก

มาตราส่วน 1:100

โครงการ PROJECT

จ้างออกแบบและปรับปรุงแบบสำนักงาน กสทช.เขต 21 จังหวัดร้อยเอ็ด และงานภูมิสถาปัตย์

เจ้าของ OWNER

สำนักงาน กสทช. เขต 21 จ.ร้อยเอ็ด
ที่อยู่ : 287/51-52 หมู่ 7 ตำบลหัวผือ อำเภอเมืองร้อยเอ็ด 45170
โทรศัพท์ : 0 4351 9211

อาคารสำนักงาน กสทช. ส่วนเขต

บริษัท สถาบันชุมชนและสิ่งแวดล้อม อาคมสิลป์ จำกัด
ARSOMSILP COMMUNITY & ENVIRONMENTAL ARCHITECT CO.,LTD.
397 ซ. อนามัยงามจิญ 25 แขวงทรายข้าม เขตบางขุนเทียน กทม. 10150
โทร : +66 2 490 4748 54 แฟกซ์ : +66 2 490 4742
อีเมลล์ : orch@arsomsilp.in.th www.arsomsilp.oc.th

ผู้ออกแบบ DESIGN TEAM

ผู้จัดการโครงการ PROJECT MANAGER		
สมพร พุฒิพัฒนา		ส-สถ. 2367
สถาปนิก ARCHITECT		
ชัยศักดิ์ ผุยมูลศรี		ภ-สถ. 6616
เมธวี รัตนศรีสมถน		ภ-สถ. 9247
พัสกร พุทธานุ		ภ-สถ. 13485
ภูมิสถาปนิก LANDSCAPE DESIGNER		
ชิติพันธุ์ ศรีตะการ		ส-ภส. 40
ณัฐฐิมา ภักดี		ภ-ภส. 483
วิศวกรโครงสร้างและไฮยา STRUCTURAL ENGINEER		
วสันต์ แสงศรี		ยย. 9670
ธงชัย บุญเกิด		ยย. 11703

FUSION CONSULTANTS
บริษัท ฟิวชั่น คอนซัลแตนท์ จำกัด
81/55 ซอยอุดมสิตร ถนนอรรถากิ 4
แขวงทพลีโยธิน เขตคลองเตย กรุงเทพฯ 10110
โทรศัพท์ 0-2392-5375-6 โทรสาร 0-2392-2641
E-mail : fusion@fusionconsultants.co.th

วิศวกรระบบปรับอากาศและระบายอากาศ MECHANICAL ENGINEER		
สุทัศร ลิ้มมิทรมย์กุล		วก.578
วิศวกรระบบสุขาภิบาลและดับเพลิง SANITARY ENGINEER		
สุทัศร ลิ้มมิทรมย์กุล		วส.87
วิรวัฒน์ แซ่เล้า		ภส.4149
วิศวกรงานระบบไฟฟ้า ELECTRICAL ENGINEER		
พิชญะ จันทรานุวัฒน์		วพก.613

รายการแก้ไข REVISIONS

ครั้งที่	รายละเอียด	วัน/เดือน/ปี

KEY PLAN

รหัสโครงการ PROJECT'S CODE
2110AR_กสทช สาขา ร้อยเอ็ด

แบบแสดง DRAWING TITLE
แปลนฐานราก

มาตราส่วน :	หมายเลขแบบ
ตรวจสอบ :	S1-01
อนุมัติ :	
วันที่ : 11 กุมภาพันธ์ 2565	

Notes
This Drawing is Copyrighted. All Contractors must check all dimensions on site. Only figured dimensions and grid lines are to be worked from. Discrepancies must be reported immediately to the Architect or Engineer concerned before processing.

แบบขนาด A2 มาตราส่วน เป็นไปตามแบบแสดง

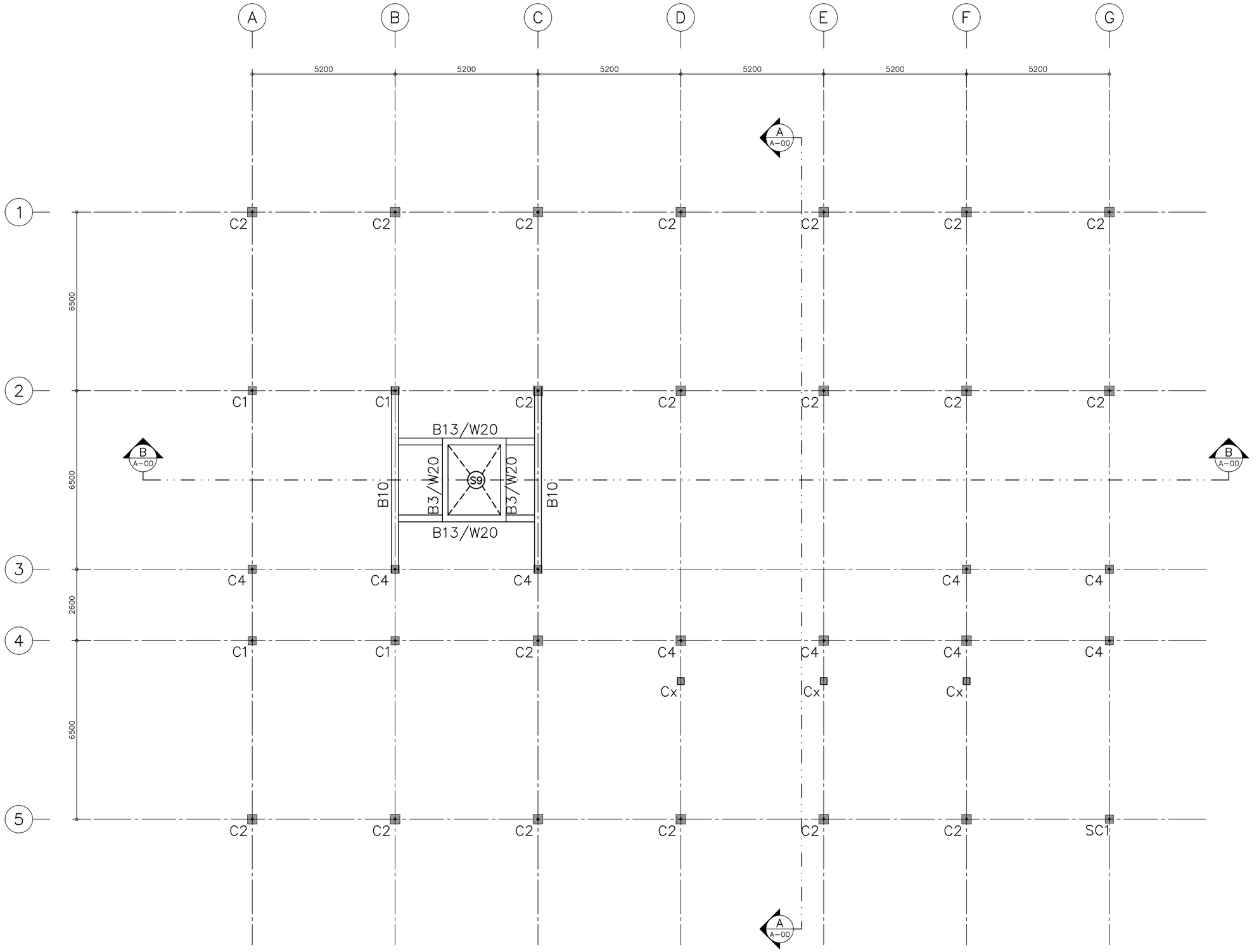

แปลน เสา ผนัง คาน พื้น (ส่วนลิฟต์)

มาตราส่วน 1:100

โครงการ PROJECT

จ้างออกแบบและปรับปรุงแบบสำนักงาน กสทช.เขต 21 จังหวัดร้อยเอ็ด และงานภูมิสถาปัตย์

เจ้าของ OWNER

สำนักงาน กสทช. เขต 21 จ.ร้อยเอ็ด

ที่อยู่ : 287/51-52 หมู่ 7 ตำบลหัวผือ อำเภอเมืองร้อยเอ็ด จังหวัดร้อยเอ็ด 45170

โทรศัพท์ : 0 4351 9211

อาคารสำนักงาน กสทช. ส่วนเขต

บริษัท สถาบันชุมชนและสิ่งแวดล้อม อาคมสิลป์ จำกัด
ARSOMSILP COMMUNITY & ENVIRONMENTAL ARCHITECT CO.,LTD.
397 ซ. อนามัยงามจิญ 25 แขวงทรายน้ำ เขตบางขุนเทียน กทม. 10150
โทร : +66 2 490 4748 54 แฟกซ์ : +66 2 490 4742
อีเมล์ : orch@arsomsilp.in.th www.arsomsilp.oc.th

ผู้ออกแบบ DESIGN TEAM

ผู้จัดการโครงการ PROJECT MANAGER		
สมพร พุฒิพัฒนา		ส-สถ. 2367
สถาปนิก ARCHITECT		
พิชชกิตติ์ ผุยมูลตรี		ภ-สถ. 6616
เมธาวี รัตนวิโรสกุล		ภ-สถ. 9247
พัสกร พุทธานุ		ภ-สถ. 13485
ภูมิสถาปนิก LANDSCAPE DESIGNER		
ชิติพันธุ์ ศรีตะการ		ส-ภส. 40
ณัฐฐิมา ภักดี		ภ-ภส. 483
วิศวกรโครงสร้างและไฮยา STRUCTURAL ENGINEER		
วสันต์ แสงศรี		สย. 9670
ธงชัย บุญเกิด		สย. 11703

บริษัท ฟิวชั่น คอนซัลแตนท์ จำกัด
81/55 ซอยอุดมสิตระ ถนนตรารถที่ 4
แขวงทรายกลาง เขตคลองสาน กรุงเทพฯ 10110
โทรศัพท์ 0-2392-5375-6 โทรสาร 0-2392-2641
E-mail : fusion@fusionconsultants.co.th

วิศวกรระบบปรับอากาศและวิทยาอากาศ MECHANICAL ENGINEER		
สุทัศร ลิ้มมิทรเย่กุล		วก.578
วิศวกรระบบสุขาภิบาลและดับเพลิง SANITARY ENGINEER		
สุทัศร ลิ้มมิทรเย่กุล		วส.87
วิรวัลน์ แซ่เล้า		ภส.4149
วิศวกรงานระบบไฟฟ้า ELECTRICAL ENGINEER		
พิชญะ จันทรานุวัฒน์		วฟท.613

รายการแก้ไข REVISIONS

ครั้งที่	รายละเอียด	วัน/เดือน/ปี

KEY PLAN

รหัสโครงการ PROJECT'S CODE

2110AR_กสทช สาขา ร้อยเอ็ด

แบบแสดง DRAWING TITLE

แปลน เสา ผนัง คาน พื้น (ส่วนลิฟต์)

มาตราส่วน :	หมายเลขแบบ
ตรวจสอบ :	S1-02
อนุมัติ :	
วันที่ : 11 กุมภาพันธ์ 2565	

Notes
This Drawing is Copyrighted. All Contractors must check all dimensions on site. Only figured dimensions and grid lines are to be worked from. Discrepancies must be reported immediately to the Architect or Engineer concerned before processing.

แบบขนาด A2 มาตราส่วน เป็นไปตามแบบแสดง

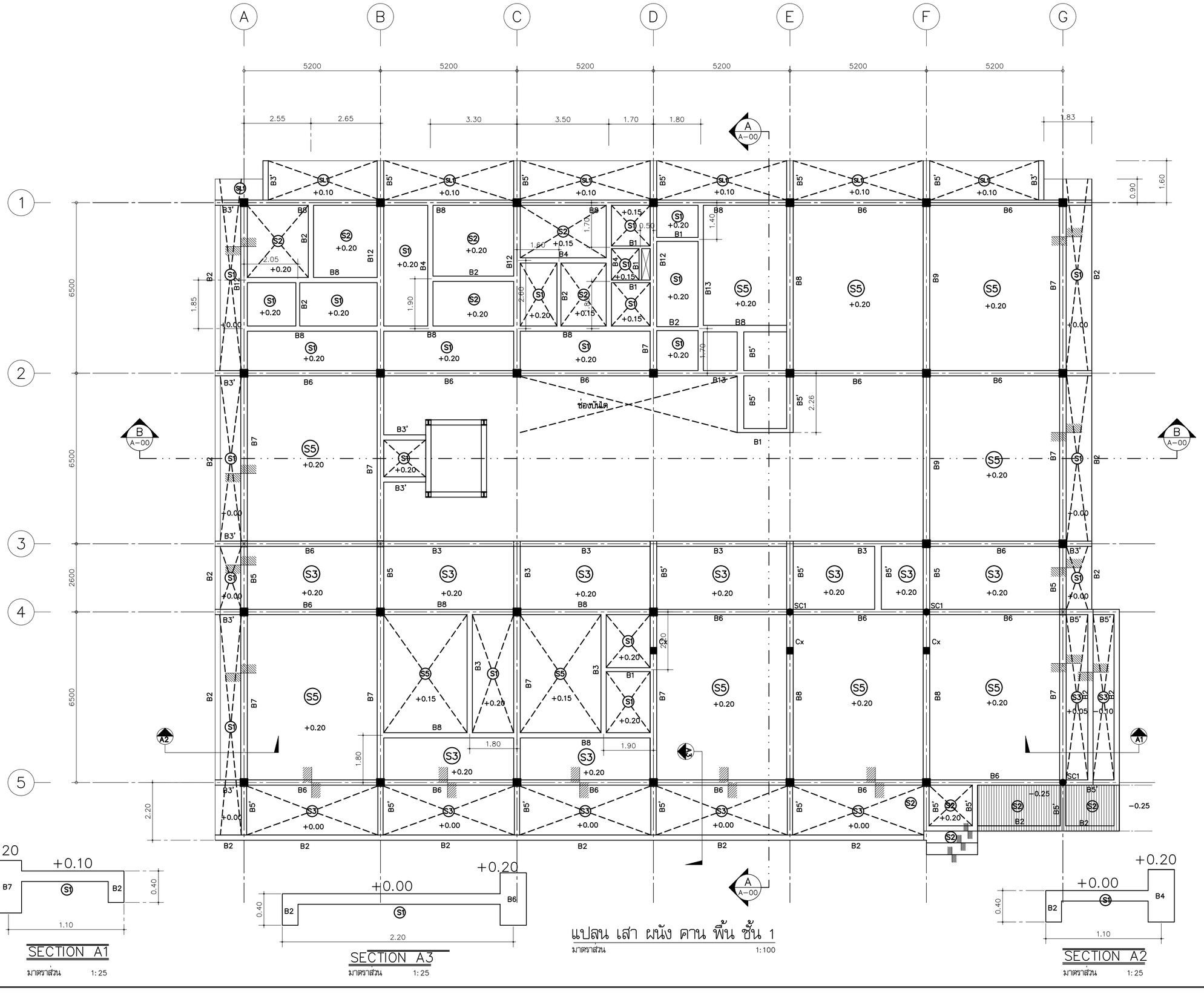

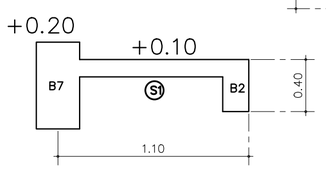

SECTION A1

มาตราส่วน 1:25

SECTION A3

มาตราส่วน 1:25

แปลน เสา ผนัง คาน พื้น ชั้น 1

มาตราส่วน 1:100

SECTION A2

มาตราส่วน 1:25

โครงการ PROJECT

จ้างออกแบบและปรับปรุงแบบสำนักงาน กสทช.เขต 21 จังหวัดร้อยเอ็ด และงานภูมิสถาปัตย์

เจ้าของ OWNER

สำนักงาน กสทช. เขต 21 จ.ร้อยเอ็ด
ที่อยู่ : 287/51-52 หมู่ 7 ตำบลหัวเรือ อำเภอเมืองร้อยเอ็ด 45170
โทรศัพท์ : 0 4351 9211

อาคารสำนักงาน กสทช. ส่วนเขต

บริษัท อาสมส.ชุมชนและสิ่งแวดล้อม อาคเรขศิลป์ จำกัด
ARSOMSILP COMMUNITY & ENVIRONMENTAL ARCHITECT CO.,LTD.
397 ซ. อนามัยงามเจริญ 25 แขวงทรายข้าม เขตบางขุนเทียน กทม. 10150
โทร : +66 2 490 4748 54 แฟกซ์ : +66 2 490 4742
อีเมลล์ : orch@arsomsilp.in.th www.arsomsilp.oc.th

ผู้ออกแบบ DESIGN TEAM

ผู้จัดการโครงการ PROJECT MANAGER		
สมพร พุฒิพัฒนา		ส-สถ. 2367
สถาปนิก ARCHITECT		
ชัชลักษ์ ผุยมูลศรี		ภ-สถ. 6616
เมธาวี รัตนศรีสมถน		ภ-สถ. 9247
พัสกร พุทธานุ		ภ-สถ. 13485
ภูมิสถาปนิก LANDSCAPE DESIGNER		
ชิติพันธุ์ ศรีตะการ		ส-ภส. 40
ณัฐฐิมา ภักดี		ภ-ภส 483
วิศวกรโครงสร้างและโยธา STRUCTURAL ENGINEER		
วสันต์ แสงศรี		ยธ. 9670
ธงชัย บุญเกิด		ยธ. 11703

บริษัท ฟิวชั่น คอนซัลแตนท์ จำกัด
81/55 ซอยศูนย์วิจัย ถนนงามวงศ์วาน ซอย 4
แขวงบางเขน เขตหลักสี่ กรุงเทพฯ 10110
โทรศัพท์ 0-2392-5375-6 โทรสาร 0-2392-2641
E-mail : fusion@fusionconsultants.co.th

วิศวกรระบบปรับอากาศและระบายอากาศ MECHANICAL ENGINEER		
สุทัศ ลิ้มมิ่งมงคล		วก.578
วิศวกรระบบสุขาภิบาลและดับเพลิง SANITARY ENGINEER		
สุทัศ ลิ้มมิ่งมงคล		วส.87
วิรวัลน์ แซ่เล่า		ภส.4149
วิศวกรงานระบบไฟฟ้า ELECTRICAL ENGINEER		
พิชญะ จันตราภุมัลน์		วพก.613

รายการแก้ไข REVISIONS

ครั้งที่	รายละเอียด	วัน/เดือน/ปี

KEY PLAN

รหัสโครงการ PROJECT'S CODE
2110AR_กสทช สาขา ร้อยเอ็ด

แบบแสดง DRAWING TITLE
แปลน เสา ผนัง คาน พื้น ชั้น 1

มาตราส่วน :	หมายเลขแบบ
ตรวจสอบ :	S1-03
อนุมัติ :	
วันที่ : 11 กุมภาพันธ์ 2565	

Notes
This Drawing is Copyrighted. All Contractors must check all dimensions on site. Only figured dimensions and grid lines are to be worked from. Discrepancies must be reported immediately to the Architect or Engineer concerned before processing.

แบบขนาด A2 มาตราส่วน เป็นไปตามแบบแสดง

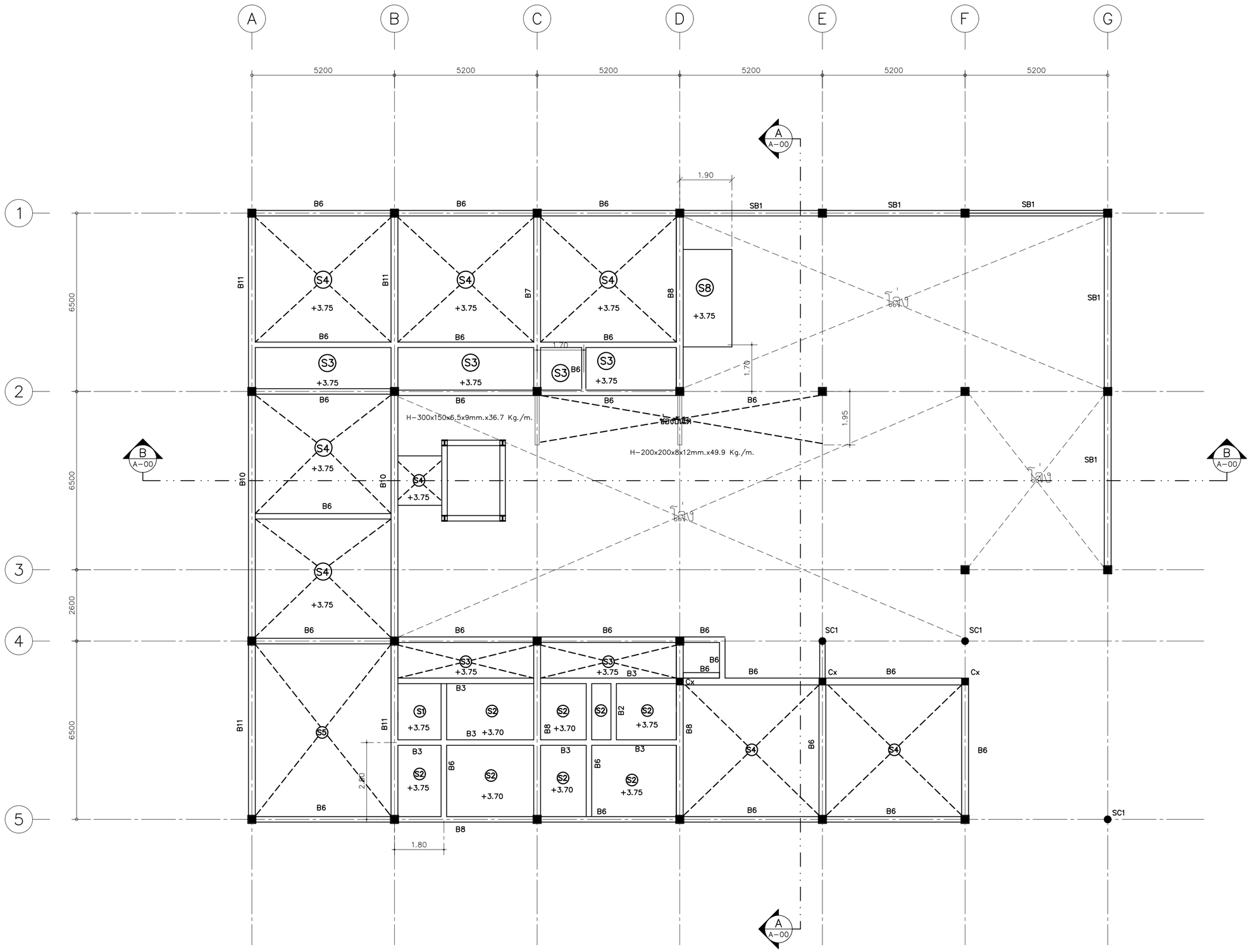

แปลน เสา ผนัง คาน พื้นชั้น 2

มาตราส่วน 1:100

โครงการ PROJECT

จ้างออกแบบและปรับปรุงแบบสำนักงาน

กสทช.เขต 21 จังหวัดร้อยเอ็ด และงานภูมิสถาปัตย์

เจ้าของ OWNER

สำนักงาน กสทช. เขต 21 จ.ร้อยเอ็ด

ที่อยู่ : 287/51-52 หมู่ 7 ตำบลหัวผือ อำเภอวัดบุรี จังหวัดร้อยเอ็ด 45170

โทรศัพท์ : 0 4351 9211

อาคารสำนักงาน กสทช. ส่วนเขต

ต้นแบบสำนักงาน กสทช. ส่วนเขต

บริษัท สถาบันชุมชนและสิ่งแวดล้อม อาคมสิลป์ จำกัด

ARSOMSILP COMMUNITY & ENVIRONMENTAL ARCHITECT CO.,LTD.

397 ซ. อนามัยงามจิญ 25 แขวงทรายข้าม เขตบางขุนเทียน กทม. 10150

โทร : +66 2 490 4748 54 แฟกซ์ : +66 2 490 4742

อีเมลล์ : orch@arsomsilp.in.th www.arsomsilp.oc.th

ผู้ออกแบบ DESIGN TEAM

ผู้จัดการโครงการ PROJECT MANAGER		
สมพร พุฒิพัฒนา		ส-สถ. 2367
สถาปนิก ARCHITECT		
ชัยศักดิ์ ผุยมูลศรี		ภ-สถ. 6616
เมธวี รัตนศรีไสยณ		ภ-สถ. 9247
พัสกร พุทธานุ		ภ-สถ. 13485
ภูมิสถาปนิก LANDSCAPE DESIGNER		
ชิติพันธุ์ ศรีตะการ		ส-ภส. 40
ณัฐฐิมา ภักดี		ภ-ภส 483
วิศวกรโครงสร้างและโยธา STRUCTURAL ENGINEER		
วสันต์ แสงศรี		ยย. 9670
ธงชัย บุญเกิด		ยย. 11703

บริษัท ฟิวชั่น คอนซัลแตนท์ จำกัด

81/55 ซอยศูนย์วิจัย ถนนพระรามที่ 4

แขวงพระโขนง เขตคลองเตย กรุงเทพฯ 10110

โทรศัพท์ 0-2392-5375-6 โทรสาร 0-2392-2641

E-mail : fusion@fusionconsultants.co.th

วิศวกรระบบปรับอากาศและระบายอากาศ MECHANICAL ENGINEER		
สุทัศร ลิ้มมิทมย์กุล		วก.578
วิศวกรระบบสุขาภิบาลและดับเพลิง SANITARY ENGINEER		
สุทัศร ลิ้มมิทมย์กุล		วส.87
วิรวัฒน์ แซ่เล้า		ภส.4149
วิศวกรงานระบบไฟฟ้า ELECTRICAL ENGINEER		
พิชญะ จันตรานุวัฒน์		วพก.613

รายการแก้ไข REVISIONS

ครั้งที่	รายละเอียด	วัน/เดือน/ปี

KEY PLAN

รหัสโครงการ PROJECT'S CODE

2110AR_กสทช สาขา ร้อยเอ็ด

แบบแสดง DRAWING TITLE

แปลน เสา ผนัง คาน พื้น ชั้น 2

มาตราส่วน :	หมายเลขแบบ
ตรวจสอบ :	S1-04
อนุมัติ :	
วันที่ : 11 กุมภาพันธ์ 2565	

Notes

This Drawing is Copyrighted. All Contractors must check all dimensions on site. Only figured dimensions and grid lines are to be worked from. Discrepancies must be reported immediately to the Architect or Engineer concerned before processing.

แบบขนาด A2 มาตราส่วน เป็นไปตามแบบแสดง

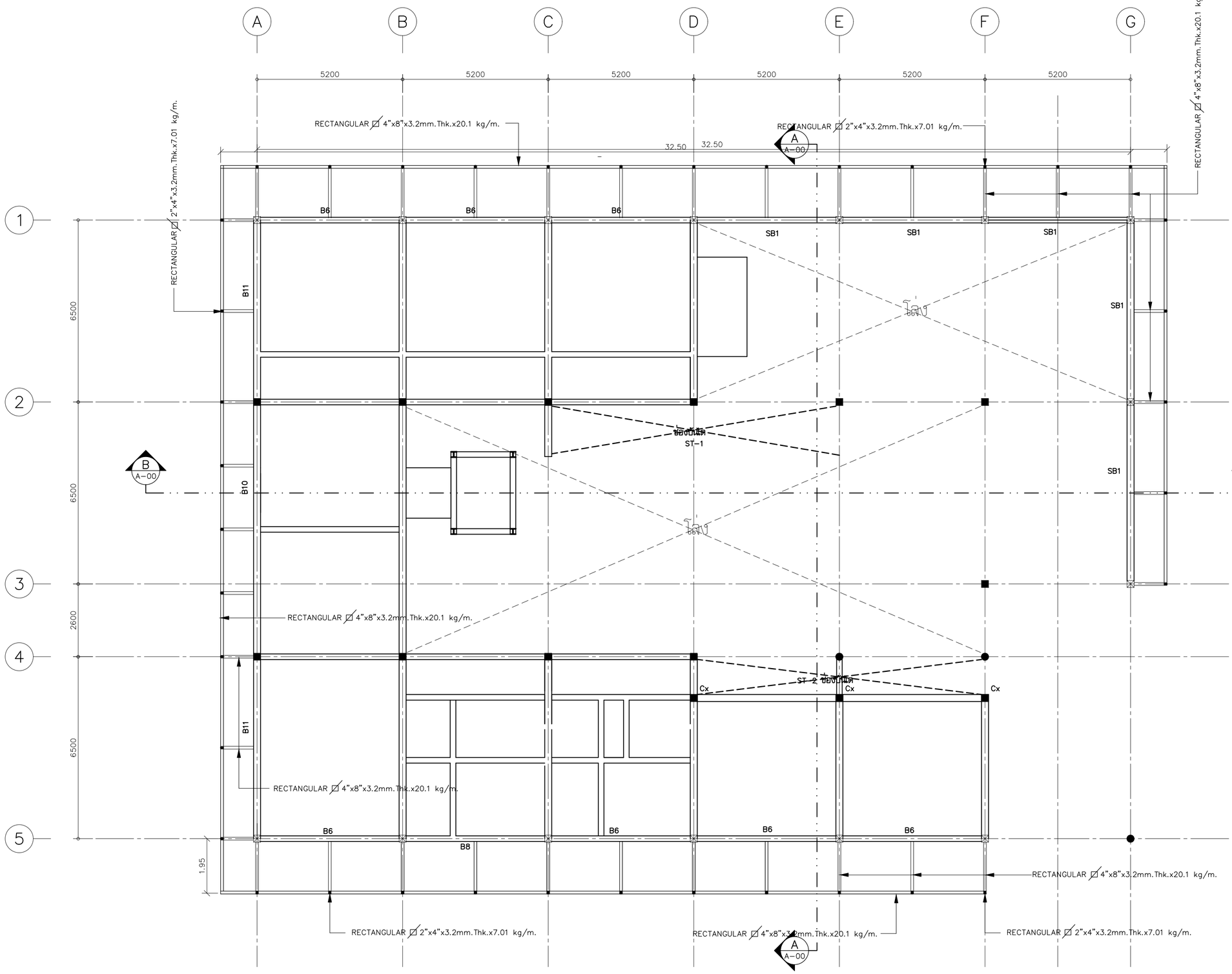

แปลน คานเหล็ก(ขอบอาคาร) ชั้น 2

มาตราส่วน 1:100

โครงการ PROJECT

จ้างออกแบบและปรับปรุงแบบสำนักงาน กสทช.เขต 21 จังหวัดร้อยเอ็ด และงานภูมิสถาปัตย์

เจ้าของ OWNER

สำนักงาน กสทช. เขต 21 จ.ร้อยเอ็ด
ที่อยู่ : 287/51-52 หมู่ 7 ตำบลนิเวศน์ อำเภอวัดบุรี จังหวัดร้อยเอ็ด 45170
โทรศัพท์ : 0 4351 9211

อาคารสำนักงาน กสทช. ส่วนเขต
ต้นแบบสำนักงาน กสทช. ส่วนเขต

บริษัท สถาบันชุมชนและสิ่งแวดล้อม อาคมซิลป์ จำกัด
ARSOMSILP COMMUNITY & ENVIRONMENTAL ARCHITECT CO.,LTD.
397 ซ. อนามัยงามจิญ 25 แขวงวัชรพล เขตบางกะปิ กทม. 10150
โทร : +66 2 490 4748 54 แฟกซ์ : +66 2 490 4742
อีเมล์ : orch@arsomsilp.in.th www.arsomsilp.oc.th

ผู้ออกแบบ DESIGN TEAM

ผู้จัดการโครงการ PROJECT MANAGER		
สมพร พุฒิพัฒนา		ส-สถ. 2367
สถาปนิก ARCHITECT		
ชัยศักดิ์ ผุยมูลศรี		ภ-สถ. 6616
เมธวี รัตนศรีสมถน		ภ-สถ. 9247
พัสกร พุทธานุ		ภ-สถ. 13485
ภูมิสถาปนิก LANDSCAPE DESIGNER		
ชิติพันธุ์ ตรีตศการ		ส-ภส. 40
ณัฐฐิมา ภักดี		ภ-ภส 483
วิศวกรโครงสร้างและไฮยา STRUCTURAL ENGINEER		
วสันต์ แสงศรี		ยย. 9670
ธงชัย บุญเกิด		ยย. 11703

บริษัท ฟิวชั่น คอนซัลแตนท์ จำกัด
81/55 ซอยอุดมสิตร ถนองครารักษ์ 4
แขวงทพลีโยง เขตคลองเตย กรุงเทพฯ 10110
โทรศัพท์ 0-2392-5375-6 โทรสาร 0-2392-2641
E-mail : fusion@fusionconsultants.co.th

วิศวกรระบบปรับอากาศและระบายอากาศ MECHANICAL ENGINEER		
สุทัศร สิงเดินทรงย์กุล		วก.578
วิศวกรระบบสุขาภิบาลและดับเพลิง SANITARY ENGINEER		
สุทัศร สิงเดินทรงย์กุล		วส.87
วิรวัลน์ แซ่เล้า		ภส.4149
วิศวกรงานระบบไฟฟ้า ELECTRICAL ENGINEER		
พิชญะ จันตรานุวัลน์		วพก.613

รายการแก้ไข REVISIONS

ครั้งที่	รายละเอียด	วัน/เดือน/ปี

KEY PLAN

รหัสโครงการ PROJECT'S CODE
2110AR_กสทช สาขา ร้อยเอ็ด

แบบแสดง DRAWING TITLE
แปลนคานเหล็ก(ขอบอาคาร) ชั้น 2

มาตราส่วน :	หมายเลขแบบ
ตรวจสอบ :	S1-05
อนุมัติ :	
วันที่ : 11 กุมภาพันธ์ 2565	

Notes
This Drawing is Copyrighted. All Contractors must check all dimensions on site. Only figured dimensions and grid lines are to be worked from. Discrepancies must be reported immediately to the Architect or Engineer concerned before processing.

แบบขนาด A2 มาตราส่วน เป็นไปตามแบบแสดง

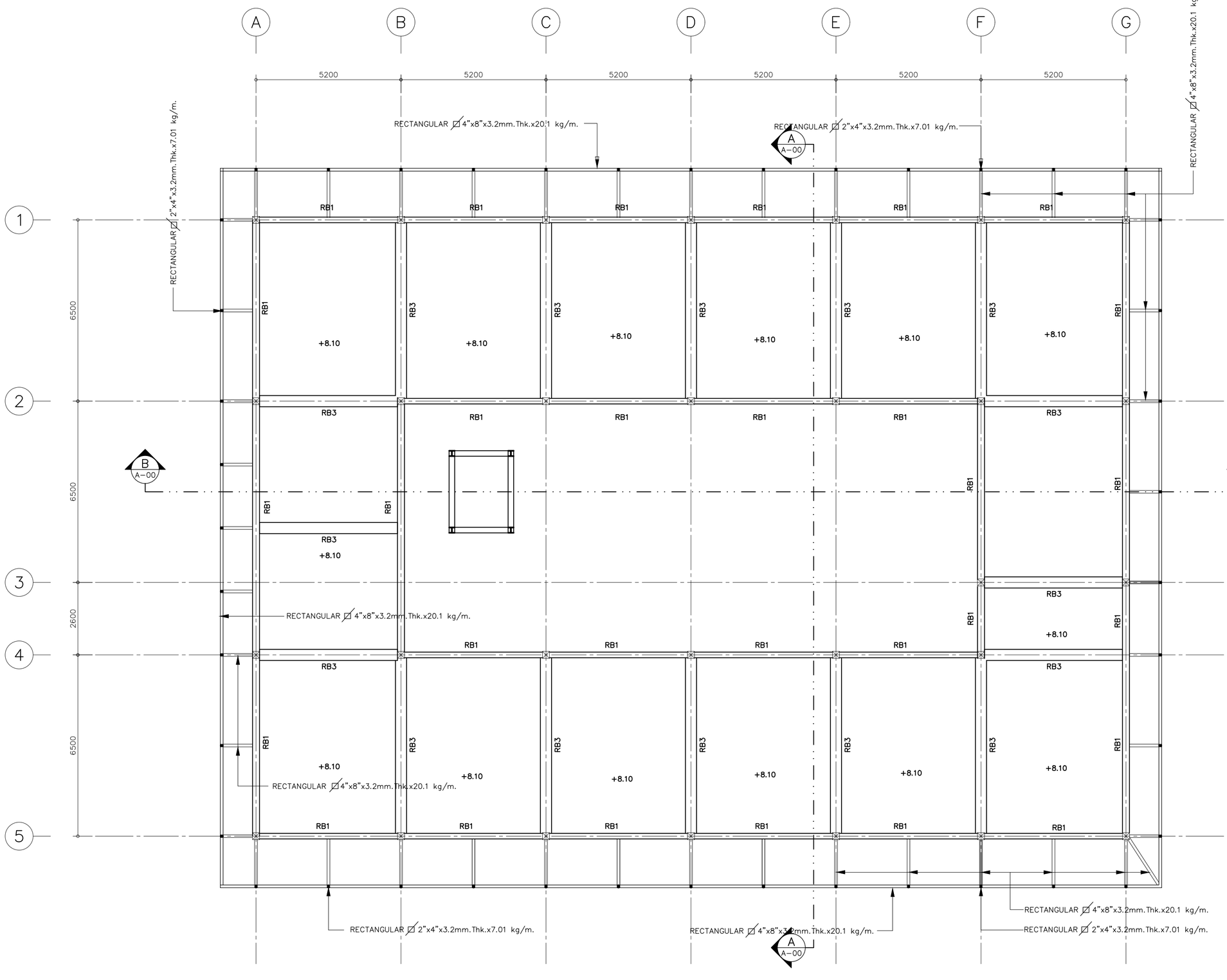

แปลน คานเหล็ก ขอบอาคาร ชั้นหลังคา

มาตราส่วน 1:100

โครงการ PROJECT

จ้างออกแบบและปรับปรุงแบบสำนักงาน
กสทช.เขต 21 จังหวัดร้อยเอ็ด และงานภูมิสถาปัตย์

เจ้าของ OWNER

สำนักงาน กสทช. เขต 21 จ.ร้อยเอ็ด
ที่อยู่ : 287/51-52 หมู่ 7 ตำบลนิเวศน์ อำเภอวัดบุรี จังหวัดร้อยเอ็ด 45170
โทรศัพท์ : 0 4351 9211

อาคารสำนักงาน กสทช. ส่วนแยก
ต้นแบบสำนักงาน กสทช. ส่วนแยก

บริษัท สถาบันชุมชนและสิ่งแวดล้อม อาคมสิลป์ จำกัด
ARSOMSILP COMMUNITY & ENVIRONMENTAL ARCHITECT CO.,LTD.
397 ซ. อนามัยงามจิญ 25 แขวงวัชรพล เขตบางบุนเทียน กทม. 10150
โทร : +66 2 490 4748 54 แฟกซ์ : +66 2 490 4742
อีเมลล์ : orch@arsomsilp.in.th www.arsomsilp.oc.th

ผู้ออกแบบ DESIGN TEAM

ผู้จัดการโครงการ PROJECT MANAGER		
สมพร พุฒิพัฒนา		ส-สถ. 2367
สถาปนิก ARCHITECT		
ชัชลักษ์ ผุยมูลศรี		ภ-สถ. 6616
เมธวี รัตนกวีโสภณ		ภ-สถ. 9247
พัสกร พุทธานุ		ภ-สถ. 13485
ภูมิสถาปนิก LANDSCAPE DESIGNER		
ชิติพันธุ์ ตรีตระการ		ส-ภส. 40
ณัฐฐิมา ภักดี		ภ-ภส 483
วิศวกรโครงสร้างและโยธา STRUCTURAL ENGINEER		
วสันต์ แสงศรี		ยย. 9670
องชัย บุญเกิด		ยย. 11703

บริษัท ฟิวชั่น คอนซัลแตนท์ จำกัด
81/55 ซอยอุดมสิตร ถนองหรา ถ 4
แขวงหนองโรงง เขตคลองเตย กรุงเทพฯ 10110
โทรศัพท์ 0-2392-5375-6 โทรสาร 0-2392-2641
E-mail : fusion@fusionconsultants.co.th

วิศวกรระบบปรับอากาศและระบายอากาศ MECHANICAL ENGINEER		
สุภัทร สันติมิตรย์กุล		วก.578
วิศวกรระบบสุขาภิบาลและดับเพลิง SANITARY ENGINEER		
สุภัทร สันติมิตรย์กุล		วส.87
วิรัลน์ แซ่เล้า		ภส.4149
วิศวกรงานระบบไฟฟ้า ELECTRICAL ENGINEER		
พิชญะ จันตราภุมินท์		วพก.613

รายการแก้ไข REVISIONS

ครั้งที่	รายละเอียด	วัน/เดือน/ปี

KEY PLAN

รหัสโครงการ PROJECT'S CODE
2110AR_กสทช สาขา ร้อยเอ็ด

แบบแสดง DRAWING TITLE
แปลนคานเหล็ก(ขอบอาคาร) ชั้นหลังคา

มาตราส่วน :	หมายเลขแบบ
ตรวจสอบ :	S1-06
อนุมัติ :	
วันที่ : 11 กุมภาพันธ์ 2565	

Notes
This Drawing is Copyrighted. All Contractors must check all dimensions on site. Only figured dimensions and grid lines are to be worked from. Discrepancies must be reported immediately to the Architect or Engineer concerned before processing.

แบบขนาด A2 มาตราส่วน เป็นไปตามแบบแสดง

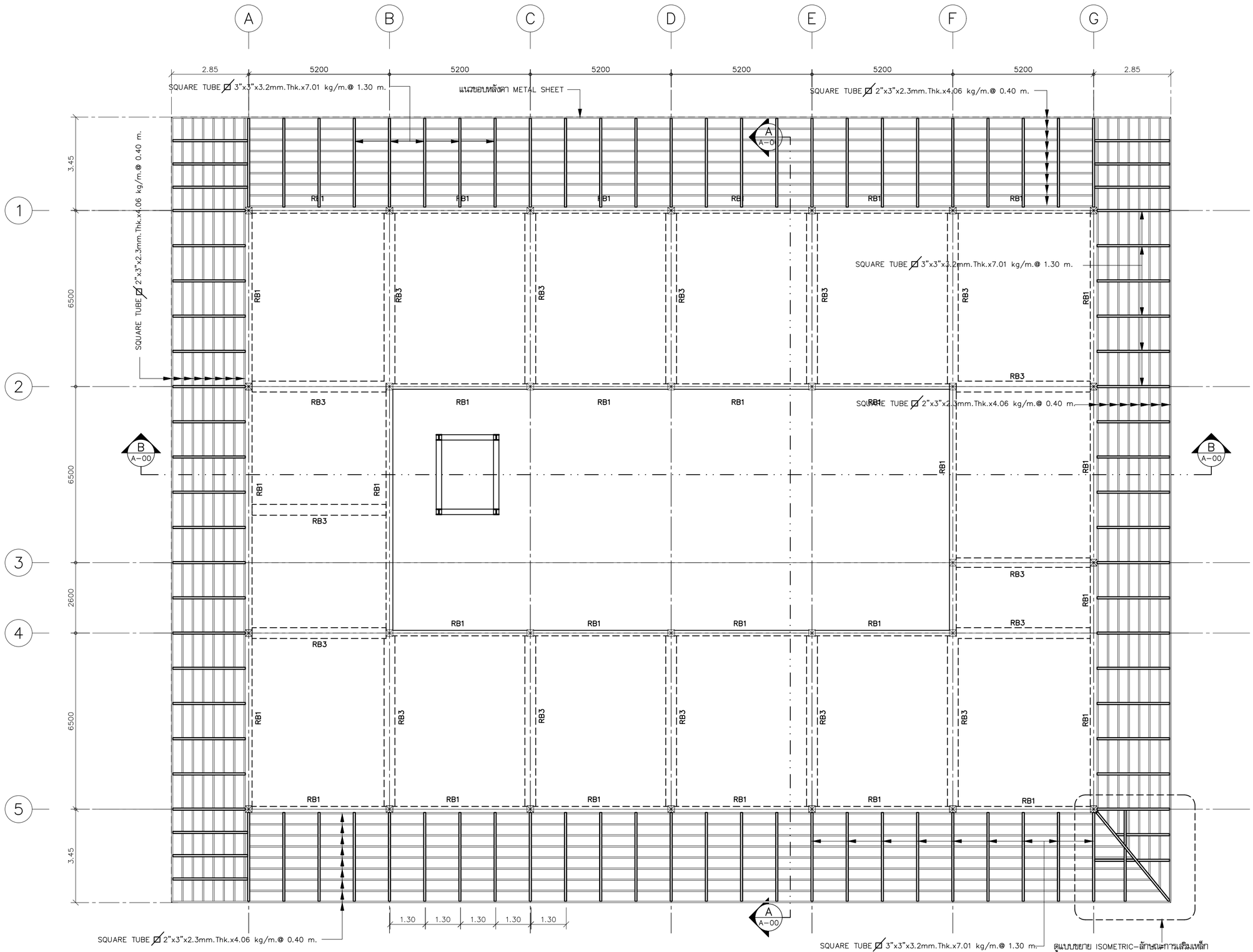

แปลน หลังคา METAL SHEET ขอบอาคาร ชั้นหลังคา

มาตราส่วน 1:100

โครงการ PROJECT

จ้างออกแบบและปรับปรุงแบบสำนักงาน กสทช.เขต 21 จังหวัดร้อยเอ็ด และงานภูมิสถาปัตย์

เจ้าของ OWNER

สำนักงาน กสทช. เขต 21 จ.ร้อยเอ็ด
ที่อยู่ : 287/51-52 หมู่ 7 ตำบลนิเวศน์ อำเภอวังหิน จังหวัดร้อยเอ็ด 45170
โทรศัพท์ : 0 4351 9211

อาคารสำนักงาน กสทช. ส่วนเขต
ต้นแบบสำนักงาน กสทช. ส่วนเขต

บริษัท สถาบันชุมชนและสิ่งแวดล้อม อาคมสิลป์ จำกัด
ARSOMSILP COMMUNITY & ENVIRONMENTAL ARCHITECT CO.,LTD.
397 ซ. อนามัยงามเจริญ 25 แขวงทรายข้าม เขตบางขุนเทียน กทม. 10150
โทร : +66 2 490 4748 54 แฟกซ์ : +66 2 490 4742
อีเมล์ : orch@arsomsilp.in.th www.arsomsilp.oc.th

ผู้ออกแบบ DESIGN TEAM

ผู้จัดการโครงการ PROJECT MANAGER		
สมพร พุฒิพัฒนา		ส-สถ. 2367
สถาปนิก ARCHITECT		
ชัยศักดิ์ ผุยมูลศรี		ภ-สถ. 6616
เมธวี รัตนศรีไสยณ		ภ-สถ. 9247
พัสกร พุทธานุ		ภ-สถ. 13485
ภูมิสถาปนิก LANDSCAPE DESIGNER		
ชิติพันธุ์ ศรีตะการ		ส-ภส. 40
ณัฐฐิมา ภักดี		ภ-ภส 483
วิศวกรโครงสร้างและไยธา STRUCTURAL ENGINEER		
วสันต์ แสงศรี		สย. 9670
ธงชัย บุญเกิด		สย. 11703

บริษัท ฟิวชั่น คอนซัลแตนท์ จำกัด
81/55 ซอยอุดมสิตร ถนนรามอินทรา กม.4
แขวงคันนายาว เขตคลองเตย กรุงเทพฯ 10110
โทรศัพท์ 0-2392-5375-6 โทรสาร 0-2392-2641
E-mail : fusion@fusionconsultants.co.th

วิศวกรระบบปรับอากาศและระบายอากาศ MECHANICAL ENGINEER		
สุภัทร สังฆิมิตรย์กุล		วก.578
วิศวกรระบบสุขาภิบาลและดับเพลิง SANITARY ENGINEER		
สุภัทร สังฆิมิตรย์กุล		วส.87
วิรวัลน์ แซ่เล้า		ภส.4149
วิศวกรงานระบบไฟฟ้า ELECTRICAL ENGINEER		
พิชญะ จันทราภุมินท์		วพก.613

รายการแก้ไข REVISIONS

ครั้งที่	รายละเอียด	วัน/เดือน/ปี

KEY PLAN

รหัสโครงการ PROJECT'S CODE
2110AR_กสทช สาขา ร้อยเอ็ด

แบบแสดง DRAWING TITLE
แปลนหลังคา METAL SHEET ขอบอาคาร ชั้นหลังคา

มาตราส่วน :	หมายเลขแบบ
ตรวจสอบ :	S1-07
อนุมัติ :	
วันที่ : 11 กุมภาพันธ์ 2565	

Notes
This Drawing is Copyrighted. All Contractors must check all dimensions on site. Only figured dimensions and grid lines are to be worked from. Discrepancies must be reported immediately to the Architect or Engineer concerned before processing.

แบบขนาด A2 มาตราส่วน เป็นไปตามแบบแสดง

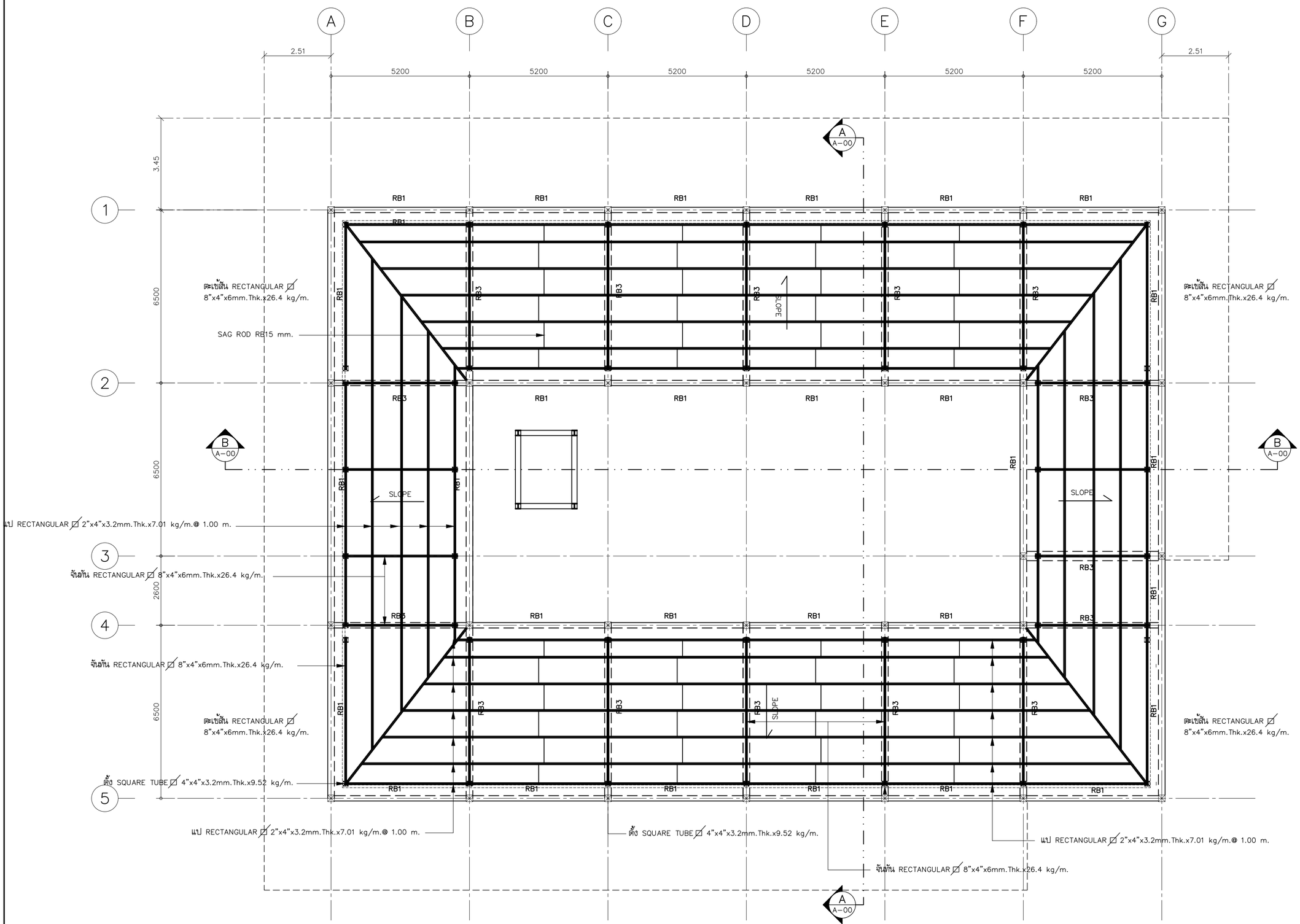

แปลน หลังคา METAL SHEET บน RC.SLAB ชั้นหลังคา

มาตราส่วน 1:100

โครงการ PROJECT

จ้างออกแบบและปรับปรุงแบบสำนักงาน กสทช.เขต 21 จังหวัดร้อยเอ็ด และงานภูมิสถาปัตย์

เจ้าของ OWNER

สำนักงาน กสทช. เขต 21 จ.ร้อยเอ็ด
ที่อยู่ : 287/51-52 หมู่ 7 ตำบลหัวผือ อำเภอวังหิน จังหวัดร้อยเอ็ด 45170
โทรศัพท์ : 0 4351 9211

ต้นแบบสำนักงาน กสทช. ส่วนเขต
อาคารสำนักงาน กสทช. ส่วนเขต

บริษัท สถาบันชุมชนและสิ่งแวดล้อม อาคมสิลป์ จำกัด
ARSOMSILP COMMUNITY & ENVIRONMENTAL ARCHITECT CO.,LTD.
397 ซ. อนามัยงามจิญ 25 แขวงทรายน้ำ เขตบางขุนเทียน กทม. 10150
โทร : +66 2 490 4748 54 แฟกซ์ : +66 2 490 4742
อีเมลล์ : orch@arsomsilp.in.th www.arsomsilp.oc.th

ผู้ออกแบบ DESIGN TEAM

ผู้จัดการโครงการ PROJECT MANAGER		
สมพร พุฒิพัฒนา		ส-สถ. 2367
สถาปนิก ARCHITECT		
ชัชลักษ์ ผุยมูลศรี		ภ-สถ. 6616
เมธวี รัตนภิไลภณ		ภ-สถ. 9247
พัสกร พุทธานุ		ภ-สถ. 13485
ภูมิสถาปนิก LANDSCAPE DESIGNER		
ชิติพันธุ์ ศรีตะการ		ส-ภส. 40
ณัฐฐิมา ภักดี		ภ-ภส 483
วิศวกรโครงสร้างและไฮยา STRUCTURAL ENGINEER		
วสันต์ แสงศรี		ยย. 9670
องชัย บุญเกิด		ยย. 11703

บริษัท ฟิวชั่น คอนซัลแตนท์ จำกัด
81/55 ซอยอุดมสิตร ถนองหรา ถึ 4
แขวงหนองแขม เขตหนองแขม กรุงเทพฯ 10110
โทรศัพท์ 0-2392-5375-6 โทรสาร 0-2392-2641
E-mail : fusion@fusionconsultants.co.th

วิศวกรระบบปรับอากาศและระบายอากาศ MECHANICAL ENGINEER		
สุทัศ ลิ่มสิทธิ์ยงยุทธ		วก.578
วิศวกรระบบสุขาภิบาลและดับเพลิง SANITARY ENGINEER		
สุทัศ ลิ่มสิทธิ์ยงยุทธ		วส.87
วิรวัลน์ แซ่เล่า		ภส.4149
วิศวกรงานระบบไฟฟ้า ELECTRICAL ENGINEER		
พิชญะ จันทรานุวัฒน์		วพก.613

รายการแก้ไข REVISIONS

ครั้งที่	รายละเอียด	วัน/เดือน/ปี

KEY PLAN

รหัสโครงการ PROJECT'S CODE
2110AR_กสทช สาขา ร้อยเอ็ด

แบบแสดง DRAWING TITLE
แปลนหลังคา METAL SHEET บน RC SLAB ชั้นหลังคา

มาตราส่วน :	หมายเลขแบบ
ตรวจสอบ :	S1-08
อนุมัติ :	
วันที่ : 11 กุมภาพันธ์ 2565	

Notes
This Drawing is Copyrighted. All Contractors must check all dimensions on site. Only figured dimensions and grid lines are to be worked from. Discrepancies must be reported immediately to the Architect or Engineer concerned before processing.

แบบขนาด A2 มาตราส่วน เป็นไปตามแบบแสดง

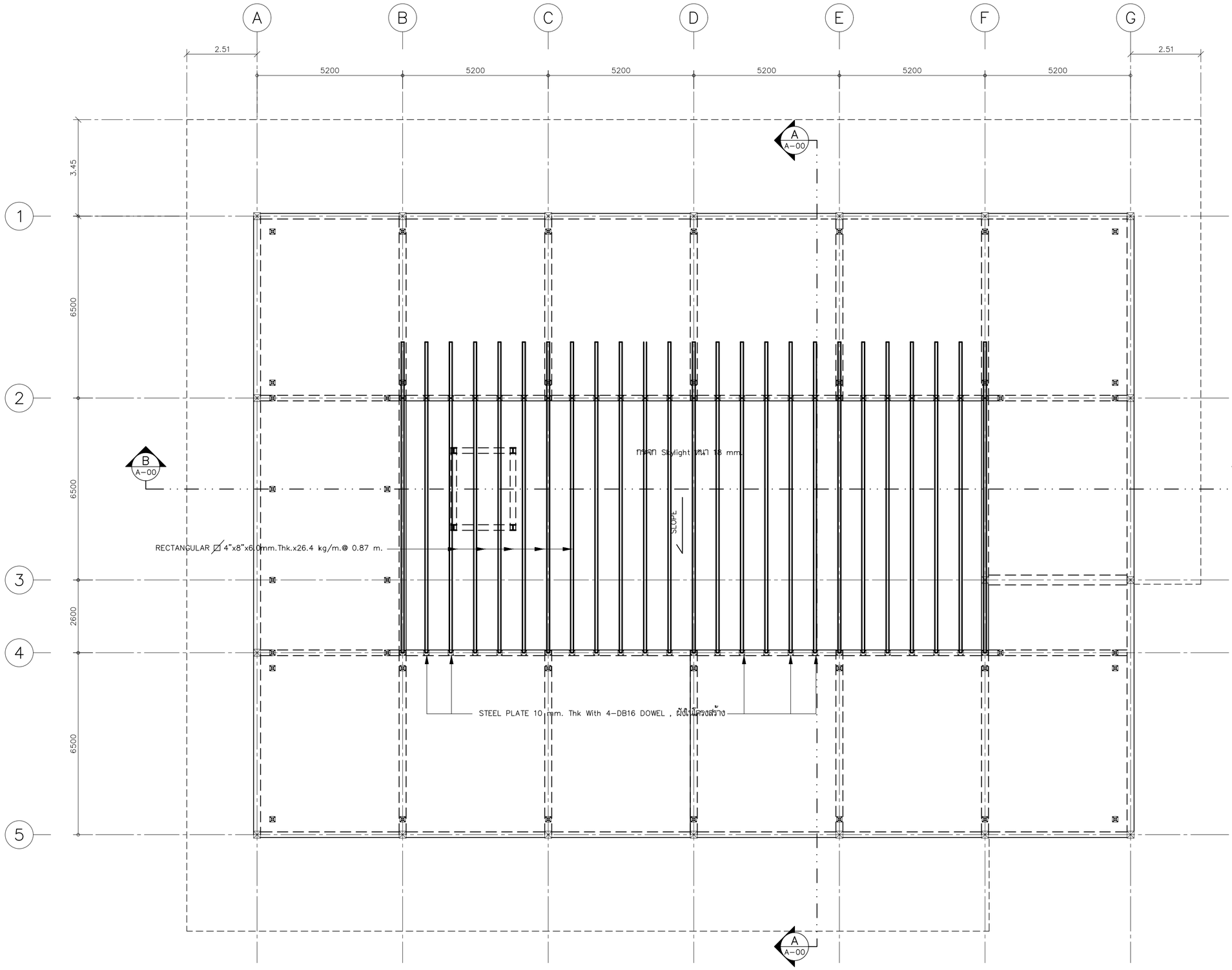

แปลน หลังคา SKYLIGHT ชั้นหลังคา

มาตราส่วน 1:100

โครงการ PROJECT

จ้างออกแบบและปรับปรุงแบบสำนักงาน

กสทช.เขต 21 จังหวัดร้อยเอ็ด และงานภูมิสถาปัตย์

เจ้าของ OWNER

สำนักงาน กสทช. เขต 21 จ.ร้อยเอ็ด

ที่อยู่ : 287/51-52 หมู่ 7 ตำบลหัวผือ อำเภอเมืองร้อยเอ็ด จังหวัดร้อยเอ็ด 45170

โทรศัพท์ : 0 4351 9211

ต้นแบบสำนักงาน กสทช. ส่วนเขต

อาคารสำนักงาน กสทช. ส่วนเขต

บริษัท สถาบันชุมชนและสิ่งแวดล้อม อาคมสิลป์ จำกัด
ARSOMSILP COMMUNITY & ENVIRONMENTAL ARCHITECT CO.,LTD.
397 ซ. อนามัยงามเจริญ 25 แขวงทรายน้ำ เขตบางขุนเทียน กทม. 10150
โทร : +66 2 490 4748 54 แฟกซ์ : +66 2 490 4742
อีเมล์ : orch@arsomsilp.in.th www.arsomsilp.oc.th

ผู้ออกแบบ DESIGN TEAM

ผู้จัดการโครงการ PROJECT MANAGER		
สมพร พุฒิพัฒนา		ส-สถ. 2367
สถาปนิก ARCHITECT		
ชัยศักดิ์ ผุยมูลตรี		ภ-สถ. 6616
เมธวี รัตนวิโสภณ		ภ-สถ. 9247
พัสกร พุทธานุ		ภ-สถ. 13485
ภูมิสถาปนิก LANDSCAPE DESIGNER		
ชิติพันธุ์ ศรีตะการ		ส-ภส. 40
ณัฐฐิมา ภักดี		ภ-ภส 483
วิศวกรโครงสร้างและโยธา STRUCTURAL ENGINEER		
วสันต์ แสงศรี		ยย. 9670
องชัย บุญเกิด		ยย. 11703

บริษัท ฟิวชั่น คอนซัลแตนท์ จำกัด
81/55 ซอยอุดมสิตร ถนนอรรถกิ 4
แขวงทพลีพิทยง เขตคลองเตย กรุงเทพฯ 10110
โทรศัพท์ 0-2392-5375-6 โทรสาร 0-2392-2641
E-mail : fusion@fusionconsultants.co.th

วิศวกรระบบปรับอากาศและระบายอากาศ MECHANICAL ENGINEER	
สุทัศร ลิ้มสินิทธย์กุล	วก.578
วิศวกรระบบสุขาภิบาลและดับเพลิง SANITARY ENGINEER	
สุทัศร ลิ้มสินิทธย์กุล	วส.87
วีรวัลน์ แซ่เล่า	ภส.4149
วิศวกรงานระบบไฟฟ้า ELECTRICAL ENGINEER	
พิชญะ จันทรานุวัฒน์	วพก.613

รายการแก้ไข REVISIONS

ครั้งที่	รายละเอียด	วัน/เดือน/ปี

KEY PLAN

รหัสโครงการ PROJECT'S CODE

2110AR_กสทช สาขา ร้อยเอ็ด

แบบแสดง DRAWING TITLE

แปลนหลังคา SKYLIGHT ชั้นหลังคา

มาตราส่วน :	หมายเลขแบบ
ตรวจสอบ :	S1-09
อนุมัติ :	
วันที่ : 11 กุมภาพันธ์ 2565	

Notes
This Drawing is Copyrighted. All Contractors must check all dimensions on site. Only figured dimensions and grid lines are to be worked from. Discrepancies must be reported immediately to the Architect or Engineer concerned before processing.

แบบขนาด A2 มาตราส่วน เป็นไปตามแบบแสดง

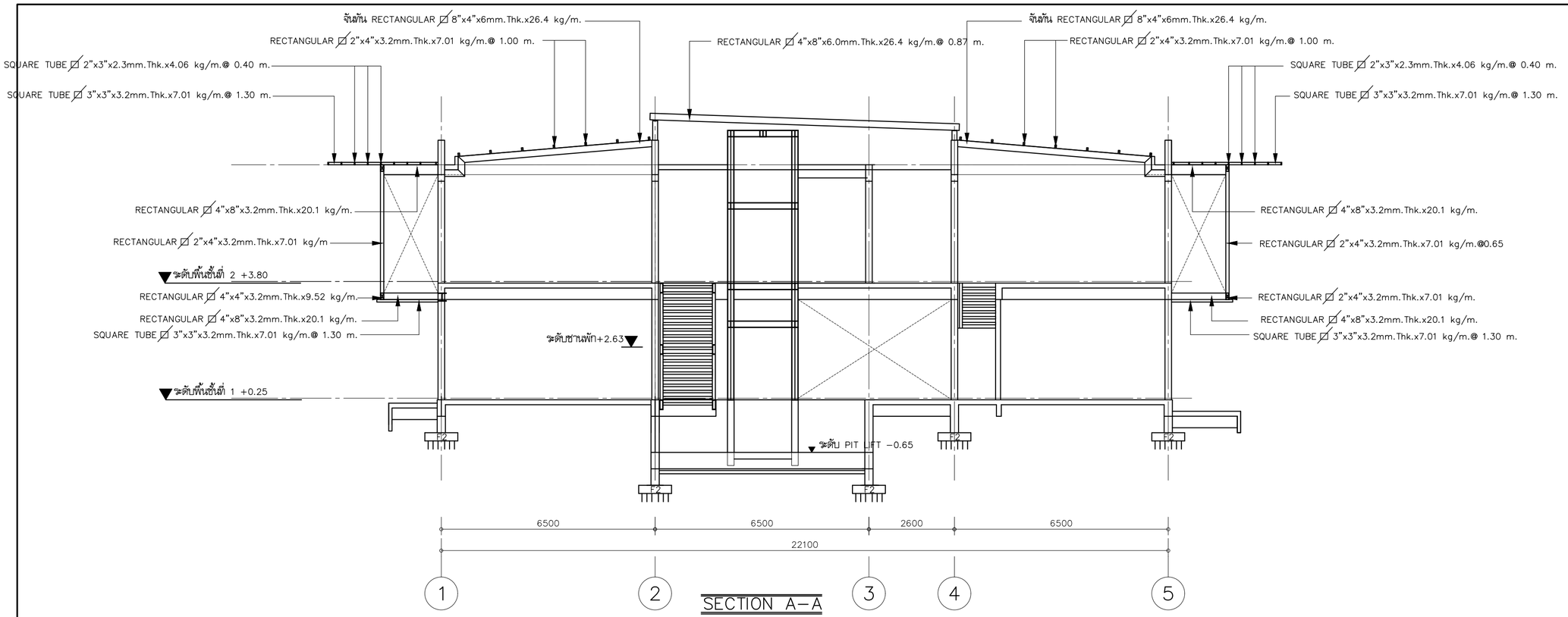

SECTION A–A

มาตราส่วน 1:100

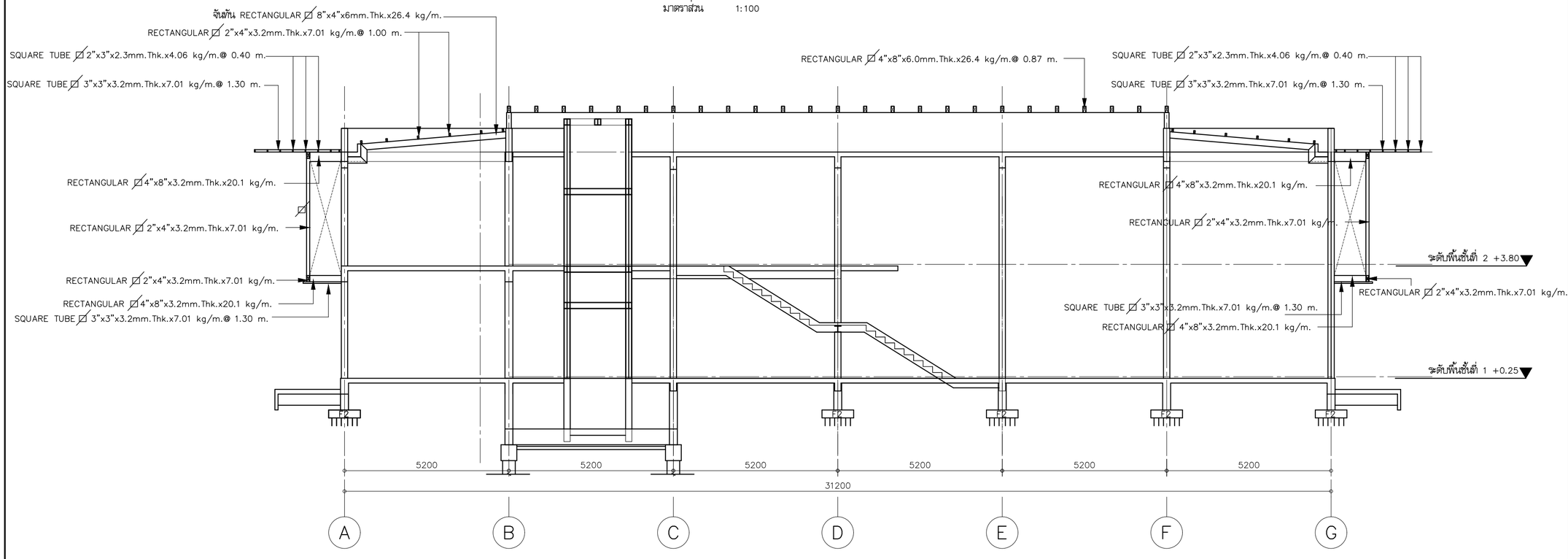

SECTION B–B

มาตราส่วน 1:100

โครงการ PROJECT

จ้างออกแบบและปรับปรุงแบบสำนักงาน
กสทช.เขต 21 จังหวัดร้อยเอ็ด และงานภูมิสถาปัตย์

เจ้าของ OWNER

สำนักงาน กสทช. เขต 21 จ.ร้อยเอ็ด
ที่อยู่ : 287/51-52 หมู่ 7 ตำบลเมืองเดิ่น อำเภอเมืองร้อยเอ็ด 45170
โทรศัพท์ : 0 4351 9211

อาคารสำนักงาน กสทช. ส่วนเขต

บริษัท สถาบันชุมชนและสิ่งแวดล้อม อาคมซิลป์ จำกัด
ARSOMSILP COMMUNITY & ENVIRONMENTAL ARCHITECT CO.,LTD.
397 ซ. อนามัยงามจิญ 25 แขวงทรายข้าม เขตบางขุนเทียน กรม. 10150
โทร : +66 2 490 4748 54 แฟกซ์ : +66 2 490 4742
อีเมลล์ : orch@arsomsilp.in.th www.arsomsilp.oc.th

ผู้ออกแบบ DESIGN TEAM

ผู้จัดการโครงการ PROJECT MANAGER		
สมพร พุฒิพัฒนา		ส–สถ. 2367
สถาปนิก ARCHITECT		
ชัชลักษ์ ผุยมูลศรี		ภ–สถ. 6616
เมธวี รัตนศรีโสภณ		ภ–สถ. 9247
พัสกร พุทธานุ		ภ–สถ. 13485
ภูมิสถาปนิก LANDSCAPE DESIGNER		
ชิติพันธุ์ ศรีตะการ		ส–ภส. 40
ณัฐริมา ภักดี		ภ–ภส. 483
วิศวกรโครงสร้างและโยธา STRUCTURAL ENGINEER		
วสันต์ แสงศรี		สย. 9670
องชัย บุญเกิด		สย. 11703

FUSION CONSULTANTS

บริษัท ฟิวชั่น คอนซัลแตนท์ จำกัด
81/55 ซอยสุขุมวิท ถนนสรารามที่ 4
แขวงพระโขนง เขตคลองเตย กรุงเทพฯ 10110
โทรศัพท์ 0-2392-5375-6 โทรสาร 0-2392-2641
E-mail : fusion@fusionconsultants.co.th

วิศวกรระบบปรับอากาศและระบายอากาศ MECHANICAL ENGINEER		
สุภัทร สิงหิมพฤกุล		วก.578
วิศวกรระบบสุขาภิบาลและดับเพลิง SANITARY ENGINEER		
สุภัทร สิงหิมพฤกุล		วส.87
วิรวัฒน์ แซ่เล่า		ภส.4149
วิศวกรงานระบบไฟฟ้า ELECTRICAL ENGINEER		
พิชญะ จันตราภุมัณน์		วพก.613

รายการแก้ไข REVISIONS

ครั้งที่	รายละเอียด	วัน/เดือน/ปี

KEY PLAN

รหัสโครงการ PROJECT'S CODE
2110AR_กสทช สาขา ร้อยเอ็ด

แบบแสดง DRAWING TITLE
รูปตัด A–A , รูปตัด B–B

มาตราส่วน :	หมายเลขแบบ
ตรวจสอบ :	S1–10
อนุมัติ :	
วันที่ : 11 กุมภาพันธ์ 2565	

Notes
This Drawing is Copyrighted. All Contractors must check all dimensions on site. Only figured dimensions and grid lines are to be worked from. Discrepancies must be reported immediately to the Architect or Engineer concerned before processing.

แบบขนาด A2 มาตราส่วน เป็นไปตามแบบแสดง

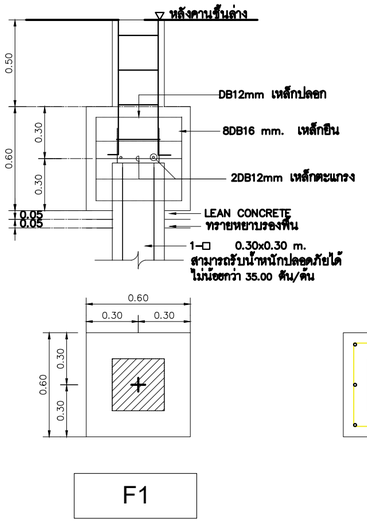

F1

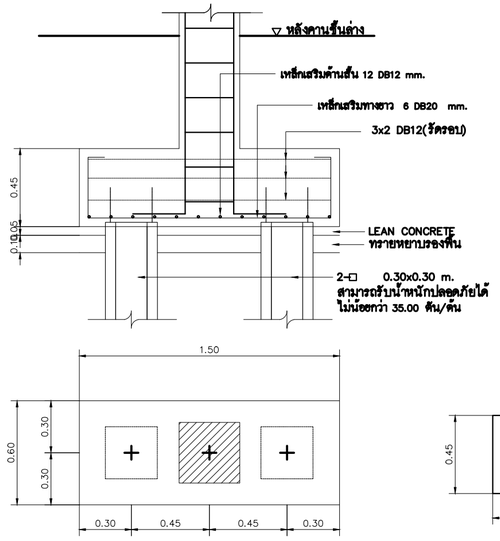

F2

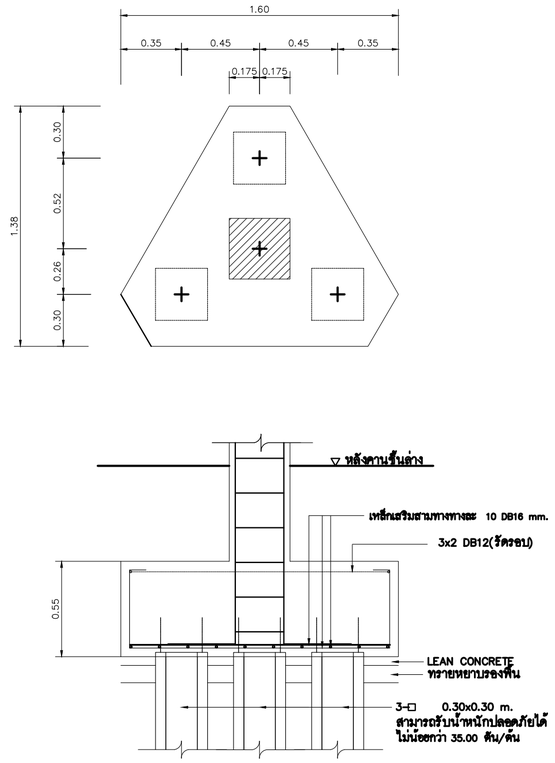

F3

รายละเอียดการเสริมเหล็กฐานราก

โครงการ PROJECT

จ้างออกแบบและปรับปรุงแบบสำนักงาน กสทช.เขต 21 จังหวัดร้อยเอ็ด และงานภูมิสถาปัตย์

เจ้าของ OWNER

สำนักงาน กสทช. เขต 21 จ.ร้อยเอ็ด
ที่อยู่ : 287/51-52 หมู่ 7 ตำบลเมืองเดช อำเภอวังหิน จังหวัดร้อยเอ็ด 45170
โทรศัพท์ : 0 4351 9211

อาคารสำนักงาน กสทช. ส่วนเขต

บริษัท สถาบันการชุมชนและสิ่งแวดล้อม อาคมสิลป์ จำกัด
ARSOMSILP COMMUNITY & ENVIRONMENTAL ARCHITECT CO.,LTD.
397 ซ. อนามัยงามจิญ 25 แขวงทรายน้ำ เขตบางขุนเทียน กทม. 10150
โทร : +66 2 490 4748 54 แฟกซ์ : +66 2 490 4742
อีเมลล์ : orch@arsomsilp.in.th www.arsomsilp.oc.th

ผู้ออกแบบ DESIGN TEAM

ผู้จัดการโครงการ PROJECT MANAGER		
สงพร พุฒิพัฒนา		ส-สถ. 2367
สถาปนิก ARCHITECT		
ชัยศักดิ์ ผุยมูลศรี		ภ-สถ. 6616
เมธวี รัตนศรีสมถน		ภ-สถ. 9247
พัสกร พุฑธานุ		ภ-สถ. 13485
ภูมิสถาปนิก LANDSCAPE DESIGNER		
ชิตพันธุ์ ศรีตะการ		ส-ภส. 40
ณัฐฐิมา ภักดี		ภ-ภส 483
วิศวกรโครงสร้างและโยธา STRUCTURAL ENGINEER		
วสันต์ แสงศรี		ยธ. 9670
ธงชัย บุญเกิด		ยธ. 11703

FUSION CONSULTANTS
บริษัท ฟิวชั่น คอนซัลแตนท์ จำกัด
81/55 ซอยอุดมสิตร ถนนอรรถาถี 4
แขวงหนองบอน เขตคลองเตย กรุงเทพฯ 10110
โทรศัพท์ 0-2392-5375-6 โทรสาร 0-2392-2641
E-mail : fusion@fusionconsultants.co.th

วิศวกรระบบปรับอากาศและระบายอากาศ MECHANICAL ENGINEER		
สุทัศร ลิ้มมิทรย์กุล		วก.578
วิศวกรระบบสุขาภิบาลและดับเพลิง SANITARY ENGINEER		
สุทัศร ลิ้มมิทรย์กุล		วส.87
วิรวัลน์ แซ่เล้า		ภส.4149
วิศวกรงานระบบไฟฟ้า ELECTRICAL ENGINEER		
พิชญะ จันทรานุวัฒน์		วพก.613

รายการแก้ไข REVISIONS

ครั้งที่	รายละเอียด	วัน/เดือน/ปี

KEY PLAN

รหัสโครงการ PROJECT'S CODE
2110AR_กสทช สาขา ร้อยเอ็ด

แบบแสดง DRAWING TITLE
แบบขยายการเสริมเหล็กฐานราก

มาตราส่วน :	หมายเลขแบบ
ตรวจสอบ :	S2-01
อนุมัติ :	
วันที่ : 11 กุมภาพันธ์ 2565	

Notes
This Drawing is Copyrighted. All Contractors must check all dimensions on site. Only figured dimensions and grid lines are to be worked from. Discrepancies must be reported immediately to the Architect or Engineer concerned before processing.

แบบขนาด A2 มาตราส่วน เป็นไปตามแบบแสดง

รายละเอียดการเสริมเหล็กเสา

C1	C2	C3	C4	SC1	Cx
10–DB20mm. 2แถว8mm. @0.20m. ชั้น 2 – คานหลังคา	4–DB16mm. 1แถว8mm. @0.20m. ชั้น 2 – คานหลังคา	4–DB16mm. 1แถว8mm. @0.20m. ชั้น 2 – คานหลังคา	4–DB16mm. 1แถว8mm. @0.20m. ชั้น 2 – คานหลังคา	STEEL PIPE ∅ 8"x9.5mm.x48.5 kg./m. ชั้น 2 – คานหลังคา	
10–DB20mm. 2แถว8mm. @0.20m. ชั้น 1 – ชั้น 2	8–DB16mm. 1แถว8mm. @0.20m. ชั้น 1 – ชั้น 2	6–DB16mm. 1แถว8mm. @0.20m. ชั้น 1 – ชั้น 2	6–DB16mm. 1แถว8mm. @0.20m. ชั้น 1 – ชั้น 2	STEEL PIPE ∅ 8"x9.5mm.x48.5 kg./m. ชั้น 1 – ชั้น 2	6 DB12mm. 1แถว8mm. @0.15m. ชั้น 1 – ชั้น 2
10–DB20mm. 2แถว8mm. @0.20m. เสาตอม่อ – ชั้น 1	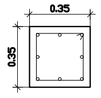 8–DB16mm. 1แถว8mm. @0.20m. เสาตอม่อ – ชั้น 1	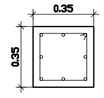 8–DB16mm. 1แถว8mm. @0.20m. เสาตอม่อ – ชั้น 1	6–DB16mm. 1แถว8mm. @0.20m. เสาตอม่อ – ชั้น 1	6–DB25mm. 1แถว8mm. @0.20m. เสาตอม่อ – ชั้น 1	6 DB12mm. 1แถว8mm. @0.15m. เสาตอม่อ – ชั้น 1

ตาราง เสา คาน เหล็กรูปพรรณ

SB1	WF–200x200x8x12 mm.x49.9 Kg./m.
SC1	STEEL PIPE ∅ 8"x9.5mm.x48.5 kg./m.

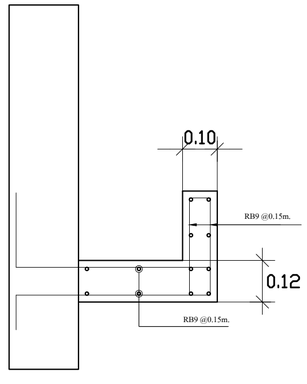

แบบขยาย รางน้ำคอนกรีต

โครงการ PROJECT

จ้างออกแบบและปรับปรุงแบบสำนักงาน กสทช.เขต 21 จังหวัดร้อยเอ็ด และงานภูมิสถาปัตย์

เจ้าของ OWNER

สำนักงาน กสทช. เขต 21 จ.ร้อยเอ็ด
ที่อยู่ : 287/51–52 หมู่ 7 ตำบลเมืองเดช อำเภอวังหิน จังหวัดร้อยเอ็ด 45170
โทรศัพท์ : 0 4351 9211

อาคารสำนักงาน กสทช. ส่วนเขต

บริษัท สถาบันชุมชนและสิ่งแวดล้อม อาคมสิลป์ จำกัด
ARSOMSILP COMMUNITY & ENVIRONMENTAL ARCHITECT CO.,LTD.
397 ซ. อนามัยงามเจริญ 25 แขวงทรายน้ำ เขตบางขุนเทียน กทม. 10150
โทร : +66 2 490 4748 54 แฟกซ์ : +66 2 490 4742
อีเมลล์ : orch@arsomsilp.in.th www.arsomsilp.oc.th

ผู้ออกแบบ DESIGN TEAM

ผู้จัดการโครงการ PROJECT MANAGER	
สมพร พุฒิพัฒนา	ส–สถ. 2367
สถาปนิก ARCHITECT	
พิชชกิตติ์ ผุยมูลตรี	ภ–สถ. 6616
เมธวี รัตนภิรัมณ	ภ–สถ. 9247
พัสกร พุทธานุ	ภ–สถ. 13485
ภูมิสถาปนิก LANDSCAPE DESIGNER	
ชิติพันธุ์ ศรีตะการ	ส–ภส. 40
ณัฐฐิมา ภักดี	ภ–ภส. 483
วิศวกรโครงสร้างและโยธา STRUCTURAL ENGINEER	
วสันต์ แสงศรี	ยย. 9670
องชัย บุญเกิด	ยย. 11703

FUSION CONSULTANTS
บริษัท ฟิวชั่น คอนซัลแตนท์ จำกัด
81/55 ซอยอุดมสิตร ถนนอรรถาถี 4
แขวงหนองบอน เขตประเวศ กรุงเทพฯ 10110
โทรศัพท์ 0–2392–5375–6 โทรสาร 0–2392–2641
E–mail : fusion@fusionconsultants.co.th

วิศวกรระบบปรับอากาศและระบายอากาศ MECHANICAL ENGINEER	
สุทัศร ลิ้มสิมิรมย์กุล	วก.578
วิศวกรระบบสุขาภิบาลและดับเพลิง SANITARY ENGINEER	
สุทัศร ลิ้มสิมิรมย์กุล	วส.87
วิรวัลน์ แซ่เล้า	ภส.4149
วิศวกรงานระบบไฟฟ้า ELECTRICAL ENGINEER	
พิชญะ จันทรานุวัฒน์	วพก.613

รายการแก้ไข REVISIONS

ครั้งที่	รายละเอียด	วัน/เดือน/ปี

KEY PLAN

รหัสโครงการ PROJECT'S CODE
2110AR_กสทช สาขา ร้อยเอ็ด

แบบแสดง DRAWING TITLE
แบบขยายการเสริมเหล็กเสา

มาตราส่วน :	หมายเลขแบบ
ตรวจสอบ :	S2–02
อนุมัติ :	
วันที่ : 11 กุมภาพันธ์ 2565	

Notes
This Drawing is Copyrighted. All Contractors must check all dimensions on site. Only figured dimensions and grid lines are to be worked from. Discrepancies must be reported immediately to the Architect or Engineer concerned before processing.

แบบขนาด A2 มาตราส่วน เป็นไปตามแบบแสดง

รายละเอียดการเสริมเหล็กคาน

SECTION 1 – 1 ด้านซ้าย Span	SECTION 2 – 2 กลาง Span	SECTION 3 – 3 ด้านขวา Span
เหล็กบน 2-DB12 1ปl - RB6@0.15 เหล็กล่าง 2-DB12 B1 0.15 x 0.30	เหล็กบน 2-DB12 1ปl - RB6@0.15 เหล็กล่าง 2-DB12 B1 0.15 x 0.3	เหล็กบน 2-DB12 1ปl - RB6@0.15 เหล็กล่าง 2-DB12 B1 0.15 x 0.3
เหล็กบน 3-DB16 1ปl - RB6@0.15 เหล็กล่าง 2-DB16 B2 0.20 x 0.40	เหล็กบน 2-DB16 1ปl - RB6@0.15 เหล็กล่าง 3-DB16 B2 0.20 x 0.40	เหล็กบน 3-DB16 1ปl - RB6@0.15 เหล็กล่าง 2-DB16 B2 0.20 x 0.40
เหล็กบน 5-DB16 1ปl - RB6@0.15 เหล็กล่าง 5-DB16 B3 0.20 x 0.50	เหล็กบน 3-DB16 1ปl - RB6@0.15 เหล็กล่าง 5-DB16 B3 0.20 x 0.50	เหล็กบน 5-DB16 1ปl - RB6@0.15 เหล็กล่าง 5-DB16 B3 0.20 x 0.50
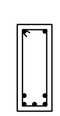 เหล็กบน 2-DB20 1ปl - RB6@0.15 เหล็กล่าง 5-DB20 B4 0.20 x 0.50	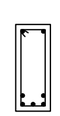 เหล็กบน 2-DB20 1ปl - RB6@0.15 เหล็กล่าง 5-DB20 B4 0.20 x 0.50	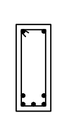 เหล็กบน 2-DB20 1ปl - RB6@0.15 เหล็กล่าง 5-DB20 B4 0.20 x 0.50
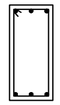 เหล็กบน 3-DB20 1ปl - RB6@0.15 เหล็กล่าง 3-DB20 B5 0.25 x 0.55	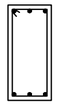 เหล็กบน 3-DB20 1ปl - RB6@0.15 เหล็กล่าง 3-DB20 B5 0.25 x 0.55	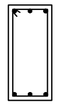 เหล็กบน 3-DB20 1ปl - RB6@0.15 เหล็กล่าง 3-DB20 B5 0.25 x 0.55
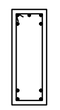 เหล็กบน 5-DB16 1ปl - RB6@0.15 เหล็กล่าง 4-DB16 B6 0.20 x 0.55	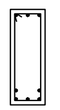 เหล็กบน 3-DB16 1ปl - RB6@0.15 เหล็กล่าง 5-DB16 B6 0.20 x 0.55	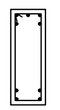 เหล็กบน 5-DB16 1ปl - RB6@0.15 เหล็กล่าง 4-DB16 B6 0.20 x 0.55
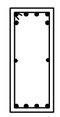 เหล็กบน 6DB20 2-DB12 1ปl - RB6@0.10 เหล็กล่าง 4-DB20 B7 0.25 x 0.60	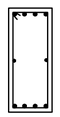 เหล็กบน 4DB20 2-DB12 เหล็กล่าง 4-DB20 B7 0.25 x 0.60	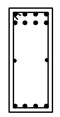 เหล็กบน 8DB20 2-DB12 1ปl - RB6@0.10 เหล็กล่าง 4-DB20 B7 0.25 x 0.60
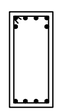 เหล็กบน 6-DB20 1ปl - RB6@0.15 เหล็กล่าง 4DB20 B8 0.25 x 0.55	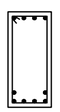 เหล็กบน 4-DB20 1ปl - RB6@0.15 เหล็กล่าง 6DB20 B8 0.25 x 0.55	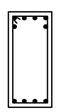 เหล็กบน 6-DB20 1ปl - RB6@0.15 เหล็กล่าง 4-DB20 B8 0.25 x 0.55

SECTION 1 – 1 ด้านซ้าย Span	SECTION 2 – 2 กลาง Span	SECTION 3 – 3 ด้านขวา Span
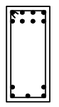 เหล็กบน 8-DB20 1ปl - RB9@0.10 เหล็กล่าง 5-DB20 B9 0.25 x 0.55	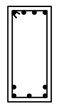 เหล็กบน 4-DB20 1ปl - RB9@0.10 เหล็กล่าง 5-DB20 B9 0.25 x 0.55	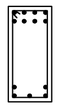 เหล็กบน 8DB20 1ปl - RB9@0.10 เหล็กล่าง 5-DB20 B9 0.25 x 0.55
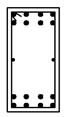 เหล็กบน 8-DB25 1ปl - RB9@0.10 2-DB16 เหล็กล่าง 8-DB25 B10 0.30 x 0.60	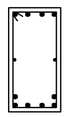 เหล็กบน 4-DB25 1ปl - RB9@0.10 2-DB16 เหล็กล่าง 6-DB25 B10 0.30 x 0.60	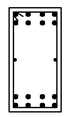 เหล็กบน 8-DB25 1ปl - RB9@0.10 2-DB16 เหล็กล่าง 8-DB25 B10 0.30 x 0.60
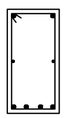 เหล็กบน 2-DB25 1ปl - RB6@0.125 2-DB16 เหล็กล่าง 4-DB25 B11 0.30 x 0.60	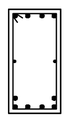 เหล็กบน 4-DB25 2ปl - RB9@0.10 2-DB16 เหล็กล่าง 6-DB25 B11 0.30 x 0.60	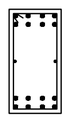 เหล็กบน 8-DB25 2ปl - RB9@0.10 2-DB16 เหล็กล่าง 8-DB25 B11 0.30 x 0.60
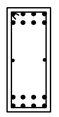 เหล็กบน 8DB20 2-DB12 2ปl - RB9@0.15 เหล็กล่าง 8-DB20 B12 0.25 x 0.60	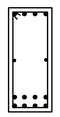 เหล็กบน 4-DB20 2-DB12 2ปl - RB9@0.15 เหล็กล่าง 8-DB20 B12 0.25 x 0.60	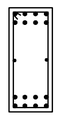 เหล็กบน 8DB20 2-DB12 2ปl - RB9@0.15 เหล็กล่าง 8-DB20 B12 0.25 x 0.60
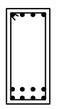 เหล็กบน 4-DB20 1ปl - RB6@0.15 เหล็กล่าง 8-DB20 B13 0.25 x 0.55	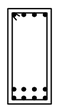 เหล็กบน 4-DB20 1ปl - RB6@0.15 เหล็กล่าง 8-DB20 B13 0.25 x 0.55	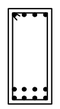 เหล็กบน 4-DB20 1ปl - RB6@0.15 เหล็กล่าง 8-DB20 B13 0.25 x 0.55
	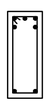 เหล็กบน 5-DB16 1ปl - RB6@0.15 เหล็กล่าง 2-DB16 B3' 0.20 x 0.50	
	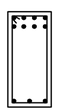 เหล็กบน 8-DB20 1ปl - RB6@0.15 เหล็กล่าง 3DB20 B5' 0.25 x 0.55	

SECTION 1 – 1 ด้านซ้าย Span	SECTION 2 – 2 กลาง Span	SECTION 3 – 3 ด้านขวา Span
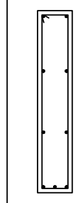 เหล็กบน 2-DB20 2-DB12 1ปl - RB9@0.15 2-DB12 เหล็กล่าง 3-DB20 RB1 0.20 x 1.05	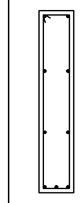 เหล็กบน 2-DB20 2-DB12 1ปl - RB9@0.125 2-DB12 เหล็กล่าง 3-DB20 RB1 0.20 x 1.05	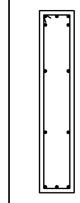 เหล็กบน 5-DB20 2-DB12 1ปl - RB9@0.15 2-DB12 เหล็กล่าง 3-DB20 RB1 0.20 x 1.05
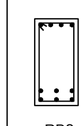 เหล็กบน 4DB20 1ปl - RB9@0.15 เหล็กล่าง 6-DB20 RB2 0.25 x 0.50	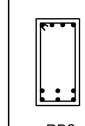 เหล็กบน 4DB20 1ปl - RB9@0.15 เหล็กล่าง 6-DB20 RB2 0.25 x 0.50	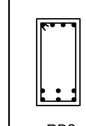 เหล็กบน 4DB20 1ปl - RB9@0.15 เหล็กล่าง 6-DB20 RB2 0.25 x 0.50
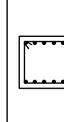 เหล็กบน 7DB16 1ปl - RB9@0.125 เหล็กล่าง 7-DB16 RB3 0.40 x 0.30	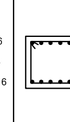 เหล็กบน 7DB16 1ปl - RB9@0.125 เหล็กล่าง 7-DB16 RB3 0.40 x 0.30	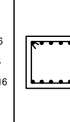 เหล็กบน 7DB16 1ปl - RB9@0.125 เหล็กล่าง 7-DB16 RB3 0.40 x 0.30

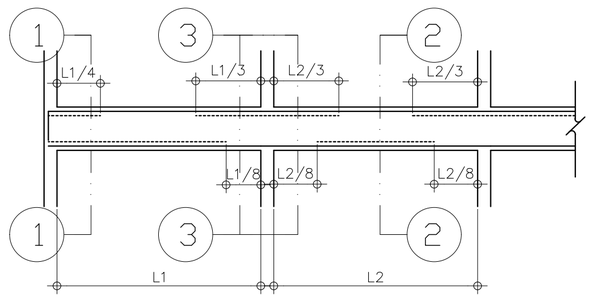

แสดงระยะการหยุดเหล็กคาน

โครงการ PROJECT

จ้างออกแบบและปรับปรุงแบบสำนักงาน กสทช.เขต 21 จังหวัดร้อยเอ็ด และงานภูมิสถาปัตย์

เจ้าของ OWNER

สำนักงาน กสทช. เขต 21 จ.ร้อยเอ็ด
ที่อยู่ : 287/51-52 หมู่ 7 ตำบลเมืองเดช อำเภอวังหิน จังหวัดร้อยเอ็ด 45170
โทรศัพท์ : 0 4351 9211

อาคารสำนักงาน กสทช. ส่วนเขต

บริษัท สถาบันชุมชนและสิ่งแวดล้อม อาคมสิลป์ จำกัด
ARSOMSILP COMMUNITY & ENVIRONMENTAL ARCHITECT CO.,LTD.
397 ซ. อนามัยรามคำแหง 25 แขวงทับช้าง เขตบางขุนเทียน กทม. 10150
โทร : +66 2 490 4748 54 แฟกซ์ : +66 2 490 4742
อีเมลล์ : orch@arsomsilp.in.th www.arsomsilp.oc.th

ผู้ออกแบบ DESIGN TEAM

ผู้จัดการโครงการ PROJECT MANAGER
สมพร พุฒิพัฒนา ส-สถ. 2367

สถาปนิก ARCHITECT
ชัชลักษ์ ผุยมูลศรี ภ-สถ. 6616
เมธวิ วัดเสถียรภาพ ภ-สถ. 9247
พัสกร พุทธานุ ภ-สถ. 13485

ภูมิสถาปนิก LANDSCAPE DESIGNER
ชิติพันธุ์ ศรีตะการ ส-ภส. 40
ณัฐฐิมา ภักดี ภ-ภส. 483

วิศวกรโครงสร้างและไฮยา STRUCTURAL ENGINEER
วสันต์ แสงศรี ยย. 9670
องชัย บุญเกิด ยย. 11703

FUSION CONSULTANTS
บริษัท ฟิวชั่น คอนซัลแตนท์ จำกัด
81/55 ซอยศูนย์วิจัย ถนนพระรามที่ 4
แขวงพระโขนง เขตคลองเตย กรุงเทพฯ 10110
โทรศัพท์ 0-2392-5375-6 โทรสาร 0-2392-2641
E-mail : fusion@fusionconsultants.co.th

วิศวกรระบบปรับอากาศและระบายอากาศ MECHANICAL ENGINEER
สุภัทร สันติวิทยย์กุล วก.578

วิศวกรระบบสุขาภิบาลและดับเพลิง SANITARY ENGINEER
สุภัทร สันติวิทยย์กุล วส.87
วิรวัลน์ แซ่เล้า ภส.4149

วิศวกรงานระบบไฟฟ้า ELECTRICAL ENGINEER
พิชญะ จันทรานุวัฒน์ วพก.613

รายการแก้ไข REVISIONS

ครั้งที่	รายละเอียด	วัน/เดือน/ปี

KEY PLAN

รหัสโครงการ PROJECT'S CODE
2110AR_กสทช สาขา ร้อยเอ็ด

แบบแสดง DRAWING TITLE
แบบขยายการเสริมเหล็กคาน

มาตราส่วน :	หมายเลขแบบ
ตรวจสอบ :	S2-03
อนุมัติ :	
วันที่ : 11 กุมภาพันธ์ 2565	

Notes
This Drawing is Copyrighted. All Contractors must check all dimensions on site. Only figured dimensions and grid lines are to be worked from. Discrepancies must be reported immediately to the Architect or Engineer concerned before processing.

แบบขนาด A2 มาตราส่วน เป็นไปตามแบบแสดง

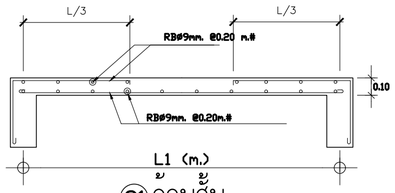

S1 ด้านสั้น

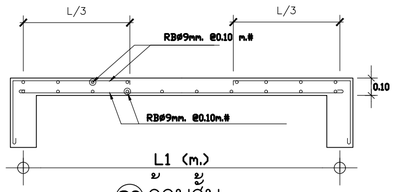

S2 ด้านสั้น

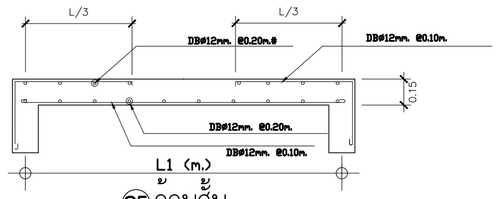

S5 ด้านสั้น

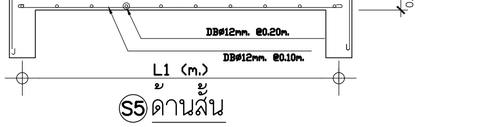

S8 ฝากที่คาน

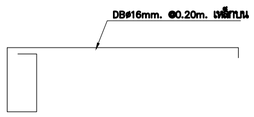

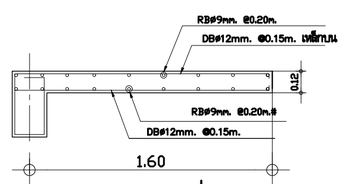

SL1 ฝากที่คาน

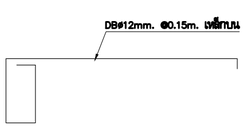

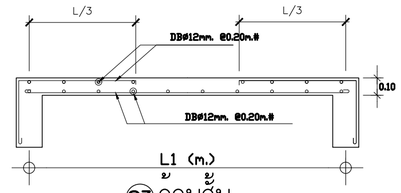

S3 ด้านสั้น

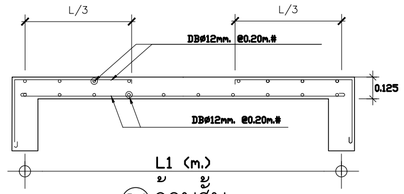

S4 ด้านสั้น

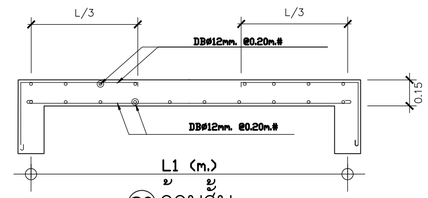

S6 ด้านสั้น

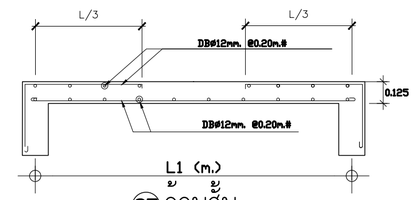

S7 ด้านสั้น

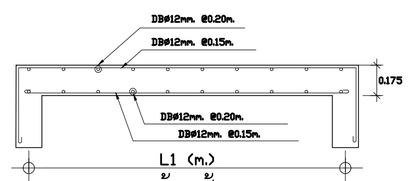

S9 ด้านสั้น

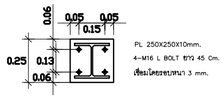

PL 250X250X10mm.
4-M16 L BOLT ยาว 45 Cm.
เสริมโครอยบหนา 3 mm.

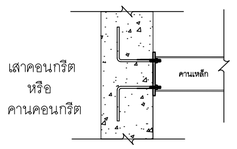

แบบขยาย SUPPORT คานเหล็ก

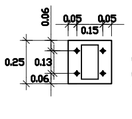

PL 250X250X10mm.
เหล็กกล่อง 4"x8" x3.2mm
เสริมโครอยบหนา 3 mm.
4 M12 mm.

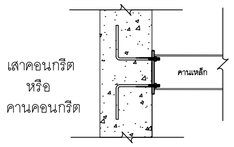

แบบขยาย SUPPORT คานเหล็ก

รายละเอียดการเสริมเหล็กพื้น

โครงการ PROJECT

จ้างออกแบบและปรับปรุงแบบสำนักงาน

กสทช.เขต 21 จังหวัดร้อยเอ็ด และงานภูมิสถาปัตย์

กสทช.

เจ้าของ OWNER

สำนักงาน กสทช. เขต 21 จ.ร้อยเอ็ด

ที่อยู่ : 287/51-52 หมู่ 7 ตำบลเมืองเดช อำเภอวังหิน จังหวัดร้อยเอ็ด 45170

โทรศัพท์ : 0 4351 9211

อาคารสำนักงาน กสทช. ส่วนเขต

บริษัท สถาบันการชุมชนและสิ่งแวดล้อม อาคมสิลป์ จำกัด

ARSOMSILP COMMUNITY & ENVIRONMENTAL ARCHITECT CO.,LTD.

397 ซ. อนามัยงามจิญ 25 แขวงทรายน้ำ เขตบางขุนเทียน กทม. 10150

โทร : +66 2 490 4748 54 แฟกซ์ : +66 2 490 4742

อีเมลล์ : orch@arsomsilp.in.th www.arsomsilp.oc.th

ผู้ออกแบบ DESIGN TEAM

ผู้จัดการโครงการ PROJECT MANAGER		
ผศ.พร พุฒิภัสณา		ส-สถ. 2367
สถาปนิก ARCHITECT		
ชัชลักษ์ ผุยมูลศรี		ภ-สถ. 6616
เมธวี รัตนภิไลภณ		ภ-สถ. 9247
พัสกร พุทธานุ		ภ-สถ. 13485
ภูมิสถาปนิก LANDSCAPE DESIGNER		
ชิติพันธุ์ ศรีตะการ		ส-ภส. 40
ณัฐฐิมา ภักดี		ภ-ภส. 483
วิศวกรโครงสร้างและโยธา STRUCTURAL ENGINEER		
วสันต์ แสงศรี		ยย. 9670
องชัย บุญเกิด		ยย. 11703

FUSION CONSULTANTS

บริษัท ฟิวชั่น คอนซัลแตนท์ จำกัด

81/55 ซอยอุดมสิตร ถนนรามอินทรา กม.4

แขวงคันนายาว เขตคลองเตย กรุงเทพฯ 10110

โทรศัพท์ 0-2392-5375-6 โทรสาร 0-2392-2641

E-mail : fusion@fusionconsultants.co.th

วิศวกรระบบปรับอากาศและระบายอากาศ MECHANICAL ENGINEER		
สุภัทร สัมฤทธิ์มย์กุล		วก.578
วิศวกรระบบสุขาภิบาลและดับเพลิง SANITARY ENGINEER		
สุภัทร สัมฤทธิ์มย์กุล		วส.87
วิรวัลน์ แซ่เล่า		ภส.4149
วิศวกรงานระบบไฟฟ้า ELECTRICAL ENGINEER		
พิชญะ จันธราภูวัฒน์		วพก.613

รายการแก้ไข REVISIONS

ครั้งที่	รายละเอียด	วัน/เดือน/ปี

KEY PLAN

รหัสโครงการ PROJECT'S CODE

2110AR_กสทช สาขา ร้อยเอ็ด

แบบแสดง DRAWING TITLE

แบบขยายการเสริมเหล็กพื้น

มาตราส่วน :	หมายเลขแบบ
ตรวจสอบ :	S2-04
อนุมัติ :	
วันที่ : 11 กุมภาพันธ์ 2565	

Notes

This Drawing is Copyrighted. All Contractors must check all dimensions on site. Only figured dimensions and grid lines are to be worked from. Discrepancies must be reported immediately to the Architect or Engineer concerned before processing.

แบบขนาด A2 มาตราส่วน เป็นไปตามแบบแสดง

สัญลักษณ์

RECTANGULAR	4"x8"x3.2mm.Thk.x20.1 kg/m.	1
RECTANGULAR	2"x4"x3.2mm.Thk.x7.01 kg/m.	2
SQUARE TUBE	3"x3"x3.2mm.Thk.x7.01 kg/m.@ 1.30 m.	3
SQUARE TUBE	2"x3"x2.3mm.Thk.x4.06 kg/m.@ 0.40 m.	4

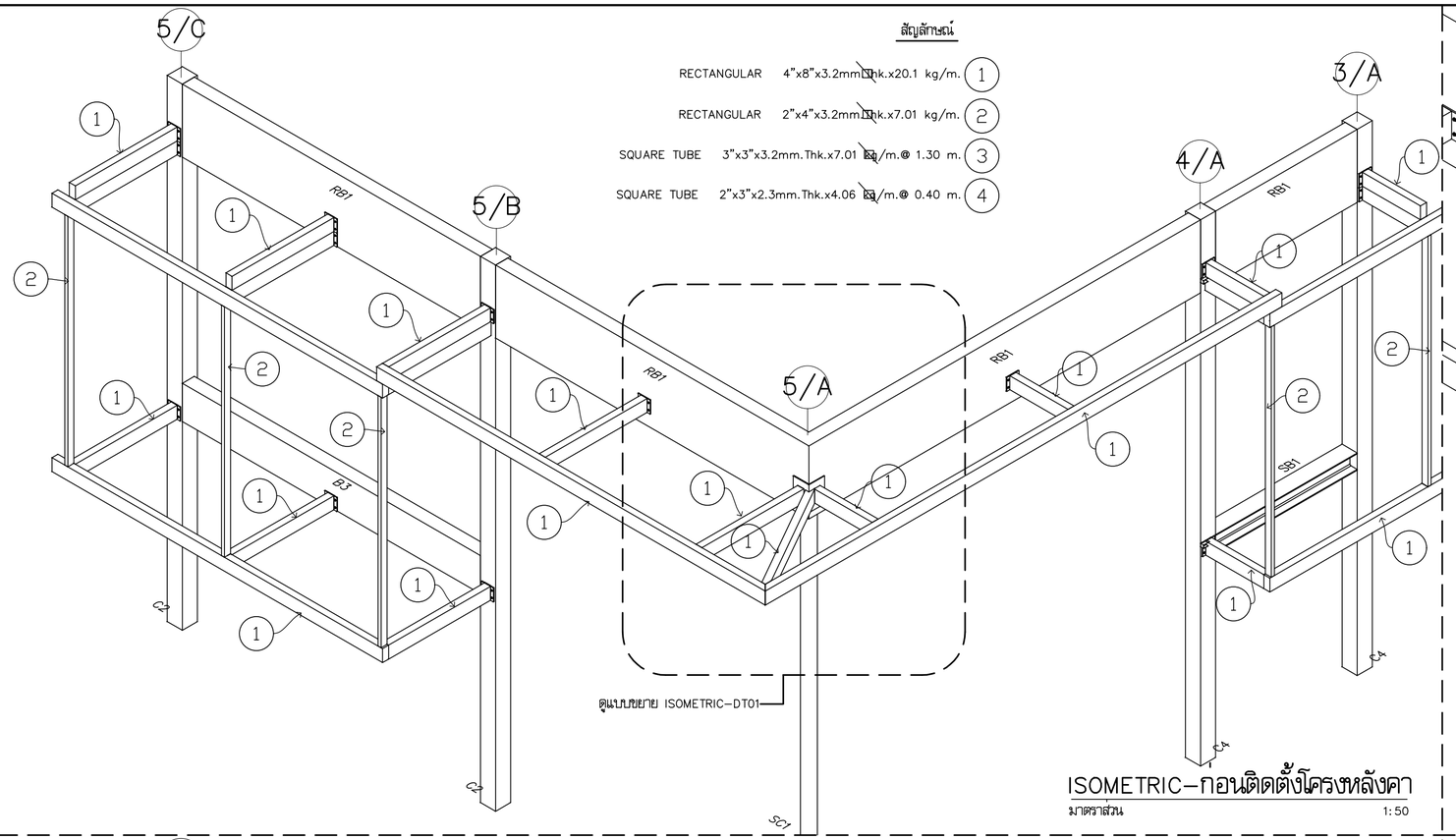

ดูแบบขยาย ISOMETRIC–DT01

ISOMETRIC–ก่อนติดตั้งโครงหลังคา

มาตราส่วน 1:50

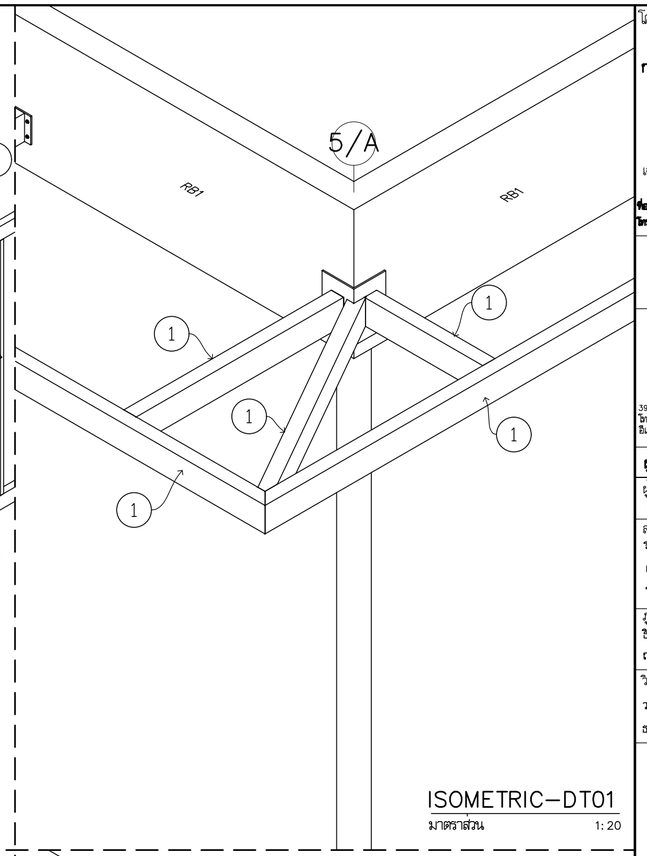

ISOMETRIC–DT01

มาตราส่วน 1:20

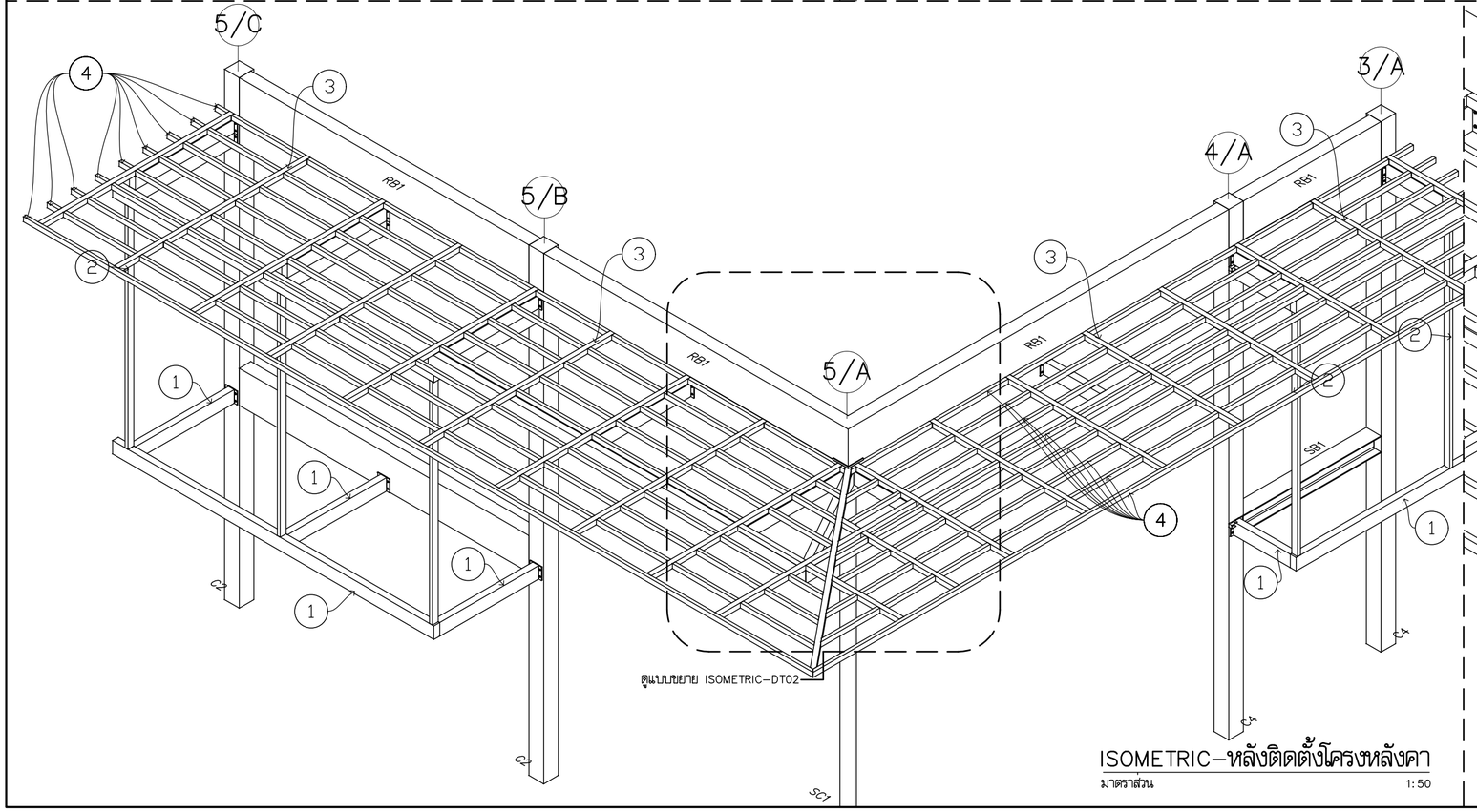

ดูแบบขยาย ISOMETRIC–DT02

ISOMETRIC–หลังติดตั้งโครงหลังคา

มาตราส่วน 1:50

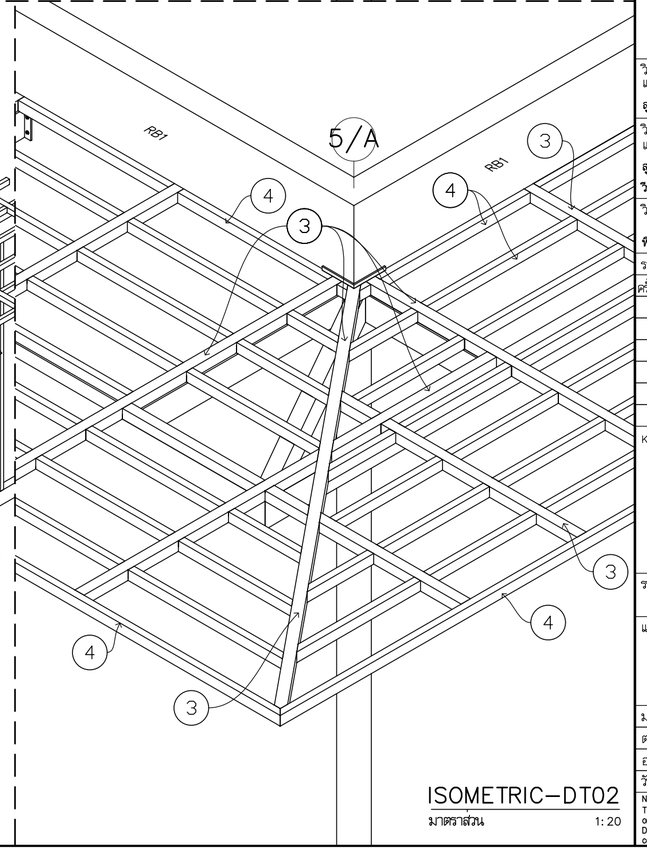

ISOMETRIC–DT02

มาตราส่วน 1:20

โครงการ PROJECT

จ้างออกแบบและปรับปรุงแบบสำนักงาน
กสทช.เขต 21 จังหวัดร้อยเอ็ด และงานภูมิสถาปัตย์

เจ้าของ OWNER

สำนักงาน กสทช. เขต 21 จ.ร้อยเอ็ด
ที่อยู่ : 287/51–52 หมู่ 7 ตำบลเมืองเดิ่น อำเภอเมืองร้อยเอ็ด จังหวัดร้อยเอ็ด 45170
โทรศัพท์ : 0 4351 9211

อาคารสำนักงาน กสทช. ส่วนเขต

บริษัท สถาบันชุมชนและสิ่งแวดล้อม อาศรมศิลป์ จำกัด
ARSOMSILP COMMUNITY & ENVIRONMENTAL ARCHITECT CO.,LTD.
397 ซ. อนามัยรามอินทรา 25 แขวงสายไหม เขตบางบอน กทม. 10150
โทร : +66 2 490 4748 54 แฟกซ์ : +66 2 490 4742
อีเมลล์ : orch@orsomsilp.in.th www.orsomsilp.oc.th

ผู้ออกแบบ DESIGN TEAM

ผู้จัดการโครงการ PROJECT MANAGER		
สมพร พุฒิพัฒนา		ส–สถ. 2367
สถาปนิก ARCHITECT		
จิรศักดิ์ ผุยมูลศรี		ภ–สถ. 6616
เมธาวี รัตนกีโสภณ		ภ–สถ. 9247
พัสกร พุฑธานุ		ภ–สถ. 13485
ภูมิสถาปนิก LANDSCAPE DESIGNER		
ชิติพันธุ์ ศรีตะการ		ส–ภส. 40
ณัฐริมา ภักดี		ภ–ภส 483
วิศวกรโครงสร้างและโยธา STRUCTURAL ENGINEER		
วสันต์ แสงศรี		สย. 9670
องชัย บุญเกิด		สย. 11703

บริษัท ฟิวชั่น คอนซัลแตนท์ จำกัด
81/55 ซอยอุดมสุข ถนนพระรามที่ 4
แขวงพระโขนง เขตคลองเตย กรุงเทพฯ 10110
โทรศัพท์ 0–2392–5375–6 โทรสาร 0–2392–2641
E–mail : fusion@fusionconsultants.co.th

วิศวกรระบบปรับอากาศและระบายอากาศ MECHANICAL ENGINEER		
สุทัศร สันติพิทยย่กุล		วก.578
วิศวกรระบบสุขาภิบาลและดับเพลิง SANITARY ENGINEER		
สุทัศร สันติพิทยย่กุล		วส.87
วิรวัลน์ แซ่เล้า		ภส.4149
วิศวกรงานระบบไฟฟ้า ELECTRICAL ENGINEER		
พิชญะ จันทรานุวัลน์		วพก.613

รายการแก้ไข REVISIONS

ครั้งที่	รายละเอียด	วัน/เดือน/ปี

KEY PLAN

รหัสโครงการ PROJECT'S CODE
2110AR_กสทช สาขา ร้อยเอ็ด

แบบแสดง DRAWING TITLE

ISOMETRIC–ลักษณะการเสริมเหล็ก
ส่วนมุมหลังคาทางเข้าอาคาร

มาตราส่วน : 1:50, 1:25	หมายเลขแบบ
ตรวจสอบ :	S2–05
อนุมัติ :	
วันที่ : 11 กุมภาพันธ์ 2565	

Notes
This Drawing is Copyrighted. All Contractors must check all dimensions on site. Only figured dimensions and grid lines are to be worked from. Discrepancies must be reported immediately to the Architect or Engineer concerned before processing.

แบบขนาด A2 มาตราส่วน เป็นไปตามแบบแสดง

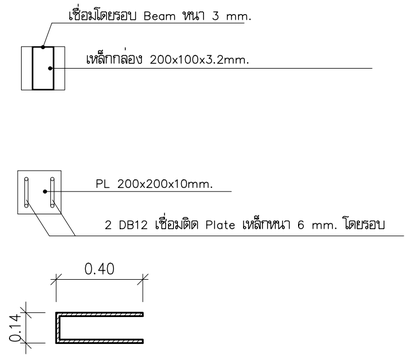

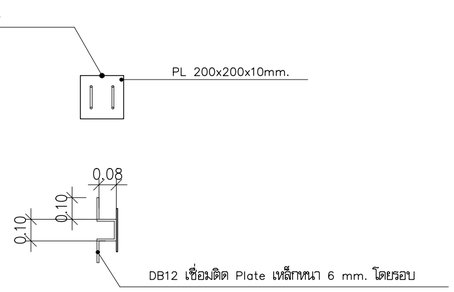

สำหรับเหล็กกล่อง 100x50x3.2มม.

สำหรับเหล็กกล่อง 200x100x3.2มม.

DETAIL PLATE และ รอยต่อเหล็กกับคานคอนกรีต

มาตราส่วน 1:50

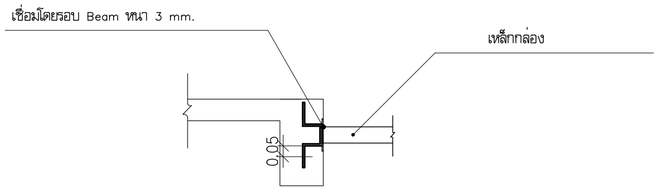

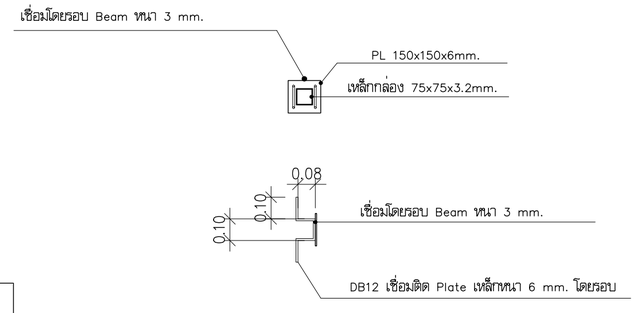

สำหรับเหล็กกล่อง 75x75x3.2มม.

DETAIL PLATE และ รอยต่อเหล็กกับคานคอนกรีต

มาตราส่วน 1:50

โครงการ PROJECT

จ้างออกแบบและปรับปรุงแบบสำนักงาน
กสทช.เขต 21 จังหวัดร้อยเอ็ด และงานภูมิสถาปัตย์

เจ้าของ OWNER

สำนักงาน กสทช. เขต 21 จ.ร้อยเอ็ด
ที่อยู่ : 287/51-52 หมู่ 7 ตำบลนิเวศน์ อำเภอเมืองร้อยเอ็ด จังหวัดร้อยเอ็ด 45170
โทรศัพท์ : 0 4351 9211

อาคารสำนักงาน กสทช. ส่วนเขต

บริษัท สถาบันชุมชนและสิ่งแวดล้อม อาสมสิลป์ จำกัด
ARSOMSILP COMMUNITY & ENVIRONMENTAL ARCHITECT CO.,LTD.
397 ซ. อนามัยรามอินทรา 25 แขวงทรายม้าม เขตบางบุญเกียน กทม. 10150
โทร : +66 2 490 4748 54 แฟกซ์ : +66 2 490 4742
อีเมลล์ : orch@orsomsilp.in.th www.orsomsilp.oc.th

ผู้ออกแบบ DESIGN TEAM

ผู้จัดการโครงการ	PROJECT MANAGER	
สมพร พุฒิพัฒนา		ส-สถ. 2367
สถาปนิก	ARCHITECT	
จิรศักดิ์ ผุยมูลศรี		ภ-สถ. 6616
เมธาวี รัตนวิโสภณ		ภ-สถ. 9247
พัสกร พุทธานุ		ภ-สถ. 13485
ภูมิสถาปนิก	LANDSCAPE DESIGNER	
ชิติพันธุ์ ศรีคะการ		ส-ภส. 40
ณัฐริมา ภักดี		ภ-ภส 483
วิศวกรโครงสร้างและโยธา	STRUCTURAL ENGINEER	
วสันต์ แสงศรี		สย. 9670
องชัย บุญเกิด		สย. 11703

FUSION CONSULTANTS

บริษัท ฟิวชั่น คอนซัลแตนท์ จำกัด
81/55 ซอยอุดมสิริ ถนนพหลโยธิน 4
แขวงสนามบิน เขตดอนเมือง กรุงเทพฯ 10110
โทรศัพท์ 0-2392-5375-6 โทรสาร 0-2392-2641
E-mail : fusion@fusionconsultants.co.th

วิศวกรระบบปรับอากาศและระบายอากาศ	MECHANICAL ENGINEER	
สุทัศร สันติมิรมย์กุล		วก.578
วิศวกรระบบสุขาภิบาลและดับเพลิง	SANITARY ENGINEER	
สุทัศร สันติมิรมย์กุล		วส.87
วิรวัฒน์ แซ่เล้า		ภส.4149
วิศวกรงานระบบไฟฟ้า	ELECTRICAL ENGINEER	
พิชญะ จันตราบุวัฒน์		วพก.613

รายการแก้ไข REVISIONS

ครั้งที่	รายละเอียด	วัน/เดือน/ปี

KEY PLAN

รหัสโครงการ PROJECT'S CODE
2110AR_กสทช สาขา ร้อยเอ็ด

แบบแสดง DRAWING TITLE

DETAIL PLATE และ
รอยต่อเหล็กกับคานคอนกรีต

มาตราส่วน : 1 : 50	หมายเลขแบบ
ตรวจสอบ :	S2-06
อนุมัติ :	
วันที่ : 11 กุมภาพันธ์ 2565	

Notes
This Drawing is Copyrighted. All Contractors must check all dimensions on site. Only figured dimensions and grid lines are to be worked from. Discrepancies must be reported immediately to the Architect or Engineer concerned before processing.

แบบขนาด A2 มาตราส่วน เป็นไปตามแบบแสดง

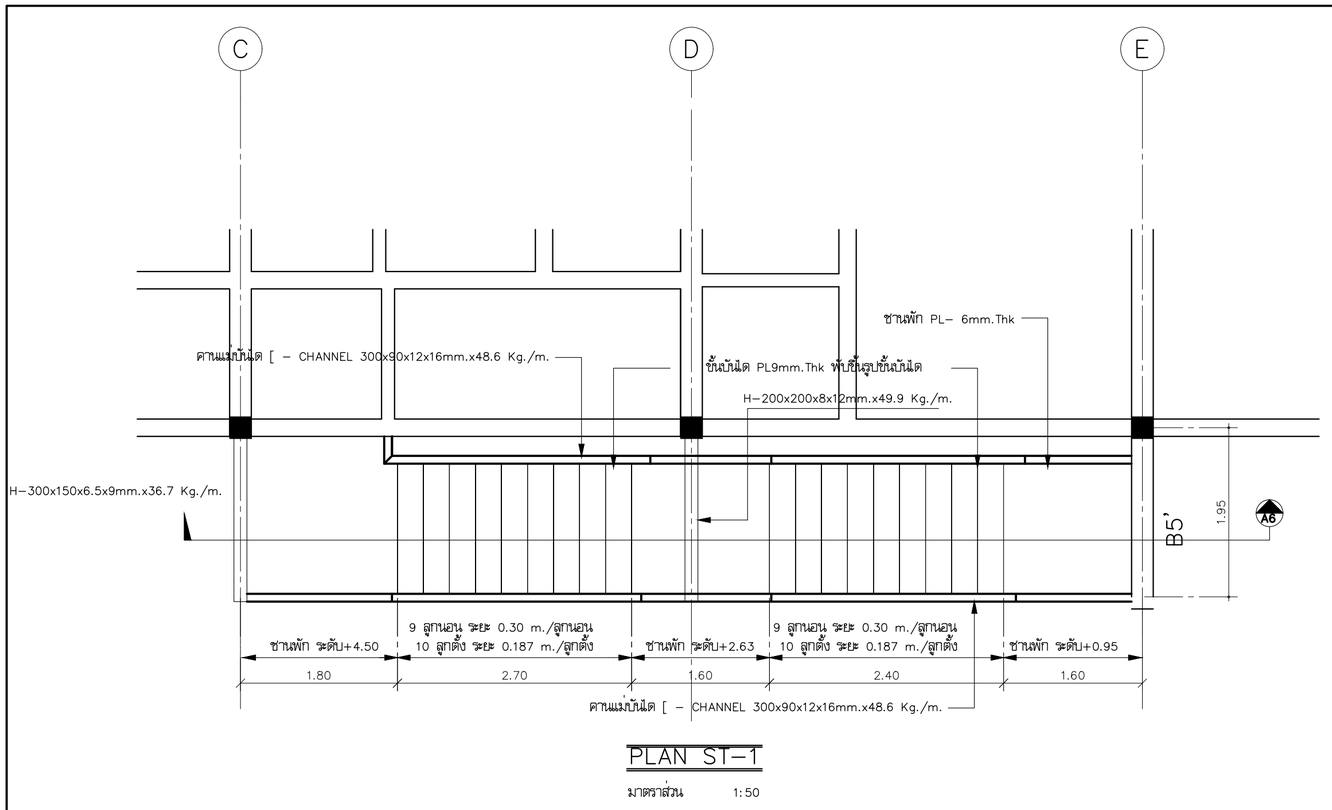

PLAN ST-1

มาตราส่วน 1:50

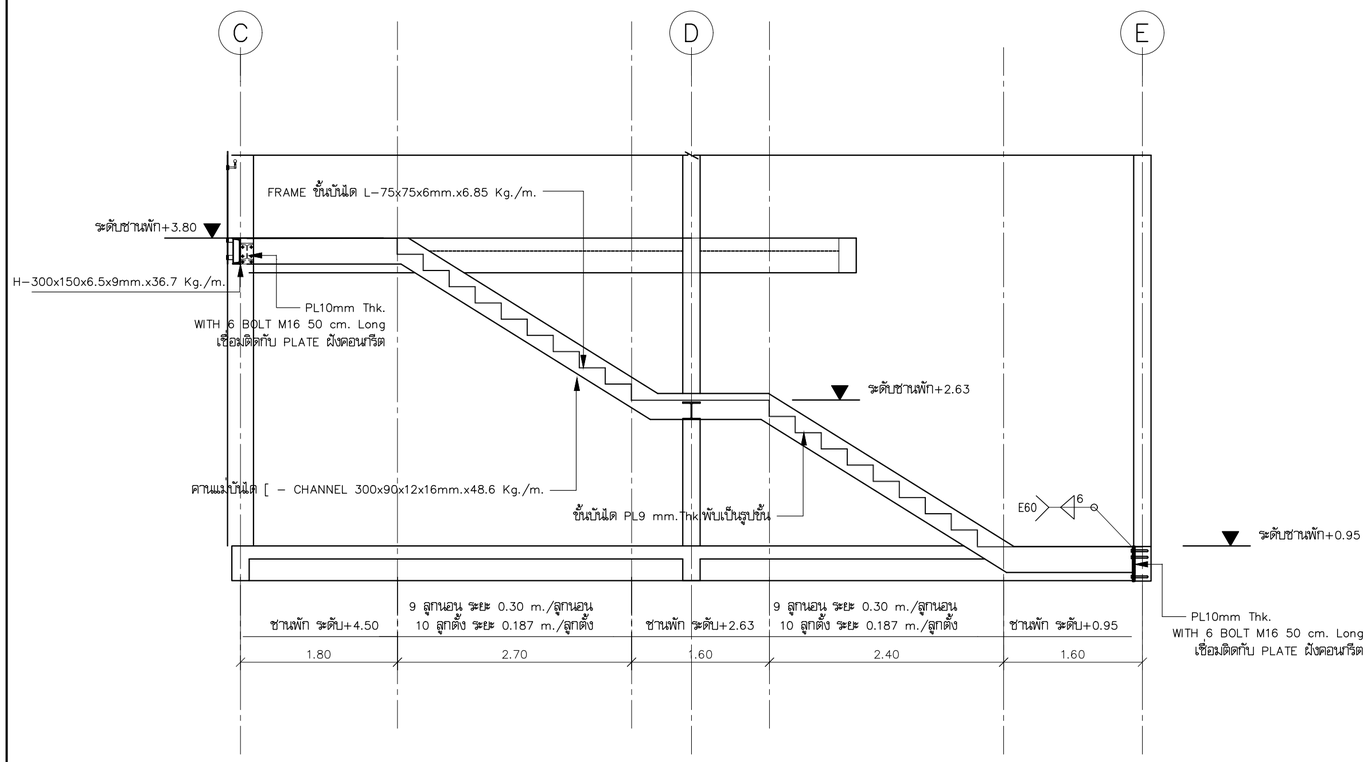

SECTION A6

มาตราส่วน 1:50

หมายเหตุ

1. ให้เป็นไปตามมาตรฐาน AWS สำหรับการเชื่อมในงานก่อสร้างอาคาร
2. ผิวหน้าที่จะทำการเชื่อมจะต้องสะอาดปราศจากสะเก็ดร่อน ตะกรันสนิม ไขมัน สี และวัสดุแปลกปลอมอื่นๆ ที่จะทำให้เกิดผลเสียต่อการเชื่อมได้
3. ให้วางลำดับการเชื่อมให้ดี เพื่อหลีกเลี่ยงการบิดเบี้ยวและหน่วยแรงตกค้างในระหว่างกระบวนการเชื่อม หากสามารถปฏิบัติได้ ให้พยายามเชื่อมในตำแหน่งง่าม
4. ในการต่อเชื่อมแบบชน จะต้องเชื่อมในลักษณะที่จะให้ได้การจมเข้า (PENETRATION) โดยสมบูรณ์ โดยมิให้มีกระเปาะตะกรันขังอยู่ ในกรณีนี้อาจใช้วิธีรอบมุม ตามขอบหรือใช้แผ่นเหล็กหนุนหลังก็ได้
5. ในการต่อเชื่อมแบบทาบ จะต้องวางชิ้นส่วนให้ชิดกันมากที่สุดที่จะทำได้ และไม่ว่ากรณีใดๆ จะต้องห่างกันไม่เกิน 6 มม.
6. มาตรฐานการเชื่อม จุดต่อ การต่อทาบ ปละ ขนาดการเชื่อม แสดงไว้ในแบบแสดงรายละเอียดจุดต่อ
7. ระยะ ระดับ และ มิติ ต่างๆ กำหนดไว้เป็น เมตร นอกจากจะระบุไว้เป็นอย่างอื่น

รายละเอียด โครงสร้าง บันได ST-1

มาตราส่วน 1:100

โครงการ PROJECT

จ้างออกแบบและปรับปรุงแบบสำนักงาน กสทช.เขต 21 จังหวัดร้อยเอ็ด และงานภูมิสถาปัตย์

เจ้าของ OWNER

สำนักงาน กสทช. เขต 21 จ.ร้อยเอ็ด
ที่อยู่ : 287/51-52 หมู่ 7 ตำบลนิเวศน์ อำเภอวังหิน จังหวัดร้อยเอ็ด 45170
โทรศัพท์ : 0 4351 9211

อาคารสำนักงาน กสทช. ส่วนเขต

บริษัท สถาบันชุมชนและสิ่งแวดล้อม อาคมสิลป์ จำกัด
ARSOMSILP COMMUNITY & ENVIRONMENTAL ARCHITECT CO.,LTD.
397 ซ. อนามัยงามเจริญ 25 แขวงทรายน้ำ เขตบางขุนเทียน กทม. 10150
โทร : +66 2 490 4748 54 แฟกซ์ : +66 2 490 4742
อีเมล์ : orch@arsomsilp.in.th www.arsomsilp.oc.th

ผู้ออกแบบ DESIGN TEAM

ผู้จัดการโครงการ PROJECT MANAGER		
สมพร พุฒิพัฒนา		ส-สถ. 2367
สถาปนิก ARCHITECT		
ชัชลักษ์ ผุยมูลศรี		ภ-สถ. 6616
เมธวี รัตนวิโสภณ		ภ-สถ. 9247
พัสกร พุฑธานุ		ภ-สถ. 13485
ภูมิสถาปนิก LANDSCAPE DESIGNER		
ชิติพันธุ์ ศรีตะการ		ส-ภส. 40
ณัฐฐิมา ภักดี		ภ-ภส 483
วิศวกรโครงสร้างและโยธา STRUCTURAL ENGINEER		
วสันต์ แสงศรี		ยย. 9670
ธงชัย บุญเกิด		ยย. 11703

FUSION CONSULTANTS
บริษัท ฟิวชั่น คอนซัลแตนท์ จำกัด
81/55 ซอยอุดมสิตร ถนนอรรถาถี 4
แขวงหนองบอน เขตประเวศ กรุงเทพฯ 10110
โทรศัพท์ 0-2392-5375-6 โทรสาร 0-2392-2641
E-mail : fusion@fusionconsultants.co.th

วิศวกรระบบปรับอากาศและระบายอากาศ	MECHANICAL ENGINEER	
สุทัศร สังฆิมิรมย์กุล		วก.578
วิศวกรระบบสุขาภิบาลและดับเพลิง	SANITARY ENGINEER	
สุทัศร สังฆิมิรมย์กุล		วส.87
วิรวัลน์ แซ่เล้า		ภส.4149
วิศวกรงานระบบไฟฟ้า	ELECTRICAL ENGINEER	
พิชญะ จันตราภุมินท์		วพก.613

รายการแก้ไข REVISIONS

ครั้งที่	รายละเอียด	วัน/เดือน/ปี

KEY PLAN

รหัสโครงการ PROJECT'S CODE
2110AR_กสทช สาขา ร้อยเอ็ด

แบบแสดง DRAWING TITLE
โครงสร้างบันได ST-1

มาตราส่วน :	หมายเลขแบบ
ตรวจสอบ :	S3-01
อนุมัติ :	
วันที่ : 11 กุมภาพันธ์ 2565	

Notes
This Drawing is Copyrighted. All Contractors must check all dimensions on site. Only figured dimensions and grid lines are to be worked from. Discrepancies must be reported immediately to the Architect or Engineer concerned before processing.

แบบขนาด A2 มาตราส่วน เป็นไปตามแบบแสดง

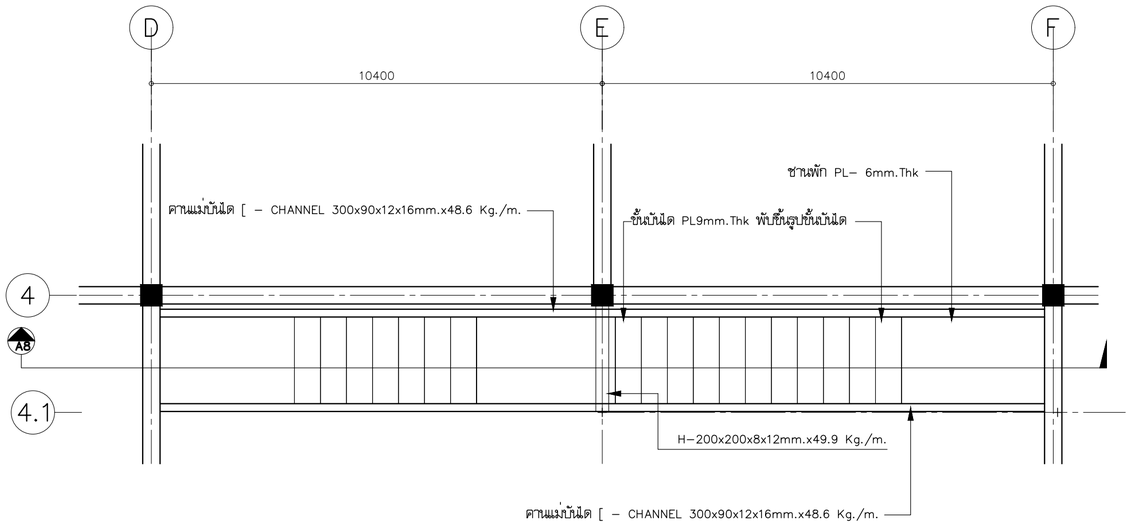

PLAN ST–2

มาตราส่วน 1:50

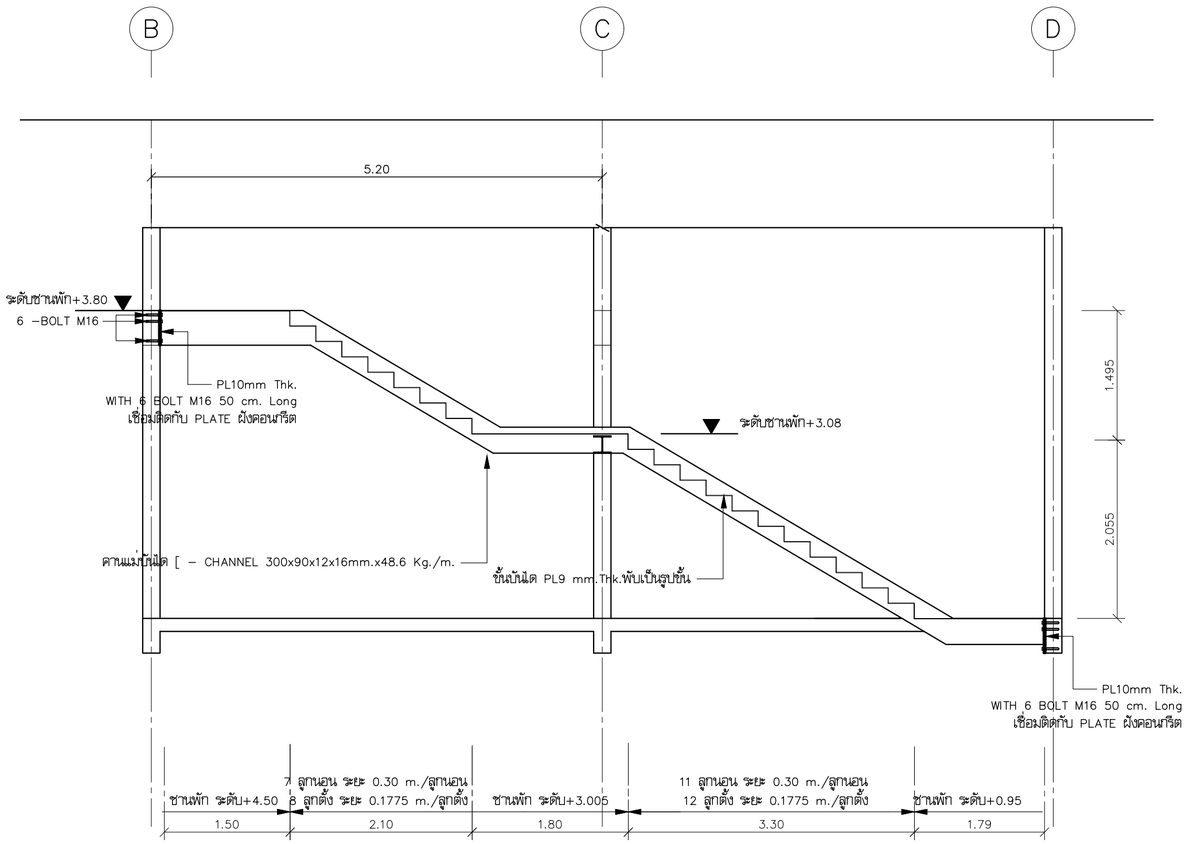

SECTION A8

มาตราส่วน 1:50

หมายเหตุ

1. ให้เป็นไปตามมาตรฐาน AWS สำหรับการเชื่อมในงานก่อสร้างอาคาร
2. ผิวหน้าที่จะทำการเชื่อมจะต้องสะอาดปราศจากสะเก็ดร่อน ตะกรันสนิม ไขมัน สี และวัสดุแปลกปลอมอื่นๆ ที่จะทำให้เกิดผลเสียต่อการเชื่อมได้
3. ให้วางลำดับการเชื่อมให้ดี เพื่อหลีกเลี่ยงการบิดเบี้ยวและหน่วยแรงตกค้างในระหว่างกระบวนการเชื่อม หากสามารถปฏิบัติได้ ให้พยายามเชื่อมในตำแหน่งง่าม
4. ในการต่อเชื่อมแบบชน จะต้องเชื่อมในลักษณะที่จะให้ได้การจมเข้า (PENETRATION) โดยสมบูรณ์ โดยมิให้มีกระเปาะตะกรันข้างอยู่ ในกรณีบ้อายใช้วิธีรีอบมุม ตามขอบหรือใช้แผ่นเหล็กหนุนหลังก็ได้
5. ในการต่อเชื่อมแบบทาบ จะต้องวางชิ้นส่วนให้ชิดกันมากที่สุดที่จะทำได้ และไม่ว่ากรณีใดๆ จะต้องห่างกันไม่เกิน 6 มม.
6. มาตรฐานการเชื่อม จุดต่อ การต่อทาบ ปละ ขนาดการเชื่อม แสดงไว้ในแบบแสดงรายละเอียดจุดต่อ
7. ระยะ ระดับ และ มิติ ต่างๆ กำหนดไว้เป็น เมตร นอกจากจะระบุไว้เป็นอย่างอื่น

รายละเอียด โครงสร้าง บันได ST–2

มาตราส่วน 1:100

โครงการ PROJECT

จ้างออกแบบและปรับปรุงแบบสำนักงาน กสทช.เขต 21 จังหวัดร้อยเอ็ด และงานภูมิสถาปัตย์

กสทช.

เจ้าของ OWNER

สำนักงาน กสทช. เขต 21 จ.ร้อยเอ็ด
ที่อยู่ :287/51–52 หมู่ 7 ตำบลเมืองเดช อำเภอวังหิน จังหวัดร้อยเอ็ด 45170
โทรศัพท์ : 0 4351 9211

อาคารสำนักงาน กสทช. ส่วนเขต

บริษัท สถาบันชุมชนและสิ่งแวดล้อม อาคมซิลป์ จำกัด
ARSOMSILP COMMUNITY & ENVIRONMENTAL ARCHITECT CO.,LTD.
397 ซ. อนามัยงามจิญ 25 แขวงทรายข้าม เขตบางขุนเทียน กทม. 10150
โทร : +66 2 490 4748 54 แฟกซ์ : +66 2 490 4742
อีเมลล์ : orch@arsomsilp.in.th www.arsomsilp.oc.th

ผู้ออกแบบ DESIGN TEAM

ผู้จัดการโครงการ PROJECT MANAGER		
สมพร พุฒิพัฒนา		ส–สถ. 2367
สถาปนิก ARCHITECT		
พิชชกิตติ์ ผุยมูลตรี		ภ–สถ. 6616
เมธวี รัตนวิโสภณ		ภ–สถ. 9247
พัสกร พุทธานุ		ภ–สถ. 13485
ภูมิสถาปนิก LANDSCAPE DESIGNER		
ชิตพันธุ์ ศรีตะการ		ส–ภส. 40
ณัฐฐิมา ภักดี		ภ–ภส. 483
วิศวกรโครงสร้างและไฮยา STRUCTURAL ENGINEER		
วสันต์ แสงศรี		สย. 9670
องชัย บุญเกิด		สย. 11703

FUSION CONSULTANTS

บริษัท ฟิวชั่น คอนซัลแตนท์ จำกัด
81/55 ซอยอุดมสิตร ถนนศรนครินทร์ แขวงหนองบอน เขตพระโขนง กรุงเทพฯ 10110
โทรศัพท์ 0-2392-5375-6 โทรสาร 0-2392-2641
E-mail : fusion@fusionconsultants.co.th

วิศวกรระบบปรับอากาศและระบายอากาศ MECHANICAL ENGINEER		
สุภัทร สิงหิมพฤกุล		วก.578
วิศวกรระบบสุขาภิบาลและดับเพลิง SANITARY ENGINEER		
สุภัทร สิงหิมพฤกุล		วส.87
วิรวัฒน์ แซ่เล้า		ภส.4149
วิศวกรงานระบบไฟฟ้า ELECTRICAL ENGINEER		
พิชญะ จันธราภุมินท์		วพก.613

รายการแก้ไข REVISIONS

ครั้งที่	รายละเอียด	วัน/เดือน/ปี

KEY PLAN

รหัสโครงการ PROJECT'S CODE
2110AR_กสทช สาขา ร้อยเอ็ด

แบบแสดง DRAWING TITLE
โครงสร้างบันได ST–2

มาตราส่วน :	หมายเลขแบบ
ตรวจสอบ :	S3–02
อนุมัติ :	
วันที่ : 11 กุมภาพันธ์ 2565	

Notes
This Drawing is Copyrighted. All Contractors must check all dimensions on site. Only figured dimensions and grid lines are to be worked from. Discrepancies must be reported immediately to the Architect or Engineer concerned before processing.

แบบขนาด A2 มาตราส่วน เป็นไปตามแบบแสดง

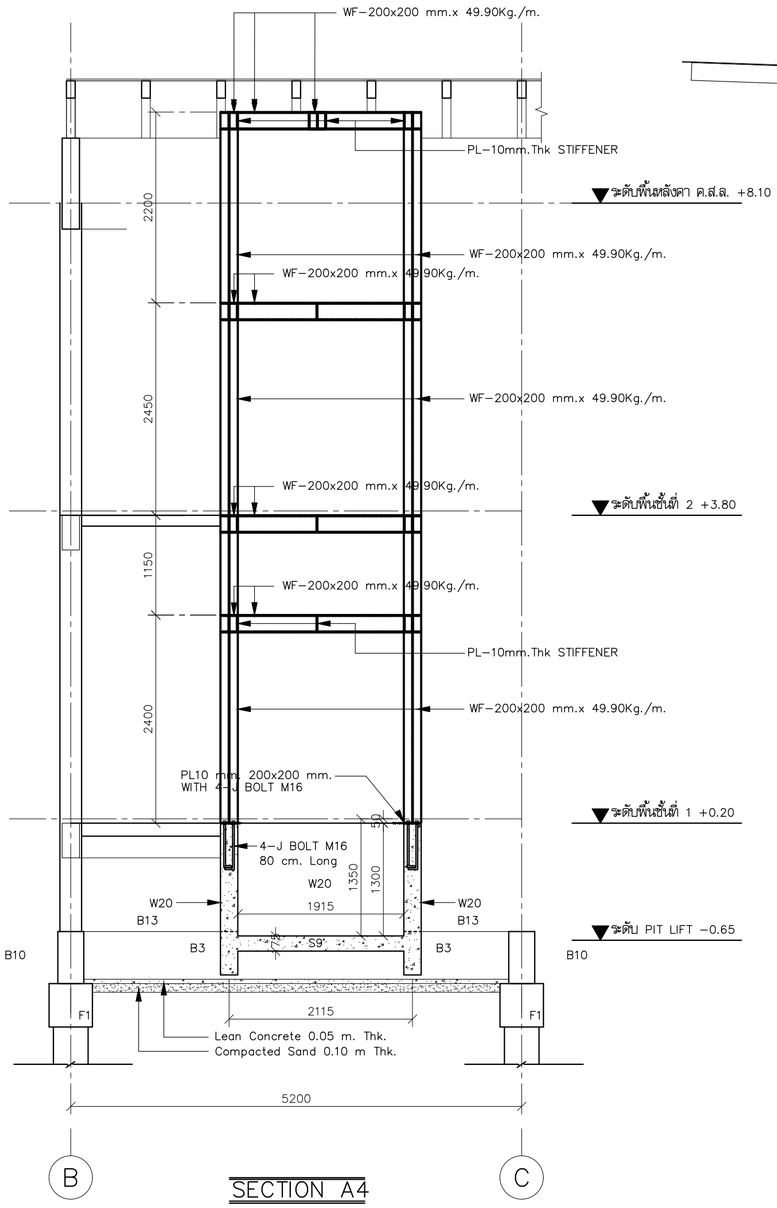

SECTION A4

มาตราส่วน 1:50

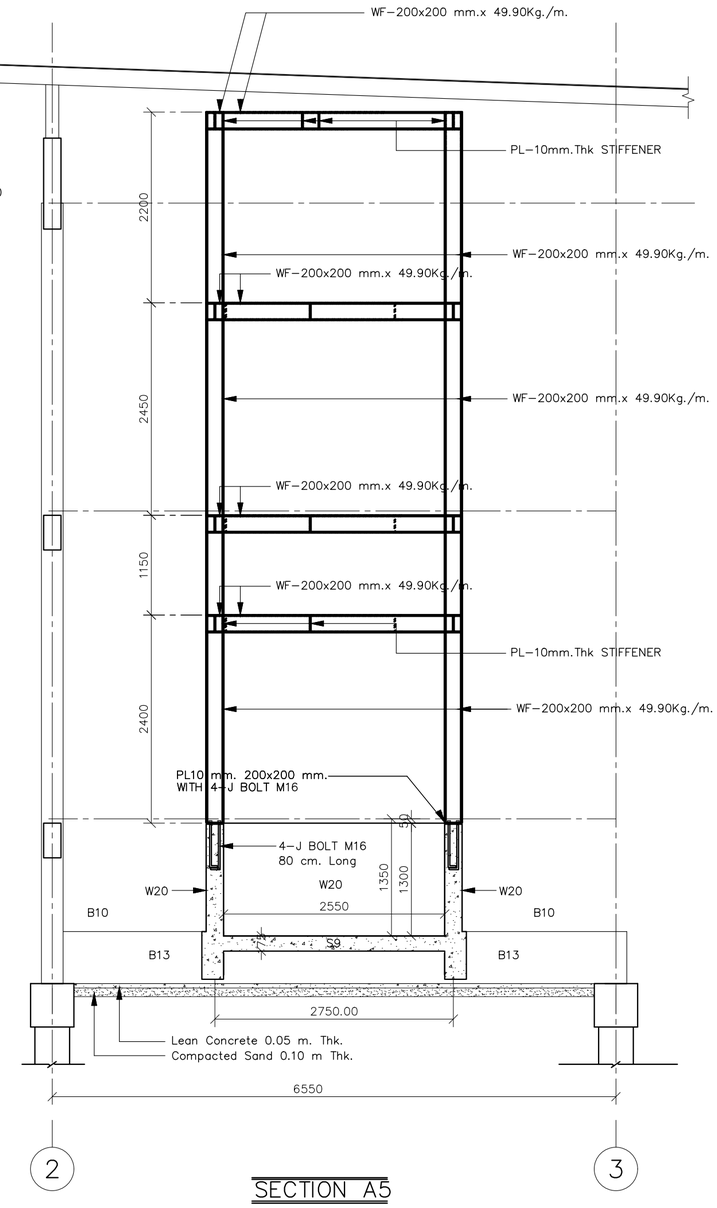

SECTION A5

มาตราส่วน 1:50

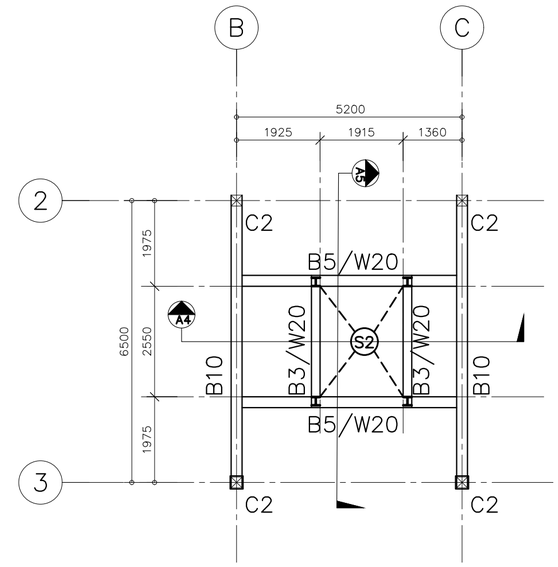

PLAN

มาตราส่วน 1:100

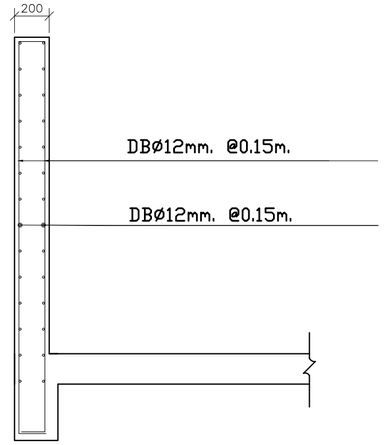

แบบขยายผนัง W20

หมายเหตุ

1. ให้เป็นไปตามมาตรฐาน AWS สำหรับการเชื่อมในงานก่อสร้างอาคาร
2. ผิวหน้าที่จะทำการเชื่อมจะต้องสะอาดปราศจากสะเก็ดร่อน คะกรันสนิม ไขมัน สี และวัสดุแปลกปลอมอื่นๆ ที่จะทำให้เกิดผลเสียต่อการเชื่อมได้
3. ให้วางลำดับการเชื่อมให้ดี เพื่อหลีกเลี่ยงการบิดเบี้ยวและหน่วยแรงตกค้างในระหว่างกระบวนการเชื่อม หากสามารถปฏิบัติได้ ให้พยายามเชื่อมในตำแหน่งง่าม
4. ในการต่อเชื่อมแบบชน จะต้องเชื่อมในลักษณะที่จะให้ได้การจมเข้า (PENETRATION) โดยสมบูรณ์ โดยมิให้มีกระเปาะตะกรันขังอยู่ ในกรณีนี้อาจใช้วิธีลบมุม ตามขอบหรือใช้แผ่นเหล็กหนุนหลังก็ได้
5. ในการต่อเชื่อมแบบทาบ จะต้องวางชิ้นส่วนให้ชิดกันมากที่สุดที่จะทำได้ และไม่ว่ากรณีใดๆ จะต้องห่างกันไม่เกิน 6 มม.
6. มาตรฐานการเชื่อม จุดต่อ การต่อทาบ ปละ ขนาดการเชื่อม แสดงไว้ในแบบแสดงรายละเอียดจุดต่อ
7. ระยะ ระดับ และ มิติ ต่างๆ กำหนดไว้เป็น เมตร นอกจากจะระบุไว้เป็นอย่างอื่น

รายละเอียด โครงสร้าง LIFT

มาตราส่วน 1:100

โครงการ PROJECT

จ้างออกแบบและปรับปรุงแบบสำนักงาน กสทช.เขต 21 จังหวัดร้อยเอ็ด และงานภูมิสถาปัตย์

เจ้าของ OWNER

สำนักงาน กสทช. เขต 21 จ.ร้อยเอ็ด
ที่อยู่ : 287/51-52 หมู่ 7 ตำบลเมืองเดช อำเภอเมืองร้อยเอ็ด จังหวัดร้อยเอ็ด 45170
โทรศัพท์ : 0 4351 9211

อาคารสำนักงาน กสทช. ส่วนเขต

บริษัท สถาบันชุมชนและสิ่งแวดล้อม อาคมสิลป์ จำกัด
ARSOMSILP COMMUNITY & ENVIRONMENTAL ARCHITECT CO.,LTD.
397 ซ. อนามัยงามเจริญ 25 แขวงทรายข้าม เขตบางขุนเทียน กทม. 10150
โทร : +66 2 490 4748 54 แฟกซ์ : +66 2 490 4742
อีเมลล์ : orch@arsomsilp.in.th www.arsomsilp.oc.th

ผู้ออกแบบ DESIGN TEAM

ผู้จัดการโครงการ PROJECT MANAGER		
สมพร พุฒิพัฒนา		ส-สถ. 2367
สถาปนิก ARCHITECT		
ชัชลักษ์ ผุยมูลศรี		ภ-สถ. 6616
เมธวี รัตนภิไสภณ		ภ-สถ. 9247
พัสกร พุทธานุ		ภ-สถ. 13485
ภูมิสถาปนิก LANDSCAPE DESIGNER		
ชิติพันธุ์ ศรีตะการ		ส-ภส. 40
ณัฐฐิมา ภักดี		ภ-ภส. 483
วิศวกรโครงสร้างและโยธา STRUCTURAL ENGINEER		
วสันต์ แสงศรี		ยย. 9670
องชัย บุญเกิด		ยย. 11703

FUSION CONSULTANTS
บริษัท ฟิวชั่น คอนซัลแตนท์ จำกัด
81/55 ซอยอุดมสิตร ถนนรามอินทรา กม.4
แขวงคันนายาว เขตคลองเตย กรุงเทพฯ 10110
โทรศัพท์ 0-2392-5375-6 โทรสาร 0-2392-2641
E-mail : fusion@fusionconsultants.co.th

วิศวกรรมระบบปรับอากาศและระบายอากาศ	MECHANICAL ENGINEER	
สุทัศร สันติมิตรย่ายุล		วก.578
วิศวกรรมระบบสุขาภิบาลและดับเพลิง	SANITARY ENGINEER	
สุทัศร สันติมิตรย่ายุล		วส.87
วิรวัลน์ แซ่เล้า		ภส.4149
วิศวกรงานระบบไฟฟ้า	ELECTRICAL ENGINEER	
พิชญะ จันดรามุนีวัลน์		วพก.613

รายการแก้ไข REVISIONS

ครั้งที่	รายละเอียด	วัน/เดือน/ปี

KEY PLAN

รหัสโครงการ PROJECT'S CODE
2110AR_กสทช สาขา ร้อยเอ็ด

แบบแสดง DRAWING TITLE
รายละเอียด โครงสร้าง LIFT

มาตราส่วน :	หมายเลขแบบ
ตรวจสอบ :	S3-03
อนุมัติ :	
วันที่ : 11 กุมภาพันธ์ 2565	

Notes
This Drawing is Copyrighted. All Contractors must check all dimensions on site. Only figured dimensions and grid lines are to be worked from. Discrepancies must be reported immediately to the Architect or Engineer concerned before processing.

แบบขนาด A2 มาตราส่วน เป็นไปตามแบบแสดง

ระบบไฟฟ้าและสื่อสาร

สารบัญแบบ		สัญลักษณ์งานระบบไฟฟ้า			
เลขที่แบบ	รายละเอียดแบบ	สัญลักษณ์	รายละเอียด		อุปกรณ์ระบบไฟฟ้าแสงสว่าง
1-EE-01	สารบัญแบบ และสัญลักษณ์งานระบบไฟฟ้า		DROP OUT FUSE	สัญลักษณ์	รายละเอียด
1-EE-02	ตารางโหลดไฟฟ้า		LIGHTNING ARRESTOR		DOWNLIGHT 1 LAMPS
1-EE-03	ไรเซอร์ไดอะแกรมระบบไฟฟ้า		TRANSFORMER	CM	CEILING MOUNT DOWNLIGHT
1-EE-04	แบบแสดงระบบไฟฟ้า และแสงสว่างชั้น 1		ชุดหม้อแปลงกระแส (CURRENT TRANSFORMER) ตามขนาดที่กำหนด	DL	DOWNLIGHT 2 LAMPS
1-EE-05	แบบแสดงระบบไฟฟ้า และแสงสว่างชั้น 2		อุปกรณ์ตัดตอนอัตโนมัติ (MOULDED CASE CIRCUIT BREAKER)		FLUORESCENT
1-EE-06	แบบแสดงระบบเต้ารับไฟฟ้า และโทรศัพท์ชั้น 1	G	ต่อลงดิน	SL	ADJUSTABLE SPOTLIGHT
1-EE-07	แบบแสดงระบบเต้ารับไฟฟ้า และโทรศัพท์ชั้น 2	A	แอมป์มิเตอร์ สเกลเหมาะสม	UP	ไฟกิ่ง UP LIGHT
1-EE-08	แบบแสดงระบบเต้ารับไฟฟ้า ชั้นหลังคา	V	โวลต์มิเตอร์ สเกลเหมาะสม	DL	ไฟกิ่ง DOWN LIGHT
1-EE-09	แบบแสดงรายละเอียดการติดตั้ง	KWH	KILOWATT HOUR METER	UD	ไฟกิ่ง UP&DOWN LIGHT
1-EE-10	แบบแสดงรายละเอียดโคมไฟแสงสว่าง		PILOT LAMP (LED LAMP)	S	สวิตช์ทางเดียว 10A 250V
		7STEP	สวิตช์เลือกแรงดันไฟฟ้าแบบ 7 ตำแหน่ง รวมทั้ง OFF	S2	สวิตช์สองทาง 10A 250V
		AS	สวิตช์เลือกวัดกระแสไฟฟ้า		TRACK LIGHT
			ค้ททริจฟิวส์ (CARTRIDGE FUSE) แบบใช้ด้านหน้ามีค่ากระแสตามที่กำหนด		STEPLIGHT
		MDB	แผงสวิตช์กระจายไฟฟ้าหลัก (MAIN DISTRIBUTION BOARD)		อุปกรณ์ระบบไฟฟ้าแสงสว่างฉุกเฉิน
			แผงสวิตช์ควบคุมตามชั้น (DISTRIBUTION BOARD)		
			แผงสวิตช์ย่อยควบคุมตามพื้นที่ (LOAD CENTER)	EX	EXIT SIGN
		H	HAND HOLE		EMERGENCY LIGHT
			เต้ารับเดี่ยว 2P+G 16 A. 250 V. UNIVERSAL, ชนิดติดผนัง	M	สวิตช์แบบดึงสำหรับห้องน้ำคนพิการ
			เต้ารับคู่ 2P+G 16 A. 250 V. UNIVERSAL, ชนิดติดผนัง		กระดิ่งแจ้งเตือน
		WP	เต้ารับคู่ 2P+G 16 A. 250 V. UNIVERSAL, ชนิดติดผนัง มีฝาครอบพลาสติกกันน้ำ		ไฟฉุกเฉิน
			เต้ารับคู่ 2P+G 16 A. 250 V. UNIVERSAL, ชนิดติดตั้งที่พื้น		อุปกรณ์ระบบโทรศัพท์
		WP	SAFETY SWITCH แบบกันน้ำ		
				สัญลักษณ์	รายละเอียด
				PABX	PRIVATE AUTOMATIC BRANCH EXCHANCE
				MDF	MAIN DISTRIBUTION FRAME
					TELEPHONE TERMINAL BOX
					TELEPHONE OUTLET RJ11
					TELEPHONE OUTLET RJ11 (แบบติดตั้งพื้น)
					อุปกรณ์ระบบคอมพิวเตอร์
				HUB	HUB SWITCH
					COMPUTER OUTLET RJ45
					COMPUTER OUTLET RJ45 (แบบติดตั้งพื้น)

โครงการ PROJECT

จ้างออกแบบและปรับปรุงแบบสำนักงาน กสทช.เขต 21 จังหวัดร้อยเอ็ด และงานภูมิสถาปัตย์

กสทช.

เจ้าของ OWNER

สำนักงาน กสทช. เขต 21 จ.ร้อยเอ็ด

ที่อยู่ :287/51-52 หมู่ 7 ตำบลเมืองเดช อำเภอเมืองร้อยเอ็ด จังหวัดร้อยเอ็ด 45170

โทรศัพท์ : 0 4351 9211

อาคารสำนักงาน กสทช. ส่วนเขต

บริษัท สถาบันนิเวศชุมชนและสิ่งแวดล้อม อาคมสิลป์ จำกัด
ARSOMSILP COMMUNITY & ENVIRONMENTAL ARCHITECT CO.,LTD.
397 ซ. อนามัยรามเจริญ 25 แขวงทรัพย์ เขตบางขุนเทียน กทม. 10150
โทร : +66 2 490 4748 54 แฟกซ์ : +66 2 490 4742
อีเมลล์ : orch@arsomsilp.in.th www.arsomsilp.oc.th

ผู้ออกแบบ DESIGN TEAM

ผู้จัดการโครงการ PROJECT MANAGER		
สมพร พุฒิพัฒนา		ส-สถ. 2367
สถาปนิก ARCHITECT		
วิรดิกิติ์ ผุยมุลตรี		ภ-สถ. 6616
เมธาวี รัตนศิริโสภณ		ภ-สถ. 9247
พัสกร พุทธานุ		ภ-สถ. 13485
ภูมิสถาปนิก LANDSCAPE DESIGNER		
ชิติพันธุ์ ศรีตะการ		ส-ภส. 40
ณัฐริมา ภักดี		ภ-ภส 483
วิศวกรโครงสร้างและโยธา STRUCTURAL ENGINEER		
วสันต์ แสงศรี		สย. 9670
องชัย บุญเกิด		สย. 11703

FUSION CONSULTANTS
บริษัท ฟิวชั่น คอนซัลแตนท์ จำกัด
81/55 ซอยสุทธิสาร เกษมพระราม 4
แขวงพระโขนง เขตคลองเตย กรุงเทพฯ 10110
โทรศัพท์ 0-2392-5375-6 โทรสาร 0-2392-2641
E-mail : fusion@fusionconsultants.co.th

วิศวกรระบบปรับอากาศและระบายอากาศ MECHANICAL ENGINEER		
สุทัศร สันติพิทยย์กุล		วก.578
วิศวกรระบบสุขาภิบาลและดับเพลิง SANITARY ENGINEER		
สุทัศร สันติพิทยย์กุล		วส.87
วิรวัฒน์ แซ่เล้า		ภส.4149
วิศวกรงานระบบไฟฟ้า ELECTRICAL ENGINEER		
พิชญะ จันตราบุวัฒน์		วพก.613

รายการแก้ไข REVISIONS

ครั้งที่	รายละเอียด	วัน/เดือน/ปี

KEY PLAN

รหัสโครงการ PROJECT'S CODE
2110AR_กสทช สาขา ร้อยเอ็ด

แบบแสดง DRAWING TITLE

สารบัญแบบ และสัญลักษณ์งานระบบไฟฟ้า

มาตราส่วน :	หมายเลขแบบ
ตรวจสอบ :	1-EE-01
อนุมัติ :	
วันที่ : 11 กุมภาพันธ์ 2565	

Notes
This Drawing is Copyrighted. All Contractors must check all dimensions on site. Only figured dimensions and grid lines are to be worked from. Discrepancies must be reported immediately to the Architect or Engineer concerned before processing.

แบบขนาด A2 มาตราส่วน เป็นไปตามแบบแสดง

400/230 V PANEL BOARD SCHEDULE

PANEL NO : LPA
CAPACITY : 24 CIRCUITS
MAIN BUSBAR : 100 A

LOCATION : ห้องเครื่องไฟฟ้า
MOUNTING : SURFACE MOUNTED
BUILDING :

CKT NO.	DESCRIPTION	CIRCUIT BREAKER NO. POLE.	CIRCUIT BREAKER AT.	CONDUCTORS SIZE.	CONDUCTORS TYPE.	CONDUTTS SIZE.	CONDUTTS TYPE.	CONNECTED LOAD IN VA PHASE A	PHASE B	PHASE C
1	CDU ห้องผ้าเวร ชั้น 2	1P	20AT	2x4/2.5G.	IEC01	15 mm	EMT	3,125		
3	CDU ห้องออกกำลังกาย ชั้น 1	1P	20AT	2x4/2.5G.	IEC01	15 mm	EMT		4,375	
5	CDU ห้องออกกำลังกาย ชั้น 1	1P	20AT	2x4/2.5G.	IEC01	15 mm	EMT			4,375
7	FCU ฝ่ายออกใบอนุญาต ชั้น 1	1P	10AT	2x2.5/2.5G.	IEC01	15 mm	EMT	250		
9	FCU ฝ่ายออกใบอนุญาต ชั้น 1	1P	10AT	2x2.5/2.5G.	IEC01	15 mm	EMT		250	
11	FCU ฝ่ายออกใบอนุญาต ชั้น 1	1P	10AT	2x2.5/2.5G.	IEC01	15 mm	EMT			250
13	FCU โถงต้อนรับ ชั้น 1	1P	10AT	2x2.5/2.5G.	IEC01	15 mm	EMT	250		
15	FCU ห้องประชุม 60 คน ชั้น 1	1P	10AT	2x2.5/2.5G.	IEC01	15 mm	EMT		250	
17	FCU ห้องประชุม 60 คน ชั้น 1	1P	10AT	2x2.5/2.5G.	IEC01	15 mm	EMT			250
19	SPARE	1P	10AT	–	–	–	–	500		
21	SPACE	–	–	–	–	–	–		500	
23	SPACE	–	–	–	–	–	–			500
2	FCU ห้องทำงาน ผอ.เขต ชั้น 2	1P	10AT	2x2.5/2.5G.	IEC01	15 mm	EMT	250		
4	FCU ห้องมอนิเตอร์ ชั้น 2	1P	10AT	2x2.5/2.5G.	IEC01	15 mm	EMT		250	
6	FCU ห้องมอนิเตอร์ ชั้น2	1P	10AT	2x2.5/2.5G.	IEC01	15 mm	EMT			250
8	FCU ส่วนทำงานฝ่ายตรวจสอบ ชั้น 2	1P	10AT	2x2.5/2.5G.	IEC01	15 mm	EMT	250		
10	FCU ส่วนทำงานฝ่ายตรวจสอบ ชั้น 2	1P	10AT	2x2.5/2.5G.	IEC01	15 mm	EMT		250	
12	FCU ส่วนทำงานฝ่ายตรวจสอบ ชั้น 2	1P	10AT	2x2.5/2.5G.	IEC01	15 mm	EMT			250
14	FCU ฝ่ายพิสูจน์ของกลาง ชั้น 2	1P	10AT	2x2.5/2.5G.	IEC01	15 mm	EMT	250		
16	FCU ฝ่ายพิสูจน์ของกลาง ชั้น 2	1P	10AT	2x2.5/2.5G.	IEC01	15 mm	EMT		250	
18	FCU ห้อง SERVER ชั้น 2	1P	10AT	2x2.5/2.5G.	IEC01	15 mm	EMT			250
20								2400		
22	เครื่องสูบน้ำ	3P	20AT	3x10/2.5G.	IEC01	20 mm	EMT		2400	
24										2400
CONNECTED TO : MDB		MAIN : CB. 3P 60AT./100AF. IC ⩾ 18 KA.				MAIN : CABLE. 4x10/4G IEC01		7,775	9,025	9,025
						CONDUIT : 25mm EMT		25,825		

400/230 V PANEL BOARD SCHEDULE

PANEL NO : LPF
CAPACITY : 18 CIRCUITS
MAIN BUSBAR : 100 A

LOCATION : ห้องเครื่องไฟฟ้า
MOUNTING : SURFACE MOUNTED
BUILDING :

CKT NO.	DESCRIPTION	CIRCUIT BREAKER NO. POLE.	CIRCUIT BREAKER AT.	CONDUCTORS SIZE.	CONDUCTORS TYPE.	CONDUTTS SIZE.	CONDUTTS TYPE.	CONNECTED LOAD IN VA PHASE A	PHASE B	PHASE C
1	แสงสว่าง ชั้น 1	1P	10AT	2x2.5/2.5G.	IEC01	15 mm	EMT	900		
3	แสงสว่าง ชั้น 1	1P	10AT	2x2.5/2.5G.	IEC01	15 mm	EMT		1,180	
5	แสงสว่าง ชั้น 1	1P	10AT	2x2.5/2.5G.	IEC01	15 mm	EMT			1,180
7	แสงสว่างรอบอาคาร ชั้น 1	1P	16AT	2x2.5/2.5G.	IEC01	15 mm	EMT	1,920		
9	แสงสว่างรอบอาคาร ชั้น 1	1P	16AT	2x2.5/2.5G.	IEC01	15 mm	EMT		2,160	
11	แสงสว่าง ชั้น 2	1P	10AT	2x2.5/2.5G.	IEC01	15 mm	EMT			720
13	แสงสว่าง ชั้น 2	1P	10AT	2x2.5/2.5G.	IEC01	15 mm	EMT	800		
15	แสงสว่าง ชั้น 2	1P	10AT	2x2.5/2.5G.	IEC01	15 mm	EMT		600	
17	SPACE	–	–	–	–	–	–			500
2	เต้ารับไฟฟ้า ชั้น 1	1P	16AT	2x4/2.5G.	IEC01	15 mm	EMT	1,400		
4	เต้ารับไฟฟ้า ชั้น 1	1P	16AT	2x4/2.5G.	IEC01	15 mm	EMT		1,400	
6	เต้ารับไฟฟ้า ชั้น 1	1P	16AT	2x4/2.5G.	IEC01	15 mm	EMT			1,800
8	EMER & EXIT SIGN ชั้น 1	1P	16AT	2x4/2.5G.	IEC01	15 mm	EMT	3,000		
10	เต้ารับไฟฟ้า ชั้น 2	1P	16AT	2x4/2.5G.	IEC01	15 mm	EMT		1,400	
12	เต้ารับไฟฟ้า ชั้น 2	1P	16AT	2x4/2.5G.	IEC01	15 mm	EMT			1,800
14	เต้ารับไฟฟ้า ชั้น 2	1P	16AT	2x4/2.5G.	IEC01	15 mm	EMT	1,200		
16	EMER & EXIT SIGN ชั้น 2	1P	16AT	2x4/2.5G.	IEC01	15 mm	EMT		1,400	
18	SPARE	1P	16AT	–	–	–	–			500
CONNECTED TO : MDB		MAIN : CB. 3P 50AT./100AF. IC ⩾ 18 KA.				MAIN : CABLE. 4x16/6G IEC01		9,220	8,140	6,500
						CONDUIT : 32mm EMT		23,860		

400/230 V PANEL BOARD SCHEDULE

PANEL NO : MDB.
CAPACITY : 6 FEEDER
MAIN BUSBAR : 630 A

LOCATION : ห้องเครื่อง
MOUNTING : SURFACE MOUNTED
BUILDING :

CKT NO.	DESCRIPTION	CIRCUIT BREAKER NO. POLE.	CIRCUIT BREAKER AT.	CONDUCTORS SIZE.	CONDUCTORS TYPE.	CONDUTTS SIZE.	CONDUTTS TYPE.	CONNECTED LOAD IN VA PHASE A	PHASE B	PHASE C
1	DB1	3P	300AT	4x240/25G.	IEC01	100 mm	IMC.	43,125	43,125	43,125
2	LPF	3P	50AT	4x16–6G.	IEC01	32 mm	EMT.	9,220	8,140	6,500
3	LPA	3P	60AT	4x16–6G.	IEC01	40 mm	EMT.	7,775	9,025	9,025
4	LPM	3P	50AT	4C–25/16–10G	NYY–G	65 mm	HDPE.	2,100	1,120	2,000
5	LPG	3P	50AT	4C–25/16–10G	NYY–G	65 mm	HDPE.	1,000	1,000	740
6	CDU–01	3P	125AT	3x70,1x16/16G.	IEC01	65 mm	IMC	14,600	14,600	14,600
7	CDU–02	3P	125AT	3x70,1x16/16G.	IEC01	65 mm	IMC	14,600	14,600	14,600
8	DB–LIFT	3P	100AT	3x50,1x10/10G.	IEC01	50 mm	IMC	6,400	6,400	6,400
CONNECTED TO : TR 315kVA		MAIN : CB. 3P 500AT./630AF. IC ⩾ 35 KA.				MAIN : CABLE. 3(4x120 Sq.mm NYY)		98,820	98,010	96,990
						CONDUIT : 3(100mm HDPE)		293,820		

โครงการ PROJECT
จ้างออกแบบและปรับปรุงแบบสำนักงาน
กสทช.เขต 21 จังหวัดร้อยเอ็ด และงานภูมิสถาปัตย์

เจ้าของ OWNER
สำนักงาน กสทช. เขต 21 จ.ร้อยเอ็ด
ที่อยู่ : 287/51–52 หมู่ 7 ตำบลหัวผือ อำเภอเมืองร้อยเอ็ด จังหวัดร้อยเอ็ด 45170
โทรศัพท์ : 0 4351 9211

อาคารสำนักงาน กสทช. ส่วนเขต

บริษัท สถาบันการชุมชนและสิ่งแวดล้อม อาคมติดป์ จำกัด
ARSOMSILP COMMUNITY & ENVIRONMENTAL ARCHITECT CO.,LTD.
397 ซ. อนามัยรามเสริญ 25 แขวงทรายม้า เขตบางพลัดเหนือ กทม. 10150
โทร : +66 2 490 4748 54 แฟกซ์ : +66 2 490 4742
อีเมลล์ : arch@arsomsilp.in.th www.arsomsilp.co.th

ผู้ออกแบบ DESIGN TEAM
ผู้จัดการโครงการ PROJECT MANAGER
สมพร พุฒิพัฒนา ส–สถ. 2367
สถาปนิก ARCHITECT
ชัยศักดิ์ ผุยมุลตรี ภ–สถ. 6616
เมธวิ วัดเสวิวิสุทธนุ ภ–สถ. 9247
พัสกร พุทธาธนุ ภ–สถ. 13485
ภูมิสถาปนิก LANDSCAPE DESIGNER
ชิติพันธุ์ ตรีตระการ ส–ภส. 40
ณัฐริมา ภักดี ภ–ภส 483
วิศวกรโครงสร้างและโยธา STRUCTURAL ENGINEER
วลินต์ แสงศรี สย. 9670
ธงชัย บุญเกิด สย. 11703

FUSION CONSULTANTS
บริษัท ฟิวชั่น คอนซัลแตนท์ จำกัด
81/55 ซอยอุดมสุข ถนนสมพรรวงศ์ 4
แขวงหนองบอน เขตประเวศ กรุงเทพฯ 10110
โทรศัพท์ 0–2392–5375–6 โทรสาร 0–2392–2641
E–mail : fusion@fusionconsultants.co.th

วิศวกรระบบปรับอากาศและระบายอากาศ MECHANICAL ENGINEER
สุทัศร์ ลิ้มสิริพรมย์กุล วก.578
วิศวกรระบบสุขาภิบาลและดับเพลิง SANITARY ENGINEER
สุทัศร์ ลิ้มสิริพรมย์กุล วส.87
วิรวัฒน์ แซ่เล้า ภส.4149
วิศวกรงานระบบไฟฟ้า ELECTRICAL ENGINEER
พิชญะ จันทราภิวัฒน์ วพก.613

รายการแก้ไข REVISIONS

ครั้งที่	รายละเอียด	วัน/เดือน/ปี

KEY PLAN

รหัสโครงการ PROJECT'S CODE
2110AR_กสทช สาขา ร้อยเอ็ด

แบบแสดง DRAWING TITLE
ตารางพิกัดไฟฟ้า

มาตราส่วน :	หมายเลขแบบ
ตรวจสอบ :	1–EE–02
อนุมัติ :	
วันที่ : 11 กุมภาพันธ์ 2565	

Notes
This Drawing is Copyrighted. All Contractors must check all dimensions on site. Only figured dimensions and grid lines are to be worked from. Discrepancies must be reported immediately to the Architect or Engineer concerned before processing.

แบบขนาด A2 มาตราส่วน เป็นไปตามแบบแสดง

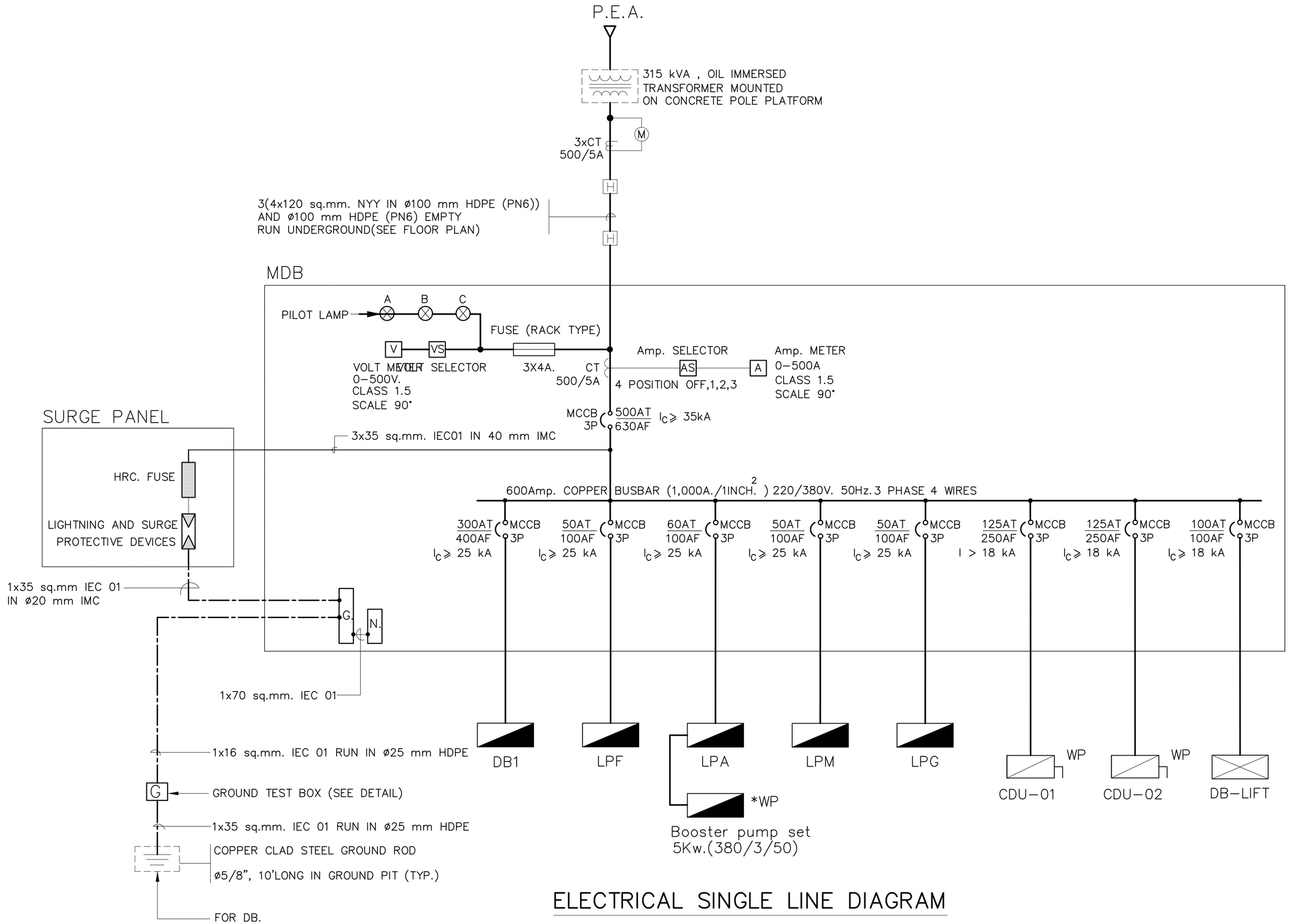

ELECTRICAL SINGLE LINE DIAGRAM

โครงการ PROJECT

จ้างออกแบบและปรับปรุงแบบสำนักงาน
กสทช.เขต 21 จังหวัดร้อยเอ็ด และงานภูมิสถาปัตย์

เจ้าของ OWNER

สำนักงาน กสทช. เขต 21 จ.ร้อยเอ็ด
ที่อยู่ : 287/51–52 หมู่ 7 ตำบลหัวผือ อำเภอเมืองร้อยเอ็ด จังหวัดร้อยเอ็ด 45170
โทรศัพท์ : 0 4351 9211

อาคารสำนักงาน กสทช. ส่วนเขต

บริษัท สถาบันชุมชนและสิ่งแวดล้อม อาคมสิลป์ จำกัด
ARSOMSILP COMMUNITY & ENVIRONMENTAL ARCHITECT CO.,LTD.
397 ซ. อนามัยรามเจริญ 25 แขวงทรายน้ำ เขตคลองสามวา กรุงเทพมหานคร 10510
โทร : +66 2 490 4748 54 แฟกซ์ : +66 2 490 4742
อีเมลล์ : arch@arsomsilp.in.th www.arsomsilp.co.th

ผู้ออกแบบ DESIGN TEAM

ผู้จัดการโครงการ PROJECT MANAGER
สมพร พุฒิพัฒนา ส–สถ. 2367

สถาปนิก ARCHITECT
ชัยศักดิ์ ผุยมุลตรี ภ–สถ. 6616
เมธาวี รัตนศิริสังกาล ภ–สถ. 9247
พัสกร พุทธานุ ภ–สถ. 13485

ภูมิสถาปนิก LANDSCAPE DESIGNER
ชิติพันธุ์ ตรีตระการ ส–ภส. 40
ณัฐริมา ภักดี ภ–ภส 483

วิศวกรโครงสร้างและโยธา STRUCTURAL ENGINEER
วสันต์ แสงศรี สย. 9670
ธงชัย บุญเกิด สย. 11703

FUSION CONSULTANTS
บริษัท ฟิวชั่น คอนซัลแตนท์ จำกัด
81/55 ซอยสุคิสร ถนนพระราม 4 แขวงพระโขนง เขตคลองเตย กรุงเทพฯ 10110
โทรศัพท์ 0-2392-5375-6 โทรสาร 0-2392-2641
E-mail : fusion@fusionconsultants.co.th

วิศวกรระบบปรับอากาศและระบายอากาศ MECHANICAL ENGINEER
สุทัศร สันติวิทมย์กุล วก.578

วิศวกรระบบสุขาภิบาลและดับเพลิง SANITARY ENGINEER
สุทัศร สันติวิทมย์กุล วส.87
วีรวัฒน์ แซ่เล้า ภส.4149

วิศวกรงานระบบไฟฟ้า ELECTRICAL ENGINEER
พิชญะ จันทราภวัฒน์ วฟก.613

รายการแก้ไข REVISIONS

ครั้งที่	รายละเอียด	วัน/เดือน/ปี

KEY PLAN

รหัสโครงการ PROJECT'S CODE
2110AR_กสทช สาขา ร้อยเอ็ด

แบบแสดง DRAWING TITLE

ไรเซอร์ไดอะแกรมระบบไฟฟ้า

มาตราส่วน :	หมายเลขแบบ
ตรวจสอบ :	1–EE–03
อนุมัติ :	
วันที่ : 11 กุมภาพันธ์ 2565	

Notes
This Drawing is Copyrighted. All Contractors must check all dimensions on site. Only figured dimensions and grid lines are to be worked from. Discrepancies must be reported immediately to the Architect or Engineer concerned before processing.

แบบขนาด A2 มาตราส่วน เป็นไปตามแบบแสดง

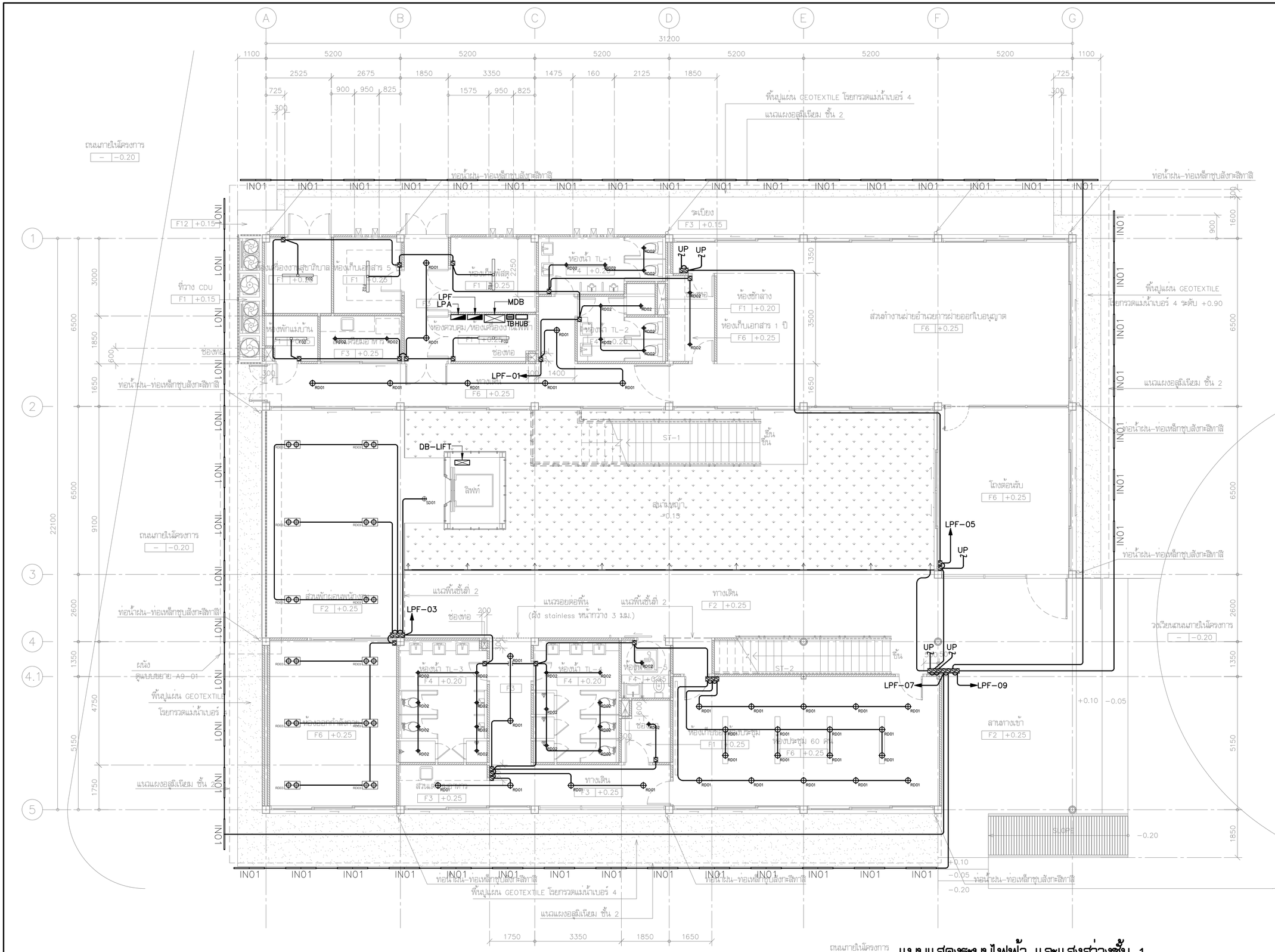

ถนนภายในโครงการ – −0.20

แบบแสดงระบบไฟฟ้า และแสงสว่างชั้น 1

มาตราส่วน 1:100

โครงการ PROJECT
จ้างออกแบบและปรับปรุงแบบสำนักงาน กสทช.เขต 21 จังหวัดร้อยเอ็ด และงานภูมิสถาปัตย์
เจ้าของ OWNER
สำนักงาน กสทช. เขต 21 จ.ร้อยเอ็ด
ที่อยู่ : 287/51-52 หมู่ 7 ตำบลหัวผือ อำเภอเมืองร้อยเอ็ด จังหวัดร้อยเอ็ด 45170
โทรศัพท์ : 0 4351 9211
อาคารสำนักงาน กสทช. ส่วนแยก

บริษัท สถาบันวิชาชุมชนและสิ่งแวดล้อม อาคมติดป์ จำกัด
ARSOMSILP COMMUNITY & ENVIRONMENTAL ARCHITECT CO.,LTD.
397 ซ. ถนนมังกรเหลือง 25 แขวงทรัพย์ เขตคลองเตย กรุงเทพ 10150
โทร : +66 2 490 4748 54 แฟกซ์ : +66 2 490 4742
อีเมล์ : orch@arsomsilp.in.th www.arsomsilp.co.th

ผู้ออกแบบ DESIGN TEAM		
ผู้จัดการโครงการ	PROJECT MANAGER	
สมพร พุลิพัลนา		ส-สถ. 2367
สถาปนิก	ARCHITECT	
วิรดิศ ผุยมุลตรี		ภ-สถ. 6616
เมธวิ รัตเสรีวิสุทธ		ภ-สถ. 9247
พัสกร พุทธานุ		ภ-สถ. 13485
ภูมิสถาปนิก	LANDSCAPE DESIGNER	
ชิติพันธุ์ ศรีตระการ		ส-ภส. 40
ณัฐฐิมา ภักดี		ภ-ภส 483
วิศวกรโครงสร้างและโยธา	STRUCTURAL ENGINEER	
วสันต์ แสงศรี		สย. 9670
ธงชัย บุญเกิด		สย. 11703

FUSION CONSULTANTS
บริษัท ฟิวชั่น คอนซัลแตนท์ จำกัด
81/55 ซอยอุรัสิตร ถนนพระรามที่ 4
แขวงพระโขนง เขตคลองเตย กรุงเทพฯ 10110
โทรศัพท์ 0-2392-5375-6 โทรสาร 0-2392-2641
E-mail : fusion@fusionconsultants.co.th

วิศวกรระบบปรับอากาศและระบายอากาศ	MECHANICAL ENGINEER
สุทัศร ลิ่มอิทธิพยุกุล	วก.578
วิศวกรระบบสุขาภิบาลและดับเพลิง	SANITARY ENGINEER
สุทัศร ลิ่มอิทธิพยุกุล	วส.87
วิรวัฒน์ แซ่เล้า	ภส.4149
วิศวกรงานระบบไฟฟ้า	ELECTRICAL ENGINEER
พิชญะ จันทรามัลน์	พก.613

รายการแก้ไข REVISIONS		
ครั้งที่	รายละเอียด	วัน/เดือน/ปี

KEY PLAN

รหัสโครงการ PROJECT'S CODE
2110AR_กสทช สาขา ร้อยเอ็ด
แบบแสดง DRAWING TITLE
แบบแสดงระบบไฟฟ้า และแสงสว่างชั้น 1

มาตราส่วน : 1:100	หมายเลขแบบ
ตรวจสอบ :	1-EE-04
อนุมัติ :	
วันที่ : 11 กุมภาพันธ์ 2565	

Notes
This Drawing is Copyrighted. All Contractors must check all dimensions on site. Only figured dimensions and grid lines are to be worked from. Discrepancies must be reported immediately to the Architect or Engineer concerned before processing.

แบบขนาด A2 มาตราส่วน เป็นไปตามแบบแสดง

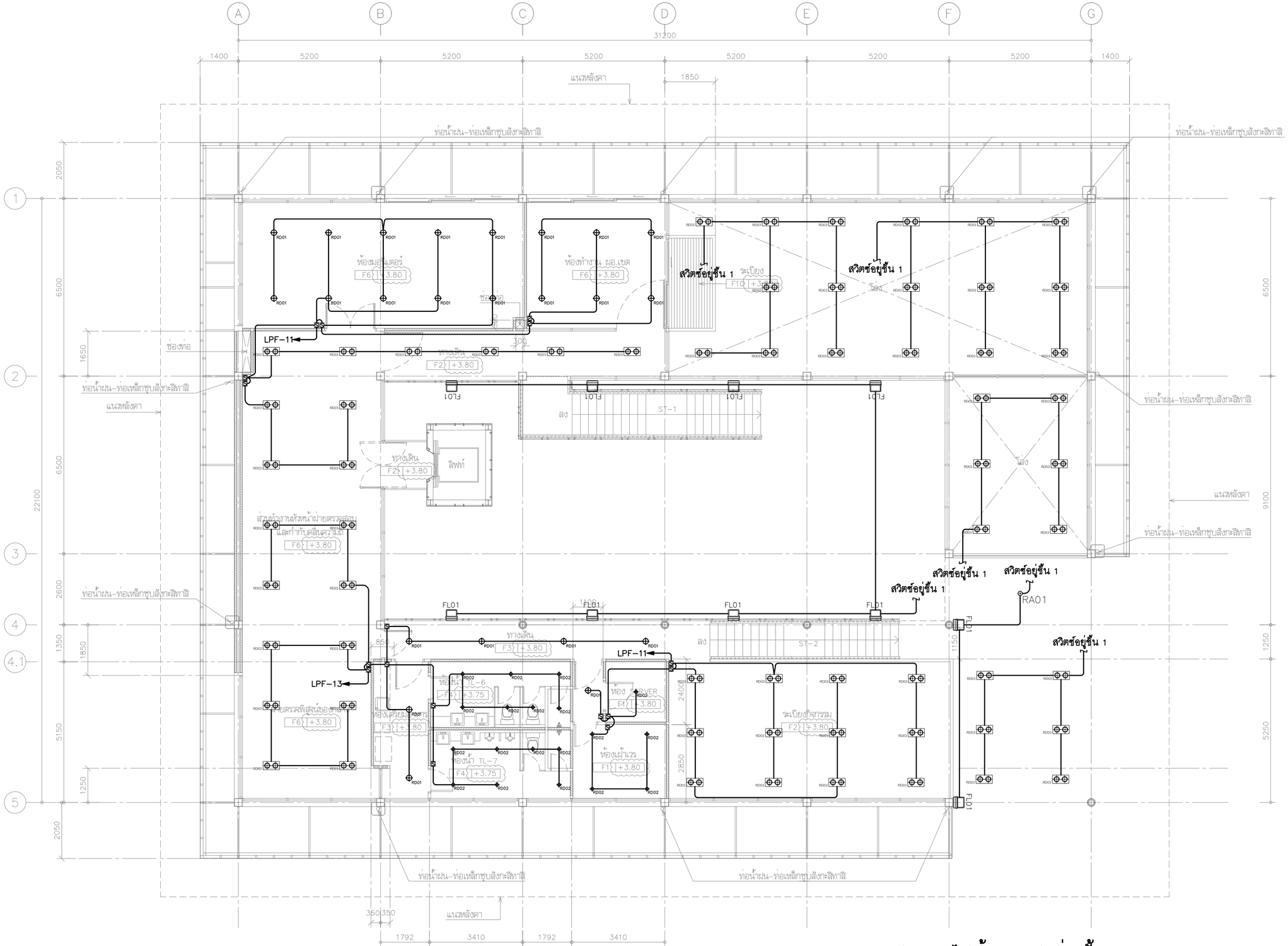

แบบแสดงระบบไฟฟ้า และแสงสว่างชั้น 2

มาตราส่วน 1:100

โครงการ PROJECT

จ้างออกแบบและปรับปรุงแบบสำนักงาน กสทช.เขต 21 จังหวัดร้อยเอ็ด และงานภูมิสถาปัตย์

เจ้าของ OWNER

สำนักงาน กสทช. เขต 21 จ.ร้อยเอ็ด
ที่อยู่ : 287/51-52 หมู่ 7 ตำบลหัวผือ อำเภอเมืองร้อยเอ็ด จังหวัดร้อยเอ็ด 45170
โทรศัพท์ : 0 4351 9211

อาคารสำนักงาน กสทช. ส่วนเขต

บริษัท สถาบันชุมชนและสิ่งแวดล้อม อาคมสิลป์ จำกัด
ARSOMSILP COMMUNITY & ENVIRONMENTAL ARCHITECT CO.,LTD.
397 ซ. อนามัยงามเจริญ 25 แขวงทรัพย์ เขตบางขุนเทียน กทม. 10150
โทร : +66 2 490 4748 54 แฟกซ์ : +66 2 490 4742
อีเมลล์ : orch@arsomsilp.in.th www.arsomsilp.oc.th

ผู้ออกแบบ DESIGN TEAM

ผู้จัดการโครงการ PROJECT MANAGER		
สมพร พุลิพัลนา		ส-สถ. 2367
สถาปนิก ARCHITECT		
วิรดิศ ผุยมุลตรี		ภ-สถ. 6616
เมธวิ รัตเสรีไสยกุล		ภ-สถ. 9247
พัสกร พุทธานุ		ภ-สถ. 13485
ภูมิสถาปนิก LANDSCAPE DESIGNER		
ชิติพันธุ์ ดวิตะการ		ส-ภส. 40
ณัฐฐิมา ภักดี		ภ-ภส 483
วิศวกรโครงสร้างและโยธา STRUCTURAL ENGINEER		
วสันต์ แสงศรี		สย. 9670
ธงชัย บุญเกิด		สย. 11703

บริษัท ฟิวชั่น คอนซัลแตนท์ จำกัด
81/55 ซอยอุดมสุข ถนนสรรพาวุธ 4
แขวงบางนาใต้ เขตบางนา กรุงเทพฯ 10110
โทรศัพท์ 0-2392-5375-6 โทรสาร 0-2392-2641
E-mail : fusion@fusionconsultants.co.th

วิศวกรระบบปรับอากาศและระบายอากาศ MECHANICAL ENGINEER		
สุทัร สันติวิทยกุล		วก.578
วิศวกรระบบสุขาภิบาลและดับเพลิง SANITARY ENGINEER		
สุทัร สันติวิทยกุล		วส.87
วิรัลน์ แซ่เล้า		ภส.4149
วิศวกรงานระบบไฟฟ้า ELECTRICAL ENGINEER		
พิชญะ จันทรานุวัลน์		วฟก.613

รายการแก้ไข REVISIONS

ครั้งที่	รายละเอียด	วัน/เดือน/ปี

KEY PLAN

รหัสโครงการ PROJECT'S CODE
2110AR_กสทช สาขา ร้อยเอ็ด

แบบแสดง DRAWING TITLE

แบบแสดงระบบไฟฟ้า และแสงสว่างชั้น 2

มาตราส่วน : 1:100	หมายเลขแบบ
ตรวจสอบ :	1-EE-05
อนุมัติ :	
วันที่ : 11 กุมภาพันธ์ 2565	

Notes:
This Drawing is Copyrighted. All Contractors must check all dimensions on site. Only figured dimensions and grid lines are to be worked from. Discrepancies must be reported immediately to the Architect or Engineer concerned before processing.

แบบขนาด A2 มาตราส่วน เป็นไปตามแบบแสดง

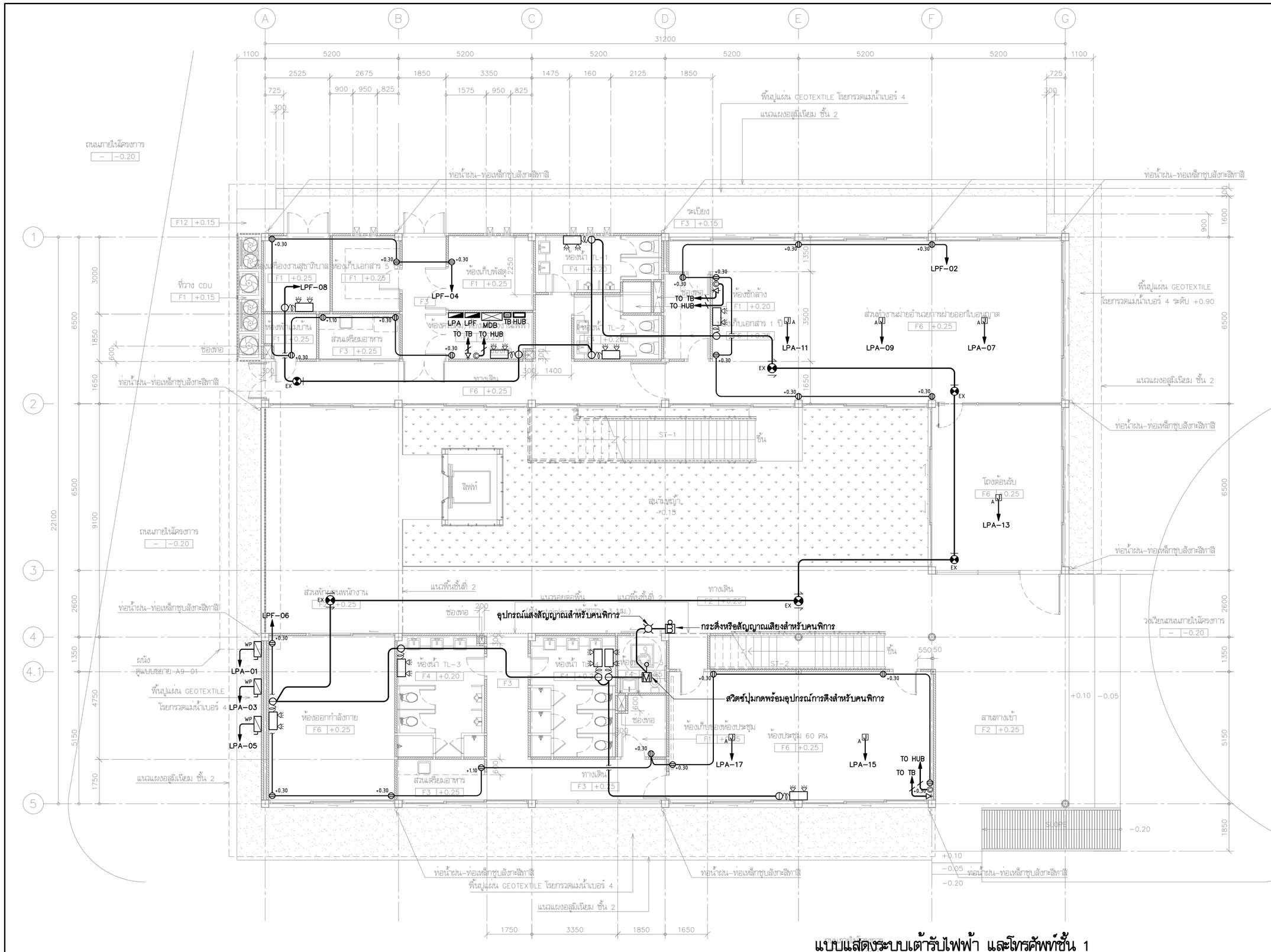

แบบแสดงระบบเต้ารับไฟฟ้า และโทรศัพท์ชั้น 1

มาตราส่วน 1:100

โครงการ	PROJECT
จ้างออกแบบและปรับปรุงแบบสำนักงาน กสทช.เขต 21 จังหวัดร้อยเอ็ด และงานภูมิสถาปัตย์	
เจ้าของ	OWNER
สำนักงาน กสทช. เขต 21 จ.ร้อยเอ็ด	
ที่อยู่ : 287/51-52 หมู่ 7 ตำบลหัวผือ อำเภอเมืองร้อยเอ็ด จังหวัดร้อยเอ็ด 45170	
โทรศัพท์ : 0 4351 9211	
อาคารสำนักงาน กสทช. ส่วนเขต	

บริษัท สถาบันการชุมชนและสิ่งแวดล้อม อาคมสิลป์ จำกัด
ARSOMSILP COMMUNITY & ENVIRONMENTAL ARCHITECT CO.,LTD.
397 ซ. ถนนมังกรเจริญ 25 แขวงทรายด้วม เขตคลองสามวา กรุงเทพฯ 10150
โทร : +66 2 490 4748 54 แฟกซ์ : +66 2 490 4742
อีเมลล์ : orch@orsomsilp.in.th www.orsomsilp.oc.th

ผู้ออกแบบ	DESIGN TEAM
ผู้จัดการโครงการ	PROJECT MANAGER
สมพร พุลีพัลนา	ส-สถ. 2367
สถาปนิก	ARCHITECT
วิรดิศิ ผุยมุลตรี	ภ-สถ. 6616
เมธวิ วัดเสวีไสยถน	ภ-สถ. 9247
พัสกร พุทธานุ	ภ-สถ. 13485
ภูมิสถาปนิก	LANDSCAPE DESIGNER
ชิติพันธุ์ ศรีตระการ	ส-ภส. 40
ณัฐริมา ภักดี	ภ-ภส 483
วิศวกรโครงสร้างและโยธา	STRUCTURAL ENGINEER
วสันต์ แสงศรี	สย. 9670
ธงชัย บุญเกิด	สย. 11703

FUSION CONSULTANTS
บริษัท ฟิวชั่น คอนซัลแตนท์ จำกัด
81/55 ซอยสุขุมวิท ถนนสุขุมวิท 4
แขวงพระโขนง เขตคลองเตย กรุงเทพฯ 10110
โทรศัพท์ 0-2392-5375-6 โทรสาร 0-2392-2641
E-mail : fusion@fusionconsultants.co.th

วิศวกรระบบปรับอากาศและระบายอากาศ	MECHANICAL ENGINEER
สุทัศร์ สันติวิทยกุล	วก.578
วิศวกรระบบสุขาภิบาลและดับเพลิง	SANITARY ENGINEER
สุทัศร์ สันติวิทยกุล	วส.87
วิรวัฒน์ แซ่เล้า	ภส.4149
วิศวกรงานระบบไฟฟ้า	ELECTRICAL ENGINEER
พิชญะ จิตราณุวัฒน์	วพก.613

รายการแก้ไข	REVISIONS	
ครั้งที่	รายละเอียด	วัน/เดือน/ปี

KEY PLAN

รหัสโครงการ	PROJECT'S CODE
2110AR_กสทช สาขา ร้อยเอ็ด	
แบบแสดง	DRAWING TITLE
แบบแสดงระบบเต้ารับไฟฟ้า และโทรศัพท์ชั้น 1	

มาตราส่วน: 1:100	หมายเลขแบบ
ตรวจสอบ :	1-EE-06
อนุมัติ :	
วันที่ : 11 กุมภาพันธ์ 2565	

Notes
This Drawing is Copyrighted. All Contractors must check all dimensions on site. Only figured dimensions and grid lines are to be worked from. Discrepancies must be reported immediately to the Architect or Engineer concerned before processing.

แบบขนาด A2 มาตราส่วน เป็นไปตามแบบแสดง

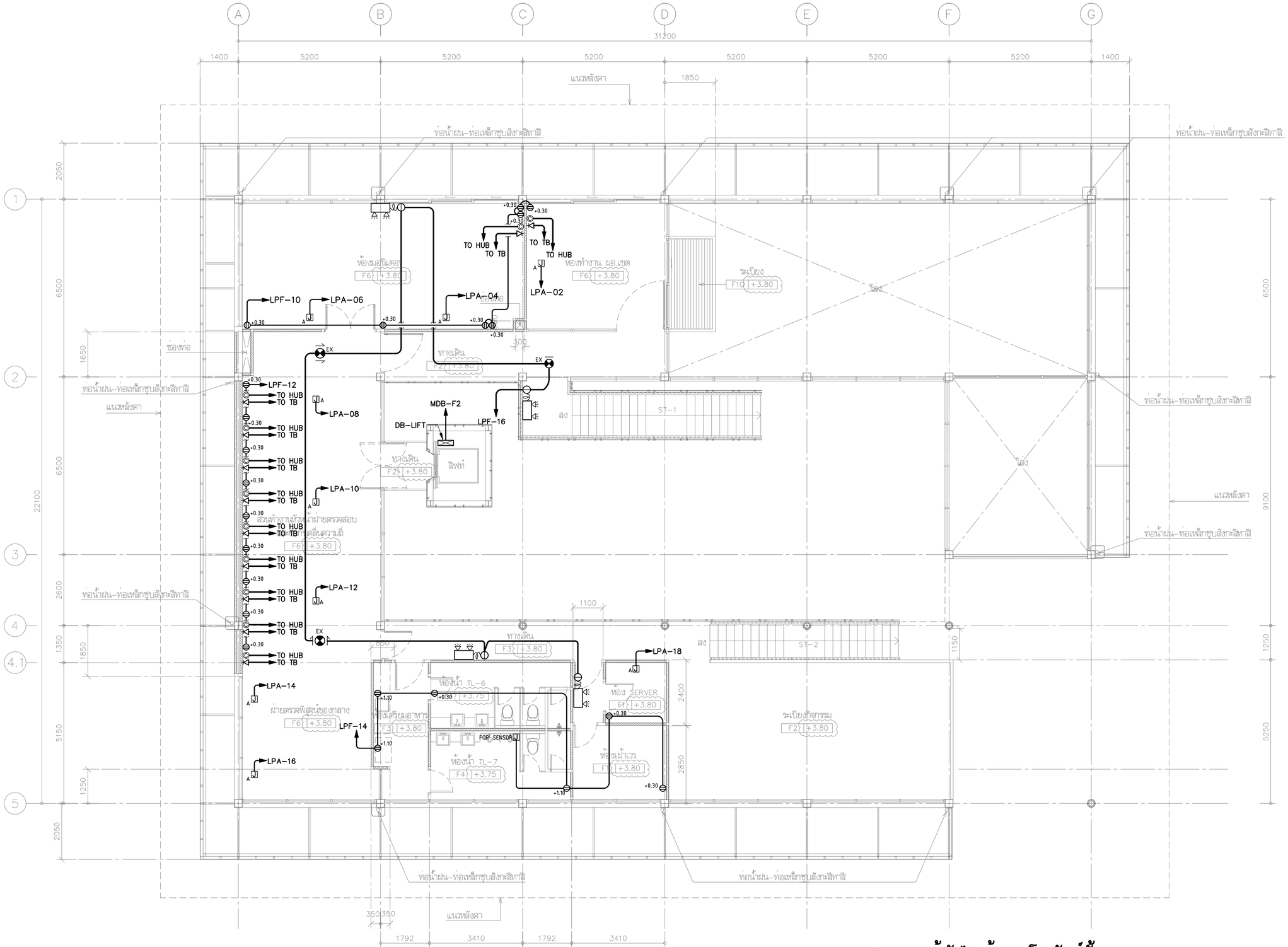

แบบแสดงระบบเต้ารับไฟฟ้า และโทรศัพท์ชั้น 2

มาตราส่วน 1:100

โครงการ PROJECT

จ้างออกแบบและปรับปรุงแบบสำนักงาน กสทช.เขต 21 จังหวัดร้อยเอ็ด และงานภูมิสถาปัตย์

เจ้าของ OWNER

สำนักงาน กสทช. เขต 21 จ.ร้อยเอ็ด
ที่อยู่ : 287/51-52 หมู่ 7 ตำบลหัวผือ อำเภอเมืองร้อยเอ็ด จังหวัดร้อยเอ็ด 45170
โทรศัพท์ : 0 4351 9211

อาคารสำนักงาน กสทช. ส่วนเขต

บริษัท สถาบันชุมชนและสิ่งแวดล้อม อาคมสิลป์ จำกัด
ARSOMSILP COMMUNITY & ENVIRONMENTAL ARCHITECT CO.,LTD.
397 ซ. อนามัยงามเจริญ 25 แขวงทรายน้ำ เขตคลองสามวา กรุงเทพฯ 10510
โทร : +66 2 490 4748 54 แฟกซ์ : +66 2 490 4742
อีเมล์ : orch@orsomsilp.in.th www.orsomsilp.oc.th

ผู้ออกแบบ DESIGN TEAM

ผู้จัดการโครงการ PROJECT MANAGER		
สมพร พุฒิพัฒนา		ส-สถ. 2367
สถาปนิก ARCHITECT		
ชัยศักดิ์ ผุยมุลตรี		ภ-สถ. 6616
เมธาวี รัตเสวีโสภณ		ภ-สถ. 9247
พัสกร พุทธานุ		ภ-สถ. 13485
ภูมิสถาปนิก LANDSCAPE DESIGNER		
ชิติพันธุ์ ตริตะการ		ส-ภส. 40
ณัฐริมา ภักดี		ภ-ภส 483
วิศวกรโครงสร้างและโยธา STRUCTURAL ENGINEER		
วสันต์ แสงศรี		สย. 9670
ธงชัย บุญเกิด		สย. 11703

FUSION CONSULTANTS
บริษัท ฟิวชั่น คอนซัลแตนท์ จำกัด
81/55 ซอยอุดมสุข ถนนสุขาภิบาล 4 แขวงพระโขนง เขตคลองเตย กรุงเทพฯ 10110
โทรศัพท์ 0-2392-5375-6 โทรสาร 0-2392-2641
E-mail : fusion@fusionconsultants.co.th

วิศวกรระบบปรับอากาศและระบายอากาศ MECHANICAL ENGINEER		
สุทัร สันติวิทมย์กุล		วก.578
วิศวกรระบบสุขาภิบาลและดับเพลิง SANITARY ENGINEER		
สุทัร สันติวิทมย์กุล		วส.87
วีรวัฒน์ แซ่เล้า		ภส.4149
วิศวกรงานระบบไฟฟ้า ELECTRICAL ENGINEER		
พิชญะ จันทรานุวัฒน์		วพ.613

รายการแก้ไข REVISIONS

ครั้งที่	รายละเอียด	วัน/เดือน/ปี

KEY PLAN

รหัสโครงการ PROJECT'S CODE
2110AR_กสทช สาขา ร้อยเอ็ด

แบบแสดง DRAWING TITLE
แบบแสดงระบบเต้ารับไฟฟ้า และโทรศัพท์ชั้น 2

มาตราส่วน : 1:100	หมายเลขแบบ
ตรวจสอบ :	1-EE-07
อนุมัติ :	
วันที่ : 11 กุมภาพันธ์ 2565	

Notes:
This Drawing is Copyrighted. All Contractors must check all dimensions on site. Only figured dimensions and grid lines are to be worked from. Discrepancies must be reported immediately to the Architect or Engineer concerned before processing.

แบบขนาด A2 มาตราส่วน เป็นไปตามแบบแสดง

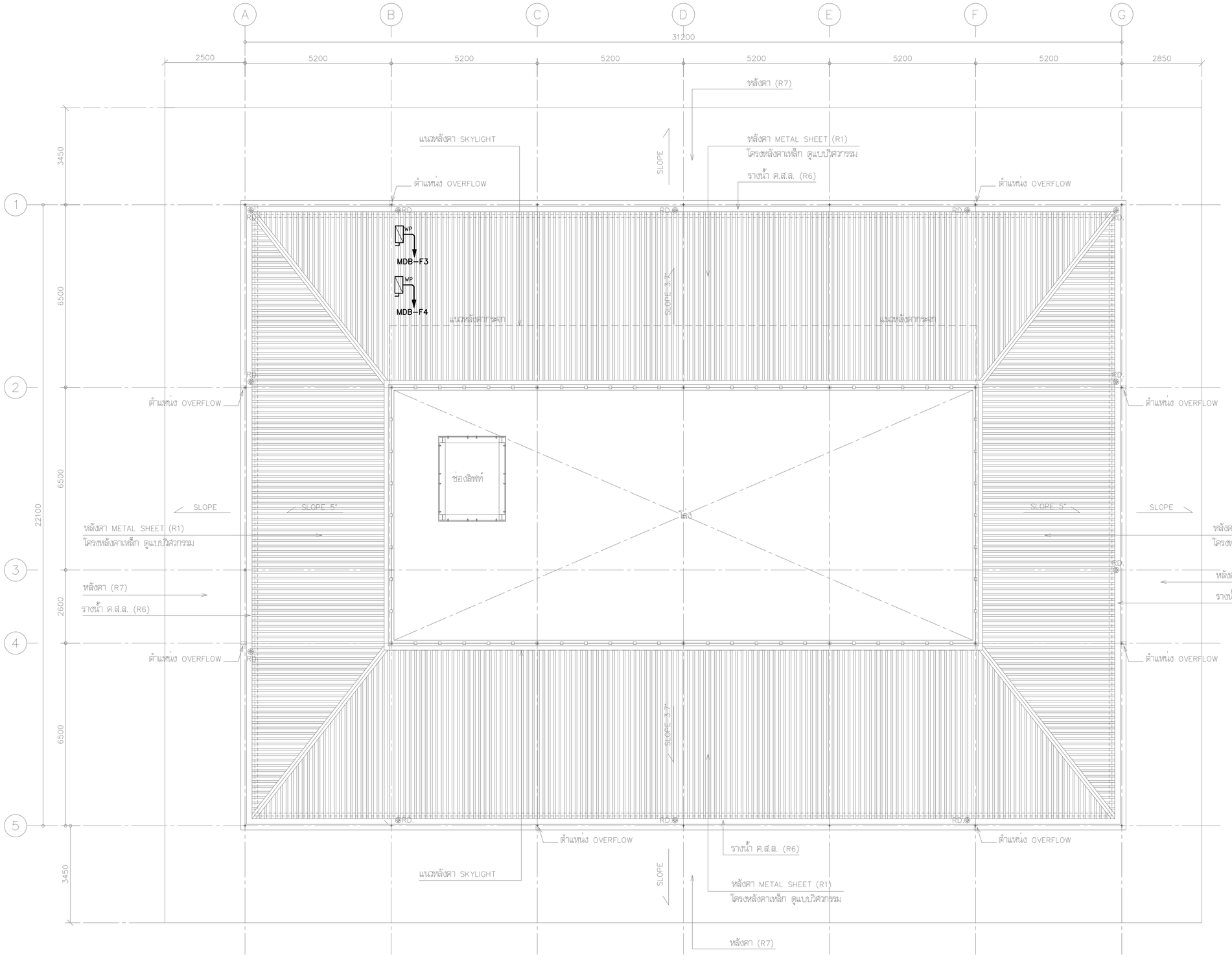

แบบแสดงระบบเต้ารับไฟฟ้า ชั้นหลังคา

มาตราส่วน 1:100

โครงการ PROJECT

จ้างออกแบบและปรับปรุงแบบสำนักงาน กสทช.เขต 21 จังหวัดร้อยเอ็ด และงานภูมิสถาปัตย์

กสทช.

เจ้าของ OWNER

สำนักงาน กสทช. เขต 21 จ.ร้อยเอ็ด
ที่อยู่ : 287/51-52 หมู่ 7 ตำบลหัวผือ อำเภอเมืองร้อยเอ็ด จังหวัดร้อยเอ็ด 45170
โทรศัพท์ : 0 4351 9211

อาคารสำนักงาน กสทช. ส่วนเขต

บริษัท สถาบันชุมชนและสิ่งแวดล้อม อาคมสิลป์ จำกัด
ARSOMSILP COMMUNITY & ENVIRONMENTAL ARCHITECT CO.,LTD.
397 ซ. อนามัยงามเจริญ 25 แขวงทุ่งมหาเมฆ เขตสาทร กทม. 10150
โทร : +66 2 490 4748 54 แฟกซ์ : +66 2 490 4742
อีเมลล์ : orch@arsomsilp.in.th www.arsomsilp.oc.th

ผู้ออกแบบ DESIGN TEAM

ผู้จัดการโครงการ	PROJECT MANAGER	
สมพร พุลิพัลนา		ส-สถ. 2367
สถาปนิก	ARCHITECT	
ชัยศักดิ์ ผุยมุลตรี		ภ-สถ. 6616
เมธาวี รัตเสรีโสภณ		ภ-สถ. 9247
พัสกร พุทธานุ		ภ-สถ. 13485
ภูมิสถาปนิก	LANDSCAPE DESIGNER	
ชิติพันธุ์ ศรีตระการ		ส-ภส. 40
ณัฐฐิมา ภักดี		ภ-ภส 483
วิศวกรโครงสร้างและโยธา	STRUCTURAL ENGINEER	
วสันต์ แสงศรี		สย. 9670
ธงชัย บุญเกิด		สย. 11703

บริษัท ฟิวชั่น คอนซัลแตนท์ จำกัด
81/55 ซอยอุดมสุข ถนนสรรพาวุธ 4
แขวงบางนาใต้ เขตบางนา กรุงเทพฯ 10110
โทรศัพท์ 0-2392-5375-6 โทรสาร 0-2392-2641
E-mail : fusion@fusionconsultants.co.th

วิศวกรระบบปรับอากาศและระบายอากาศ	MECHANICAL ENGINEER
สุทัศร สัมฤทัยมย์กุล	วก.578
วิศวกรระบบสุขาภิบาลและดับเพลิง	SANITARY ENGINEER
สุทัศร สัมฤทัยมย์กุล	วส.87
วิรวัลน์ แซ่เล้า	ภส.4149
วิศวกรงานระบบไฟฟ้า	ELECTRICAL ENGINEER
พิชญะ จิรกราษฎ์นนท์	วพก.613

รายการแก้ไข REVISIONS

ครั้งที่	รายละเอียด	วัน/เดือน/ปี

KEY PLAN

รหัสโครงการ PROJECT'S CODE
2110AR_กสทช สาขา ร้อยเอ็ด

แบบแสดง DRAWING TITLE

แบบแสดงระบบเต้ารับไฟฟ้า ชั้นหลังคา

มาตราส่วน : 1:100	หมายเลขแบบ
ตรวจสอบ :	1-EE-08
อนุมัติ :	
วันที่ : 11 กุมภาพันธ์ 2565	

Notes
This Drawing is Copyrighted. All Contractors must check all dimensions on site. Only figured dimensions and grid lines are to be worked from. Discrepancies must be reported immediately to the Architect or Engineer concerned before processing.

แบบขนาด A2 มาตราส่วน เป็นไปตามแบบแสดง

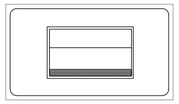

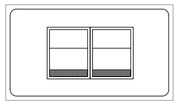

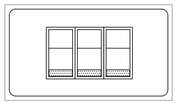

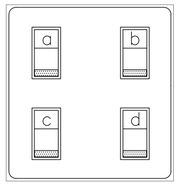

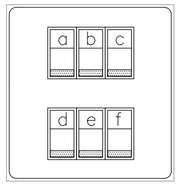

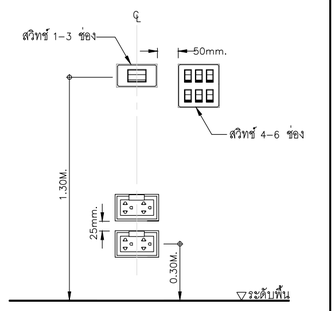

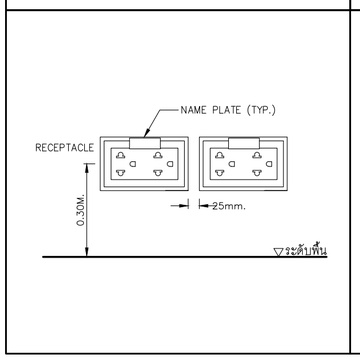

SWITCH AND RECEPTACLE INSTALLATION DETAILS
SCALE NTS.

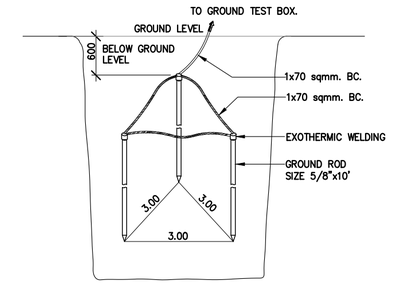

EARTH GROUND ROD TYPICAL DETAIL
SCALE NTS.

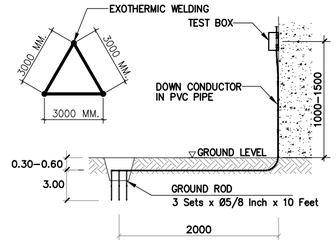

GROUNDING SYSTEM
SCALE NTS.

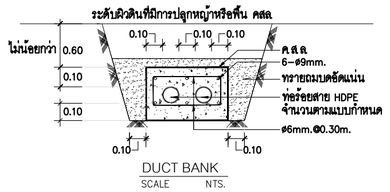

DUCT BANK
SCALE NTS.

ขยายการฝังท่อ HDPE, IMC.
SCALE NTS.

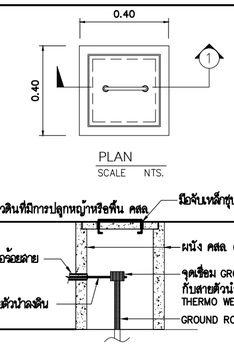

รูปตัด -1
SCALE NTS.

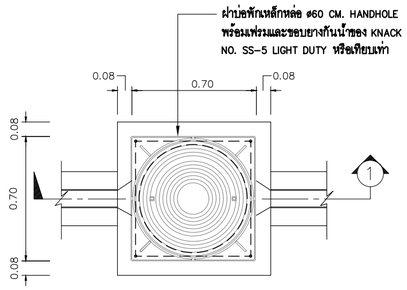

แปลนบ่อพัก HAND HOLE
SCALE NTS.

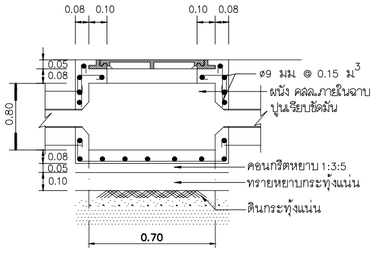

รูปตัด -1
SCALE NTS.

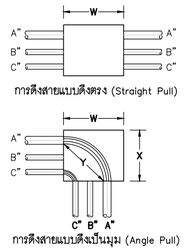

ขนาดกล่องดึงสายจะต้องไม่น้อยกว่า 8 เท่าของเส้นผ่านศูนย์กลางท่อขนาดใหญ่ที่สุด
W = 8xA (นิ้ว)

ขนาดกล่องดึงสายระยะ X และ Y จะต้องไม่น้อยกว่า 6 เท่าของเส้นผ่านศูนย์กลางท่อที่ใหญ่ที่สุด รวมกับขนาดเส้นผ่านศูนย์กลางของท่อที่เหลือซึ่งจะเข้าสู่ผนังของกล่องในแถวเดียวกัน
W=(6xA)+B+C (นิ้ว)
X=(6xA)+B+C (นิ้ว)
ระยะ Y ต้องมีขนาดไม่น้อยกว่า
Y=(6xA) (นิ้ว)

ตารางแสดงระยะห่างที่น้อยที่สุดระหว่างท่อต่อในกล่องดึงสาย

ขนาดท่อทางการค้า (นิ้ว)	ระยะห่างระหว่างจุดศูนย์กลางของท่อต่อท่อ(นิ้ว)											
	1/2"	3/4"	1"	1 1/4"	1 1/2"	2"	2 1/2"	3"	3 1/2"	4"	5"	6"
1/2"	1 3/8"	–	–	–	–	–	–	–	–	–	–	–
3/4"	1 1/2"	1 5/8"	–	–	–	–	–	–	–	–	–	–
1"	1 3/4"	1 7/8"	2"	–	–	–	–	–	–	–	–	–
1 1/4"	2"	2 1/8"	2 1/4"	2 1/2"	–	–	–	–	–	–	–	–
1 1/2"	2 1/8"	2 1/4"	2 3/8"	2 5/8"	2 3/4"	–	–	–	–	–	–	–
2"	2 3/8"	2 1/2"	2 3/4"	3"	3 1/8"	3 3/8"	–	–	–	–	–	–
2 1/2"	2 5/8"	2 3/4"	3"	3 1/4"	3 3/8"	3 5/8"	4"	–	–	–	–	–
3"	3"	3 1/8"	3 3/8"	3 5/8"	3 3/4"	4"	4 3/8"	4 3/4"	–	–	–	–
3 1/2"	3 3/8"	3 1/2"	3 5/8"	3 7/8"	4"	4 3/8"	4 5/8"	5"	5 3/8"	–	–	–
4"	3 11/16"	3 7/8"	4"	4 1/4"	4 3/8"	4 3/4"	5"	5 3/8"	5 5/8"	6"	–	–
5"	4 3/8"	4 1/2"	4 5/8"	4 7/8"	5"	5 3/8"	5 5/8"	6"	6 1/4"	6 5/8"	7 1/4"	–
6"	5"	5 1/8"	5 1/4"	5 1/2"	5 5/8"	6"	6 1/4"	6 5/8"	7"	7 1/4"	8"	8 5/8"

หมายเหตุ
– การร้อยท่อสายไฟฟ้า ให้ยึดถือ ตามมาตรฐานการติดตั้งทางไฟฟ้า สำหรับประเทศไทย พศ 2545

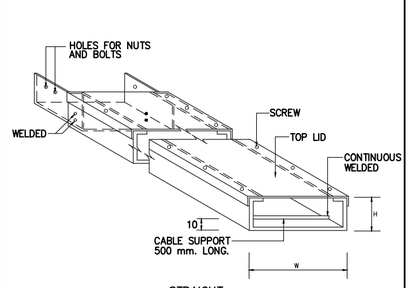

WIRE WAY
SCALE NTS.

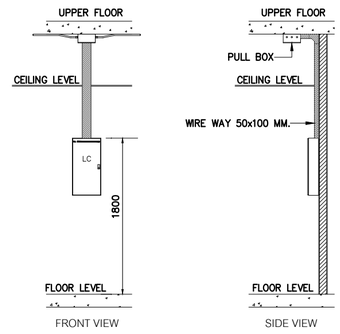

LOAD CENTER INSTALLATION DETAIL
SCALE NTS.

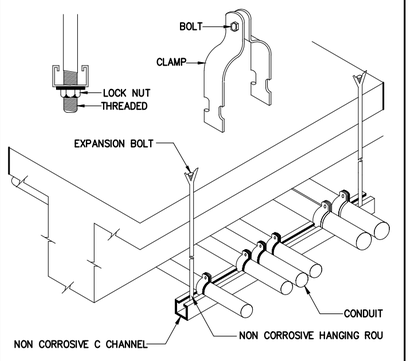

CONDUIT INSTALLATION DETAIL
SCALE NTS.

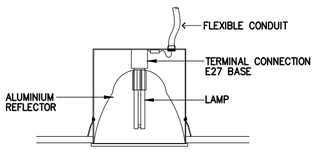

แบบแสดงแบบติดตั้งโคมไฟฟ้า
SCALE NTS.

โครงการ PROJECT
จ้างออกแบบและปรับปรุงแบบสำนักงาน
กสทช.เขต 21 จังหวัดร้อยเอ็ด และงานภูมิสถาปัตย์

เจ้าของ OWNER
สำนักงาน กสทช. เขต 21 จ.ร้อยเอ็ด
ที่อยู่ :287/51-52 หมู่ 7 ตำบลหัวผือ อำเภอเมืองร้อยเอ็ด จังหวัดร้อยเอ็ด 45170
โทรศัพท์ : 0 4351 9211

อาคารสำนักงาน กสทช. ส่วนเขต

บริษัท สถาบันชุมชนและสิ่งแวดล้อม อาคมสิลป์ จำกัด
ARSOMSILP COMMUNITY & ENVIRONMENTAL ARCHITECT CO.,LTD.
397 ซ. ถนนมิตรมงเจริญ 25 แขวงทรายข้าม เขตบางขุนเทียน กทม. 10150
โทร : +66 2 490 4748 54 แฟกซ์ : +66 2 490 4742
อีเมลล์ : orch@arsomsilp.in.th www.arsomsilp.oc.th

ผู้ออกแบบ DESIGN TEAM

ผู้จัดการโครงการ PROJECT MANAGER		
สมพร พุฒิพัฒนา		ส-สถ. 2367
สถาปนิก ARCHITECT		
ชัยศักดิ์ ผุยมุลตรี		ภ-สถ. 6616
เมธาวี รัตนศิริโสภณ		ภ-สถ. 9247
พัสกร พุทธานุ		ภ-สถ. 13485
ภูมิสถาปนิก LANDSCAPE DESIGNER		
ชิติพันธุ์ ศรีตระการ		ส-ภส. 40
ณัฐฐิมา ภักดี		ภ-ภส 483
วิศวกรโครงสร้างและโยธา STRUCTURAL ENGINEER		
วสันต์ แสงศรี		สย. 9670
ธงชัย บุญเกิด		สย. 11703

FUSION CONSULTANTS
บริษัท ฟิวชั่น คอนซัลแตนท์ จำกัด
81/55 ซอยอุดมสุข ถนนพระรามที่ 4
แขวงพระโขนง เขตคลองเตย กรุงเทพ 10110
โทรศัพท์ 0-2392-5375-6 โทรสาร 0-2392-2641
E-mail : fusion@fusionconsultants.co.th

วิศวกรระบบปรับอากาศและระบายอากาศ	MECHANICAL ENGINEER	
สุทัศ สันติวิทยย์กุล		วก.578
วิศวกรระบบสุขาภิบาลและดับเพลิง	SANITARY ENGINEER	
สุทัศ สันติวิทยย์กุล		วส.87
วิรัลย์ แซ่เล้า		ภส.4149
วิศวกรงานระบบไฟฟ้า	ELECTRICAL ENGINEER	
พิชญะ จันตราภัลย์		วพก.613

รายการแก้ไข REVISIONS

ครั้งที่	รายละเอียด	วัน/เดือน/ปี

KEY PLAN

รหัสโครงการ PROJECT'S CODE
2110AR_กสทช สาขา ร้อยเอ็ด

แบบแสดง DRAWING TITLE
แบบแสดงรายละเอียดการติดตั้ง

มาตราส่วน : NTS.	หมายเลขแบบ
ตรวจสอบ :	1-EE-09
อนุมัติ :	
วันที่ : 11 กุมภาพันธ์ 2565	

Notes
This Drawing is Copyrighted. All Contractors must check all dimensions on site. Only figured dimensions and grid lines are to be worked from. Discrepancies must be reported immediately to the Architect or Engineer concerned before processing.

แบบขนาด A2 มาตราส่วน เป็นไปตามแบบแสดง

LIGHTING SCHEDULE

SYMBOL	DESCRIPTION	SYMBOL	DESCRIPTION	SYMBOL	DESCRIPTION
RD01 (สำนักงาน)	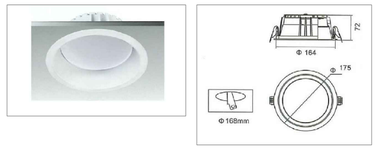 HOUSING: DIE-CASTING ALUMINIUM FINISHING: POWDER COATED IN WHITE DIFFUSER: HIGH EFFICIENCY ALUMI MIRROR LAMP TYPE: LED E27 COOL WHITE 1x20W INSTALLATION: RECESSED ON T-BAR, CONCEAL CEILING	F01 (สำนักงาน)	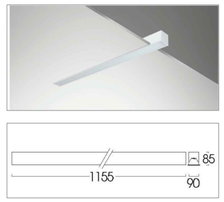 HOUSING: EXTRUDED ALUMINIUM FINISHING: POWDER COATED IN WHITE LAMP TYPE: LED MODULE 18W INSTALLATION: RECESSED MOUNTING	RA01 (สำนักงาน)	 HOUSING: STEEL FRAME, DIE-CAST ALUMINIUM LAMP HEAD FINISHING: POWDER COATED IN WHITE DIFFUSER: ANODIZED ALUMINIUM LAMP TYPE: COB LED ZHAGA STANDARD 1x25W LAMP ADJUSTABLE: 0-360° HORIZONTAL & 0-45° VERTICAL INSTALLATION: RECESSED ON T-BAR, CONCEAL CEILING
RD02 (สำนักงาน)	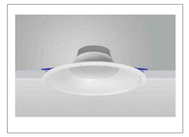 HOUSING: HIGH PURITY ALUMINIUM FINISHING: POWDER COATED IN WHITE DIFFUSER: HIGH EFFICIENCY ALUMI MIRROR LAMP TYPE: LED E27 COOL WHITE 1x12W INSTALLATION: RECESSED ON T-BAR, CONCEAL CEILING	F02 (สำนักงาน)	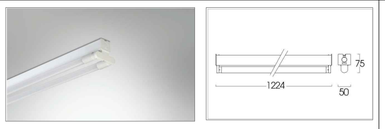 HOUSING: DIE-FORM COLD ROLL STEEL FINISHING: POWDER COATED IN WHITE LAMP TYPE: LED TUBE T8 COOL WHITE INSTALLATION: SURFACE, SUSPENDED MOUNTING	ST01 (สำนักงาน)	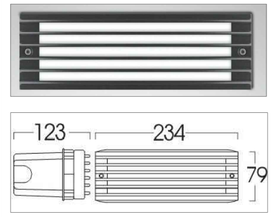 HOUSING: DIE-CASTING ALUMINIUM FINISHING: POWDER COATED IN BLACK LAMP TYPE: LED MODULE TCD WARM WHITE 2x18W INSTALLATION: RECESSED IN BLOCK OUT
RD03 (สำนักงาน)	 HOUSING: STEEL FRAME, DIE-CAST ALUMINIUM LAMP CASE FINISHING: POWDER COATED IN WHITE OR BLACK REFLECTOR: ANODIZED ALUMINIUM LAMP TYPE: COB LED 2000lm ZHAGA STANDARD 2x17W COOL WHITE LAMP ADJUSTABLE: 0-360° HORIZONTAL & 0-45° VERTICAL INSTALLATION: RECESSED ON T-BAR, CONCEAL CEILING	(สำนักงาน)	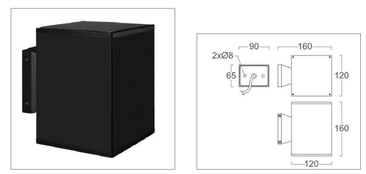 HOUSING: DIE-CASTING ALUMINIUM FINISHING: POWDER COATED IN BLACK DIFFUSER: HIGH EFFICIENCY ALUMI MIRROR LAMP TYPE: LED E27, MR16, PAR16, PAR20 WARM WHITE 1x16W INSTALLATION: SURFACE ON WALL	IN01 (สำนักงาน)	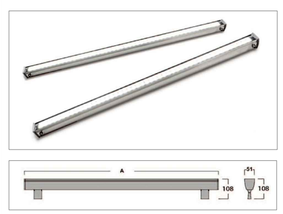 HOUSING: DIE-CAST ALUMINIUM AND TOUGHENED GLASS FINISHING: ANODIZED LAMP TYPE: LED SHIP (50,000 HOURS LIFE TIME)
SD01 (สำนักงาน)	 HOUSING: ALUMINIUM AND STEEL BODY FINISHING: POWDER COATED IN WHITE OR BLACK REFLECTOR: WHITE ALUMINIUM LAMP TYPE: INTEGRATED DRIVER ELECTRONIC LED MODULE INSTALLATION: SURFACE MOUNTED	(สำนักงาน)	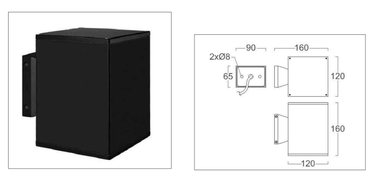 HOUSING: DIE-CASTING ALUMINIUM FINISHING: POWDER COATED IN BLACK DIFFUSER: HIGH EFFICIENCY ALUMI MIRROR LAMP TYPE: LED COB PAR30 WARM WHITE 1x16W INSTALLATION: SURFACE ON WALL	FL01 , FL02 (สำนักงาน)	 WATER AND DUST PROTECTION: IP 65 LAMP TYPE: LED WARM WHITE 50W (25,000 HOURS LIFE TIME)
SD02 (สำนักงาน)	 HOUSING: STEEL FRAME, DIE-CAST ALUMINIUM LAMP CASE FINISHING: POWDER COATED IN WHITE OR BLACK REFLECTOR: ANODIZED ALUMINIUM LAMP TYPE: COB LED 2000lm ZHAGA STANDARD 2x25W COOL WHITE LAMP ADJUSTABLE: 0-360° HORIZONTAL & 0-45° VERTICAL INSTALLATION: SURFACE MOUNTED	(สำนักงาน)	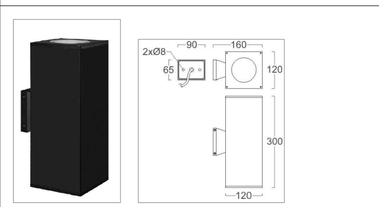 HOUSING: DIE-CASTING ALUMINIUM FINISHING: POWDER COATED IN BLACK DIFFUSER: HIGH EFFICIENCY ALUMI MIRROR LAMP TYPE: LED COB PAR30 WARM WHITE 2x16W INSTALLATION: SURFACE ON WALL		

โครงการ PROJECT

จ้างออกแบบและปรับปรุงแบบสำนักงาน กสทช.เขต 21 จังหวัดร้อยเอ็ด และงานภูมิสถาปัตย์

เจ้าของ OWNER

สำนักงาน กสทช. เขต 21 จ.ร้อยเอ็ด

ที่อยู่ :287/51-52 หมู่ 7 ตำบลหัวผือ อำเภอเมืองร้อยเอ็ด จังหวัดร้อยเอ็ด 45170

โทรศัพท์ : 0 4351 9211

อาคารสำนักงาน กสทช. ส่วนเขต

บริษัท สถาบันชุมชนและสิ่งแวดล้อม อาคมสิลป์ จำกัด
ARSOMSILP COMMUNITY & ENVIRONMENTAL ARCHITECT CO.,LTD.
397 ซ. อนามัยรามเจริญ 25 แขวงทหัยม เขตบางขุนเทียน กทม. 10150
โทร : +66 2 490 4748 54 แฟกซ์ : +66 2 490 4742
อีเมลล์ : arch@arsomsilp.in.th www.arsomsilp.co.th

ผู้ออกแบบ DESIGN TEAM

ผู้จัดการโครงการ PROJECT MANAGER
สมพร พุฒิพัฒนา ส-สถ. 2367

สถาปนิก ARCHITECT
ชัยศักดิ์ ผุยมุลตรี ภ-สถ. 6616
เมธาวี รัตเสรีวิสุทธ ภ-สถ. 9247
พัสกร พุทธานุ ภ-สถ. 13485

ภูมิสถาปนิก LANDSCAPE DESIGNER
ชิติพันธุ์ ตรีตระการ ส-ภส. 40
ณัฐริมา ภักดี ภ-ภส 483

วิศวกรโครงสร้างและโยธา STRUCTURAL ENGINEER
วสันต์ แสงศรี สย. 9670
ธงชัย บุญเกิด สย. 11703

บริษัท ฟิวชั่น คอนซัลแตนท์ จำกัด
81/55 ซอยอุดมสุข ถนนพระรามที่ 4
แขวงพระโขนง เขตคลองเตย กรุงเทพฯ 10110
โทรศัพท์ 0-2392-5375-6 โทรสาร 0-2392-2641
E-mail : fusion@fusionconsultants.co.th

วิศวกรระบบปรับอากาศและระบายอากาศ MECHANICAL ENGINEER
สุทัศร์ ลิ้มอิทธิมย์กุล วก.578

วิศวกรระบบสุขาภิบาลและดับเพลิง SANITARY ENGINEER
สุทัศร์ ลิ้มอิทธิมย์กุล วส.87
วิรวัฒน์ แซ่เล้า ภส.4149

วิศวกรงานระบบไฟฟ้า ELECTRICAL ENGINEER
พิชญะ จันทรามัฆมัน วพก.613

รายการแก้ไข REVISIONS

ครั้งที่	รายละเอียด	วัน/เดือน/ปี

KEY PLAN

รหัสโครงการ PROJECT'S CODE
2110AR_กสทช ร้อยเอ็ด

แบบแสดง DRAWING TITLE

แบบแสดงรายละเอียดโคมไฟแสงสว่าง

มาตราส่วน : NTS.	หมายเลขแบบ
ตรวจสอบ :	1-EE-10
อนุมัติ :	
วันที่ : 11 กุมภาพันธ์ 2565	

Notes
This Drawing is Copyrighted. All Contractors must check all dimensions on site. Only figured dimensions and grid lines are to be worked from. Discrepancies must be reported immediately to the Architect or Engineer concerned before processing.

แบบขนาด A2 มาตราส่วน เป็นไปตามแบบแสดง

ระบบประปา, สุขาภิบาลและระบบดับเพลิง

สารบัญแบบ

แผ่นที่	แบบแสดง
1-SN-01	**สารบัญแบบ, สัญลักษณ์ และคำย่อ**
1-SN-02	**แบบระบบประปา และสุขาภิบาล ชั้นที่ 1**
1-SN-03	**แบบระบบประปา และสุขาภิบาล ชั้นที่ 2**
1-SN-04	**แบบระบบสุขาภิบาล ชั้นหลังคา**
1-SN-05	**แบบขยาย ห้องน้ำ TL-1,TL-2,TL-3**
1-SN-06	**แบบขยาย ห้องน้ำ TL-4,TL-5,TL-6,TL-7**
1-SN-07	**แบบขยายการติดตั้งทั่วไป 1**
1-SN-08	**แบบขยายการติดตั้งทั่วไป 2**
1-SN-09	**แบบขยายการติดตั้งทั่วไป 3**
1-SN-10	**แบบแสดงรายระเอียด บ่อบำบัดน้ำเสีย**

สัญลักษณ์ ระบบประบบประปา,สุขาภิบาล และดับัพลิง

สัญลักษณ์	รายละเอียด	สัญลักษณ์	รายละเอียด
CW.	ท่อน้ำประปา (COLD WATER PIPE)		ประตูน้ำ ชนิดเกทวาล์ว (GATE VALVE)
HW.	ท่อน้ำร้อน (HOT WATER PIPE)		ประตูน้ำ ชนิดโกลบวาล์ว (GLOBE VALVE)
S.	ท่อน้ำโสโครก (SOIL PIPE)		ประตูน้ำ ชนิดบอลวาล์ว (BALL VALVE)
D. W.	ท่อน้ำทิ้ง (WASTE , DRAIN PIPE)		ประตูน้ำ ชนิดบัตเตอร์ฟลายวาล์ว (BATTER FLY VALVE)
V.	ท่ออากาศ (VENT PIE)		ประตูน้ำ กันน้ำย้อนกลับ (CHECK VALVE)
RL.	ท่อน้ำฝน (RAIN PIPE)	OR	ลาดเอียง (SLOPE)
RCP.	ท่อระบายน้ำคอนกรีตเสริมเหล็ก (REINFORCE CONCRETE PIPE)		ตะแกรงกรองผง (Y-STAINER)
F.	ท่อดับเพลิง (FIRE PIPE)	PRV.	วาล์วลูกลอย (FLOAT CONTROL VALVE)
	ท่อรับและระบายน้ำใต้ดิน (SUB DRAIN)		วาล์วระบายความดันส่วนเกิน (PRESSURE RELIEF VALVE)
	ท่อโค้งลง (PIPE TURN DOWN)		วาล์วลดแรงดัน (PRESSURE REDUCING VALVE)
	ท่อโค้งขึ้น (PIPE TURN UP)		วาล์วปรับแรงดันกับมาตราวัดแรงดัน (PRESSURE REGULATION VALVE)
	ข้อต่อท่อตัวที (TEE)	OS & Y	วาล์วควบคุมการ ปิด-เปิด ด้วยสัญญาณ (SOLENOID VALVE)
	ข้อต่อท่อตัววาย 45° (Y-TEE 45)		ประตูน้ำแบบมี แกนยก(OS &Y GATE VALVE)
	ข้อต่อท่อตัววาย 90° (Y-TEE 90)		ข้อต่อออน ทำด้วยยาง (RUBBER FLEXIBLE CONNECTOR)
	ข้อต่อลดขนาดท่อ ชนิดตรง (CONCENTRIC REDUCER)		ข้อต่อออน สำหรับท่อรับแรงดัน (STAINLESS FLEXIBLE CONNECTOR)
	ข้อต่อลดขนาดท่อ ชนิเอียง (ECCENTRIC REDUCER)		อุปกรณ์ไล่อากาศ อัตโนมัติ (AUTUMATIC AIR VENT
	จุกอุดปลายท่อ (PIPE CAP END)	OR	มาตราวัดน้ำประปา (WATER METER)
FD FD	ช่องระบายน้ำที่พื้น (FLOOR DRAIN)		ก๊อกสนาม (HOSE BIBB)
VTW. VTR.	ปลายท่อระบายอากาศ ติดตั้งตะแกรงถี่กันแมลง		เครื่องสูบน้ำ (PUMP)
	VTW. W/INSECTSCREEN)		ข้อต่อ ยูเนี่ยน (UNION)
RD	ช่องระบายน้ำที่หลังคา (ROOR DRAIN)	FX	ถังดับเพลิงชนิด หิ้วถือ
PD	ช่องระบายน้ำที่กระถาง หรือบริเวณปลูกต้นไม้	FX	(MULTI PURPOSE DRY CHEMICAL FIRE EXTINGUISHER0 6A: 20LBs.)
	(PLANTING AREA DRAIN)		ถังดับเพลิงชนิด CO ขนาด 10LBS (10 B:C)
SD	ช่องระบายน้ำ ด้านข้างหรือผนัง (SCUPPER DRAIN)		
FCO	ช่องทำความสะอาดท่อ ที่พื้น (FLOOR CLEAN OUT)		
CO	ช่องทำความสะอาดท่อ ที่ปลายท่อ (CLEAN OUT)		
MH	บ่อพักน้ำทิ้ง (MANHOLE) พร้อม ฝาคอนกรีตเสริมเหล็ก		
	บ่อพักน้ำทิ้ง (MANHOLE) พร้อม ฝาตะแกรงเหล็ก		
SMH	บ่อพักน้ำเสีย (SEWER MANHOLE)		
G	บ่อดักไขมัน สำเร็จรูป (PACKAGE GREASE TRAP)		
	บ่อดักขยะ (GRABAGE TRAP)		

คำย่อ

คำย่อ	ความหมาย	คำย่อ	ความหมาย
A/C	ABOVE CEILING	P.	PUMP
A/F	ABOVE FLOOR FINISHING	PBS.	PACKAGE BOOSTER PUMP SET
AB.	AIR BLOWER	PRV.	PRESSURE RELIEF VALVE
ACV.	ALARM CHECK VALVE	PT.	PRESSURE TANK
AFF.	ABOVE FLOOR FINISHING	RCP.	REINFORCE CONCRETE PIPE
AT.	AERATOR	RD.	ROOF DRAIN
AV.	AUTOMATIC AIR VENT	RL.	RAIN LEADER PIPE
B/F	BELOW FLOOR	S.	SOIL PIPE
BFV.	BUTTERFLY VALVE	SA.	SHOCK ABSORBER
BP.	BOOSTER PUMP	SK.	SINK
BV.	BALL VALVE	SP.	SUBMERSIBLE PUMP
B/G	BELOW GRADE	SS.	SUPERVISORY SWITCH
CO.	CLEANOUT	T/A	TO ABOVE
CONC.	CONCRETE	T/B	TO BELOW
CWP.	COLD WATER PUMP	TYP.	TYPICAL
CV.	CHECK VALVE	U/G	UNDERGROUND
CW.	COLD WATER PIPE	V.	VENT PIPE
F.	FIRE PIPE	VTR.	VENT THROUGH ROOF
FCO.	FLOOR CLEANOUT	VTW.	VENT THROUGH WALL
FD.	FLOOR DRAIN	W.	WASTE PIPE
F/A	FROM ABOVE	W/	WITH
F/B	FROM BELOW	WH.	WATER HEATER
FDC.	FIRE DEPARTMENT CONNECTOR	WH.	WATER HEATER
FH.	FIRE HYDRANT	WWT.	WASTE WATER TREATMENT UNIT
FHC.	FIRE HOSE CABINET		
FR.	FROM		
GV.	GATE VALVE		
HB.	HOSE BIBB		
HW.	HOTWATER PIPE		
KW.	KITCHEN WASTE PIPE		
M.	WATER METER		
MAX.	MAXIMUM		
MIN.	MINIMUM		
ND.	NEAREST DRAIN		

โครงการ PROJECT
จ้างออกแบบและปรับปรุงแบบสำนักงาน
กสทช.เขต 21 จังหวัดร้อยเอ็ด และงานภูมิสถาปัตย์

กสทช.

เจ้าของ OWNER
สำนักงาน กสทช. เขต 21 จ.ร้อยเอ็ด
ที่อยู่ :287/51-52 หมู่ 7 ตำบลหินกอง อำเภอเมืองร้อยเอ็ด จังหวัดร้อยเอ็ด 45170
โทรศัพท์ : 0 4351 9211

อาคารสำนักงาน กสทช. ส่วนเขต

บริษัท สถาบันชุมชนและสิ่งแวดล้อม อาคมสิลป์ จำกัด
ARSOMSILP COMMUNITY & ENVIRONMENTAL ARCHITECT CO.,LTD.
397 ซ. อนามัยงามเจริญ 25 แขวงทุ่งมหาเมฆ เขตสาทร กทม. 10150
โทร : +66 2 490 4748 54 แฟกซ์ : +66 2 490 4742
อีเมล์ : orch@orsomsilp.in.th www.orsomsilp.oc.th

ผู้ออกแบบ DESIGN TEAM

ผู้จัดการโครงการ PROJECT MANAGER
สมพร พุฒิพัฒนา ส-สถ. 2367

สถาปนิก ARCHITECT
ชัยศักดิ์ ผุยมุงสรี ภ-สถ. 6616
เมธวิ วัดเสวีไสยกณ ภ-สถ. 9247
พัสกร พุทธานุ ภ-สถ. 13485

ภูมิสถาปนิก LANDSCAPE DESIGNER
ชิติพันธุ์ ตรีตรงการ ส-ภส. 40
ณัฐริมา ภักดี ภ-ภส 483

วิศวกรโครงสร้างและโยธา STRUCTURAL ENGINEER
วสันต์ แสงศรี สย. 9670
ธงชัย บุญเกิด สย. 11703

FUSION CONSULTANTS
บริษัท ฟิวชั่น คอนซัลแตนท์ จำกัด
81/55 ซอยบุคคโล ถนนพระราม 4
แขวงพระโขนง เขตคลองเตย กรุงเทพฯ 10110
โทรศัพท์ 0-2392-5375-6 โทรสาร 0-2392-2641
E-mail : fusion@fusionconsultants.co.th

วิศวกรระบบปรับอากาศ และระบายอากาศ MECHANICAL ENGINEER
สุทัศร์ สันติวิทยย์กุล วก.578

วิศวกรระบบสุขาภิบาล และดับเพลิง SANITARY ENGINEER
สุทัศร์ สันติวิทยย์กุล วส.87
วิรัฒน์ แซ่เล้า ภส.4149

วิศวกรงานระบบไฟฟ้า ELECTRICAL ENGINEER
พิชญะ จันธรารุวัฒน์ วพก.613

รายการแก้ไข REVISIONS

ครั้งที่	รายละเอียด	วัน/เดือน/ปี

KEY PLAN

รหัสโครงการ PROJECT'S CODE
2110AR_กสทช สาขา ร้อยเอ็ด

แบบแสดง DRAWING TITLE
สารบัญแบบ, สัญลักษณ์ และคำย่อ

มาตราส่วน : NTS.	หมายเลขแบบ
ตรวจสอบ :	1-SN-01
อนุมัติ :	
วันที่ : 11 กุมภาพันธ์ 2565	

Notes
This Drawing is Copyrighted. All Contractors must check all dimensions on site. Only figured dimensions and grid lines are to be worked from. Discrepancies must be reported immediately to the Architect or Engineer concerned before processing.

แบบขนาด A2 มาตราส่วน เป็นไปตามแบบแสดง

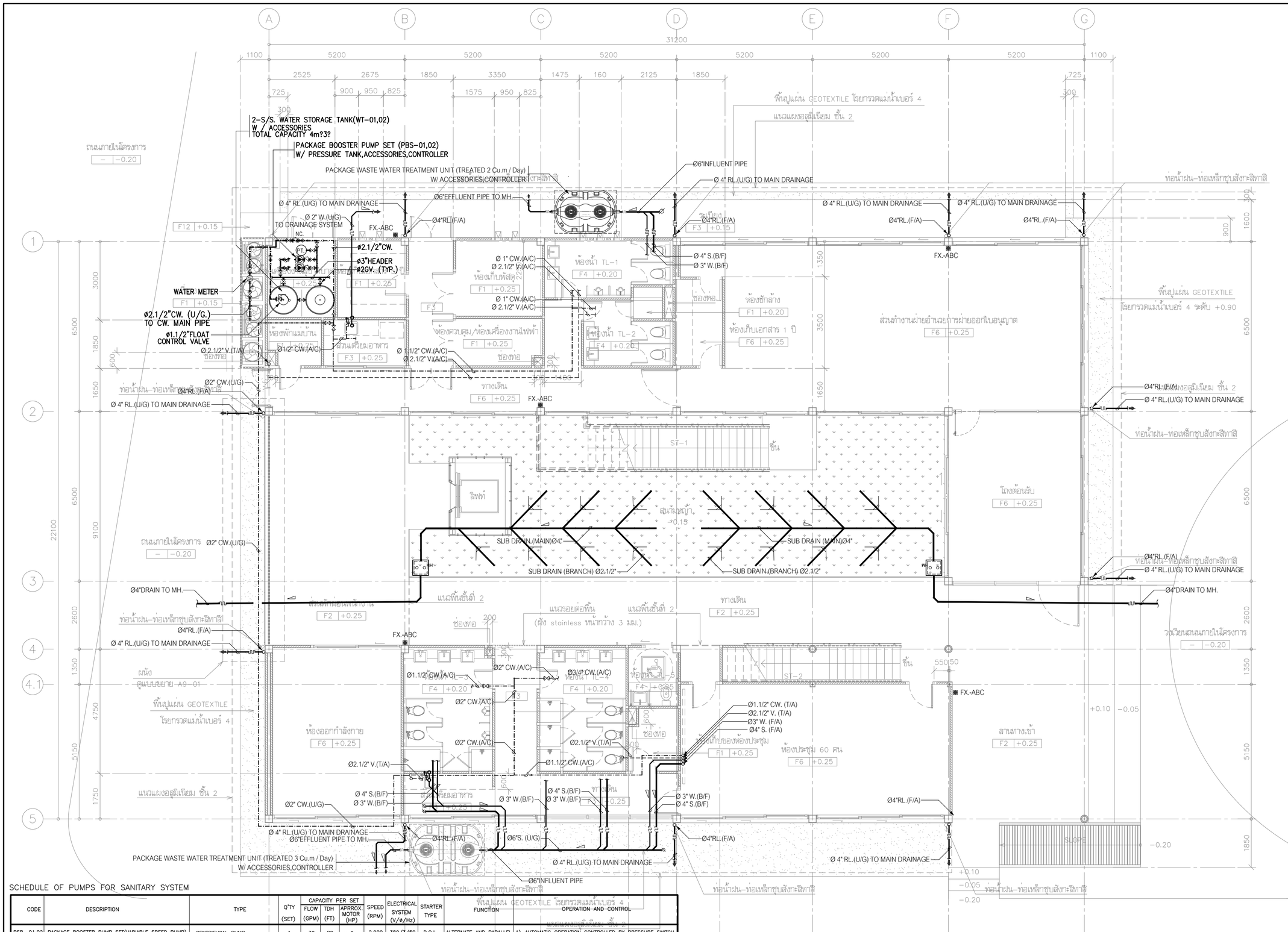

SCHEDULE OF PUMPS FOR SANITARY SYSTEM

CODE	DESCRIPTION	TYPE	Q'TY (SET)	CAPACITY PER SET FLOW (GPM)	TDH (FT)	APRROX. MOTOR (HP)	SPEED (RPM)	ELECTRICAL SYSTEM (V/ø/Hz)	STARTER TYPE	FUNCTION	OPERATION AND CONTROL
PSB.-01,02	PACKAGE BOOSTER PUMP SET(VARIABLE SPEED PUMP)	CENTRIFUGAL PUMP	1	30	80	~ 2	2,900	380/3/50	D.O.L.	ALTERNATE AND PARALLEL	1) AUTOMATIC OPERATION CONTROLLED BY PRESSURE SWITCH
	– 2 SETS OF PRESSURE BOOSTER PUMP									OPERATION	2) ETC.
	– 1 SET OF DIAPHRAGM PRESSURE TANK ≥ 200 L.										
	– CONTROLLER UNIT										
	– PIPING & ACCESSORIES										
	– STEEL BASE PLATE										

แบบระบบประปา และสุขาภิบาล ชั้นที่ 1

มาตราส่วน 1:100

โครงการ PROJECT

จ้างออกแบบและปรับปรุงแบบสำนักงาน กสทช.เขต 21 จังหวัดร้อยเอ็ด และงานภูมิสถาปัตย์

เจ้าของ OWNER

สำนักงาน กสทช. เขต 21 จ.ร้อยเอ็ด
ที่อยู่ :287/51-52 หมู่ 7 ตำบลหัวผือ อำเภอเมืองร้อยเอ็ด จังหวัดร้อยเอ็ด 45170
โทรศัพท์ : 0 4351 9211

อาคารสำนักงาน กสทช. ส่วนเขต

บริษัท สถาบันชุมชนและสิ่งแวดล้อม อาคมสิลป์ จำกัด
ARSOMSILP COMMUNITY & ENVIRONMENTAL ARCHITECT CO.,LTD.
397 ซ. ถนนอังรีดูนังต์ 25 แขวงทุ่งพญาไท เขตราชเทวี กทม. 10150
โทร : +66 2 490 4748 54 แฟกซ์ : +66 2 490 4742
อีเมล์ : orch@arsomsilp.in.th www.arsomsilp.oc.th

ผู้ออกแบบ DESIGN TEAM

ผู้จัดการโครงการ PROJECT MANAGER		
สมพร พุลีพัลนา		ส-สถ. 2367
สถาปนิก ARCHITECT		
วิรดิศ์ ผุยมุลตรี		ภ-สถ. 6616
เมธวิ วัดเสวีไสยถน		ภ-สถ. 9247
พัสกร พุฒธานุ		ภ-สถ. 13485
ภูมิสถาปนิก LANDSCAPE DESIGNER		
ชิติพันธุ์ ศรีตระการ		ส-ภส. 40
ณัฐรินา ภักดี		ภ-ภส 483
วิศวกรโครงสร้างและปฐพี STRUCTURAL ENGINEER		
วสันต์ แสงศรี		สย. 9670
ธงชัย บุญเกิด		สย. 11703

FUSION CONSULTANTS
บริษัท ฟิวชั่น คอนซัลแตนท์ จำกัด
81/55 ซอยสุทิสดา ถนนพหลโยธิน 4 แขวงพหลโยธิน เขตพญาไท กรุงเทพฯ 10110
โทรศัพท์ 0-2392-5375-6 โทรสาร 0-2392-2641
E-mail : fusion@fusionconsultants.co.th

วิศวกรระบบปรับอากาศและระบายอากาศ MECHANICAL ENGINEER		
สุทัศร์ ลิ้มศิริรัมย์กุล		วก.578
วิศวกรระบบสุขาภิบาลและดับเพลิง SANITARY ENGINEER		
สุทัศร์ ลิ้มศิริรัมย์กุล		วส.87
วีรวัลน์ แซ่เล่า		ภส.4149
วิศวกรงานระบบไฟฟ้า ELECTRICAL ENGINEER		
พิชญะ จันทรานุวัฒน์		วพก.613

รายการแก้ไข REVISIONS

ครั้งที่	รายละเอียด	วัน/เดือน/ปี

KEY PLAN

รหัสโครงการ PROJECT'S CODE
2110AR_กสทช สาขา ร้อยเอ็ด

แบบแสดง DRAWING TITLE

แบบระบบประปา และสุขาภิบาล ชั้นที่ 1

มาตราส่วน : 1:100	หมายเลขแบบ
ตรวจสอบ :	1-SN-02
อนุมัติ :	
วันที่ : 11 กุมภาพันธ์ 2565	

Notes
This Drawing is Copyrighted. All Contractors must check all dimensions on site. Only figured dimensions and grid lines are to be worked from. Discrepancies must be reported immediately to the Architect or Engineer concerned before processing.

แบบขนาด A2 มาตราส่วน เป็นไปตามแบบแสดง

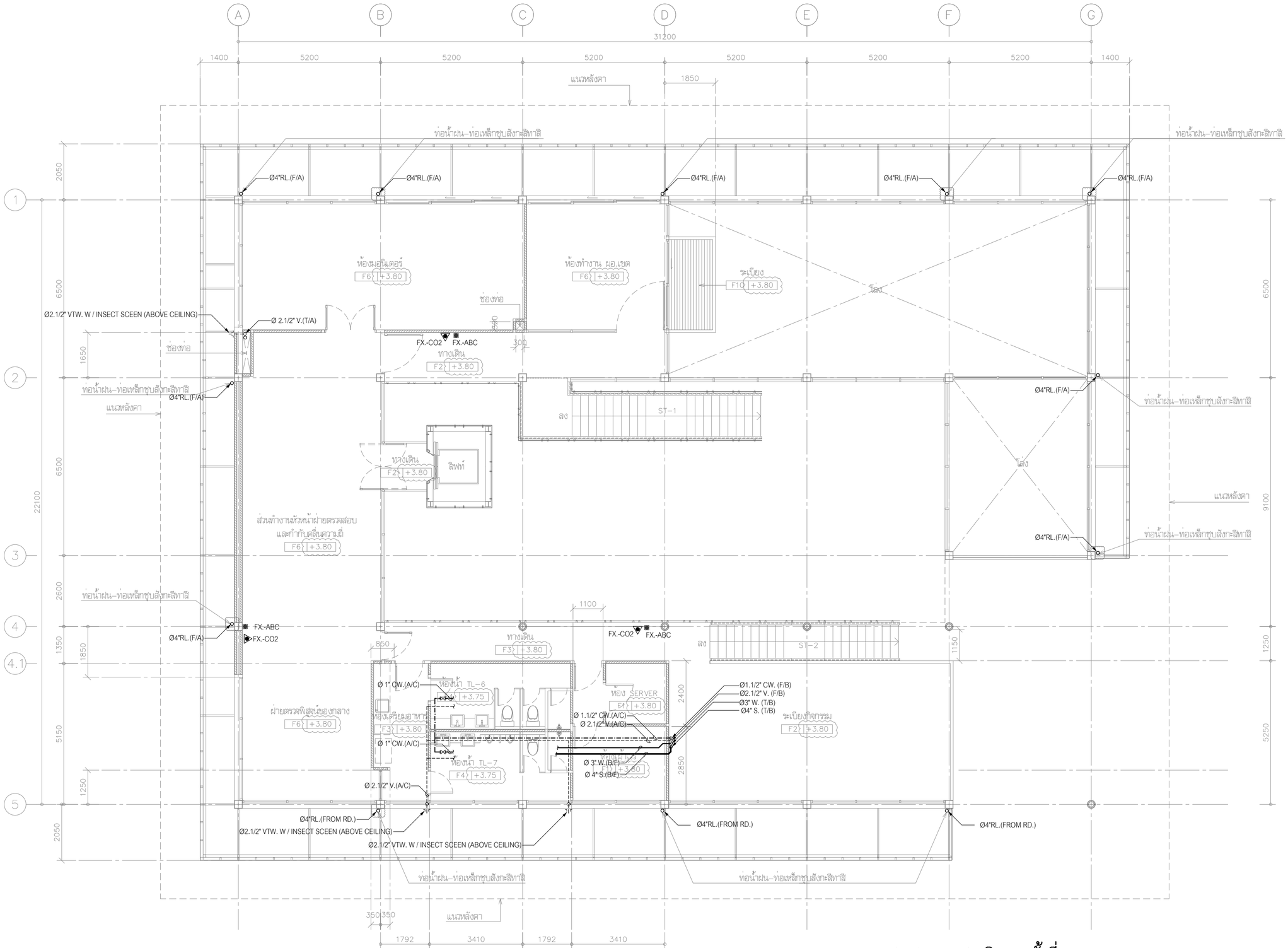

แบบระบบประปา และสุขาภิบาล ชั้นที่ 2

มาตราส่วน 1:100

โครงการ PROJECT

จ้างออกแบบและปรับปรุงแบบสำนักงาน กสทช.เขต 21 จังหวัดร้อยเอ็ด และงานภูมิสถาปัตย์

เจ้าของ OWNER

สำนักงาน กสทช. เขต 21 จ.ร้อยเอ็ด
ที่อยู่ : 287/51-52 หมู่ 7 ตำบลหัวผือ อำเภอเมืองร้อยเอ็ด จังหวัดร้อยเอ็ด 45170
โทรศัพท์ : 0 4351 9211

อาคารสำนักงาน กสทช. ส่วนเขต

บริษัท สถาบันการชุมชนและสิ่งแวดล้อม อาคมสิลป์ จำกัด
ARSOMSILP COMMUNITY & ENVIRONMENTAL ARCHITECT CO.,LTD.
397 ซ. อนามัยงามเจริญ 25 แขวงทุ่งมหาเมฆ เขตสาทร กทม. 10150
โทร : +66 2 490 4748 54 แฟกซ์ : +66 2 490 4742
อีเมล์ : orch@arsomsilp.in.th www.arsomsilp.oc.th

ผู้ออกแบบ DESIGN TEAM

ผู้จัดการโครงการ	PROJECT MANAGER	
สมพร พุฒิพัฒนา		ส-สถ. 2367
สถาปนิก	ARCHITECT	
ชัยศักดิ์ ผุยมุงสรี		ภ-สถ. 6616
เมธาวี รัตเสรีโสภณ		ภ-สถ. 9247
พัสกร พุทธานุ		ภ-สถ. 13485
ภูมิสถาปนิก	LANDSCAPE DESIGNER	
ชิติพันธุ์ ศรีตะการ		ส-ภส. 40
ณัฐฐิมา ภักดี		ภ-ภส 483
วิศวกรโครงสร้างและโยธา	STRUCTURAL ENGINEER	
วสันต์ แสงศรี		สย. 9670
ธงชัย บุญเกิด		สย. 11703

FUSION CONSULTANTS
บริษัท ฟิวชั่น คอนซัลแตนท์ จำกัด
81/55 ซอยอุดมสุข ถนนสรรพาวุธ 4
แขวงบางนาใต้ เขตบางนา กรุงเทพฯ 10110
โทรศัพท์ 0-2392-5375-6 โทรสาร 0-2392-2641
E-mail : fusion@fusionconsultants.co.th

วิศวกรระบบปรับอากาศและระบายอากาศ	MECHANICAL ENGINEER	
สุทัศ สันติวิทยย์กุล		วก.578
วิศวกรระบบสุขาภิบาลและดับเพลิง	SANITARY ENGINEER	
สุทัศ สันติวิทยย์กุล		วส.87
วิรัฒน์ แซ่เล้า		ภส.4149
วิศวกรงานระบบไฟฟ้า	ELECTRICAL ENGINEER	
พิชญะ จันทราภัณฑ์		พท.613

รายการแก้ไข REVISIONS

ครั้งที่	รายละเอียด	วัน/เดือน/ปี

KEY PLAN

รหัสโครงการ PROJECT'S CODE
2110AR_กสทช สาขา ร้อยเอ็ด

แบบแสดง DRAWING TITLE

แบบระบบประปา และสุขาภิบาล ชั้นที่ 2

มาตราส่วน : 1:100	หมายเลขแบบ
ตรวจสอบ :	1-SN-03
อนุมัติ :	
วันที่ : 11 กุมภาพันธ์ 2565	

Notes:
This Drawing is Copyrighted. All Contractors must check all dimensions on site. Only figured dimensions and grid lines are to be worked from. Discrepancies must be reported immediately to the Architect or Engineer concerned before processing.

แบบขนาด A2 มาตราส่วน เป็นไปตามแบบแสดง

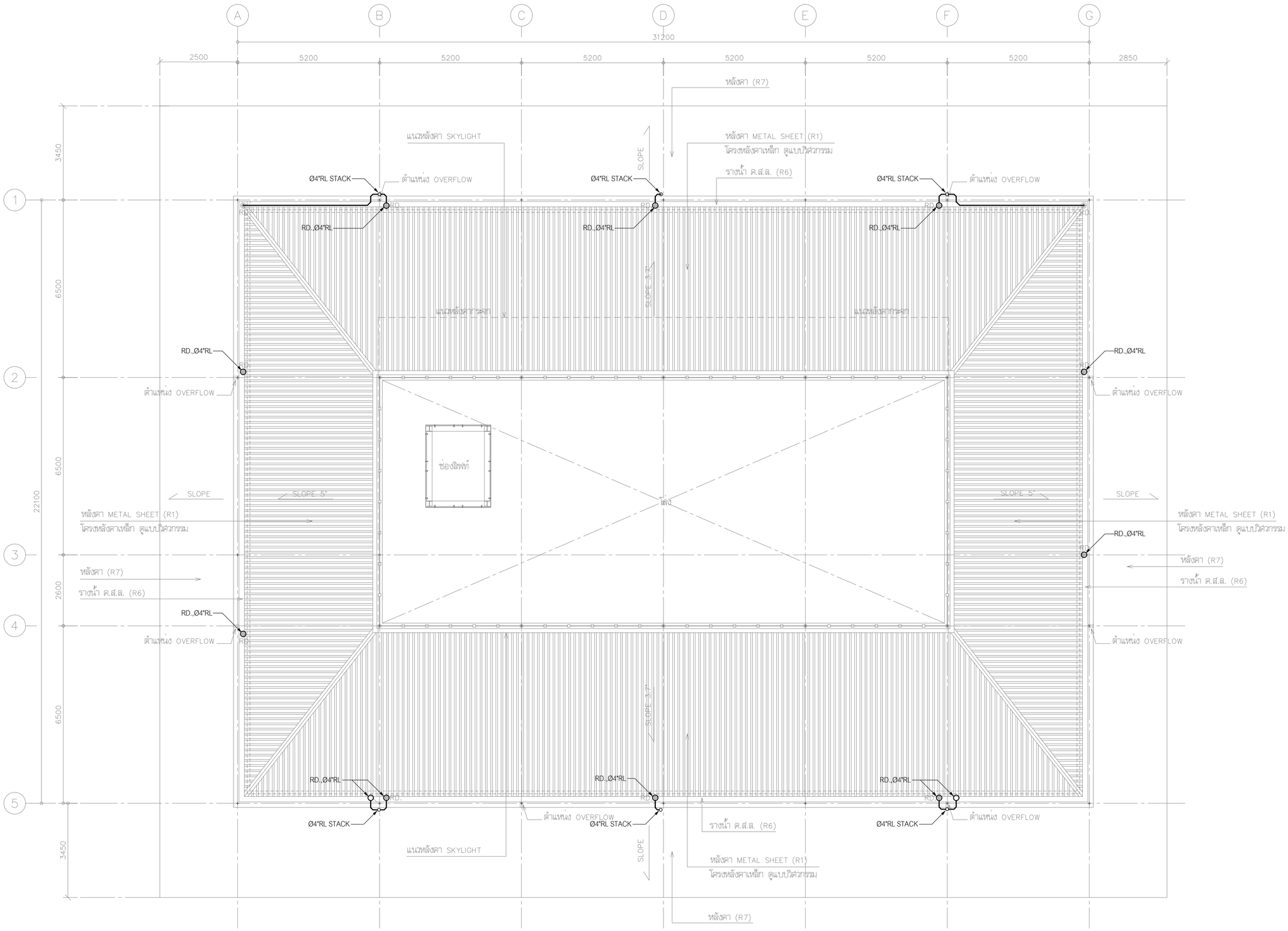

แบบระบบประปา และสุขาภิบาล ชั้นหลังคา

มาตราส่วน 1:100

โครงการ	PROJECT
จ้างออกแบบและปรับปรุงแบบสำนักงาน กสทช.เขต 21 จังหวัดร้อยเอ็ด และงานภูมิสถาปัตย์	
เจ้าของ	OWNER
สำนักงาน กสทช. เขต 21 จ.ร้อยเอ็ด ที่อยู่ : 287/51-52 หมู่ 7 ตำบลหัวผือ อำเภอเมืองร้อยเอ็ด จังหวัดร้อยเอ็ด 45170 โทรศัพท์ : 0 4351 9211	
อาคารสำนักงาน กสทช. ส่วนเขต	
บริษัท สถาบันวิชาชุมชนและสิ่งแวดล้อม อาคมสิลป์ จำกัด ARSOMSILP COMMUNITY & ENVIRONMENTAL ARCHITECT CO.,LTD. 397 ซ. อนามัยงามเจริญ 25 แขวงทุ่งมหาเมฆ เขตสาทร กทม. 10150 โทร : +66 2 490 4748 54 แฟกซ์ : +66 2 490 4742 อีเมลล์ : orch@orsomsilp.in.th www.orsomsilp.oc.th	
ผู้ออกแบบ	DESIGN TEAM
ผู้จัดการโครงการ สมพร พุลิมพัลนา	PROJECT MANAGER ส-สถ. 2367
สถาปนิก ชัยศักดิ์ ผุยมุลตรี เมธาวี รัตนศิริสังกณ พัสกร พุทธานุ	ARCHITECT ภ-สถ. 6616 ภ-สถ. 9247 ภ-สถ. 13485
ภูมิสถาปนิก ชิติพันธุ์ ศรีตระการ ณัฐฐิมา ภักดี	LANDSCAPE DESIGNER ส-ภส. 40 ภ-ภส 483
วิศวกรโครงสร้างและโยธา วสันต์ แสงศรี ธงชัย บุญเกิด	STRUCTURAL ENGINEER สย. 9670 สย. 11703
บริษัท ฟิวชั่น คอนซัลแตนท์ จำกัด 81/55 ซอยอุดมสุข ถนนพระรามที่ 4 แขวงพระโขนง เขตคลองเตย กรุงเทพฯ 10110 โทรศัพท์ 0-2392-5375-6 โทรสาร 0-2392-2641 E-mail : fusion@fusionconsultants.co.th	
วิศวกรระบบปรับอากาศและระบายอากาศ สุทัศร สันติวิทยย์กุล	MECHANICAL ENGINEER วก.578
วิศวกรระบบสุขาภิบาลและดับเพลิง สุทัศร สันติวิทยย์กุล วีรวัฒน์ แซ่เล้า	SANITARY ENGINEER วส.87 ภส.4149
วิศวกรงานระบบไฟฟ้า พิชญะ จันทราบุวัฒน์	ELECTRICAL ENGINEER วพก.613

รายการแก้ไข	REVISIONS
ครั้งที่	รายละเอียด / วัน/เดือน/ปี

KEY PLAN

รหัสโครงการ	PROJECT'S CODE
2110AR_กสทช สาขา ร้อยเอ็ด	
แบบแสดง	DRAWING TITLE
แบบระบบประปา และสุขาภิบาล ชั้นหลังคา	
มาตราส่วน : 1:100	หมายเลขแบบ
ตรวจสอบ :	1-SN-04
อนุมัติ :	
วันที่ : 11 กุมภาพันธ์ 2565	

Notes:
This Drawing is Copyrighted. All Contractors must check all dimensions on site. Only figured dimensions and grid lines are to be worked from. Discrepancies must be reported immediately to the Architect or Engineer concerned before processing.

แบบขนาด A2 มาตราส่วน เป็นไปตามแบบแสดง

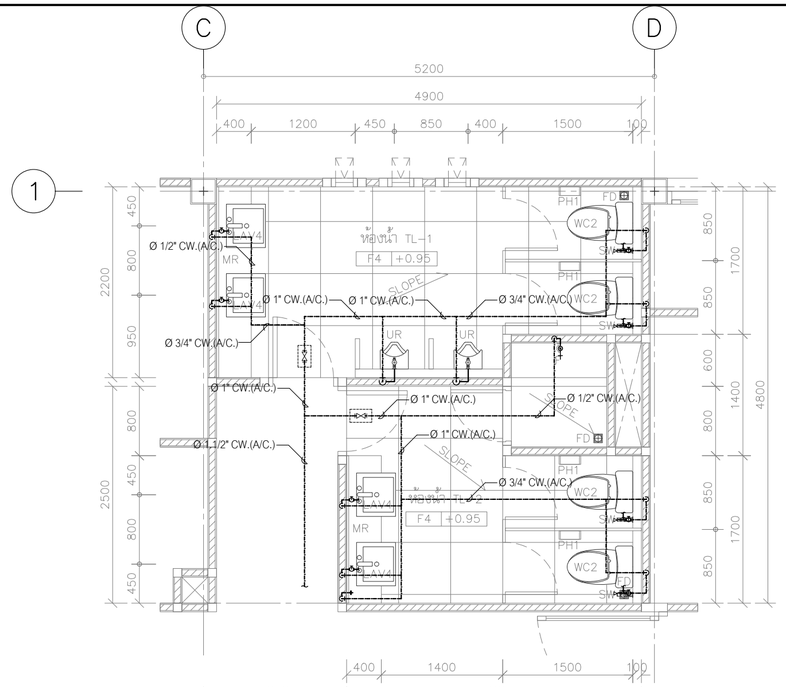

แบบขยาย ห้องน้ำ TL-1,TL-2 (CW. PIPE)

SCALE (A-2) 1 : 50

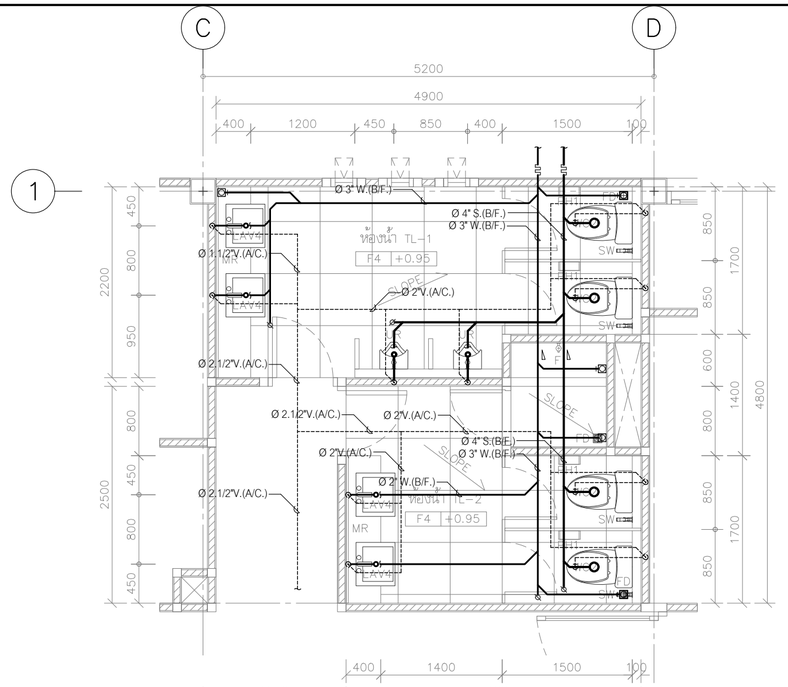

แบบขยาย ห้องน้ำ TL-1,TL-2 (S, W, V. PIPE)

SCALE (A-2) 1 : 50

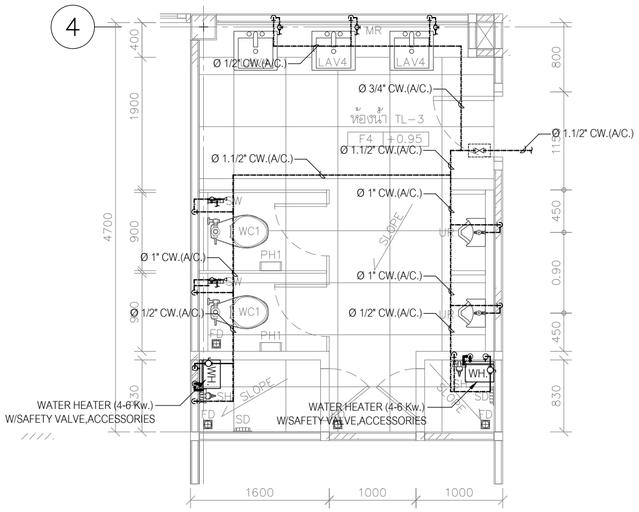

แบบขยาย ห้องน้ำ TL-3 (CW. PIPE)

SCALE (A-2) 1 : 50

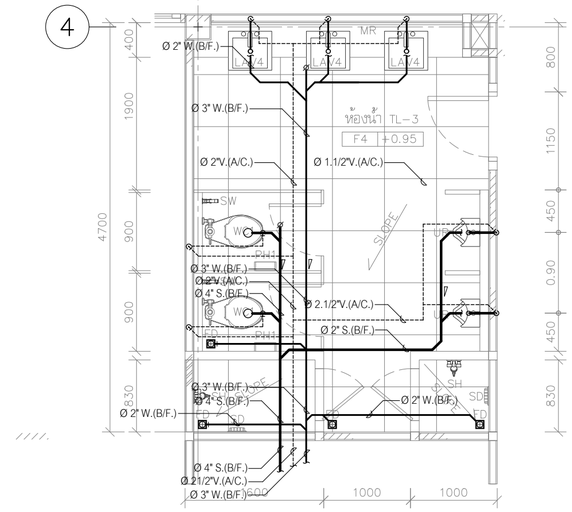

แบบขยาย ห้องน้ำ TL-3 (S, W, V. PIPE)

SCALE (A-2) 1 : 50

CONNECTED PIPES FOR SANITARY FIXTURE

FIXTURES	ABBREVIATIONS	CW.	HW.	V.	S.	W.	KW.	REMARK
WATER CLOSET	WC.	ø3/4-ø1"	–	ø2"	ø4"	–	–	FLUSH VALVE
WATER CLOSET	WC.	ø1/2-3/4"	–	ø2"	ø4"	–	–	FLUSH TANK
URINAL	UR.	ø1/2-3/4"	–	ø1 1/2"	ø2"	–	–	FLUSH VALVE
LAVATORY	LV.	ø1/2"	ø1/2"	ø1.1/4"-1.1/2"	–	ø2"	–	FAUCET
SINK	SK.	ø1/2"	–	ø1.1/4"-1.1/2"	–	ø2"	ø2"	FAUCET
SHOWER	SH.	ø1/2"	ø1/2"	–	–	–	–	–
SHOWER RINSE	SR.	ø1/2"	–	–	–	–	–	W/STOP VALVE
FLOOR DRAIN	FD.	–	–	–	–	ø2"	–	–
FLOOR CLEAN OUT	FCO.	–	–	–	AS SHOWN	AS SHOWN	AS SHOWN	–

หมายเหตุ

- ตำแหน่งเครื่องสุขภัณฑ์และรายละเอียดของเครื่องสุขภัณฑ์ ให้ผู้รับจ้าง ยึดถือตามแบบและข้อกำหนดของงานสถาปัตย์ ทั้งนี้ผู้รับจ้างจะต้องประสานงานและทำแบบแสดงรายละเอียดงานเดินท่อเพื่อขออนุมัติ งานติดตั้งท่อและอุปกรณ์ประกอบต่อผู้ควบคุมงานหรือตัวแทนที่ได้รับมอบหมาย
- ให้ติดตั้งบอลวาล์วที่ท่อก่อนท่อลายอ่อน(คุมการจ่ายน้ำเข้า โถล้าง,ลายชำระและอ่างล้างมือ)
- ตำแหน่งเครื่องทำน้ำร้อน ที่แสดงในแบบ เป็นเพียงตำแหน่งโดยประมาณ ทั้งนี้ให้ผู้รับจ้างประสานงานกับ ผู้ที่เกี่ยวข้องทุกฝ่าย เพื่อกำหนดตำแหน่งที่ จะติดตั้งอีกครั้ง และจะต้องได้ รับความเห็น ชอบจากเจ้าของ โครงการหรือ ตัวแทน ก่อนการติดตั้ง
- ตำแหน่ง FLOOR DRAIN (FD.) ที่แสดงในแบบ เป็นเพียงตำแหน่งโดยประมาณ ทั้งนี้ให้ผู้รับจ้างประสานงานกับ ผู้ที่เกี่ยวข้องทุกฝ่าย เพื่อกำหนดตำแหน่งที่ จะติดตั้งอีกครั้ง

โครงการ PROJECT

จ้างออกแบบและปรับปรุงแบบสำนักงาน กสทช.เขต 21 จังหวัดร้อยเอ็ด และงานภูมิสถาปัตย์

กสทช.

เจ้าของ OWNER

สำนักงาน กสทช. เขต 21 จ.ร้อยเอ็ด
ที่อยู่ : 287/51-52 หมู่ 7 ตำบลหัวผือ อำเภอเมืองร้อยเอ็ด จังหวัดร้อยเอ็ด 45170
โทรศัพท์ : 0 4351 9211

อาคารสำนักงาน กสทช. ส่วนเขต

บริษัท สถาบันชุมชนและสิ่งแวดล้อม อาคมสิลป์ จำกัด
ARSOMSILP COMMUNITY & ENVIRONMENTAL ARCHITECT CO.,LTD.
397 ซ. อนามัยรามเจริญ 25 แขวงทหารขัน เขตบางขุนเทียน กทม. 10150
โทร : +66 2 490 4748 54 แฟกซ์ : +66 2 490 4742
อีเมลล์ : orch@arsomsilp.in.th www.arsomsilp.oc.th

ผู้ออกแบบ DESIGN TEAM

ผู้จัดการโครงการ PROJECT MANAGER		
สมพร พุฒิพัฒนา		ส-สถ. 2367
สถาปนิก ARCHITECT		
ชัยศักดิ์ ผุยมุลตรี		ภ-สถ. 6616
เมธาวี รัตนศิริสังกาล		ภ-สถ. 9247
พัสกร พุทธานุ		ภ-สถ. 13485
ภูมิสถาปนิก LANDSCAPE DESIGNER		
ชิติพันธุ์ ตรีตระการ		ส-ภส. 40
ณัฐฐิมา ภักดี		ภ-ภส 483
วิศวกรโครงสร้างและโยธา STRUCTURAL ENGINEER		
วสันต์ แสงศรี		สย. 9670
ธงชัย บุญเกิด		สย. 11703

บริษัท ฟิวชั่น คอนซัลแตนท์ จำกัด
81/55 ซอยเสรีไทย ถนนเสรีไทย 4 แขวงทพรัตน์ เขตคลองเตย กรุงเทพฯ 10110
โทรศัพท์ 0-2392-5375-6 โทรสาร 0-2392-2641
E-mail : fusion@fusionconsultants.co.th

วิศวกรระบบปรับอากาศและระบายอากาศ MECHANICAL ENGINEER		
สุทัศ สันติวิรมย์กุล		วก.578
วิศวกรระบบสุขาภิบาลและดับเพลิง SANITARY ENGINEER		
สุทัศ สันติวิรมย์กุล		วส.87
วิรัลย์ แซ่เล้า		ภส.4149
วิศวกรงานระบบไฟฟ้า ELECTRICAL ENGINEER		
พิชญะ จันตราบุลัลน์		วพก.613

รายการแก้ไข REVISIONS

ครั้งที่	รายละเอียด	วัน/เดือน/ปี

KEY PLAN

รหัสโครงการ PROJECT'S CODE
2110AR_กสทช สาขา ร้อยเอ็ด

แบบแสดง DRAWING TITLE

แบบขยาย ห้องน้ำ TL-1,TL-2,TL-3

มาตราส่วน : 1:50	หมายเลขแบบ
ตรวจสอบ :	1-SN-05
อนุมัติ :	
วันที่ : 11 กุมภาพันธ์ 2565	

Notes
This Drawing is Copyrighted. All Contractors must check all dimensions on site. Only figured dimensions and grid lines are to be worked from. Discrepancies must be reported immediately to the Architect or Engineer concerned before processing.

แบบขนาด A2 มาตราส่วน เป็นไปตามแบบแสดง

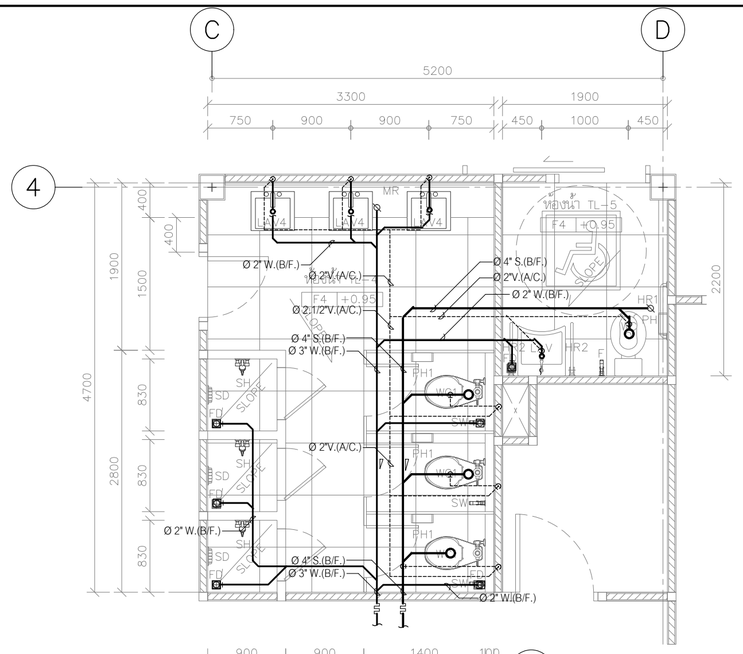

แบบขยาย ห้องน้ำ TL-4,TL-5 (S, W, V. PIPE)

SCALE (A-2) 1 : 50

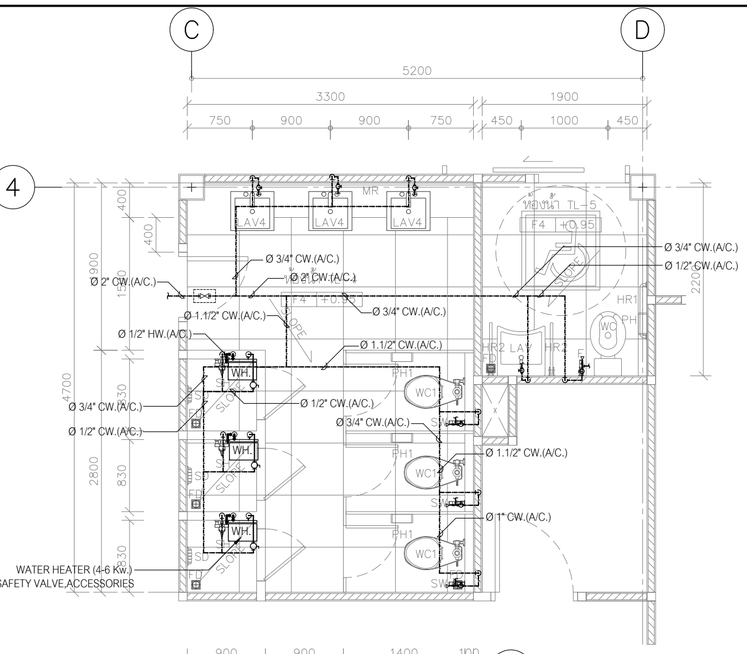

แบบขยาย ห้องน้ำ TL-4,TL-5 (CW. PIPE)

SCALE (A-2) 1 : 50

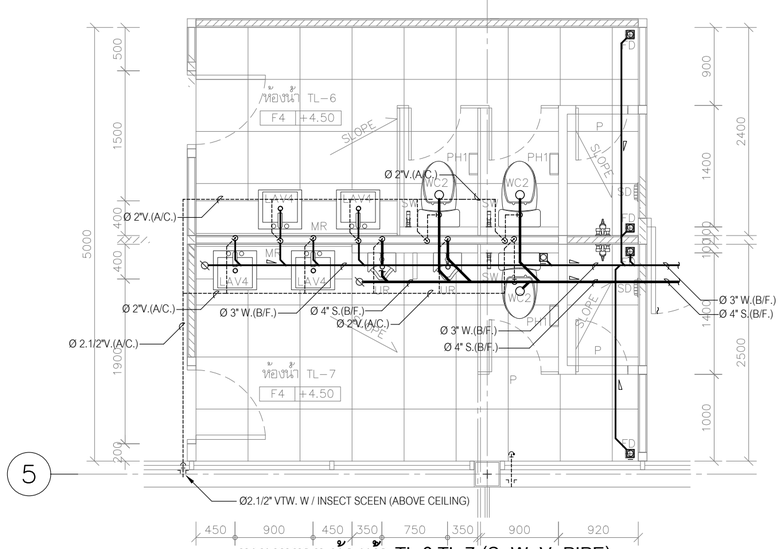

แบบขยาย ห้องน้ำ TL-6,TL-7 (S, W, V. PIPE)

SCALE (A-2) 1 : 50

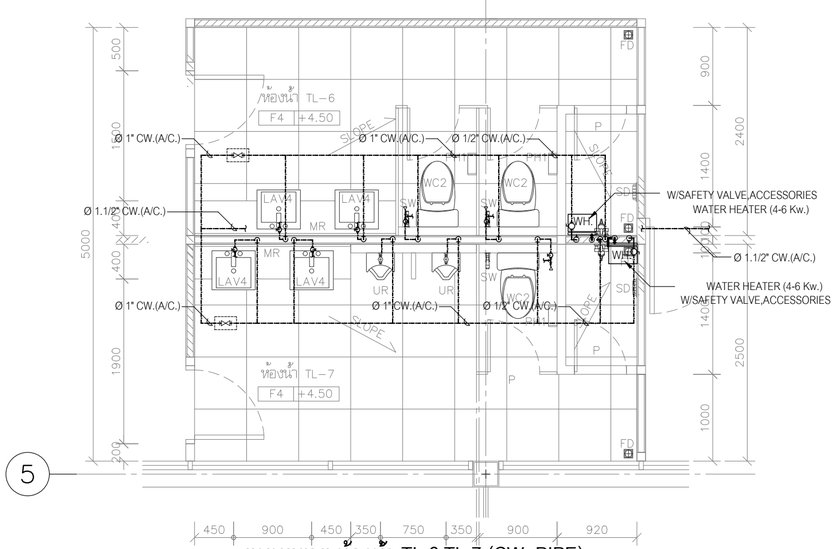

แบบขยาย ห้องน้ำ TL-6,TL-7 (CW. PIPE)

SCALE (A-2) 1 : 50

CONNECTED PIPES FOR SANITARY FIXTURE

FIXTURES	ABBREVIATIONS	CW.	HW.	V.	S.	W.	KW.	REMARK
WATER CLOSET	WC.	ø3/4-ø1"	–	ø2"	ø4"	–	–	FLUSH VALVE
WATER CLOSET	WC.	ø1/2-3/4"	–	ø2"	ø4"	–	–	FLUSH TANK
URINAL	UR.	ø1/2-3/4"	–	ø1 1/2"	ø2"	–	–	FLUSH VALVE
LAVATORY	LV.	ø1/2"	ø1/2"	ø1.1/4"-1.1/2"	–	ø2"	–	FAUCET
SINK	SK.	ø1/2"	–	ø1.1/4"-1.1/2"	–	ø2"	ø2"	FAUCET
SHOWER	SH.	ø1/2"	ø1/2"	–	–	–	–	–
SHOWER RINSE	SR.	ø1/2"	–	–	–	–	–	W/STOP VALVE
FLOOR DRAIN	FD.	–	–	–	–	ø2"	–	–
FLOOR CLEAN OUT	FCO.	–	–	–	AS SHOWN	AS SHOWN	AS SHOWN	–

หมายเหตุ

- ตำแหน่งเครื่องสุขภัณฑ์และรายละเอียดของเครื่องสุขภัณฑ์ ให้ผู้รับจ้างยึดถือตามแบบและข้อกำหนดของงานสถาปัตย์ ทั้งนี้ผู้รับจ้างจะต้องประสานงานและทำแบบแสดงรายละเอียดงานเดินท่อเพื่อขออนุมัติ งานติดตั้งท่อและอุปกรณ์ประกอบต่อผู้ควบคุมงานหรือตัวแทนที่ได้รับมอบหมาย
- ให้ติดตั้งบอลวาล์วที่ข้อต่อท่อสายอ่อน(คุมการจ่ายน้ำเข้า โถล้าง,สายชำระและอ่างล้างมือ)
- ตำแหน่งเครื่องทำน้ำร้อน ที่แสดงในแบบ เป็นเพียงตำแหน่งโดยประมาณ ทั้งนี้ให้ผู้รับจ้างประสานงานกับ ผู้ที่เกี่ยวข้องทุกฝ่าย เพื่อกำหนดตำแหน่งที่ จะติดตั้งอีกครั้ง และจะต้องได้ รับความเห็น ชอบจากเจ้าของ โครงการหรือ ตัวแทน ก่อนการติดตั้ง
- ตำแหน่ง FLOOR DRAIN (FD.) ที่แสดงในแบบ เป็นเพียงตำแหน่งโดยประมาณ ทั้งนี้ให้ผู้รับจ้างประสานงานกับ ผู้ที่เกี่ยวข้องทุกฝ่าย เพื่อกำหนดตำแหน่งที่ จะติดตั้งอีกครั้ง

โครงการ PROJECT

จ้างออกแบบและปรับปรุงแบบสำนักงาน กสทช.เขต 21 จังหวัดร้อยเอ็ด และงานภูมิสถาปัตย์

กสทช.

เจ้าของ OWNER

สำนักงาน กสทช. เขต 21 จ.ร้อยเอ็ด
ที่อยู่ : 287/51-52 หมู่ 7 ตำบลเมืองเดช อำเภอเมืองร้อยเอ็ด 45170
โทรศัพท์ : 0 4351 9211

อาคารสำนักงาน กสทช. ส่วนเขต

บริษัท สถาบันผังชุมชนและสิ่งแวดล้อม อาศมศิลป์ จำกัด
ARSOMSILP COMMUNITY & ENVIRONMENTAL ARCHITECT CO.,LTD.
397 ซ. อนามัยรามเจริญ 25 แขวงทรายกลาง เขตคลองสามวา กทม. 10150
โทร : +66 2 490 4748 54 แฟกซ์ : +66 2 490 4742
อีเมลล์ : arch@arsomsilp.in.th www.arsomsilp.co.th

ผู้ออกแบบ DESIGN TEAM

ผู้จัดการโครงการ	PROJECT MANAGER	
สมพร พุลินพัลนา		ส-สถ. 2367
สถาปนิก	ARCHITECT	
ชัยศักดิ์ ผุยมุลตรี		ภ-สถ. 6616
เมธาวี รัตนศิริสังกาล		ภ-สถ. 9247
พัสกร พุทธานุ		ภ-สถ. 13485
ภูมิสถาปนิก	LANDSCAPE DESIGNER	
ปิติพันธุ์ ศิริสหการ		ส-ภส. 40
ณัฐชิมา ภักดี		ภ-ภส 483
วิศวกรโครงสร้างและโยธา	STRUCTURAL ENGINEER	
วสันต์ แสงศรี		ยธ. 9670
ยงชัย บุญเกิด		ยธ. 11703

FUSION CONSULTANTS
บริษัท ฟิวชั่น คอนซัลแตนท์ จำกัด
81/55 ซอยภูมิจิตร ถนนพหลโยธิน 4
แขวงพหลโยธิน เขตพญาไท กรุงเทพฯ 10110
โทรศัพท์ 0-2392-5375-6 โทรสาร 0-2392-2641
E-mail : fusion@fusionconsultants.co.th

วิศวกรระบบปรับอากาศและระบายอากาศ	MECHANICAL ENGINEER	
สุภัทร ลิ้มมิทิมย์กุล		วก.578
วิศวกรระบบสุขาภิบาลและดับเพลิง	SANITARY ENGINEER	
สุภัทร ลิ้มมิทิมย์กุล		วส.87
วิรวัลน์ แซ่เล้า		ภส.4149
วิศวกรงานระบบไฟฟ้า	ELECTRICAL ENGINEER	
พิชญะ จันธราบุวัลน์		วพก.613

รายการแก้ไข REVISIONS

ครั้งที่	รายละเอียด	วัน/เดือน/ปี

KEY PLAN

รหัสโครงการ PROJECT'S CODE
2110AR_กสทช สาขา ร้อยเอ็ด

แบบแสดง DRAWING TITLE

แบบขยาย ห้องน้ำ TL-4,TL-5,TL-6,TL-7

มาตราส่วน: 1:50	หมายเลขแบบ
ตรวจสอบ :	1-SN-06
อนุมัติ :	
วันที่ : 11 กุมภาพันธ์ 2565	

Notes
This Drawing is Copyrighted. All Contractors must check all dimensions on site. Only figured dimensions and grid lines are to be worked from. Discrepancies must be reported immediately to the Architect or Engineer concerned before processing.

แบบขนาด A2 มาตราส่วน เป็นไปตามแบบแสดง

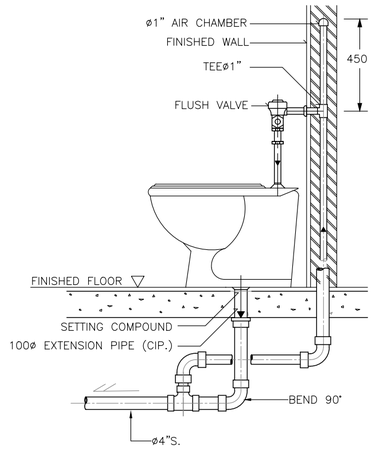

NOTE :

1. ALL EXPOSED PIPES AND FITTINGS SHALL BE CHROME-PLATED.
2. CHROME-PLATED ESCUTCHEON SHALL BE INSTALLED AT EVERY PIPES THAT PASS THROUGH WALL.

DETAIL OF WATER CLOSET (FLUSH VALVE)

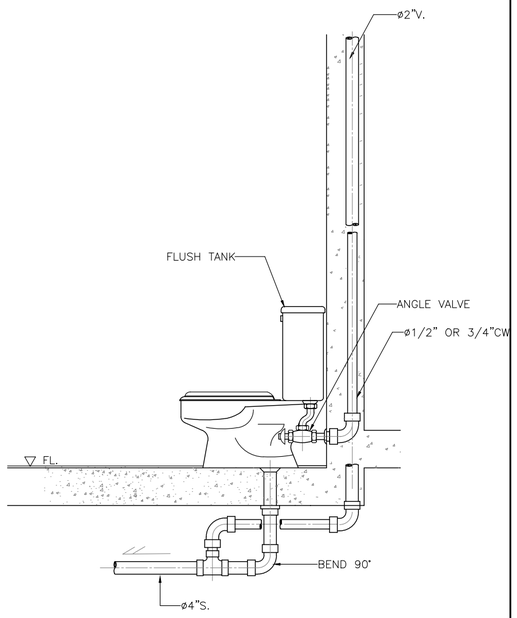

DETAIL OF WATER CLOSET

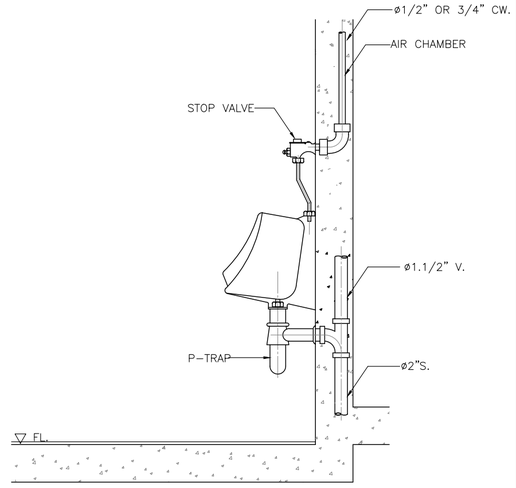

DETAIL OF URINAL

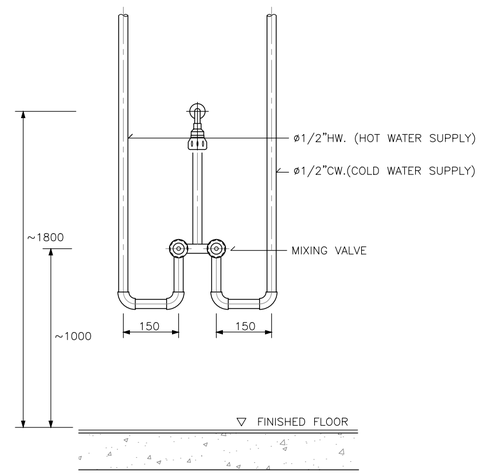

DETAIL OF MIXING SHOWER INSTALLATION

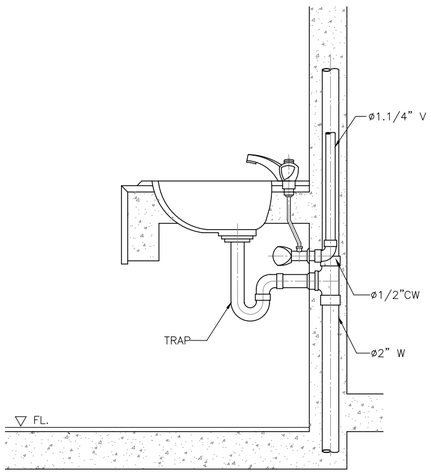

DETAIL OF LAVATORY

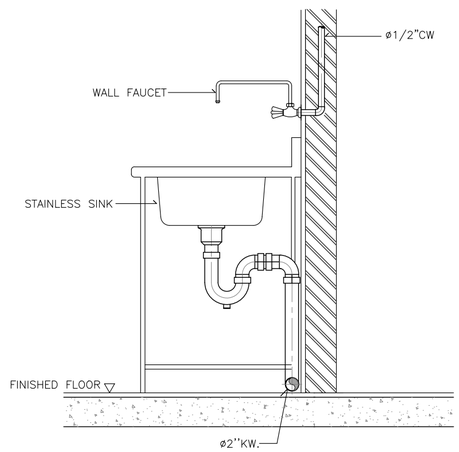

DETAIL OF KITCHEN SINK

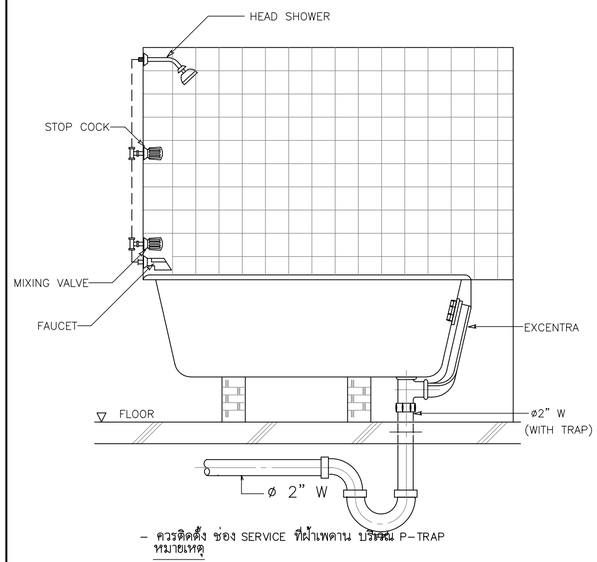

หมายเหตุ – ควรติดตั้ง ช่อง SERVICE ที่ผ้าเพดาน บริเวณ P-TRAP

DETAIL OF BATH TUB

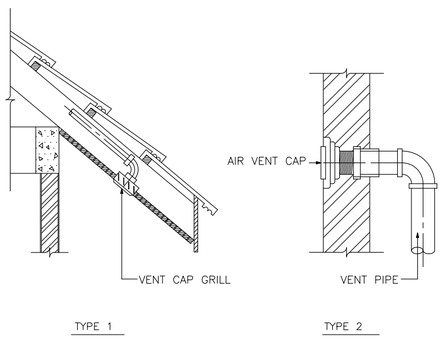

DETAIL OF AIR VENT CAP

แบบขยายการติดตั้งทั่วไป 1

มาตราส่วน N.T.S

โครงการ PROJECT

จ้างออกแบบและปรับปรุงแบบสำนักงาน กสทช.เขต 21 จังหวัดร้อยเอ็ด และงานภูมิสถาปัตย์

เจ้าของ OWNER

สำนักงาน กสทช. เขต 21 จ.ร้อยเอ็ด

ที่อยู่ :287/51-52 หมู่ 7 ตำบลเมืองเดน อำเภอเมืองร้อยเอ็ด จังหวัดร้อยเอ็ด 45170

โทรศัพท์ : 0 4351 9211

อาคารสำนักงาน กสทช. ส่วนเขต

บริษัท สถาบันชุมชนและสิ่งแวดล้อม อาคมสิลป์ จำกัด
ARSOMSILP COMMUNITY & ENVIRONMENTAL ARCHITECT CO.,LTD.
397 ซ. อนามัยรามเหลือง 25 แขวงทรายม้าม เขตคลองสามวา กทม. 10150
โทร : +66 2 490 4748 54 แฟกซ์ : +66 2 490 4742
อีเมลล์ : orch@arsomsilp.in.th www.arsomsilp.oc.th

ผู้ออกแบบ DESIGN TEAM

ผู้จัดการโครงการ PROJECT MANAGER		
สมพร พุฒิพัฒนา		ส-สถ. 2367
สถาปนิก ARCHITECT		
ชัยศักดิ์ ผุยมุลตรี		ภ-สถ. 6616
เมธาวี รัตนศิริโสภณ		ภ-สถ. 9247
พัสกร พุทธานุ		ภ-สถ. 13485
ภูมิสถาปนิก LANDSCAPE DESIGNER		
ชิติพันธุ์ ตรีตระการ		ส-ภส. 40
ณัฐริมา ภักดี		ภ-ภส 483
วิศวกรโครงสร้างและโยธา STRUCTURAL ENGINEER		
วสันต์ แสงศรี		สย. 9670
ธงชัย บุญเกิด		สย. 11703

FUSION CONSULTANTS
บริษัท ฟิวชั่น คอนซัลแตนท์ จำกัด
81/55 ซอยอุดมสุข ถนนสมพรรษาที่ 4 แขวงหนองบอน เขตประเวศ กรุงเทพฯ 10110
โทรศัพท์ 0-2392-5375-6 โทรสาร 0-2392-2641
E-mail : fusion@fusionconsultants.co.th

วิศวกรระบบปรับอากาศและระบายอากาศ MECHANICAL ENGINEER		
สุทัทร สันติวิทยย์กุล		วก.578
วิศวกรระบบสุขาภิบาลและดับเพลิง SANITARY ENGINEER		
สุทัทร สันติวิทยย์กุล		วส.87
วีรวัลน์ แซ่เล้า		ภส.4149
วิศวกรงานระบบไฟฟ้า ELECTRICAL ENGINEER		
พิชญะ จันทราบวัลน์		วพก.613

รายการแก้ไข REVISIONS

ครั้งที่	รายละเอียด	วัน/เดือน/ปี

KEY PLAN

รหัสโครงการ PROJECT'S CODE

2110AR_กสทช สาขา ร้อยเอ็ด

แบบแสดง DRAWING TITLE

แบบขยายการติดตั้งทั่วไป 1

มาตราส่วน : NTS.	หมายเลขแบบ
ตรวจสอบ :	1-SN-07
อนุมัติ :	
วันที่ : 11 กุมภาพันธ์ 2565	

Notes:
This Drawing is Copyrighted. All Contractors must check all dimensions on site. Only figured dimensions and grid lines are to be worked from. Discrepancies must be reported immediately to the Architect or Engineer concerned before processing.

แบบขนาด A2 มาตราส่วน เป็นไปตามแบบแสดง

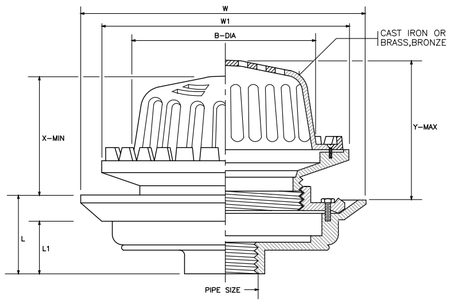

PIPE SIZE		B	W	W1	L	L1	ADJUSTMENT	
							X	Y
in.	mm.	mm.	mm.	mm.	mm.	mm.	mm.	mm.
2	50	190	274	248	72	55	115	145
21/2	65	190	274	248	72	55	115	145
3	80	190	274	248	72	55	115	145
4	100	190	274	248	72	55	115	145
5	125	235	340	300	105	80	155	235
6	150	235	340	300	105	80	155	235

ROOF DRAIN

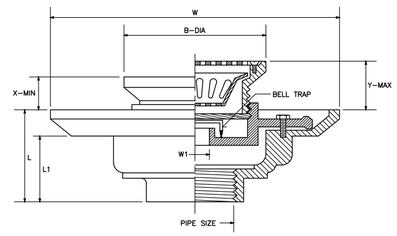

PIPE SIZE		B	W	W1	L	L1	ADJUSTMENT	
							X	Y
in.	mm.	mm.	mm.	mm.	mm.	mm.	mm.	mm.
11/2	40	121	229.5	45	79	64	52.5	73
2	50	121	229.5	45	79	64	52.5	73
21/2	65	121	229.5	45	79	64	52.5	73
3	80	121	229.5	45	79	64	52.5	73
4	100	180	275	97	78	57	55	78
5	125	180	275	97	78	57	55	78
6	150	180	275	97	78	57	55	78

FLOOR DRAIN WITH STRAINER AND BELL TRAP

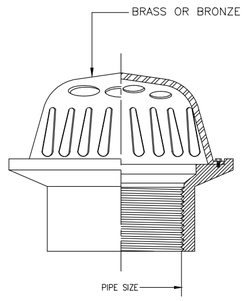

PLANTER DRAIN

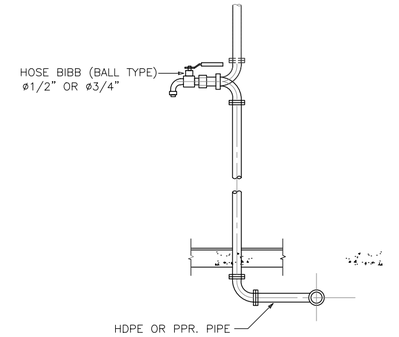

DETAIL OF HOSE BIBB

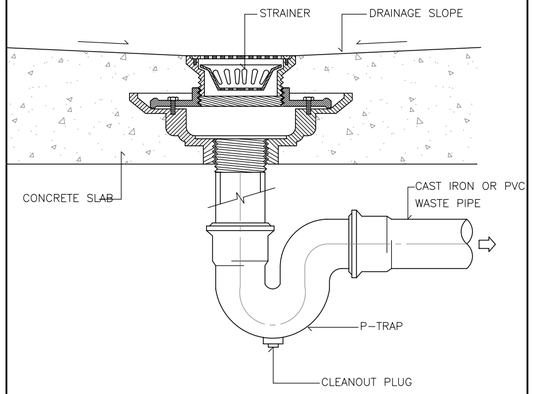

FLOOR DRAIN WITH STRAINER INSTALLATION

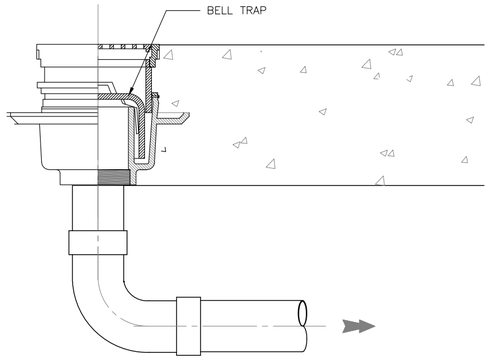

FLOOR DRAIN BELL-TRAP (GROUND FL.)

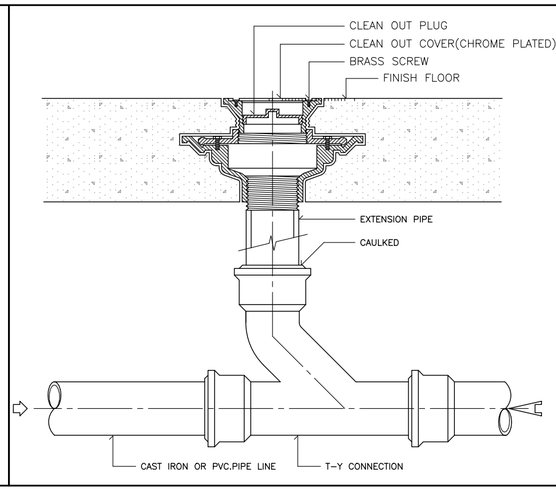

FLOOR CLEANOUT INSTALLATION

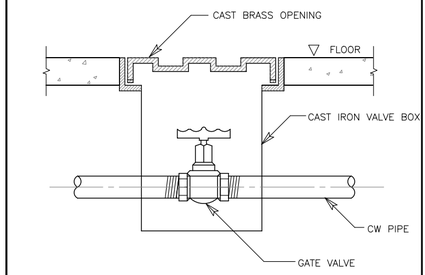

DETAIL OF VALVE BOX

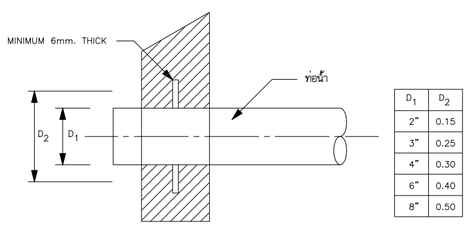

D_1	D_2
2"	0.15
3"	0.25
4"	0.30
6"	0.40
8"	0.50

หมายเหตุ

- ไห้ติด FLASHING สำหรับท่อทุกท่อนที่ทะลุผนังคอนกรีต
- FLASHING ทำด้วยเหล็กหนาไม่ต่ำกว่า 6 มม.เชื่อมต่อท่อ และฝังในคอนกรีตก่อนเท (งานสุขาภิบาล)
เหล็กเสริมพิเศษรอบท่อ กรณี ท่อใหญ่ให้ปรึกษาวิศวกรโครงสร้าง (งานโยธา)

DETAIL OF FLASHING

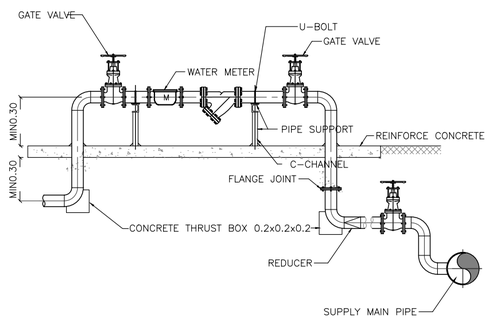

DETAIL OF WATER SUPPLY METER

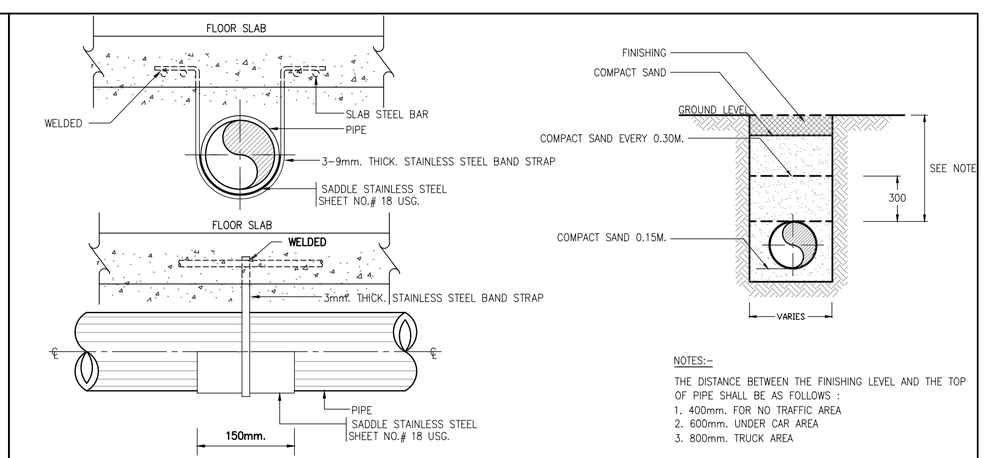

NOTES:-

THE DISTANCE BETWEEN THE FINISHING LEVEL AND THE TOP OF PIPE SHALL BE AS FOLLOWS :
1. 400mm. FOR NO TRAFFIC AREA
2. 600mm. UNDER CAR AREA
3. 800mm. TRUCK AREA

DETAIL OF UNDER GROUND PIPE INSTALLTION

แบบขยายการติดตั้งทั่วไป 2

มาตราส่วน N.T.S

โครงการ PROJECT

จ้างออกแบบและปรับปรุงแบบสำนักงาน กสทช.เขต 21 จังหวัดร้อยเอ็ด และงานภูมิสถาปัตย์

เจ้าของ OWNER

สำนักงาน กสทช. เขต 21 จ.ร้อยเอ็ด
ที่อยู่ :287/51-52 หมู่ 7 ตำบลหัวผือ อำเภอเมืองร้อยเอ็ด จังหวัดร้อยเอ็ด 45170
โทรศัพท์ : 0 4351 9211

อาคารสำนักงาน กสทช. ส่วนเขต

บริษัท สถาบันชุมชนและสิ่งแวดล้อม อาคมสิลป์ จำกัด
ARSOMSILP COMMUNITY & ENVIRONMENTAL ARCHITECT CO.,LTD.
397 ซ. อนามัยงามเจริญ 25 แขวงทุ่งมหาเมฆ เขตสาทร กทม. 10150
โทร : +66 2 490 4748 54 แฟกซ์ : +66 2 490 4742
อีเมล์ : orch@arsomsilp.in.th www.arsomsilp.oc.th

ผู้ออกแบบ DESIGN TEAM

ผู้จัดการโครงการ PROJECT MANAGER		
สมพร พุลินพัลนา		ส-สถ. 2367
สถาปนิก ARCHITECT		
ชัยศักดิ์ ผุยมุลตรี		ภ-สถ. 6616
เมธาวี รัตนศิริสังกมน		ภ-สถ. 9247
พัสกร พุทธานุ		ภ-สถ. 13485
ภูมิสถาปนิก LANDSCAPE DESIGNER		
ชิติพันธุ์ ศรีตระการ		ส-ภส. 40
ณัฐฐิมา ภักดี		ภ-ภส 483
วิศวกรโครงสร้างและโยธา STRUCTURAL ENGINEER		
วสันต์ แสงศรี		สย. 9670
องชัย บุญเกิด		สย. 11703

FUSION CONSULTANTS
บริษัท ฟิวชั่น คอนซัลแตนท์ จำกัด
81/55 ซอยอุดมสุข ถนนสรรพาวุธ 4
แขวงหนองบอน เขตประเวศ กรุงเทพฯ 10110
โทรศัพท์ 0-2392-5375-6 โทรสาร 0-2392-2641
E-mail : fusion@fusionconsultants.co.th

วิศวกรระบบปรับอากาศและระบายอากาศ MECHANICAL ENGINEER		
สุทัศร สันติวิทยย์กุล		วก.578
วิศวกรระบบสุขาภิบาลและดับเพลิง SANITARY ENGINEER		
สุทัศร สันติวิทยย์กุล		วส.87
วิรวัฒน์ แซ่เล้า		ภส.4149
วิศวกรงานระบบไฟฟ้า ELECTRICAL ENGINEER		
พิชญะ จันทรามัลน์		วพก.613

รายการแก้ไข REVISIONS

ครั้งที่	รายละเอียด	วัน/เดือน/ปี

KEY PLAN

รหัสโครงการ PROJECT'S CODE
2110AR_กสทช สาขา ร้อยเอ็ด

แบบแสดง DRAWING TITLE

แบบขยายการติดตั้งทั่วไป 2

มาตราส่วน : NTS.	หมายเลขแบบ
ตรวจสอบ :	1-SN-08
อนุมัติ :	
วันที่ : 11 กุมภาพันธ์ 2565	

Notes
This Drawing is Copyrighted. All Contractors must check all dimensions on site. Only figured dimensions and grid lines are to be worked from. Discrepancies must be reported immediately to the Architect or Engineer concerned before processing.

แบบขนาด A2 มาตราส่วน เป็นไปตามแบบแสดง

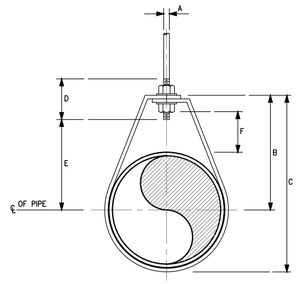

DIMENSIONS(mm.)

NOMIMAL PIPE SIZE ø		A	B	C	D	ROD TAKE-OUT E	ADJUSTMENT F	STRAP SIZE (mm. x mm.)
INCH	mm.							
1/2	15	9	46	59	64	29	25	2X25
3/4	20	9	52	67	64	33	25	2X25
1	25	9	56	73	64	37	25	2X25
11/4	32	9	65	87	64	46	32	2X25
11/2	40	9	70	94	64	49	32	3X25
2	50	9	75	106	64	56	32	3X25

ADJUSTABLE RING

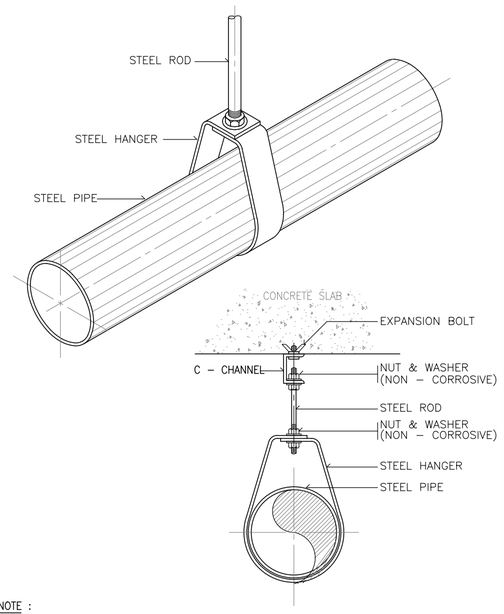

NOTE :

ALL STEEL PARTS SHALL BE PAINTED WITH 2 COATS OR ANTI-RUST PAINT AND 1 COAT OF FINISHED PAINT OR AS SPECIFIED.

PIPE HANGER FOR SIZE UP TO 50 mm.(2"ø)

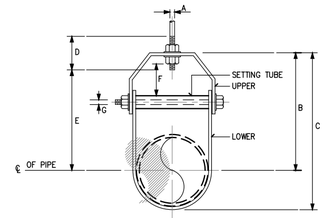

DIMENSION OF ADJUSTABLE CLEVIS HANGER(mm.)

NOMINAL PIPE SIZE ø		SIZE OF STEEL		A	B	C	D	E	ADJUSTMENT F	G
INCH	mm.	UPPER	LOWER							
21/2	65	5X32	5X32	12	119	155	76	97	44	9
3	80	5X32	5X32	12	120	167	76	98	44	9
4	100	6X32	5X32	15	135	198	89	114	50	9
5	125	6X32	5X32	15	157	228	89	130	44	12
6	150	6X38	5X38	19	176	257	100	142	47	12
8	200	6X44	5X44	22	212	320	108	178	54	15
10	250	9X44	6X44	22	230	387	114	212	57	19
12	300	9X50	6X50	22	290	457	120	258	76	19
14	350	12X50	6X50	25	316	494	133	275	75	22
16	400	12X63	6X63	25	357	584	152	316	67	25
18	450	12X63	6X63	28	394	629	165	354	95	29
20	500	15X75	9X75	32	438	695	178	367	101	32
24	600	15X75	9X75	32	498	803	191	444	108	32
26	650	15X75	9X75	32	549	890	196	495	116	32
30	750	15X75	9X75	32	613	994	210	556	127	32

ADJUSTABLE CLEVIS HANGER

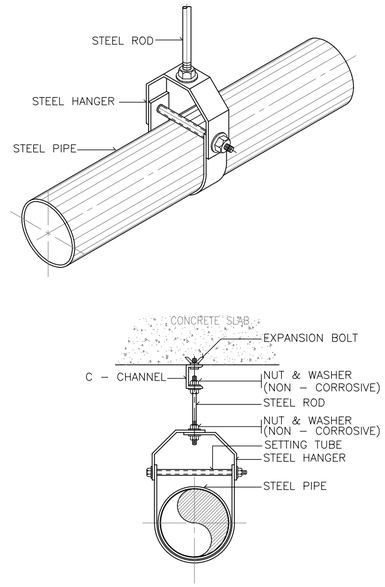

NOTE :

ALL STEEL PARTS SHALL BE PAINTED WITH 2 COATS OR ANTI-RUST PAINT AND 1 COAT OF FINISHED PAINT OR AS SPECIFIED.

PIPE HANGER FOR SIZE TO 65 mm. AND LARGER

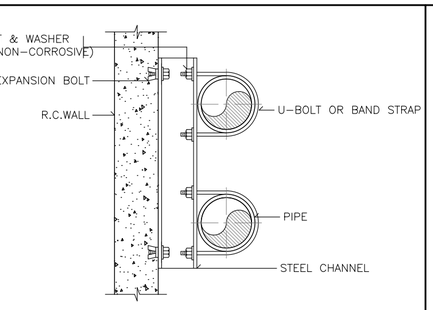

PLAN

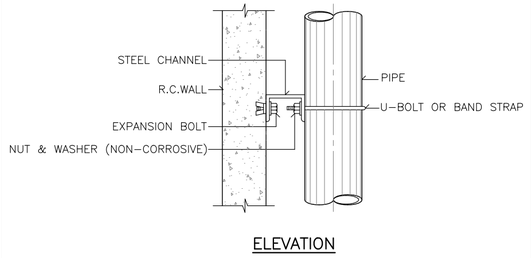

ELEVATION

NOTE :

ALL STEEL PARTS SHALL BE PAINTED WITH 2 COATS OF ANTI-RUST PAINT AND 1 COAT OF FINISHED PAINT OR AS SPECIFIED.

PIPE SUPPORT TO WALL

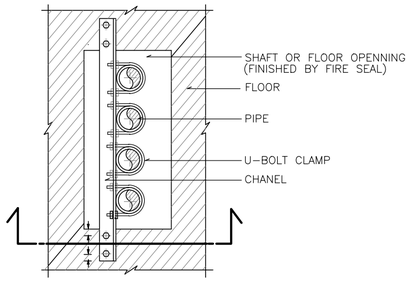

PLAN

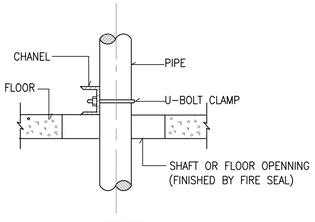

SECTION

PIPE SUPPORT TO WALL

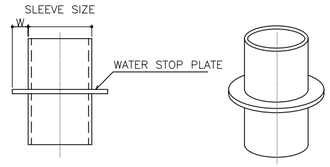

PIPE SLEEVE DIAMETER

PIPE SIZE		SLEEVE SIZE	WATER STOP PLATE	
mm.	INCH	mm.	WIDTH, W (mm.)	t (mm.)
15	1/2	40	20	2
20	3/4	40	20	2
25	1	50	20	2
40	1-1/2	65	20	2
50	2	80	25	2
65	2-1/2	100	30	2
80	3	100	40	2
100	4	150	50	3
125	5	150	50	3
150	6	200	50	3
200	8	250	50	3
250	10	300	50	4
300	12	350	50	4

PIPE SLEEVE DIAMETER

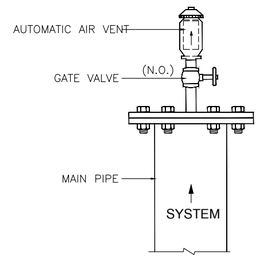

DETAIL OF AUTOMATIC AIR VENT

แบบขยายการติดตั้งทั่วไป 3

มาตราส่วน N.T.S

โครงการ PROJECT

จ้างออกแบบและปรับปรุงแบบสำนักงาน กสทช.เขต 21 จังหวัดร้อยเอ็ด และงานภูมิสถาปัตย์

เจ้าของ OWNER

สำนักงาน กสทช. เขต 21 จ.ร้อยเอ็ด
ที่อยู่ :287/51-52 หมู่ 7 ตำบลหัวผือ อำเภอเมืองร้อยเอ็ด จังหวัดร้อยเอ็ด 45170
โทรศัพท์ : 0 4351 9211

อาคารสำนักงาน กสทช. ส่วนเขต

บริษัท สถาบันชุมชนและสิ่งแวดล้อม อาคมสิลป์ จำกัด
ARSOMSILP COMMUNITY & ENVIRONMENTAL ARCHITECT CO.,LTD.
397 ซ. อนามัยงามเจริญ 25 แขวงทรายกลาง เขตบางกะปิ กทม. 10150
โทร : +66 2 490 4748 54 แฟกซ์ : +66 2 490 4742
อีเมล์ : orch@arsomsilp.in.th www.arsomsilp.oc.th

ผู้ออกแบบ DESIGN TEAM

ผู้จัดการโครงการ	PROJECT MANAGER	
สมพร พุฒิพัฒนา		ส-สถ. 2367
สถาปนิก	ARCHITECT	
ชัยศักดิ์ ผุยมุลตรี		ภ-สถ. 6616
เมธาวี รัตเสรีวิสุทธ		ภ-สถ. 9247
พัสกร พุทธานุ		ภ-สถ. 13485
ภูมิสถาปนิก	LANDSCAPE DESIGNER	
ชิติพันธุ์ ตรีตระการ		ส-ภส. 40
ณัฐริมา ภักดี		ภ-ภส 483
วิศวกรโครงสร้างและโยธา	STRUCTURAL ENGINEER	
วสันต์ แสงศรี		สย. 9670
ธงชัย บุญเกิด		สย. 11703

FUSION CONSULTANTS
บริษัท ฟิวชั่น คอนซัลแตนท์ จำกัด
81/55 ซอยสุทิสดร ถนลพรรงสิ์ 4
แขวงพระโขนง เขตคลองเตย กรุงเทพฯ 10110
โทรศัพท์ 0-2392-5375-6 โทรสาร 0-2392-2641
E-mail : fusion@fusionconsultants.co.th

วิศวกรระบบปรับอากาศและระบายอากาศ	MECHANICAL ENGINEER	
สุทัศร สันติวิรมย์กุล		วก.578
วิศวกรระบบสุขาภิบาลและดับเพลิง	SANITARY ENGINEER	
สุทัศร สันติวิรมย์กุล		วส.87
วีรวัฒน์ แซ่เล่า		ภส.4149
วิศวกรงานระบบไฟฟ้า	ELECTRICAL ENGINEER	
พิชญะ จันทราบุวัฒน์		วพก.613

รายการแก้ไข REVISIONS

ครั้งที่	รายละเอียด	วัน/เดือน/ปี

KEY PLAN

รหัสโครงการ PROJECT'S CODE
2110AR_กสทช สาขา ร้อยเอ็ด

แบบแสดง DRAWING TITLE

แบบขยายการติดตั้งทั่วไป 3

มาตราส่วน: NTS.	หมายเลขแบบ
ตรวจสอบ :	1-SN-09
อนุมัติ :	
วันที่ : 11 กุมภาพันธ์ 2565	

Notes
This Drawing is Copyrighted. All Contractors must check all dimensions on site. Only figured dimensions and grid lines are to be worked from. Discrepancies must be reported immediately to the Architect or Engineer concerned before processing.

แบบขนาด A2 มาตราส่วน เป็นไปตามแบบแสดง

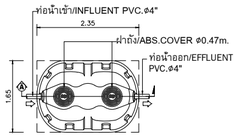

PLAN COVER

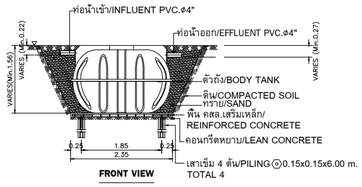

FRONT VIEW

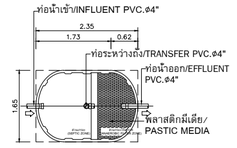

INNER PLAN

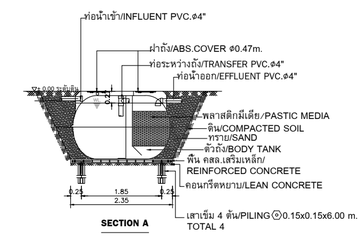

SECTION A

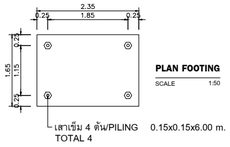

PLAN FOOTING
SCALE 1:50

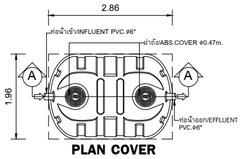

PLAN COVER
Scale 1:75

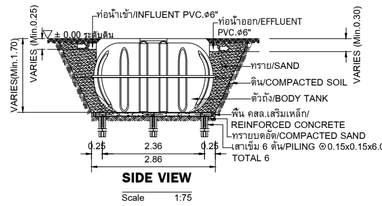

SIDE VIEW
Scale 1:75

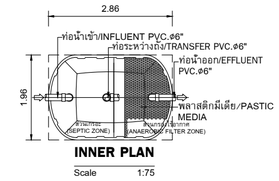

INNER PLAN
Scale 1:75

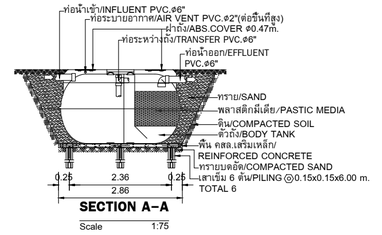

SECTION A-A
Scale 1:75

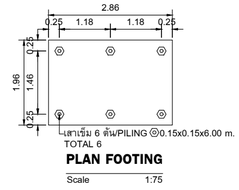

PLAN FOOTING
Scale 1:75

DETAIL OF PACKAGE WASTE TREATMENT UNIT (TREATED 2.00Cu.m/Day)
REF : ENTECH MODEL ET-3200T OR EQUAL

DETAIL OF PACKAGE WASTE TREATMENT UNIT (TREATED 3.00Cu.m/Day)
REF : ENTECH MODEL ET-5000T OR EQUAL

แบบแสดง รายละเอียดบ่อบำบัดน้ำเสีย

มาตราส่วน N.T.S

NOTE :
- ผู้รับจ้าง จะต้องประสานงานกับผู้ที่เกี่ยวข้องทุกฝ่ายและสำรวจ ข้อมูลต่างๆ โดยละเอียด ก่อนการก่อสร้างและติดตั้งงานระบบ เช่น ค่าระดับ และจุดเชื่อมต่อท่อต่างๆ
- งานโครงสร้างต่างๆ จะต้องได้รับความเห็นชอบ และอนุมัติ จาก วิศวกรงานโครงสร้าง อีกครั้ง ก่อนการก่อสร้าง

โครงการ PROJECT

จ้างออกแบบและปรับปรุงแบบสำนักงาน กสทช.เขต 21 จังหวัดร้อยเอ็ด และงานภูมิสถาปัตย์

เจ้าของ OWNER

สำนักงาน กสทช. เขต 21 จ.ร้อยเอ็ด
ที่อยู่ : 287/51-52 หมู่ 7 ตำบลหัวผือ อำเภอเมืองร้อยเอ็ด จังหวัดร้อยเอ็ด 45170
โทรศัพท์ : 0 4351 9211

อาคารสำนักงาน กสทช. ส่วนเขต

บริษัท สถาบันชุมชนและสิ่งแวดล้อม อาคมสิลป์ จำกัด
ARSOMSILP COMMUNITY & ENVIRONMENTAL ARCHITECT CO.,LTD.
397 ซ. ถนนมัยรามเสริญ 25 แขวงทรายข้าม เขตบางขุนเทียน กทม. 10150
โทร : +66 2 490 4748 54 แฟกซ์ : +66 2 490 4742
อีเมลล์ : arch@arsomsilp.in.th www.arsomsilp.oc.th

ผู้ออกแบบ DESIGN TEAM

ผู้จัดการโครงการ PROJECT MANAGER		
สมพร พุฒิพัฒนา		ส-สถ. 2367
สถาปนิก ARCHITECT		
ชัยศักดิ์ ผุยมุลตรี		ภ-สถ. 6616
เมธาวี รัตนศิริสังกมน		ภ-สถ. 9247
พัสกร พุทธานุ		ภ-สถ. 13485
ภูมิสถาปนิก LANDSCAPE DESIGNER		
ชิติพันธุ์ ตรีตระการ		ส-ภส. 40
ณัฐฐิมา ภักดี		ภ-ภส 483
วิศวกรโครงสร้างและวิทยา STRUCTURAL ENGINEER		
วสันต์ แสงศรี		สย. 9670
ธงชัย บุญเกิด		สย. 11703

บริษัท ฟิวชั่น คอนซัลแตนท์ จำกัด
81/55 ซอยอุดมสุข ถนนลาดพร้าว 4
แขวงพลับพลา เขตคลองเตย กรุงเทพฯ 10110
โทรศัพท์ 0-2392-5375-6 โทรสาร 0-2392-2641
E-mail : fusion@fusionconsultants.co.th

วิศวกรระบบปรับอากาศและระบายอากาศ MECHANICAL ENGINEER		
สุทัศร์ สันติวิทยย์กุล		วก.578
วิศวกรระบบสุขาภิบาลและดับเพลิง SANITARY ENGINEER		
สุทัศร์ สันติวิทยย์กุล		วส.87
วีรวัฒน์ แซ่เล้า		ภส.4149
วิศวกรงานระบบไฟฟ้า ELECTRICAL ENGINEER		
พิชญะ จันทรานุวัฒน์		วพก.613

รายการแก้ไข REVISIONS

ครั้งที่	รายละเอียด	วัน/เดือน/ปี

KEY PLAN

รหัสโครงการ PROJECT'S CODE
2110AR_กสทช สาขา ร้อยเอ็ด

แบบแสดง DRAWING TITLE
แบบแสดงรายละเอียด บ่อบำบัดน้ำเสีย

มาตราส่วน : NTS.	หมายเลขแบบ
ตรวจสอบ :	1-SN-10
อนุมัติ :	
วันที่ : 11 กุมภาพันธ์ 2565	

Notes
This Drawing is Copyrighted. All Contractors must check all dimensions on site. Only figured dimensions and grid lines are to be worked from. Discrepancies must be reported immediately to the Architect or Engineer concerned before processing.

แบบขนาด A2 มาตราส่วน เป็นไปตามแบบแสดง

สารบัญแบบ

เลขที่แบบ	รายละเอียดแบบ
1-VAC-01	สารบัญแบบ และสัญลักษณ์
1-VAC-02	ตารางอุปกรณ์ระบบปรับอากาศและระบายอากาศ
1-VAC-03	ไดอะแกรมระบบปรับอากาศและระบบไฟฟ้า
1-VAC-04	แบบแสดงระบบปรับอากาศ ชั้น 1
1-VAC-05	แบบแสดงระบบปรับอากาศ ชั้น 2
1-VAC-06	แบบแสดงระบบระบายอากาศ ชั้น 1
1-VAC-07	แบบแสดงระบบระบายอากาศ ชั้น 2
1-VAC-08	แบบแสดงการติดตั้งทั่วไป 1
1-VAC-09	แบบแสดงการติดตั้งทั่วไป 2
1-VAC-10	แบบแสดงการติดตั้งทั่วไป 3

สัญลักษณ์งานระบบปรับอากาศและระบายอากาศ

สัญลักษณ์	รายละเอียด	สัญลักษณ์	รายละเอียด
FCU OR FAU	FAN COIL UNIT (CEILING MOUNTED DUCT TYPE) OR FRESH AIR UNIT (CEILING MOUNTED DUCT TYPE)	----------	DRAIN PIPE
FCU FCU	FAN COIL UNIT(WALL MOUNTED TYPE)		PIPE RISER
CDU. OR CDU.	CONDENSING UNIT		PIPE DROP
EF. EF.	PROPELLER FAN, AUTOMATIC SHUTTER. OR PROPELLER FAN, INDUSTRLAL TYPE.		PLUG
EF. EF. EA	CEILING MOUNT FAN	FD.	FLOOR DRAIN
EF.	MINI SIROCCO FAN		ELBOW 90°
FAG OR RAG OR EAG	RETURN AIR GRILLE, EXHAUST AIR GRILLE OR FRESH AIR GRILLE		ELBOW 45°
VD. FAG OR RAG OR EAG	VOLUME DAMPER		
	SERVICE PANEL		
	SUPPLY AIR GRILLE		
	SLOT AIR GRILLE		
	DUCT BRANCH TAKE-OFF W / SPLITTER DAMPER		
	FLEXIBLE DUCT CONNECTION		
	RETURN AIR GRILL OR EXHAUST AIR GRILLE		
T	THERMOSTAT		
	FRESH AIR GRILLE		

สัญลักษณ์	รายละเอียด
AV.	AUTOMATIC AIR VENT VALVE
BTUH.	BTU PER HOUR
CDU.	CONDENSING UNIT
CMH.	CUBIC METRE PER HOUR
D.	DRAIN
DB.	DRY BULB
E/A	EXHAUST AIR
EAD.	EXHAUST AIR DUCT
EAG.	EXHAUST AIR GRILLE
EF.	EXHAUST FAN
ESP.	EXTERNAL STATIC PRESSURE
F	FAHRENHEIT DEGREE
F/A.	FRESH AIR
FAD.	FRESH AIR DUCT
FAG.	FRESH AIR GRILLE
FCU.	FAN COIL UNIT
FF.	FRESH AIR FAN
FT.	FEET (UNIT)
GA.	GAGE OR GAUGE
GD.	GAVITY DAMPER
KW.	KILOWATT
KEF	KITCHEN EXHAUST FAN
M.	METRE
ND.	NEAREST DRAINAGE
NTS	NOT TO SCALE
PRESS.	PRESSURE
PSIG.	POUND PER SQUARE INCH GAUGE
R/A	RETURN AIR
RAG.	RETURN AIR GRILLE
RFG.	REFRIGERANT
RH.	RELATIVE HUMIDITY
S/A	SUPPLY AIR
SAD.	SUPPLY AIR DUCT
SAG.	SUPPLY AIR GRILLE
SD.	SPLITER DAMPER
VD.	VOLUME DAMPER

โครงการ PROJECT

จ้างออกแบบและปรับปรุงแบบสำนักงาน กสทช.เขต 21 จังหวัดร้อยเอ็ด และงานภูมิสถาปัตย์

กสทช.

เจ้าของ OWNER

สำนักงาน กสทช. เขต 21 จ.ร้อยเอ็ด

ที่อยู่ : 287/51-52 หมู่ 7 ตำบลหัวผือ อำเภอเมืองร้อยเอ็ด จังหวัดร้อยเอ็ด 45170

โทรศัพท์ : 0 4351 9211

อาคารสำนักงาน กสทช. ส่วนเขต

บริษัท สถาบันชุมชนและสิ่งแวดล้อม อาคมสิลป์ จำกัด
ARSOMSILP COMMUNITY & ENVIRONMENTAL ARCHITECT CO.,LTD.
397 ซ. ถนนอังรีเดินาง 25 แขวงทหารบก เขตบางกะปิ กทม. 10150
โทร : +66 2 490 4748 54 แฟกซ์ : +66 2 490 4742
อีเมล์ : orch@arsomsilp.in.th www.arsomsilp.oc.th

ผู้ออกแบบ DESIGN TEAM

ผู้จัดการโครงการ PROJECT MANAGER
สมพร พุลิพัฒนา ส-สถ. 2367

สถาปนิก ARCHITECT
วิชชากิต ผุยมุลตรี ภ-สถ. 6616
เมธาวี รัตนศรีไสยถน ภ-สถ. 9247
พัสกร พุทธานุ ภ-สถ. 13485

ภูมิสถาปนิก LANDSCAPE DESIGNER
ชิติพันธุ์ ตรีตระการ ส-ภส. 40
ณัฐฐิมา ภักดี ภ-ภส 483

วิศวกรโครงสร้างและโยธา STRUCTURAL ENGINEER
วสันต์ แสงศรี สย. 9670
ธงชัย บุญเกิด สย. 11703

FUSION CONSULTANTS
บริษัท ฟิวชั่น คอนซัลแตนท์ จำกัด
81/55 ซอยอุดมสุข ถนนสรรพาวุธ 4
แขวงบางนาใหม่ เขตคลองเตย กรุงเทพ 10110
โทรศัพท์ 0-2392-5375-6 โทรสาร 0-2392-2641
E-mail : fusion@fusionconsultants.co.th

วิศวกรระบบปรับอากาศและระบายอากาศ MECHANICAL ENGINEER
สุทัศร สันติวิทยย์กุล วก.578

วิศวกรระบบสุขาภิบาลและดับเพลิง SANITARY ENGINEER
สุทัศร สันติวิทยย์กุล วส.87
วิรวัลน์ แซ่เล้า ภส.4149

วิศวกรงานระบบไฟฟ้า ELECTRICAL ENGINEER
พิชญะ จันตราชูวัลน์ วพก.613

รายการแก้ไข REVISIONS

ครั้งที่	รายละเอียด	วัน/เดือน/ปี

KEY PLAN

รหัสโครงการ PROJECT'S CODE
2110AR_กสทช สาขา ร้อยเอ็ด

แบบแสดง DRAWING TITLE
สารบัญแบบ และสัญลักษณ์

มาตราส่วน : NTS.

ตรวจสอบ :

อนุมัติ :

วันที่ : 11 กุมภาพันธ์ 2565

หมายเลขแบบ
1-VAC-01

Notes
This Drawing is Copyrighted. All Contractors must check all dimensions on site. Only figured dimensions and grid lines are to be worked from. Discrepancies must be reported immediately to the Architect or Engineer concerned before processing.

แบบขนาด A2 มาตราส่วน เป็นไปตามแบบแสดง

VARIBLE REFIRIGERANT FLOW SCHEDULE

UNIT NO.	AREA SERVICE	COOLING CAPACITY BTU	QTY SET(s)	FAN COIL UNIT DATA				OUT DOOR UNIT DATA			REFIGERANT PIPE				REMARK
				TYPE	SUPPLY AIR CFM.	INDOOR TEMP CDB/CWB	DRAIN PIPE ø inch	TYPE	OUTDOOR TEMP CDB	SUCTION TEMP C	SUCTION LINE OD.inch	LIQUID LINE OD.inch	V/ø/Hz	APPROX POWER kw	
ชั้น 1															
AHU-01-01	โถงต้อนรับ	50,000	1	HHC	1,730	25/18	1	CDU-01	35	7	5/8	3/8	380/3/50	1.5	
AHU-01-(02-03)	ส่วนทำงานฝ่ายอำนวยการ ฝ่ายออกใบอนุญาต	50,000	2	HHC	1,730	25/18	1	CDU-01	35	7	5/8	3/8	380/3/50	1.5	
FCU-01-(01-02)	ห้องประชุม 60 คน	48,000	2	CMCR	1,600	25/18	1	CDU-01	35	7	5/8	3/8	220/1/50	0.2	
FCU-01-(03-04)	ห้องออกกำลังกาย	24,000	2	WM	600	25/18	3/4	CDU-01	35	7	5/8	3/8	220/1/50	0.05	
ชั้น 2															
FCU-02-01	ห้องทำงาน ผอ.เขต	24,000	1	WM	600	25/18	3/4	CDU-02	35	7	5/8	3/8	220/1/50	0.05	
FCU-02-(02-03)	ห้องมอนิเตอร์	38,000	2	CS	1,600	25/18	1	CDU-02	35	7	5/8	3/8	220/1/50	0.2	
FCU-02-(04-06)	ส่วนทำงานหัวหน้าฝ่ายตรวจสอบ และกำกับสืบสวนสี่	38,000	3	CS	1,600	25/18	1	CDU-02	35	7	5/8	3/8	220/1/50	0.2	
FCU-02-(07-08)	ฝ่ายตรวจพิสูจน์ของกลาง	38,000	2	CS	1,600	25/18	1	CDU-02	35	7	5/8	3/8	220/1/50	0.2	
FCU-02-09	ห้อง SERVER	9,000	1	WM	300	25/18	3/4	CDU-02	35	7	1/2	1/4	220/1/50	0.05	
FCU-02-10	ห้องน้ำนวร	18,000	1	WM	500	25/18	3/4	CDU-02	35	7	1/2	1/4	220/1/50	0.05	
CDU-01	ชั้น 1	294,000	1	–	–	–	–	–	35	7	1.5/8	3/4	380/3/50	26	
CDU-02	ชั้น 1	317,000	1	–	–	–	–	–	35	7	1.3/8	3/4	380/3/50	28.2	

Note:

TYPE OF AIR CONDITIONING
CMCR : CEILING MOUNTED CASSETTE (ROUND– FLOW) TYPE
CMDL : CEILING MOUNTED DUCT TYPE
CS : CEILING SUSPENDED TYPE
WM : WALL MOUNTED TYPE
VRF : VARIABLE REFRIGERANT FLOW
HHC : HORIZONTAL DRAW THRU,HORIZONTAL DISCHARGE,CELLING MOUNTED,AIR HANDING UNIT

FAN SCHEDULE

UNIT NO.	AREA SERVED	QTY SET(s)	FAN TYPE	UNIT DATA (EACH)				REMARK
				CAPACITY CFM.	ST.PR. INCH.WG.	FAN MOTOR		
						APPROX MOTER WATT	V/ø/Hz	
ชั้น 1								
EF-01-01	ห้องเก็บเอกสาร 1ปี	1	CMF	80	0.5	20	220/1/50	
EF-01-02	ห้องน้ำ T-2	1	CMF	80	0.5	20	220/1/50	
EF-01-03	ห้องควบคุม/ห้องเครื่องงานไฟฟ้า	1	PP-AS	100	–	25	220/1/50	
EF-01-04	ส่วนเตรียมอาหาร	1	PP-AS	100	–	25	220/1/50	
EF-01-05	ห้องเครื่องงานระบบสุขาภิบาล	1	PP-AS	150	–	25	220/1/50	
EF-01-06	ห้องพักแม่บ้าน	1	PP-AS	100	–	25	220/1/50	
EF-01-07	ห้องเก็บของห้องประชุม	1	CMF	80	0.5	20	220/1/50	
EF-01-08	ห้องน้ำ T-3	1	CMF	100	0.5	20	220/1/50	
EF-01-09	ห้องน้ำ T-4	1	CMF	100	0.5	20	220/1/50	
EF-01-10	ส่วนเตรียมอาหาร	1	CMF	100	0.5	20	220/1/50	
EF-01-11	ห้องออกกำลังกาย	1	PP-AS	200	–	25	220/1/50	
ชั้น 2								
EF-01-12	ห้องน้ำ T-6	1	CMF	100	0.5	20	220/1/50	
EF-01-13	ห้องน้ำ T-7	1	CMF	100	0.5	20	220/1/50	
EF-01-14	ส่วนเตรียมอาหาร	1	CMF	150	0.5	25	220/1/50	

TYPE OF FAN

PP–AS PROPELLER FAN, AUTOMATIC SHUTTER.
PP–IN PROPELLER FAN, INDUSTRLAL TYPE.
CF : CYCLE FAN
CL : CEILING FAN
CMF : CEILING MOUNT FAN
MSF : MINI SIROCCO FAN
CF–FS : CENTRIFUGAL FAN, FORWARD CURVE, SINGLE INLET
CF–BS : CENTRIFUGAL FAN, BACKWARD CURVE, SINGLE INLET
IN : INLINE FAN
JF : JET FAN

โครงการ PROJECT
จ้างออกแบบและปรับปรุงแบบสำนักงาน กสทช.เขต 21 จังหวัดร้อยเอ็ด และงานภูมิสถาปัตย์

เจ้าของ OWNER
สำนักงาน กสทช. เขต 21 จ.ร้อยเอ็ด
ที่อยู่ : 287/51–52 หมู่ 7 ตำบลหัวผือ อำเภอเมืองร้อยเอ็ด จังหวัดร้อยเอ็ด 45170
โทรศัพท์ : 0 4351 9211

อาคารสำนักงาน กสทช. ส่วนเขต

บริษัท สถาบันชุมชนและสิ่งแวดล้อม อาคมสิลป์ จำกัด
ARSOMSILP COMMUNITY & ENVIRONMENTAL ARCHITECT CO.,LTD.
397 ซ. อนามัยงามเจริญ 25 แขวงทุ่งพญาไท เขตราชเทวี กทม. 10150
โทร : +66 2 490 4748 54 แฟกซ์ : +66 2 490 4742
อีเมล์ : orch@arsomsilp.in.th www.arsomsilp.oc.th

ผู้ออกแบบ DESIGN TEAM
ผู้จัดการโครงการ PROJECT MANAGER
ผศ.พร พุฒิพัฒนา ส–สถ. 2367
สถาปนิก ARCHITECT
ชัยศักดิ์ ผุยมุลตรี ภ–สถ. 6616
เมธาวี รัตนศิริสังคม ภ–สถ. 9247
พัสกร พุทธาชุ ภ–สถ. 13485
ภูมิสถาปนิก LANDSCAPE DESIGNER
ชิติพันธุ์ ตรีตระการ ส–ภส. 40
ณัฐฐิมา ภักดี ภ–ภส 483
วิศวกรโครงสร้างและไฮยา STRUCTURAL ENGINEER
วสันต์ แสงศรี สย. 9670
ธงชัย บุญเกิด สย. 11703

FUSION CONSULTANTS
บริษัท ฟิวชั่น คอนซัลแตนท์ จำกัด
81/55 ซอยอุดมสิตร ถนนลาดพร้าว 4
แขวงพลับพลา เขตคลองเตย กรุงเทพฯ 10110
โทรศัพท์ 0–2392–5375–6 โทรสาร 0–2392–2641
E–mail : fusion@fusionconsultants.co.th

วิศวกรระบบปรับอากาศและระบายอากาศ MECHANICAL ENGINEER
สุภัทร สันติวิทยย์กุล วก.578
วิศวกรระบบสุขาภิบาลและดับเพลิง SANITARY ENGINEER
สุภัทร สันติวิทยย์กุล วส.87
วีรวัลน์ แซ่เล้า ภส.4149
วิศวกรงานระบบไฟฟ้า ELECTRICAL ENGINEER
พิชญะ จันทรานุวัฒน์ วฟก.613

รายการแก้ไข REVISIONS

ครั้งที่	รายละเอียด	วัน/เดือน/ปี

KEY PLAN

รหัสโครงการ PROJECT'S CODE
2110AR_กสทช สาขา ร้อยเอ็ด

แบบแสดง DRAWING TITLE
ตารางอุปกรณ์ระบบปรับอากาศและระบายอากาศ

มาตราส่วน : NTS.	หมายเลขแบบ
ตรวจสอบ :	1–VAC–02
อนุมัติ :	
วันที่ : 11 กุมภาพันธ์ 2565	

Notes:
This Drawing is Copyrighted. All Contractors must check all dimensions on site. Only figured dimensions and grid lines are to be worked from. Discrepancies must be reported immediately to the Architect or Engineer concerned before processing.

แบบขนาด A2 มาตราส่วน เป็นไปตามแบบแสดง

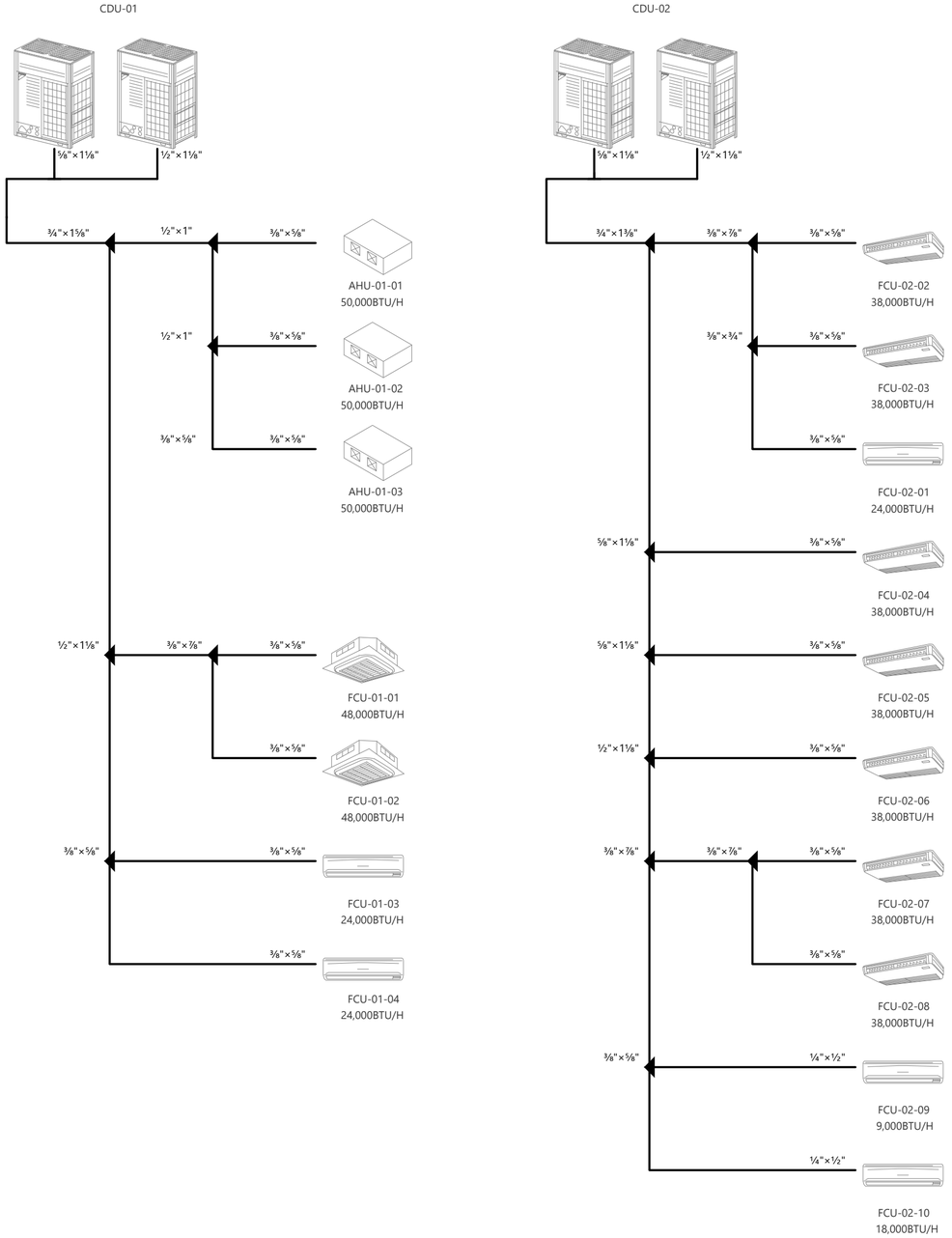

ไดอะแกรมระบบปรับอากาศ

มาตราส่วน NTS.

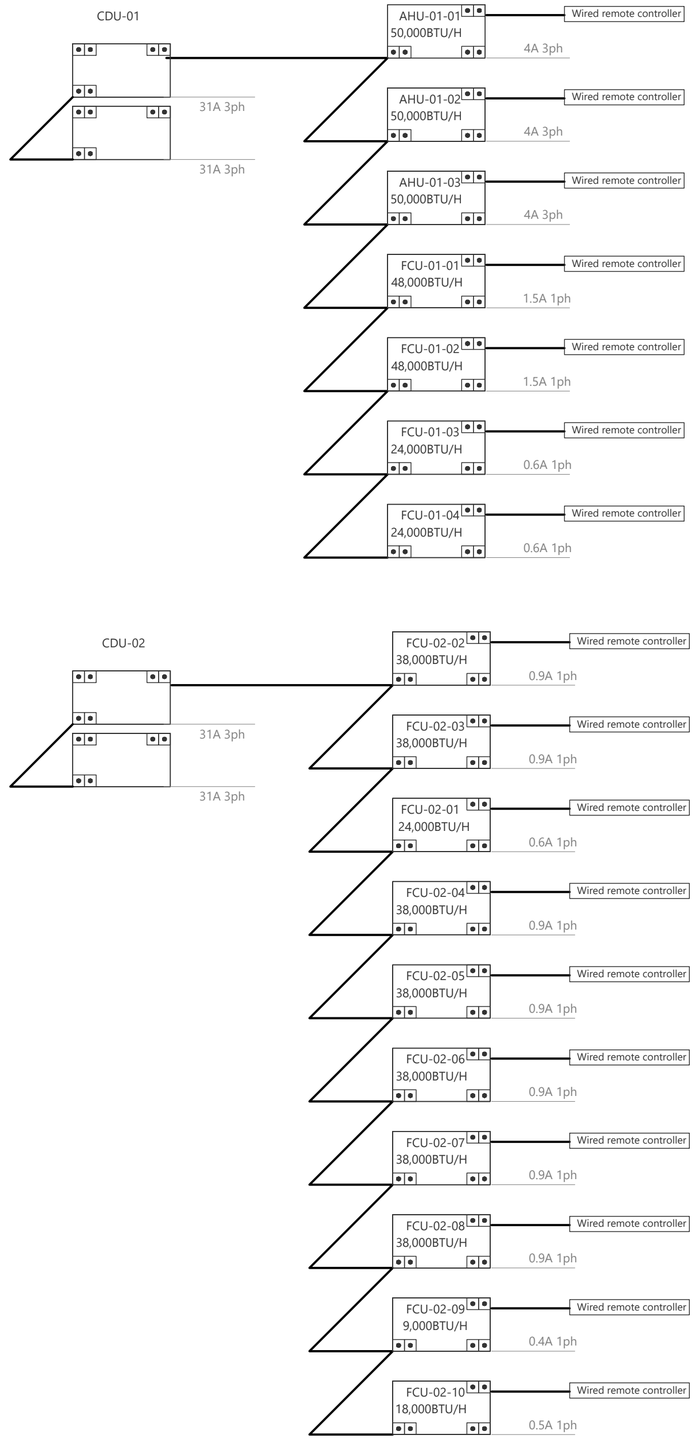

ไดอะแกรมระบบไฟฟ้าจ่ายระบบปรับอากาศ

มาตราส่วน NTS.

โครงการ PROJECT

จ้างออกแบบและปรับปรุงแบบสำนักงาน

กสทช.เขต 21 จังหวัดร้อยเอ็ด และงานภูมิสถาปัตย์

เจ้าของ OWNER

สำนักงาน กสทช. เขต 21 จ.ร้อยเอ็ด

ที่อยู่ :287/51-52 หมู่ 7 ตำบลเมืองเดิม อำเภอเมืองร้อยเอ็ด จังหวัดร้อยเอ็ด 45170

โทรศัพท์ : 0 4351 9211

อาคารสำนักงาน กสทช. ส่วนเขต

บริษัท สถาบันชุมชนและสิ่งแวดล้อม อาคมสิลป์ จำกัด
ARSOMSILP COMMUNITY & ENVIRONMENTAL ARCHITECT CO.,LTD.
397 ซ. อนามัยงามเจริญ 25 แขวงทรายน้ำ เขตคลองสามวา กรุงเทพมหานคร 10510
โทร : +66 2 490 4748 54 แฟกซ์ : +66 2 490 4742
อีเมล์ : arch@arsomsilp.in.th www.arsomsilp.ac.th

ผู้ออกแบบ DESIGN TEAM

ผู้จัดการโครงการ PROJECT MANAGER		
สมพร พุฒิพัฒนา		ส–สถ. 2367
สถาปนิก ARCHITECT		
ชัยศักดิ์ ผุยมุลตรี		ภ–สถ. 6616
เมธาวี รัตเสวีโสภณ		ภ–สถ. 9247
พัสกร พุทธานุ		ภ–สถ. 13485
ภูมิสถาปนิก LANDSCAPE DESIGNER		
ชิติพันธุ์ ตรีตระการ		ส–ภส. 40
ณัฐริมา ภักดี		ภ–ภส 483
วิศวกรโครงสร้างและโยธา STRUCTURAL ENGINEER		
วสันต์ แสงศรี		สย. 9670
ธงชัย บุญเกิด		สย. 11703

FUSION CONSULTANTS
บริษัท ฟิวชั่น คอนซัลแตนท์ จำกัด
81/55 ซอยอุดมสุข ถนนสุขุมวิท 4 แขวงพระโขนง เขตคลองเตย กรุงเทพฯ 10110
โทรศัพท์ 0-2392-5375-6 โทรสาร 0-2392-2641
E-mail : fusion@fusionconsultants.co.th

วิศวกรระบบปรับอากาศและระบายอากาศ	MECHANICAL ENGINEER	
สุทัศร์ สันติวิทยพัฒน์		วก.578
วิศวกรระบบสุขาภิบาลและดับเพลิง	SANITARY ENGINEER	
สุทัศร์ สันติวิทยพัฒน์		วส.87
วิรวัลย์ แซ่เล้า		ภส.4149
วิศวกรงานระบบไฟฟ้า	ELECTRICAL ENGINEER	
พิชญะ จันทราภัณฑ์		วพก.613

รายการแก้ไข REVISIONS

ครั้งที่	รายละเอียด	วัน/เดือน/ปี

KEY PLAN

รหัสโครงการ PROJECT'S CODE

211OAR_กสทช สาขา ร้อยเอ็ด

แบบแสดง DRAWING TITLE

ไดอะแกรมระบบปรับอากาศและระบบไฟฟ้า

มาตราส่วน : NTS.	หมายเลขแบบ
ตรวจสอบ :	1–VAC–03
อนุมัติ :	
วันที่ : 11 กุมภาพันธ์ 2565	

Notes:
This Drawing is Copyrighted. All Contractors must check all dimensions on site. Only figured dimensions and grid lines are to be worked from. Discrepancies must be reported immediately to the Architect or Engineer concerned before processing.

แบบขนาด A2 มาตราส่วน เป็นไปตามแบบแสดง

แบบแสดงระบบปรับอากาศ ชั้น 1

มาตราส่วน 1:100

CDU-02 317,000BTU/H
CDU-01 294,000BTU/H
FCU-01-03 @ 24,000BTU/H
FCU-01-04 @ 24,000BTU/H
FCU-01-02 @ 48,000BTU/H
FCU-01-01 @ 48,000BTU/H

ท่อน้ำฝน-ท่อเหล็กชุบสังกะสีทาสี
พื้นปูแผ่น GEOTEXTILE โรยกรวดแม่น้ำเบอร์ 4
แนวแผงอลูมิเนียม ชั้น 2
ถนนภายในโครงการ

ผู้ออกแบบ DESIGN TEAM

ผู้จัดการโครงการ PROJECT MANAGER		
สมพร พุฒิพัฒนา		ส-สถ. 2367
สถาปนิก ARCHITECT		
วิรดิศ์ ผุยมุลตรี		ภ-สถ. 6616
เมธวิ รัตเสวีไสยกุล		ภ-สถ. 9247
พัสกร พุฑธานุ		ภ-สถ. 13485
ภูมิสถาปนิก LANDSCAPE DESIGNER		
ชิติพันธุ์ ศรีตระการ		ส-ภส. 40
ณัฐฐิมา ภักดี		ภ-ภส 483
วิศวกรโครงสร้างและโยธา STRUCTURAL ENGINEER		
วสันต์ แสงศรี		สย. 9670
ธงชัย บุญเกิด		สย. 11703
วิศวกรระบบปรับอากาศและระบายอากาศ MECHANICAL ENGINEER		
สุทัศร์ สันติวิมลย์กุล		วก.578
วิศวกรระบบสุขาภิบาลและดับเพลิง SANITARY ENGINEER		
สุทัศร์ สันติวิมลย์กุล		วส.87
วิรวัลน์ แซ่เล้า		ภส.4149
วิศวกรงานระบบไฟฟ้า ELECTRICAL ENGINEER		
พิชญะ จิตราบุลัณ์		วพก.613

โครงการ PROJECT
จ้างออกแบบและปรับปรุงแบบสำนักงาน กสทช.เขต 21 จังหวัดร้อยเอ็ด และงานภูมิสถาปัตย์

เจ้าของ OWNER
สำนักงาน กสทช. เขต 21 จ.ร้อยเอ็ด
ที่อยู่ : 287/51-52 หมู่ 7 ตำบลหัวผือ อำเภอเมืองร้อยเอ็ด จังหวัดร้อยเอ็ด 45170
โทรศัพท์ : 0 4351 9211

อาคารสำนักงาน กสทช. ส่วนเขต

บริษัท สถาบันการชุมชนและสิ่งแวดล้อม อาคมสิลป์ จำกัด
ARSOMSILP COMMUNITY & ENVIRONMENTAL ARCHITECT CO.,LTD.
397 ซ. ถนนอังรีเดิมตัน 25 แขวงทุ่งมหาเมฆ เขตสาทร กทม. 10150
โทร : +66 2 490 4748 54 แฟกซ์ : +66 2 490 4742
อีเมล์ : orch@orsomsilp.in.th www.orsomsilp.co.th

FUSION CONSULTANTS
บริษัท ฟิวชั่น คอนซัลแตนท์ จำกัด
81/55 ซอยสุขุมวิท ถนนสุขุมวิท 4 แขวงพระโขนง เขตคลองเตย กรุงเทพฯ 10110
โทรศัพท์ 0-2392-5375-6 โทรสาร 0-2392-2641
E-mail : fusion@fusionconsultants.co.th

รายการแก้ไข REVISIONS

ครั้งที่	รายละเอียด	วัน/เดือน/ปี

KEY PLAN

รหัสโครงการ PROJECT'S CODE
2110AR_กสทช สาขา ร้อยเอ็ด

แบบแสดง DRAWING TITLE
แบบแสดงระบบปรับอากาศ ชั้น 1

มาตราส่วน: 1:100	หมายเลขแบบ
ตรวจสอบ :	1-VAC-04
อนุมัติ :	
วันที่ : 11 กุมภาพันธ์ 2565	

Notes
This Drawing is Copyrighted. All Contractors must check all dimensions on site. Only figured dimensions and grid lines are to be worked from. Discrepancies must be reported immediately to the Architect or Engineer concerned before processing.

แบบขนาด A2 มาตราส่วน เป็นไปตามแบบแสดง

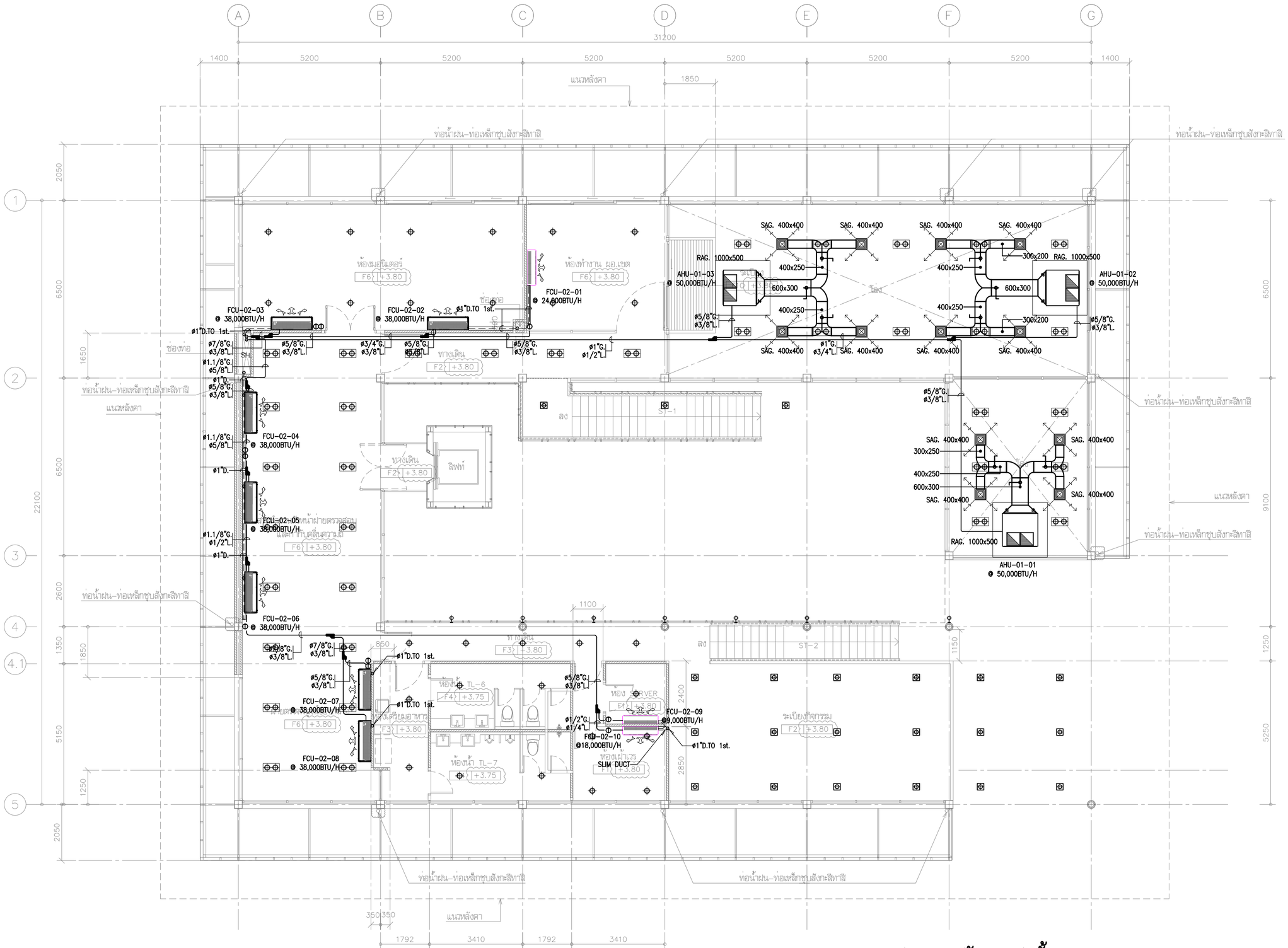

แบบแสดงระบบปรับอากาศ ชั้น 2

มาตราส่วน 1:100

โครงการ PROJECT

จ้างออกแบบและปรับปรุงแบบสำนักงาน กสทช.เขต 21 จังหวัดร้อยเอ็ด และงานภูมิสถาปัตย์

เจ้าของ OWNER

สำนักงาน กสทช. เขต 21 จ.ร้อยเอ็ด
ที่อยู่ : 287/51-52 หมู่ 7 ตำบลหัวผือ อำเภอเมืองร้อยเอ็ด จังหวัดร้อยเอ็ด 45170
โทรศัพท์ : 0 4351 9211

อาคารสำนักงาน กสทช. ส่วนเขต

บริษัท สถาบันชุมชนและสิ่งแวดล้อม อาคมสิลป์ จำกัด
ARSOMSILP COMMUNITY & ENVIRONMENTAL ARCHITECT CO.,LTD.
397 ซ. อนามัยงามเจริญ 25 แขวงทรัพย์ เขตคลองสามวา กทม. 10510
โทร : +66 2 490 4748 54 แฟกซ์ : +66 2 490 4742
อีเมล์ : orch@arsomsilp.in.th www.arsomsilp.oc.th

ผู้ออกแบบ DESIGN TEAM

ผู้จัดการโครงการ PROJECT MANAGER		
ผศ.พร พุฒิพัฒนา		ส-สถ. 2367
สถาปนิก ARCHITECT		
ชัยศักดิ์ ผุยมุลตรี		ภ-สถ. 6616
เมธาวี รัตนศิริสังกณ		ภ-สถ. 9247
พัสกร พุทธานุ		ภ-สถ. 13485
ภูมิสถาปนิก LANDSCAPE DESIGNER		
ชิติพันธุ์ ศรีตะการ		ส-ภส. 40
ณัฐฐิมา ภักดี		ภ-ภส 483
วิศวกรโครงสร้างและโยธา STRUCTURAL ENGINEER		
วสันต์ แสงศรี		สย. 9670
ธงชัย บุญเกิด		สย. 11703

FUSION CONSULTANTS
บริษัท ฟิวชั่น คอนซัลแตนท์ จำกัด
81/55 ซอยอุดมสิตร ถนนพระรามที่ 4
แขวงพระโขนง เขตคลองเตย กรุงเทพฯ 10110
โทรศัพท์ 0-2392-5375-6 โทรสาร 0-2392-2641
E-mail : fusion@fusionconsultants.co.th

วิศวกรระบบปรับอากาศและระบายอากาศ MECHANICAL ENGINEER		
สุทัศร สันติวิทยย์กุล		วก.578
วิศวกรระบบสุขาภิบาลและดับเพลิง SANITARY ENGINEER		
สุทัศร สันติวิทยย์กุล		วส.87
วีรวัลย์ แซ่เล้า		ภส.4149
วิศวกรงานระบบไฟฟ้า ELECTRICAL ENGINEER		
พิชญะ จันทรานุวัฒน์		วพก.613

รายการแก้ไข REVISIONS

ครั้งที่	รายละเอียด	วัน/เดือน/ปี

KEY PLAN

รหัสโครงการ PROJECT'S CODE
2110AR_กสทช สาขา ร้อยเอ็ด

แบบแสดง DRAWING TITLE

แบบแสดงระบบปรับอากาศ ชั้น 2

มาตราส่วน : 1:100	หมายเลขแบบ
ตรวจสอบ :	1-VAC-05
อนุมัติ :	
วันที่ : 11 กุมภาพันธ์ 2565	

Notes:
This Drawing is Copyrighted. All Contractors must check all dimensions on site. Only figured dimensions and grid lines are to be worked from. Discrepancies must be reported immediately to the Architect or Engineer concerned before processing.

แบบขนาด A2 มาตราส่วน เป็นไปตามแบบแสดง

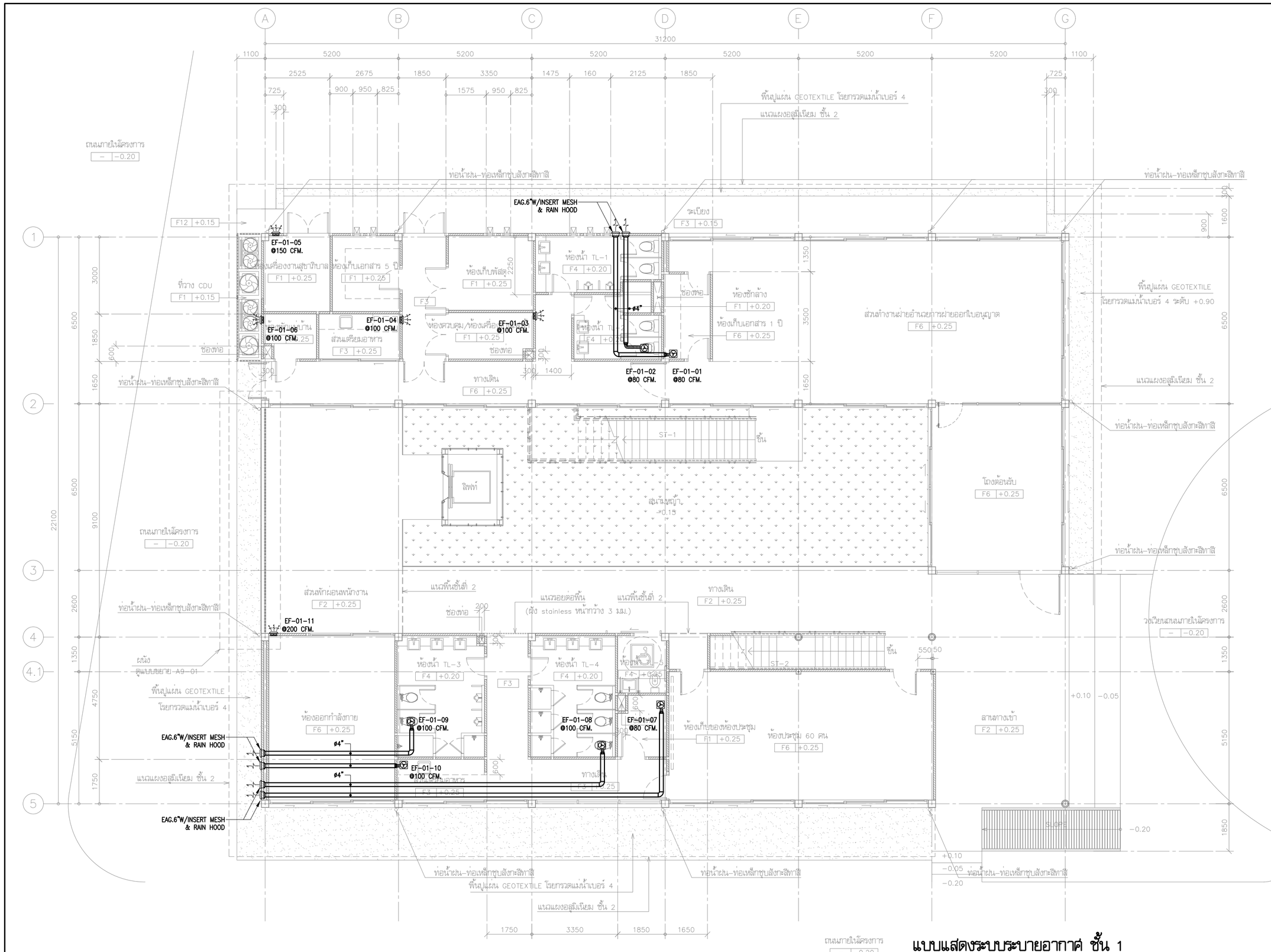

แบบแสดงระบบระบายอากาศ ชั้น 1

มาตราส่วน 1:100

โครงการ PROJECT

จ้างออกแบบและปรับปรุงแบบสำนักงาน กสทช.เขต 21 จังหวัดร้อยเอ็ด และงานภูมิสถาปัตย์

เจ้าของ OWNER

สำนักงาน กสทช. เขต 21 จ.ร้อยเอ็ด

ที่อยู่ : 287/51-52 หมู่ 7 ตำบลหัวผือ อำเภอเมืองร้อยเอ็ด จังหวัดร้อยเอ็ด 45170

โทรศัพท์ : 0 4351 9211

อาคารสำนักงาน กสทช. ส่วนแยก

บริษัท สถาบันวิชาชุมชนและสิ่งแวดล้อม อาคมสิลป์ จำกัด
ARSOMSILP COMMUNITY & ENVIRONMENTAL ARCHITECT CO.,LTD.
397 ซ. ถนนอังรางเหนือ 25 แขวงทหัวช้าง เขตบางขุนเทียน กทม. 10150
โทร : +66 2 490 4748 54 แฟกซ์ : +66 2 490 4742
อีเมลล์ : orch@arsomsilp.in.th www.arsomsilp.oc.th

ผู้ออกแบบ DESIGN TEAM

ผู้จัดการโครงการ PROJECT MANAGER		
สมพร พุลีพัฒนา		ส-สถ. 2367
สถาปนิก ARCHITECT		
ชัยศักดิ์ ผุยมูลศรี		ภ-สถ. 6616
เมธวิ วัดเสวีไสยถน		ภ-สถ. 9247
พัสกร พุทธานุ		ภ-สถ. 13485
ภูมิสถาปนิก LANDSCAPE DESIGNER		
ชิติพันธุ์ ศรีตระการ		ส-ภส. 40
ณัฐริมา ภักดี		ภ-ภส 483
วิศวกรโครงสร้างและโยธา STRUCTURAL ENGINEER		
วสันต์ แสงศรี		สย. 9670
ธงชัย บุญเกิด		สย. 11703

FUSION CONSULTANTS
บริษัท ฟิวชั่น คอนซัลแตนท์ จำกัด
81/55 ซอยสุทิสตร ถนนพระรามที่ 4
แขวงพระโขนง เขตคลองเตย กรุงเทพฯ 10110
โทรศัพท์ 0-2392-5375-6 โทรสาร 0-2392-2641
E-mail : fusion@fusionconsultants.co.th

วิศวกรระบบปรับอากาศและระบายอากาศ	MECHANICAL ENGINEER	
สุทัศร สันติวิทยย์กุล		วก.578
วิศวกรระบบสุขาภิบาลและดับเพลิง	SANITARY ENGINEER	
สุทัศร สันติวิทยย์กุล		วส.87
วิรวัฒน์ แซ่เล้า		ภส.4149
วิศวกรงานระบบไฟฟ้า	ELECTRICAL ENGINEER	
พิชญะ จิตราบุตันน์		วพก.613

รายการแก้ไข REVISIONS

ครั้งที่	รายละเอียด	วัน/เดือน/ปี

KEY PLAN

รหัสโครงการ PROJECT'S CODE
2110AR_กสทช สาขา ร้อยเอ็ด

แบบแสดง DRAWING TITLE
แบบแสดงระบบระบายอากาศ ชั้น 1

มาตราส่วน: 1:100	หมายเลขแบบ
ตรวจสอบ :	1-VAC-06
อนุมัติ :	
วันที่ : 11 กุมภาพันธ์ 2565	

Notes
This Drawing is Copyrighted. All Contractors must check all dimensions on site. Only figured dimensions and grid lines are to be worked from. Discrepancies must be reported immediately to the Architect or Engineer concerned before processing.

แบบขนาด A2 มาตราส่วน เป็นไปตามแบบแสดง

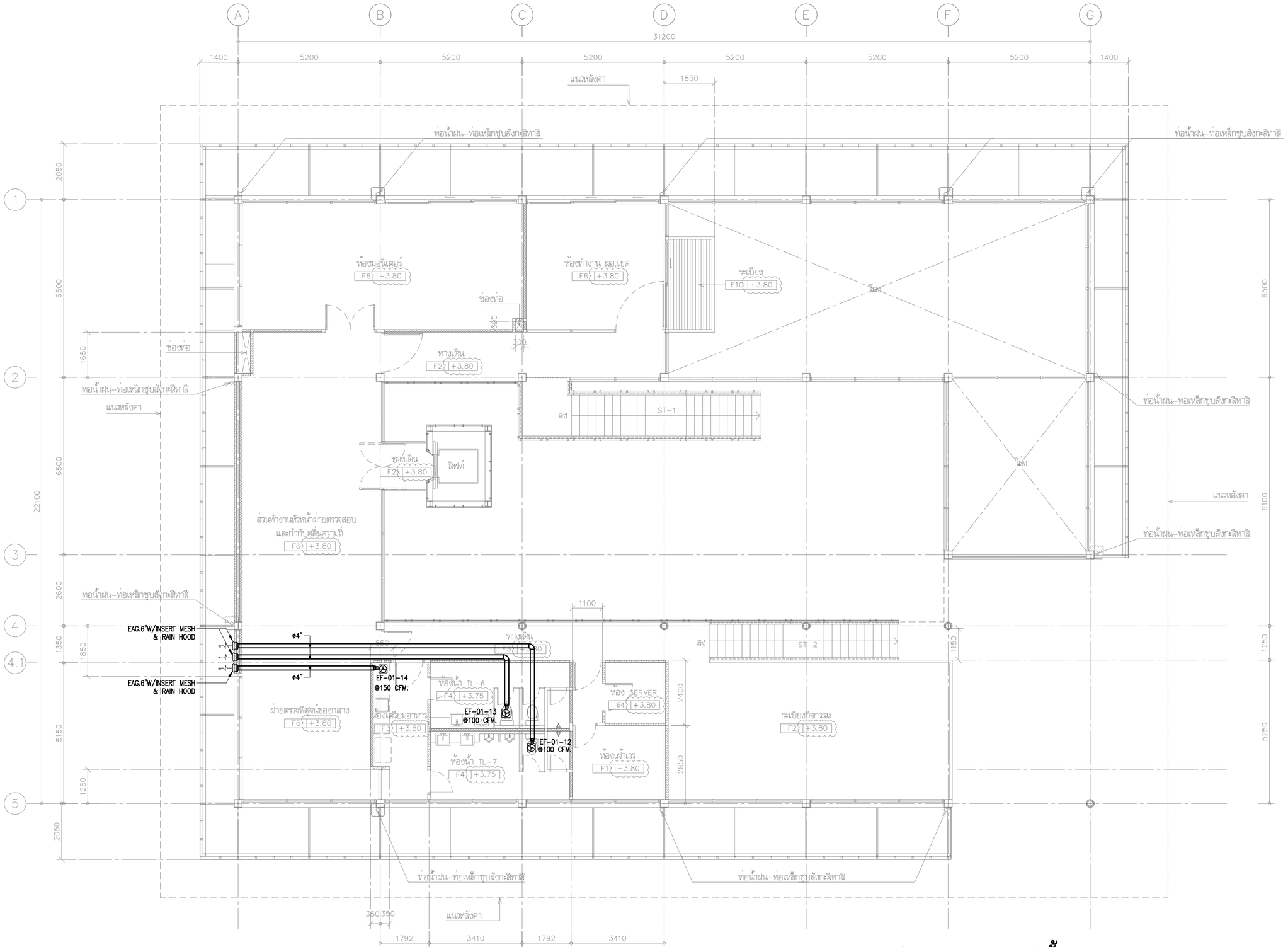

แบบแสดงระบบระบายอากาศ ชั้น 2

มาตราส่วน 1:100

โครงการ PROJECT

จ้างออกแบบและปรับปรุงแบบสำนักงาน กสทช.เขต 21 จังหวัดร้อยเอ็ด และงานภูมิสถาปัตย์

เจ้าของ OWNER

สำนักงาน กสทช. เขต 21 จ.ร้อยเอ็ด
ที่อยู่ : 287/51-52 หมู่ 7 ตำบลหัวผือ อำเภอเมืองร้อยเอ็ด จังหวัดร้อยเอ็ด 45170
โทรศัพท์ : 0 4351 9211

อาคารสำนักงาน กสทช. ส่วนเขต

บริษัท สถาบันชุมชนและสิ่งแวดล้อม อาคมสิลป์ จำกัด
ARSOMSILP COMMUNITY & ENVIRONMENTAL ARCHITECT CO.,LTD.
397 ซ. อนามัยรามเจริญ 25 แขวงทรายน้ำ เขตคลองสามวา กรุงเทพฯ 10510
โทร : +66 2 490 4748 54 แฟกซ์ : +66 2 490 4742
อีเมล์ : orch@arsomsilp.in.th www.arsomsilp.oc.th

ผู้ออกแบบ DESIGN TEAM

ผู้จัดการโครงการ PROJECT MANAGER		
สม.พร พุลินพัลนา		ส-สถ. 2367
สถาปนิก ARCHITECT		
วิรดิกิดิ์ ผุยมุลตรี		ภ-สถ. 6616
เมธาวี รัตเสรีวิไสกณ		ภ-สถ. 9247
พัสาร พุทธานุ		ภ-สถ. 13485
ภูมิสถาปนิก LANDSCAPE DESIGNER		
ชิติพันธุ์ ศรีตระการ		ส-ภส. 40
ณัฐฐิมา ภักดี		ภ-ภส 483
วิศวกรโครงสร้างและโยธา STRUCTURAL ENGINEER		
วสันต์ แสงศรี		สย. 9670
ธงชัย บุญเกิด		สย. 11703

FUSION CONSULTANTS
บริษัท ฟิวชั่น คอนซัลแตนท์ จำกัด
81/55 ซอยอุดมสิตร ถนนลาดพร้าว 4
แขวงจรเข้บัว เขตลาดพร้าว กรุงเทพฯ 10110
โทรศัพท์ 0-2392-5375-6 โทรสาร 0-2392-2641
E-mail : fusion@fusionconsultants.co.th

วิศวกรระบบปรับอากาศและระบายอากาศ MECHANICAL ENGINEER		
สุทัศ สันติวิทยย์กุล		วก.578
วิศวกรระบบสุขาภิบาลและดับเพลิง SANITARY ENGINEER		
สุทัศ สันติวิทยย์กุล		วส.87
วิรวัลน์ แซ่เล้า		ภส.4149
วิศวกรงานระบบไฟฟ้า ELECTRICAL ENGINEER		
พิชญะ จันทราบุวัลน์		วพก.613

รายการแก้ไข REVISIONS

ครั้งที่	รายละเอียด	วัน/เดือน/ปี

KEY PLAN

รหัสโครงการ PROJECT'S CODE
2110AR_กสทช สาขา ร้อยเอ็ด

แบบแสดง DRAWING TITLE

แบบแสดงระบบระบายอากาศ ชั้น 2

มาตราส่วน : 1:100	หมายเลขแบบ
ตรวจสอบ :	1-VAC-07
อนุมัติ :	
วันที่ : 11 กุมภาพันธ์ 2565	

Notes:
This Drawing is Copyrighted. All Contractors must check all dimensions on site. Only figured dimensions and grid lines are to be worked from. Discrepancies must be reported immediately to the Architect or Engineer concerned before processing.

แบบขนาด A2 มาตราส่วน เป็นไปตามแบบแสดง

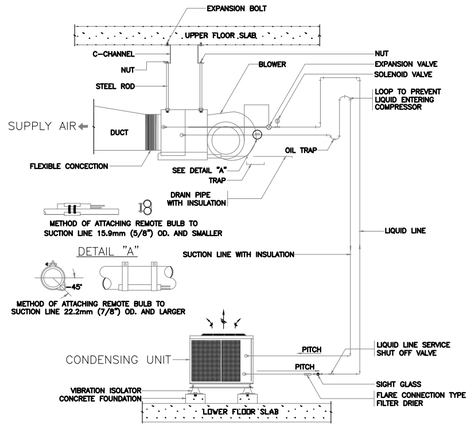

NOTE

1. TYPE OF VIBRATION ISOLATOR SHALL BE REFER TO SPECIFICATION
2. LOCATE CONDENSING UNIT SO THAT AIRFLOW IS UNRESTRICTED ON ALL SIDE AND ABOVE
3. ALLOW SUFFICIENT SPACE FOR WIRING , REFRIGERANT PIPING AND SERVICING UNIT
4. THE SOLENOID VALVE SHALL BE INSTALLED IN THE UNIT THAT IS 3 TONNAGE COOLING OR LARGER

SPLIT TYPE AIR - CONDITIONER INSTALLATION

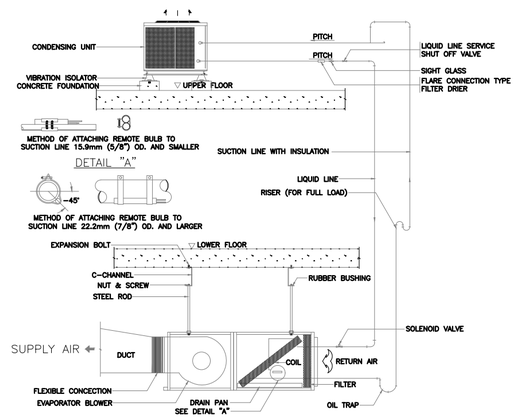

NOTE

1. TYPE OF VIBRATION ISOLATOR SHALL BE REFER TO SPECIFICATION
2. LOCATE CONDENSING UNIT SO THAT AIRFLOW IS UNRESTRICTED ON ALL SIDE AND ABOVE
3. ALLOW SUFFICIENT SPACE FOR WIRING , REFRIGERANT PIPING AND SERVICING UNIT

SPLIT SYSTEM

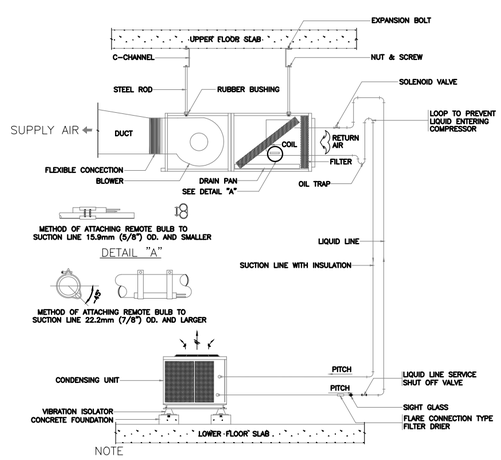

NOTE

1. TYPE OF VIBRATION ISOLATOR SHALL BE REFER TO SPECIFICATION
2. LOCATE CONDENSING UNIT SO THAT AIRFLOW IS UNRESTRICTED ON ALL SIDE AND ABOVE
3. ALLOW SUFFICIENT SPACE FOR WIRING , REFRIGERANT PIPING AND SERVICING UNIT

SPLIT TYPE AIR - CONDITIONER INSTALLATION

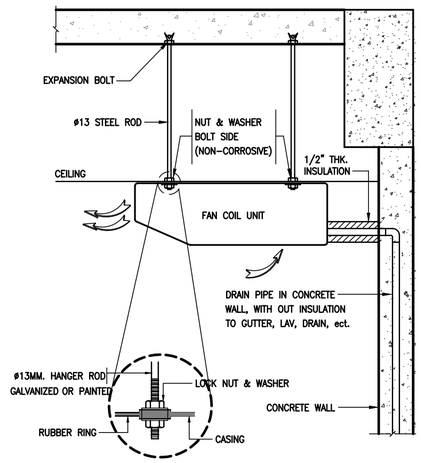

DX. CEILING SUSPENDED TYPE

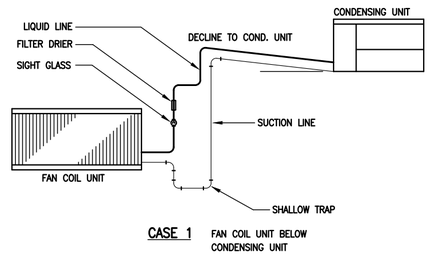

CASE 1 FAN COIL UNIT BELOW CONDENSING UNIT

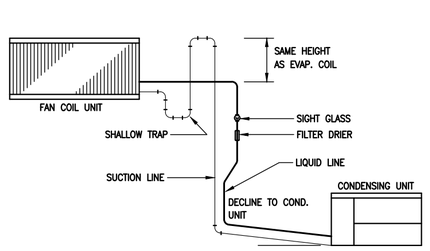

CASE 2 FAN COIL UNIT ABOVE CONDENSING UNIT

DETAIL REFRIGERANT LINE PIPE

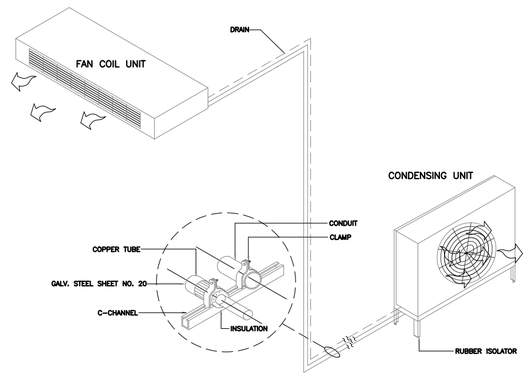

CEILING EXPOSED SPLIT TYPE AIR CONDITIONER DETAIL

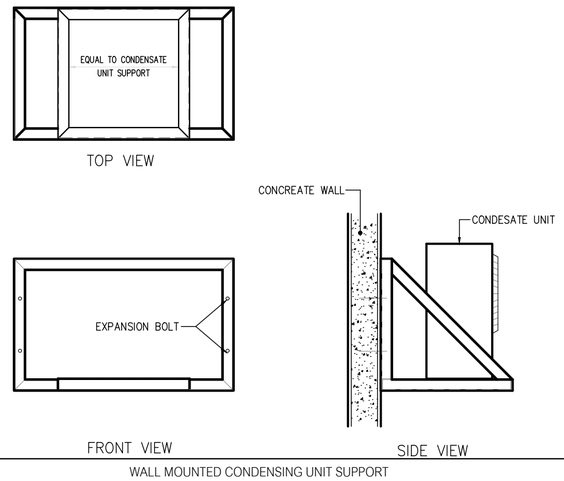

WALL MOUNTED CONDENSING UNIT SUPPORT

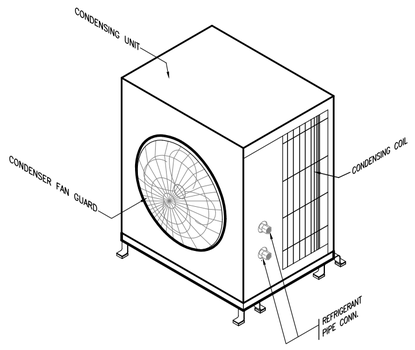

หมายเหตุ

– SUPPORT ของ CONDENSING UNIT FANCOIL UNIT
ให้ติดตั้งตามมาตรฐานของผู้ผลิต

DX-CONDENSING UNIT FOR FCU

โครงการ PROJECT

จ้างออกแบบและปรับปรุงแบบสำนักงาน กสทช.เขต 21 จังหวัดร้อยเอ็ด และงานภูมิสถาปัตย์

เจ้าของ OWNER

สำนักงาน กสทช. เขต 21 จ.ร้อยเอ็ด
ที่อยู่ : 287/51-52 หมู่ 7 ตำบลนิเวศน์ อำเภอร้อยเอ็ด จังหวัดร้อยเอ็ด 45170
โทรศัพท์ : 0 4351 9211

อาคารสำนักงาน กสทช. ส่วนเขต

บริษัท สถาบันชุมชนและสิ่งแวดล้อม อาคมดิศย์ จำกัด
ARSOMSILP COMMUNITY & ENVIRONMENTAL ARCHITECT CO.,LTD.
397 ซ. อนามัยงามเจริญ 25 แขวงทรายน้ำ เขตคลองสามวา กทม. 10150
โทร : +66 2 490 4748 54 แฟกซ์ : +66 2 490 4742
อีเมลล์ : arch@arsomsilp.in.th www.arsomsilp.co.th

ผู้ออกแบบ DESIGN TEAM

ผู้จัดการโครงการ	PROJECT MANAGER	
สมพร พุลีพัลนา		ส-สถ. 2367
สถาปนิก	ARCHITECT	
ชัยศักดิ์ ผุยมุลตรี		ภ-สถ. 6616
เมธวิ รัตเสวีไสถณ		ภ-สถ. 9247
พัสกร พุทธานุ		ภ-สถ. 13485
ภูมิสถาปนิก	LANDSCAPE DESIGNER	
ชิติพันธุ์ ศรีสะการ		ส-ภส. 40
ณัฐริมา ภักดี		ภ-ภส 483
วิศวกรโครงสร้างและโยธา	STRUCTURAL ENGINEER	
วสันต์ แสงศรี		สย. 9670
องชัย บุญเกิด		สย. 11703

FUSION CONSULTANTS
บริษัท ฟิวชั่น คอนซัลแตนท์ จำกัด
81/55 ซอยสุทธิสาร เทเลคพระราม์ที่ 4
แขวงพระโขนง เขตคลองเตย กรุงเทพฯ 10110
โทรศัพท์ 0-2392-5375-6 โทรสาร 0-2392-2641
E-mail : fusion@fusionconsultants.co.th

วิศวกรระบบปรับอากาศและระบายอากาศ	MECHANICAL ENGINEER	
อุทัทร สันติวิทยย์กุล		วก.578
วิศวกรระบบสุขาภิบาลและดับเพลิง	SANITARY ENGINEER	
อุทัทร สันติวิทยย์กุล		วส.87
วิรวัฒน์ แซ่เล้า		ภส.4149
วิศวกรงานระบบไฟฟ้า	ELECTRICAL ENGINEER	
พิชญะ จันตราภัณฑ์		วพก.613

รายการแก้ไข REVISIONS

ครั้งที่	รายละเอียด	วัน/เดือน/ปี

KEY PLAN

รหัสโครงการ PROJECT'S CODE
2110AR_กสทช สาขา ร้อยเอ็ด

แบบแสดง DRAWING TITLE

แบบแสดงการติดตั้งทั่วไป 1

มาตราส่วน : NTS.	หมายเลขแบบ
ตรวจสอบ :	
อนุมัติ :	1-VAC-08
วันที่ : 11 กุมภาพันธ์ 2565	

Notes
This Drawing is Copyrighted. All Contractors must check all dimensions on site. Only figured dimensions and grid lines are to be worked from. Discrepancies must be reported immediately to the Architect or Engineer concerned before processing.

แบบขนาด A2 มาตราส่วน เป็นไปตามแบบแสดง

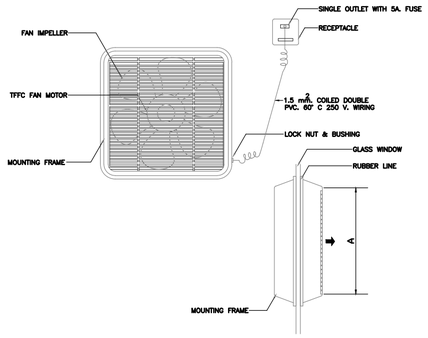

PROPELLER FAN (WINDOW MOUNTED)

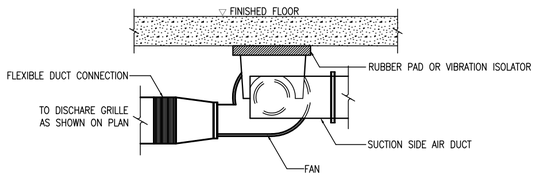

CENTRIFUGAL FAN

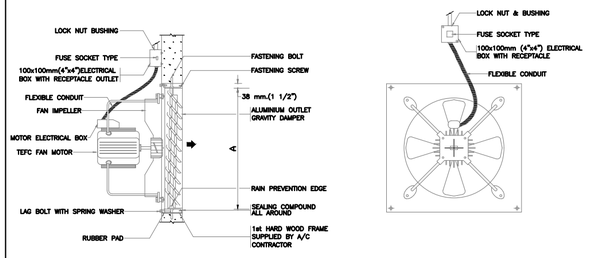

NOTE

1. MOUNTING STEEL PLATE SHALL ALWAYS BE INSTALLED WHEN FAN IS TO BE MOUNTED ON FLAMMABLE WALL.
2. DIMENSION "A" SHALL BE IN ACCORDANCE WITH MANUFACTURER'S RECOMMENDATION

PROPELLER FAN (INDUSTRIAL TYPE)

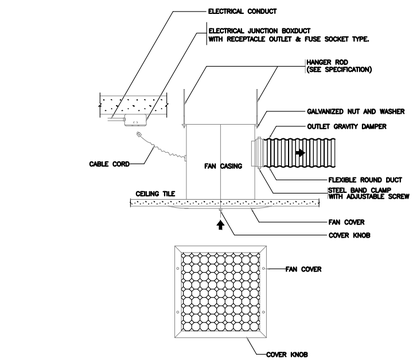

CEILING EXHAUST FAN

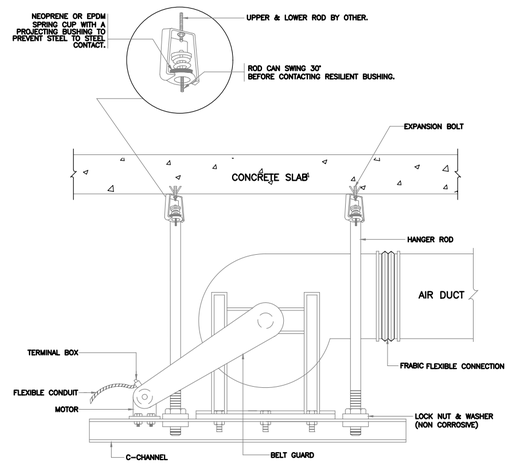

AIR HANDLING FLOOR MOUNTED (VERTICAL)

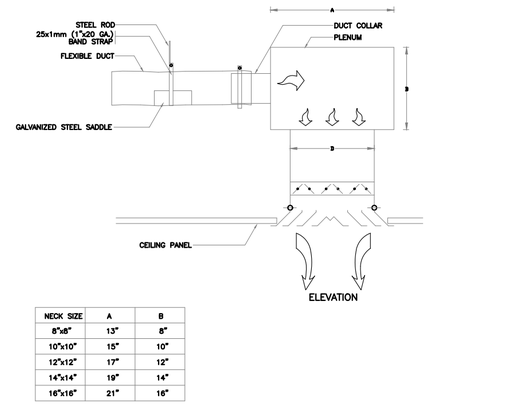

NECK SIZE	A	B
8"x8"	13"	8"
10"x10"	15"	10"
12"x12"	17"	12"
14"x14"	19"	14"
16"x16"	21"	16"

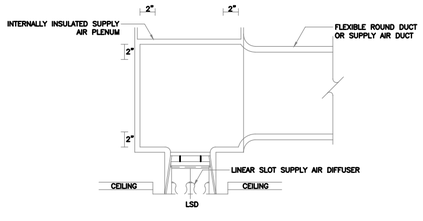

SLOT LINEAR DIFFUSER WITH PLENUM

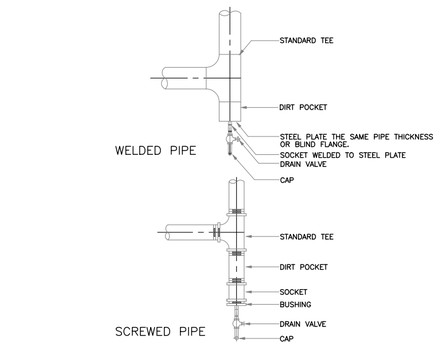

PIPE RISER DRAIN CONNECTIONS DETAILS

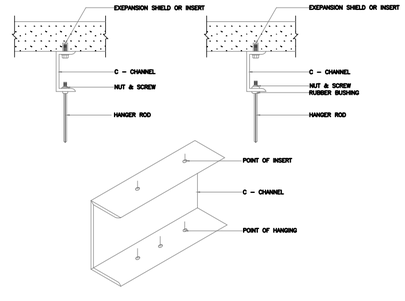

METHODS OF BUILDING ATTACHMENT TO VARIOUS TYPES OF STRUCTURES

โครงการ PROJECT

จ้างออกแบบและปรับปรุงแบบสำนักงาน กสทช.เขต 21 จังหวัดร้อยเอ็ด และงานภูมิสถาปัตย์

เจ้าของ OWNER

สำนักงาน กสทช. เขต 21 จ.ร้อยเอ็ด
ที่อยู่ :287/51-52 หมู่ 7 ตำบลนิเวศน์ อำเภอเมืองร้อยเอ็ด จังหวัดร้อยเอ็ด 45170
โทรศัพท์ : 0 4351 9211

อาคารสำนักงาน กสทช. ส่วนเขต

บริษัท สถาบันชุมชนและสิ่งแวดล้อม อาศมสิลป์ จำกัด
ARSOMSILP COMMUNITY & ENVIRONMENTAL ARCHITECT CO.,LTD.
397 ซ. อนามัยงามเจริญ 25 แขวงทรายกลาง เขตบางกอกน้อย กทม. 10150
โทร : +66 2 490 4748 54 แฟกซ์ : +66 2 490 4742
อีเมลล์ : arch@arsomsilp.in.th www.arsomsilp.ac.th

ผู้ออกแบบ DESIGN TEAM

ผู้จัดการโครงการ PROJECT MANAGER		
สมพร พุลีพัลนา		ส-สถ. 2367
สถาปนิก ARCHITECT		
ชัยศักดิ์ ผุยมุลตรี		ภ-สถ. 6616
เมธาวี รัตเสรีวิสุทธ		ภ-สถ. 9247
พัสกร พุทธาน		ภ-สถ. 13485
ภูมิสถาปนิก LANDSCAPE DESIGNER		
ชิติพันธุ์ ศรีตะการ		ส-ภส. 40
ณัฐริมา ภักดี		ภ-ภส 483
วิศวกรโครงสร้างและปฐพี STRUCTURAL ENGINEER		
วสันต์ แสงศรี		สย. 9670
องชัย บุญเกิด		สย. 11703

บริษัท ฟิวชั่น คอนซัลแตนท์ จำกัด
81/55 ซอยสุขุมวิท ถนนสุขุมวิท 4
แขวงพระโขนง เขตคลองเตย กรุงเทพฯ 10110
โทรศัพท์ 0-2392-5375-6 โทรสาร 0-2392-2641
E-mail : fusion@fusionconsultants.co.th

วิศวกรระบบปรับอากาศและระบายอากาศ MECHANICAL ENGINEER		
สุทัศร สันติวิทยกุล		วก.578
วิศวกรระบบสุขาภิบาลและดับเพลิง SANITARY ENGINEER		
สุทัศร สันติวิทยกุล		วส.87
วิรวัลน์ แซ่เล้า		ภส.4149
วิศวกรงานระบบไฟฟ้า ELECTRICAL ENGINEER		
พิชญะ จันทรานุวัลน์		วพก.613

รายการแก้ไข REVISIONS

ครั้งที่	รายละเอียด	วัน/เดือน/ปี

KEY PLAN

รหัสโครงการ PROJECT'S CODE
2110AR_กสทช สาขา ร้อยเอ็ด

แบบแสดง DRAWING TITLE

แบบแสดงการติดตั้งทั่วไป 2

มาตราส่วน : NTS.	หมายเลขแบบ
ตรวจสอบ :	1-VAC-09
อนุมัติ :	
วันที่ : 11 กุมภาพันธ์ 2565	

Notes
This Drawing is Copyrighted. All Contractors must check all dimensions on site. Only figured dimensions and grid lines are to be worked from. Discrepancies must be reported immediately to the Architect or Engineer concerned before processing.

แบบขนาด A2 มาตราส่วน เป็นไปตามแบบแสดง

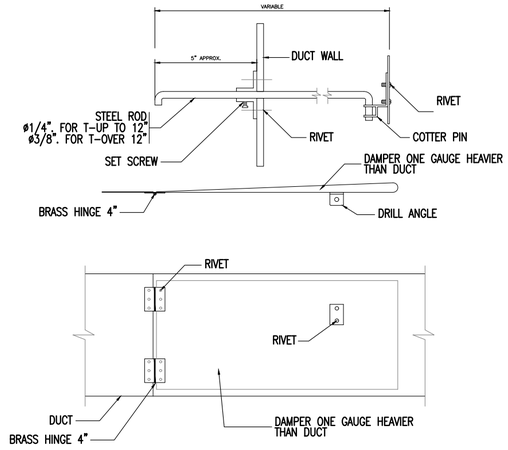

SPLITTER DAMPER DETAIL

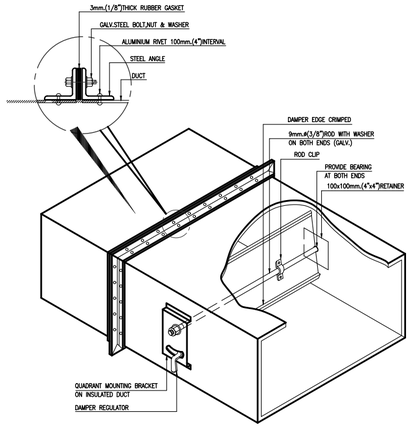

SINGLE BLADE VOLUME DAMPER

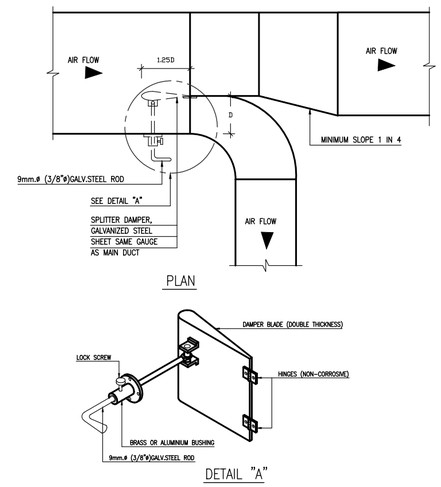

SPLITTER DAMPER

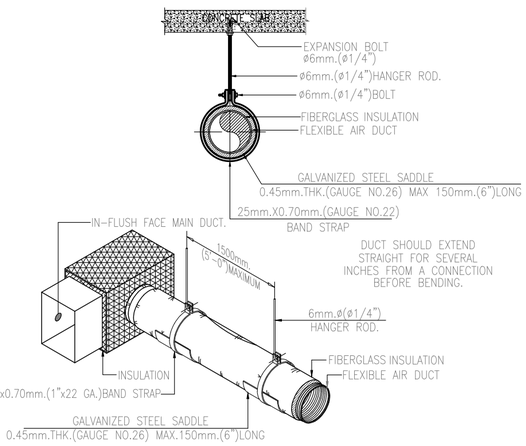

HANGING OF FLEXIBLE AIR DUCT

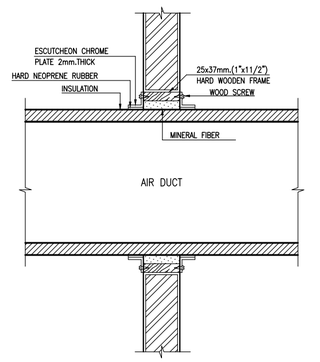

DUCT PASS THRU WALL

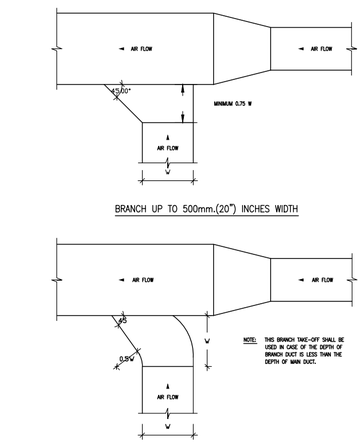

RETURN AND EXHAUST AIR DUCT BRANCH TAKE-OFF

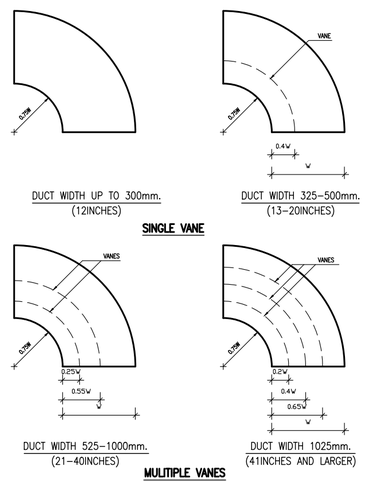

ROUND ELBOW TURNING VANES

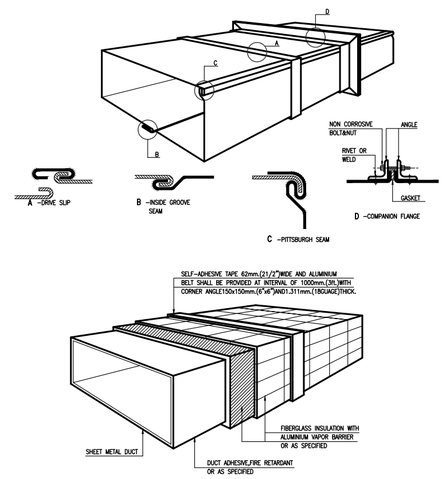

RECTANGULAR DUCT CONSTRUCTION

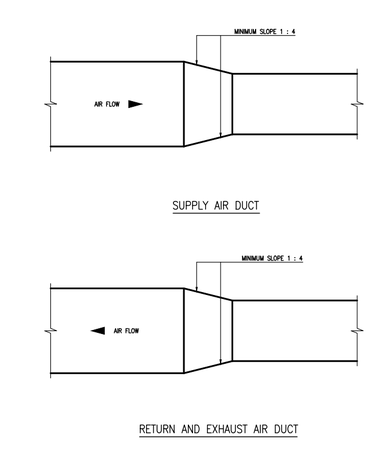

RETURN AND EXHAUST AIR DUCT BRANCH TAKE-OFF

โครงการ PROJECT

จ้างออกแบบและปรับปรุงแบบสำนักงาน

กสทช.เขต 21 จังหวัดร้อยเอ็ด และงานภูมิสถาปัตย์

เจ้าของ OWNER

สำนักงาน กสทช. เขต 21 จ.ร้อยเอ็ด

ที่อยู่ : 287/51-52 หมู่ 7 ตำบลแวดน อำเภอเมืองร้อยเอ็ด 45170

โทรศัพท์ : 0 4351 9211

อาคารสำนักงาน กสทช. ส่วนเขต

บริษัท สถาบันการชุมชนและสิ่งแวดล้อม อาคมสิลป์ จำกัด
ARSOMSILP COMMUNITY & ENVIRONMENTAL ARCHITECT CO.,LTD.
397 ซ. อนามัยรามเหลือ 25 แขวงทรายม้าม เขตบางพูนเหนือ กทม. 10150
โทร : +66 2 490 4748 54 แฟกซ์ : +66 2 490 4742
อีเมลล์ : arch@arsomsilp.in.th www.arsomsilp.oc.th

ผู้ออกแบบ DESIGN TEAM

ผู้จัดการโครงการ PROJECT MANAGER		
สมพร พุฒิพัฒนา		ส-สถ. 2367
สถาปนิก ARCHITECT		
ชัยศักดิ์ ผุยมุลตรี		ภ-สถ. 6616
เมธาวี รัตเสรีวิสุทธน		ภ-สถ. 9247
พัสกร พุทธานุ		ภ-สถ. 13485
ภูมิสถาปนิก LANDSCAPE DESIGNER		
ชิตพันธุ์ ศรีตระการ		ส-ภส. 40
ณัฐริมา ภักดี		ภ-ภส 483
วิศวกรโครงสร้างและโยธา STRUCTURAL ENGINEER		
วสันต์ แสงศรี		สย. 9670
องชัย บุญเกิด		สย. 11703

บริษัท ฟิวชั่น คอนซัลแตนท์ จำกัด
81/55 ซอยสุทธิสาร เกลงพระราม 4
แขวงพระโขนง เขตคลองเตย กรุงเทพฯ 10110
โทรศัพท์ 0-2392-5375-6 โทรสาร 0-2392-2641
E-mail : fusion@fusionconsultants.co.th

วิศวกรระบบปรับอากาศและระบายอากาศ MECHANICAL ENGINEER		
สุทัศร์ สันติวิทยย์กุล		วก.578
วิศวกรระบบสุขาภิบาลและดับเพลิง SANITARY ENGINEER		
สุทัศร์ สันติวิทยย์กุล		วส.87
วิรวัลน์ แช่เล้า		ภส์.4149
วิศวกรงานระบบไฟฟ้า ELECTRICAL ENGINEER		
พิชญะ จันตราบุวัลน์		วพก.613

รายการแก้ไข REVISIONS

ครั้งที่	รายละเอียด	วัน/เดือน/ปี

KEY PLAN

รหัสโครงการ PROJECT'S CODE

2110AR_กสทช สาขา ร้อยเอ็ด

แบบแสดง DRAWING TITLE

แบบแสดงการติดตั้งทั่วไป 3

มาตราส่วน : NTS.

หมายเลขแบบ

ตรวจสอบ :

อนุมัติ :

วันที่ : 11 กุมภาพันธ์ 2565

1-VAC-10

Notes
This Drawing is Copyrighted. All Contractors must check all dimensions on site. Only figured dimensions and grid lines are to be worked from. Discrepancies must be reported immediately to the Architect or Engineer concerned before processing.

แบบขนาด A2 มาตราส่วน เป็นไปตามแบบแสดง

จ้างออกแบบและปรับปรุงแบบสำนักงาน กสทช.เขต 21 จังหวัดร้อยเอ็ด และงานภูมิสถาปัตย์

สำนักงาน กสทช. เขต 21

ต้นแบบบ้านพักพนักงาน แบบทาวน์เฮาส์ 2 ชั้น (แบบ 1 คูหา)

แบบก่อสร้าง

- ● แบบงานสถาปัตยกรรมอาคาร
- ○ แบบงานตกแต่งภายในพร้อมครุภัณฑ์
- ● แบบงานวิศวกรรมโครงสร้าง
- ● แบบงานระบบไฟฟ้า–สื่อสาร
- ● แบบงานระบบสุขาภิบาลและป้องกันอัคคีภัย
- ● แบบงานระบบปรับอากาศและระบายอากาศ
- ○ แบบงานภูมิสถาปัตย์
- ○ แบบเสาวิทยุโทรคมนาคม

11 กุมภาพันธ์ 2565

บริษัท สถาบันชุมชนและสิ่งแวดล้อม อาร์สมสิลป์ จำกัด
ARSOMSILP COMMUNITY & ENVIRONMENTAL ARCHITECT CO.,LTD.
397 ซ. อนามัยงามเจริญ 25 แขวงสามัคคี เขตบางซื่อ กทม. 10150
โทร : +66 2 490 4748 54 แฟกซ์ : +66 2 490 4742
อีเมล์ : arch@arsomsilp.in.th www.arsomsilp.oc.th

บริษัท ฟิวชั่น คอนซัลแตนท์ จำกัด
81/55 ซอยภูมิจิต ถนนพระราม 4
แขวงพระโขนง เขตคลองเตย กรุงเทพ 10110
โทรศัพท์ 0-2392-5375-6 โทรสาร 0-2392-2641
E-mail : fusion@fusionconsultants.co.th

สารบัญแบบ

เลขที่แบบ	รายละเอียดแบบ
A0-01	ปกอาคาร
A1-01	สารบัญแบบ , รายการวัสดุ , สัญลักษณ์อ้างอิง
A1-02	มาตรฐานความปลอดภัยในการก่อสร้าง
A2-01	ผังบริเวณ
A3-01	แปลนพื้นชั้นที่ 1 , 2
A3-02	แปลนพื้นชั้นหลังคา ค.ส.ล. , แปลนหลังคา
A4-01	รูปด้าน 1 , 2 , 3 , 4
A5-01	รูปตัด A-A , B-B , C-C
A5-02	รูปตัดขยาย WS-1 , WS-2
A6-01	แบบขยายบันได ST-1
	แบบขยายลูกนอน แบบขยายราวบันได
A7-01	แบบขยายห้องน้ำ TL-1
	แบบขยายเคาน์เตอร์อ่างล้างหน้า , แบบขยายหลังโถส้วม
A7-02	แบบขยายห้องน้ำ TL-2, TL-3
A8-01	แบบขยายประตู-หน้าต่าง
A9-01	แบบขยายราวกันตก RL1, RL2, แบบขยายช่องน้ำล้น
	แบบขยายแผงระแนง WP2
A9-02	แบบขยายแผงระแนง WP1, WP3
A9-03	แบบขยายประตูรั้ว DE , แบบขยายเคาน์เตอร์ CO1
	แบบขยายเคาน์เตอร์ CO2
A10-01	แปลนฝ้าเพดานชั้นที่ 1 , 2
	รวมงานแบบสถาปัตยกรรม 18 แผ่น

รายการวัสดุ

	พื้น
F1	พื้นปูกระเบื้อง เซรามิคขนาด 12"x12" ผิวเรียบ สีขาว/ บัวไม้เนื้อแข็ง 3/4"x4" ทาสีน้ำมันสีขาว
F2	พื้นปูกระเบื้อง เซรามิคขนาด 12"x12" ผิวด้าน สีขาว
F3	พื้น ค.ส.ล ทำผิวซีเมนต์ขัดมัน เคลือบน้ำยากันตะไคร่
F4	พื้นปูกระเบื้อง เซรามิคขนาด 12"x12" ผิวด้าน สีขาว
F5	พื้น ค.ส.ล เทปูนปรับระดับ ผิวเรียบ ปูกระเบื้องยางลายไม้ ขนาด 150x900x2.5 มม. ด้วยกาวทอมสัน / บัวไม้เนื้อแข็ง 3/4"x4" ทาสีน้ำมันสีขาว
F6	พื้น ค.ส.ล ผสมน้ำยากันซึม ทำผิวซีเมนต์ขัดมัน เคลือบน้ำยากันตะไคร่
F7	พื้นถนน ค.ส.ล ผิวเรียบ
F8	พื้น ค.ส.ล ทำผิวกรวดล้างเม็ดเล็ก สีเทา
	ผนัง
1 (สามเหลี่ยม)	ผนังก่ออิฐมอญหรือส่วนของ ค.ส.ล. ฉาบเรียบทาสี สำหรับทาภายนอก ชนิดกึ่งเงา สีเทาเข้ม เซาะร่อง PVC.
1 (สามเหลี่ยม)	ผนังก่ออิฐมอญหรือส่วนของ ค.ส.ล. ฉาบเรียบทาสี สำหรับทาภายนอก ชนิดกึ่งเงา สีขาว เซาะร่อง PVC.
2	ผนังก่ออิฐมอญหรือส่วนของคสล. ฉาบเรียบทาสีสำหรับทาภายใน ชนิดกึ่งเงา สีขาว
3	ผนังก่ออิฐมอญ ปูกระเบื้องเซรามิคขนาด 12"x12" ผิวเรียบ สีขาว
4	ผนังก่ออิฐมอญหรือส่วนของค.ส.ล. ทำผิวซีเมนต์ขัดมัน เคลือบน้ำยากันตะไคร่
5	ระแนงไม้เทียม Wood Plastic Composite ขนาด 30x50 มม. สอดไส้โครงเหล็ก ทุกท่อน ติดตั้งตามแบบขยาย
	ฝ้าเพดาน
C1	ฝ้าเพดานยิบซั่มบอร์ด หนา 9 มม. ฉาบเรียบไร้รอยต่อ ทาสีขาว โครงเคร่าเหล็กชุบสังกะสี ขนาดและระยะตามมาตรฐานผู้ผลิต
C2	ฝ้าเพดานยิบซั่มบอร์ด หนา 9 มม. ชนิดกันความชื้น ฉาบเรียบไร้รอยต่อ ทาสีขาว โครงเคร่าเหล็กชุบสังกะสี ขนาดและระยะตามมาตรฐานผู้ผลิต
C3	ฝ้าท้องพื้น ค.ส.ล. แต่งผิวเรียบ ทาสีน้ำตาลอ่อน
C3a	ฝ้าท้องพื้น ค.ส.ล. ทำผิวซีเมนต์ขัดมัน เคลือบน้ำยา
C4	ฝ้าแผ่นไฟเบอร์ซีเมนต์ ผิวเรียบ หนา 4 มม. ติดชนิดทำผิวไร้รอยต่อ ทาสีน้ำตาลอ่อน
C5	ฝ้าฝ้าแผ่นไฟเบอร์ซีเมนต์ ผิวเรียบ เซาะร่อง 3 นิ้วระบายอากาศสำเร็จรูป ขนาด 0.6x1.2 ม. หนา 4 มม. ติดชนิดทำผิวไร้รอยต่อ ทาสีน้ำตาลอ่อน
C6	ฉนวนกันความร้อนใยแก้ว หุ้มด้วยอลูมิเนียมฟอยล์รอบด้าน หนา 2" ซ้อนทับ 2 ชั้น ปูเหนือฝ้าเพดาน
	หลังคา
R1	หลังคา Metal Sheet ระบบ Standing Seam ความหนาไม่รวมชั้นเคลือบ ไม่น้อยกว่า 0.55 BMT, AZ150, Colorbond สี Choco Matt พร้อมฉนวนใยหิน ความหนา 50 มม. ความหนาแน่น 30K รองด้วย Cement Board หนา 8 มม. พร้อม Al Foil และ GI Wire-mesh
R2	หลังคา ค.ส.ล. ทำระบบกันซึม
R3	หลังคา แผ่นอะคริลิก (Acrylic Sheet) สีขาวขุ่น หนา 6 มม. รอยต่อแผ่นใช้อุปกรณ์ตามมาตรฐานผู้ผลิต
	บัวเชิงผนัง
B1	บัวขัดมันเรียบสูง 10 ซม.
B2	บัวไม้เต็งขนาด 3/4"x4" ทาสีน้ำมัน (สีขาว)

สัญลักษณ์แบบ

สัญลักษณ์	รายละเอียด
ชื่อห้อง F0 +20.00	ช่องซ้าย = วัสดุพื้นผิว ช่องขวา = ระดับพื้นห้อง
ชื่อห้อง C1 3.00	ช่องซ้าย = ชนิดฝ้าเพดาน ช่องขวา = ระดับความสูงฝ้าเพดานจากพื้นห้อง
	แสดงหมายเลขประตู เพื่ออ้างอิงถึงตารางประตู
	แสดงหมายเลขหน้าต่าง เพื่ออ้างอิงถึงตารางประตู
1, 2, 3, 4 / A4-00	ตัวเลขช่องบน เป็นชื่อรูปด้าน ตัวอักษรและตัวเลขช่องล่าง เป็นหมายเลขแผ่นที่แบบแสดงอยู่
A / A5-00	ตัวอักษรช่องบน เป็นชื่อรูปตัด ตัวอักษรและตัวเลขช่องล่าง เป็นหมายเลขแผ่นที่แบบแสดงอยู่
WS-2 / A5-00	ตัวอักษรและตัวเลขช่องบนเป็นหมายเลขรูปตัดขยาย ตัวอักษรและตัวเลขช่องล่าง เป็นหมายเลขแผ่นที่แบบแสดงอยู่
DT-1 / A9-00	ตัวอักษรและตัวเลขช่องบนเป็นหมายเลขแบบขยาย ตัวอักษรและตัวเลขช่องล่าง เป็นหมายเลขแผ่นที่แบบแสดงอยู่
A, 1	แนวเสา
	ระยะศูนย์กลางถึงศูนย์กลาง
	ระยะริมถึงริม
	ระยะศูนย์กลางถึงริม
	เส้นแสดงแนวเขตที่ดิน
	เส้นอ้างอิงแนวเสา
	เส้นแสดงแนวขอบเขตพื้นที่ ที่ใช้ทำการก่อสร้าง
	เส้นแสดงแนวอาคารที่โดนบัง หรือ แสดงส่วนที่อยู่ด้านบน ด้านล่าง ด้านหลัง
+ 0.10	ระดับพื้น
CL OF COLUMN	จุดเริ่มต้นงานก่อสร้าง
~ , ±	แสดงค่าเฉลี่ย
SLOPE 1:200	แนวลาดเอียง, กำหนดทิศทาง
	แสดงแนวการหยุด หรือการย่นระยะ
MATCHED LINE (PART 1) (PART 2)	แสดงแนวส่วนต่อเนื่อง (MATCHED LINE)
N	แสดงทิศเหนือ

สัญลักษณ์วัสดุ

คอนกรีต	หินอ่อน
ผนังอิฐมอญชั้นเดียว	ดิน
ผนังอิฐมอญสองชั้น	INSULATION
เหล็ก, โลหะ	หินขัด
ไม้ตกแต่งผิว	กรวดล้าง, หินล้าง
ไม้อัด	โครงคร่าวไม้ไม้ตกแต่งผิว
ยิบซั่มบอร์ด	กระเบื้อง
กระจก	ปูนทราย, ทรายล้าง
พื้น ค.ส.ล. สำเร็จรูป	ผนังเบา
	ผนังคอนกรีตบล็อค

ตัวอักษรย่อ

A. BOLT	ANCHOR BOLT	NO.	NUMBER
A/C	AIR CONDITIONING	OR EQ.	OR EQUIVALENT MATERIAL
ALUM.	ALUMINIUM	PL.	PLATE
ARCH.	ARCHITECTURAL	PLM.	PLASTIC LAMINATED
BLDG.	BUILDING	PLY.WD.	PLYWOOD
CB.	CONCRETE HOLLOW BLOCK	R.	RADIUS
CONC.	CONCRETE	R.C.	REINFORCED CONCRETE
C.L.	CONCRETE LEVEL	R.D.	ROOF DRAIN
COL.	COLUMN	REF.	REFERENCE
D.	DEPTH OR DEFORMED BAR	RM.	ROOM
DET.	DETAIL	R.O.	ROUGH OPENING
D.F.	DRINKING FOUNTAIN	SIM.	SIMILAR
DN.	DOWN	SPEC.	SPECIFICATION
D.O.	DOOR OPENING	STRUCT.	STRUCTURAL
ELEC.	ELECTRICAL	STP.	STIRRUP
ELEV.	ELEVATION	STL.	STEEL
EQ.	EQUAL	SUSP.	SUSPENDED
FAC.FIN.	FACTORY FINISH	THK.	THICKNESS
F.D.	FLOOR DRAIN	TYP.	TYPICAL
FIN	FINISH	W/	WITH
F.L.	FLOOR LEVEL	WD.	WOOD
GALV.	GALVANIZED	W.O.	WINDOW OPENING
G.L.	NEW GROUND LEVEL	"	INCHES
HD.WD.	HARD WOOD	∢	NOT LESS THAN
HT.	HEIGHT	∢	NOT MORE THAN
H.T.B.	HIGH-TENTION BOLT	ø	ROUND BAR OF DIAMETER
LEV.	LEVEL	@	SPACING OR AT
MAX.	MAXIMUM	℄	CENTER LINE
MECH.	MECHANICAL	&	AND
MIN.	MINIMUM	O/C	ON CENTER
MM.	MILLIMETRE		
N.I.C.	NOT IN CONTRACT		

โครงการ PROJECT
จ้างออกแบบและปรับปรุงแบบสำนักงาน กสทช.เขต 21 จังหวัดร้อยเอ็ด และงานภูมิสถาปัตย์

กสทช.

เจ้าของ OWNER
สำนักงาน กสทช. เขต 21 จ.ร้อยเอ็ด
ที่อยู่ :287/51-52 หมู่ 7 ตำบลสนิมวงศ์ อำเภอธวัชบุรี จังหวัดร้อยเอ็ด 45170
โทรศัพท์ : 0 4351 9211

อาคารบ้านพักพนักงาน
แบบทาวน์เฮ้าส์ 2 ชั้น
(แบบ 1 คูหา)

บริษัท สถาปนิกชุมชนและสิ่งแวดล้อม อาศรมศิลป์ จำกัด
ARSOMSILP COMMUNITY & ENVIRONMENTAL ARCHITECT CO.,LTD.
397 ซ. อนามัยงามเจริญ 25 แขวงท่าข้าม เขตบางขุนเทียน กทม. 10150
โทร : +66 2 490 4748 54 แฟกซ์ : +66 2 490 4742
อีเมลล์ : arch@arsomsilp.in.th www.arsomsilp.ac.th

ผู้ออกแบบ DESIGN TEAM
ผู้จัดการโครงการ PROJECT MANAGER
สมพร พุฒิพัฒนา ส-สถ. 2367
สถาปนิก ARCHITECT
จิระศักดิ์ ผุยมูลตรี ภ-สถ. 6616
เมธาวี รัตนทวีโสภณ ภ-สถ. 9247
พัสกร พุทธานุ ภ-สถ. 13485
ภูมิสถาปนิก LANDSCAPE DESIGNER
ธิติพันธุ์ ตริตระการ ส-ภส. 40
ณัฐฐิมา ภักดี ภ-ภส 483
วิศวกรโครงสร้างและโยธา STRUCTURAL ENGINEER
วสันต์ แสงศรี สย. 9670
ธงชัย บุญเกิด สย. 11703

FUSION CONSULTANTS
บริษัท ฟิวชั่น คอนซัลแตนท์ จำกัด
81/55 ซอยภูมิจิตร ถนนพระรามที่ 4
แขวงพระโขนง เขตคลองเตย กรุงเทพฯ 10110
โทรศัพท์ 0-2392-5375-6 โทรสาร 0-2392-2641
E-mail : fusion@fusionconsultants.co.th

วิศวกรระบบปรับอากาศและระบายอากาศ MECHANICAL ENGINEER
สุภัทร สันติภิรมย์กุล วภ.578
วิศวกรระบบสุขาภิบาลและดับเพลิง SANITARY ENGINEER
สุภัทร สันติภิรมย์กุล วส.87
วีรวัฒน์ แซ่เล้า ภส.4149
วิศวกรงานระบบไฟฟ้า ELECTRICAL ENGINEER
พิชญะ จันทรานุวัฒน์ วฟก.613

รายการแก้ไข REVISIONS

ครั้งที่	รายละเอียด	วัน/เดือน/ปี

KEY PLAN

รหัสโครงการ PROJECT'S CODE
2110AR_กสทช สาขา ร้อยเอ็ด

แบบแสดง DRAWING TITLE
สารบัญแบบ , รายการวัสดุ
สัญลักษณ์อ้างอิง

มาตราส่วน: -	หมายเลขแบบ
ตรวจสอบ :	A1-01
อนุมัติ :	
วันที่ : 11 กุมภาพันธ์ 2565	

Notes
This Drawing is Copyrighted. All Contractors must check all dimensions on site. Only figured dimensions and grid lines are to be worked from. Discrepancies must be reported immediately to the Architect or Engineer concerned before processing.

แบบขนาด A2 มาตราส่วน เป็นไปตามแบบแสดง

หลักการ วิธีการและเงื่อนไขในการก่อสร้างอาคารเพื่อป้องกันภัยอันตรายที่อาจเกิดแก่สุขภาพ ชีวิตร่างกายและทรัพย์สินของประชาชน

1. ก่อนและระหว่างการก่อสร้างงานส่วนฐานราก จะต้องทำการตอกแผงเหล็กพืด (SHEET PILE) ให้มั่นคงแข็งแรง เพื่อป้องกันการเคลื่อนตัวของดินบริเวณโดยรอบ และห่างจากเขตที่ดินข้างเคียงไม่น้อยกว่า 0.80 ม.
2. ขุดดูกว้าง 2 ม. ลึก 2 ม. ตลอดแนวระหว่างแนวที่ตอกเข็ม และอาคารที่ต่างเจ้าของ หรือผู้ครอบครอง
3. จัดลำดับการตอกเข็มเป็นแนวด้านติดกับอาคารข้างเคียงก่อน
4. การก่อสร้างอาคารที่อยู่เหนือระดับดิน ใช้ผ้าใบกั้นตัวอาคาร โดยยึดติดกับนั่งร้านด้านนอก มีความสูงเท่ากับความสูงของอาคารขณะก่อสร้างตลอดแนวอาคารทุกด้าน และจะรักษาให้อยู่ในสภาพดีตลอดการก่อสร้าง โดยที่นั่งร้านละเป็นไปตามข้อ 11 ของกฎกระทรวงฉบับที่ 4 (พ.ศ. 2526) ออกตามความในพระราชบัญญัติควบคุมอาคาร พ.ศ. 2522 ลงวันที่ 1 พฤศจิกายน 2526 และตามประกาศกระทรวงมหาดไทย เรื่องความปลอดภัยในการทำงานก่อสร้างว่าด้วย นั่งร้าน ลงวันที่ 30 มิถุนายน 2525 โดยมีที่ว่างเพื่อติดตั้งนั่งร้านในส่วนที่แคบที่สุด ไม่ต่ำกว่า 6.00 ม. จากแนวเขตที่ดิน และจัดให้มีปล่องชั่วคราวสำหรับทิ้งของ และป้องกันฝุ่นละอองอันเกิดจากการก่อสร้าง
5. ในการก่อสร้างจะไม่ทำให้เกิดเสียงดังเกิน 75 เดซิเบล (เอ) ในระหว่าง 30 ม. และจะไม่ทำการก่อสร้างใด ๆ ซึ่งก่อให้เกิดเสียงและแสงรบกวนผู้อยู่อาศัยข้างเคียงระหว่าง 22.00 ม. ถึง 06.00 น. และจะไม่ทำการก่อสร้างงานฐานรากตั้งแต่ เวลา 18.00 น. ถึง เวลา 06.00 น.
6. จัดให้มีที่สำหรับติดตั้ง กอง หรือเก็บเครื่องมือ เครื่องใช้ วัสดุก่อสร้าง หรือชิ้นส่วนโครงสร้างในสถานที่ ก่อสร้าง โดยไม่ล้ำเข้าในที่สาธารณะ
7. จัดสร้างรั้วชั่วคราวสังกะสี โครงไม้สูง 2.10 ม. โดยรอบบริเวณสถานที่ก่อสร้าง

มาตรการความปลอดภัยในการก่อสร้างและบริเวณข้างเคียง

1. ผู้ได้รับอนุญาตจะดำเนินการให้เป็นไปตามเงื่อนไขแห่งการขออนุญาต และผู้รับจ้างจะต้องจัดวิศวกร, สถาปนิกเป็นผู้ควบคุมงานตลอดทั้งแล้วเสร็จ
2. ให้มีการตรวจสอบและมีการบำรุงรักษาเครื่องมือ เครื่องใช้ ตลอดจนให้มีการตรวจสอบวิธีการก่อสร้างที่ใช้ดำเนินการอยู่ ให้อยู่ในสภาพที่เหมาะสมและปลอดภัย นอกจากนี้ ในเวลากลางคืนให้มีการติดตั้งแสงสว่างให้เพียงพอด้วย
3. ผู้รับอนุญาต จะจัดทำรั้วชั่วคราวสูงไม่น้อยกว่า 2 เมตร โดยรอบบริเวณก่อสร้างและบนอาคารจะจัดให้มีผ้าใบเพื่อป้องกันวัสดุสิ่งของหล่นที่อาจจะเป็นอันตรายต่อสุขภาพ ชีวิต ร่างกาย และทรัพย์สิน และเมื่ออาคารสร้างเสร็จแล้วจะทำการรื้อถอนรั้วชั่วคราวออกโดยเร็ว
4. ในระหว่างการก่อสร้าง จะทำการตรวจสอบความแข็งแรง และความปลอดภัยของนั่งร้านที่สร้างขึ้นมาเป็นประจำ โดยให้มีผลตรวจสอบเก็บไว้ ณ สถานที่ก่อสร้าง
5. ก่อนลงมือก่อสร้างอาคาร ผู้ดำเนินการจัดทำการสำรวจตำแหน่งความลึก ลักษณะของโครงสร้างใต้ดินหรือสิ่งสร้างอื่น ๆ เช่น ท่อน้ำประปา, ท่อระบายน้ำ, สายเคเบิล เพื่อวางมาตรการป้องกันมิให้เกิดภัยอันตรายต่อสุภาพ ชีวิตและทรัพย์สิน
6. เมื่อมีการขุดดินชิดแนวเขตที่ดิน จนอาจเป็นอันตรายแก่ที่ดินโดยรอบ ผู้ดำเนินการจะให้มีการค้ำยันและมีเข็มพืดตามความจำเป็น เพื่อความปลอดภัย พร้อมทั้งมีการตรวจสอบให้มีสภาพมั่นคงปลอดภัยอยู่เสมอ (ยาวไม่น้อยกว่า 10.00 เมตร)
7. เมื่อมีการขุดดินบริเวณที่ติดต่อกับบริเวณสาธารณะ ผู้ดำเนินการจะจัดให้มีสิ่งกันตก ป้ายเตือนอันตราย รวมทั้งติดไฟแสงสว่างในเวลากลางคืน
8. การคุ้มครองความปลอดภัย ผู้ดำเนินการจะต้องจัดให้ลูกจ้างที่ทำงานเกี่ยวกับนั่งร้านบนหรือ ภายใต้นั่งร้าน หรือบริเวณใกล้เคียงกับนั่งร้าน ตามประเภทและลักษณะการทำงานนั้น ๆ ต้องสวมใส่อุปกรณ์คุ้มครองความปลอดภัยที่เหมาะสมกับลักษณะการทำงาน
9. โดยรอบอาคาร ติดโครงเหล็ก พร้อมขึงผ้าใบสูงเท่าความสูงอาคาร
10. การทำการใด ๆ เกี่ยวกับสายไฟฟ้าแรงสูง ผู้ดำเนินละติดต่อให้การไฟฟ้านครหลวงดำเนินให้
11. ผู้ดำเนินการจะจัดให้มีผู้ควบคุมที่มีความชำนาญควบคุมการใช้เครื่อง เครื่องจักรกลต่าง ๆ และให้มีการตรวจซ่อมบำรุงเครื่องมืออยู่เสมอ เพื่อเครื่องมืออยู่ในสภาพปลอดภัยอยู่เสมอ
12. ผู้รับจ้างต้องดำเนินการตามประกาศกรุงเทพมหานครเรื่อง กำหนดหลักเกณฑ์ วิธีการและเงื่อนไขในการก่อสร้าง ๆ ฉบับลงวันที่ 8 พฤษภาคม 2534 อย่างเคร่งครัด
13. ใส่ผ้าใบขึงกั้นรอบบริเวณ ที่มีความสูงไม่น้อยกว่า 14.00 เมตร
14. ผู้ดำเนินการจะต้องใช้ผ้าใบกั้นตัวอาคาร โดยยึดติดกับนั่งร้านด้านนอกมีความสูงเท่ากับความสูงของอาคารขณะก่อสร้าง ตัดแปลง รื้อถอน หรือเคลื่อนย้ายนั้น ตลอดแนวอาคารด้านที่มีระยะราบวัดจากแนวอาคารด้านนอก ถึงที่สาธารณะ หรือที่ดินต่างเจ้าของ หรือผู้ครอบครองน้อยกว่าที่งหนึ่งของความสูงอาคารนั้นและจะต้องให้อยู่สภาพติดตลอดการก่อสร้าง ตัดแปลง รื้อถอน หรือเคลื่อนย้ายอาคารนั้น แต่นั่งร้าน จะต้องเป็นไปตามข้อ 11 ของกฎกระทรวง ฉบับที่ 4 (พ.ศ. 2526) ออกตามความในพระราชบัญญัติควบคุมอาคาร พ.ศ. 2522 ลงวันที่ 1 พฤศจิกายน 2526 และตามประกาศกระทรวงมหาดไทย เรื่อง ความปลอดภัยในการทำงานก่อสร้างว่าด้วยนั่งร้าน ลงวันที่ 30 มิถุนายน 2526 จะต้องมีที่ว่างเพื่อติดตั้งนั่งร้านไม่น้อยกว่า 0.80 เมตร จะต้องจัดให้มีปล่องชั่วคราวสำหรับทิ้งของ และป้องกันฝุ่นละออง อันเกิดจากการก่อสร้าง ตัดแปลง รื้อถอน หรือเคลื่อนย้าย การทิ้งของนั่งร้านรวมทั้งผ้าใบ หรือวัสดุป้องกันวัสดุรวงหล่น จะสิ้นที่ติดข้างเคียง หรือต่างเจ้าของไม่ได้ เว้นแต่จะได้รับอนุญาตเป็นหนังสือ
15. การก่อสร้าง ดัดแปลง รื้อถอน หรือเคลื่อนย้ายอาคาร จะทำให้เกิดเสียงดังเกินกว่า 75 เดซิเบล (เอ) ในระหว่าง 30.00 เมตร ไม่ได้
16. ห้ามก่อสร้างหรือทำการใด ๆ ในบริเวณที่ได้รับอนุญาตให้ก่อสร้าง ดัดแปลง รื้อถอน หรือเคลื่อนย้าย ซึ่งก่อให้เกิดเสียงและแสงรบกวนผู้อยู่อาศัยข้างเคียงระหว่าง 22.00 น.ถึง 6.00 น
17. ให้ผู้รับจ้าง ให้ฉีดที่ล้างล้อรถ ตามประกาศของกรุงเทพมหานคร ลงวันที่ 23 กันยายน พ.ศ. 2539

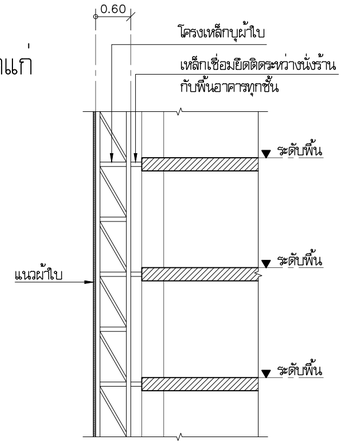

แบบขยายแนวผ้าใบกันวัสดุตกหล่น

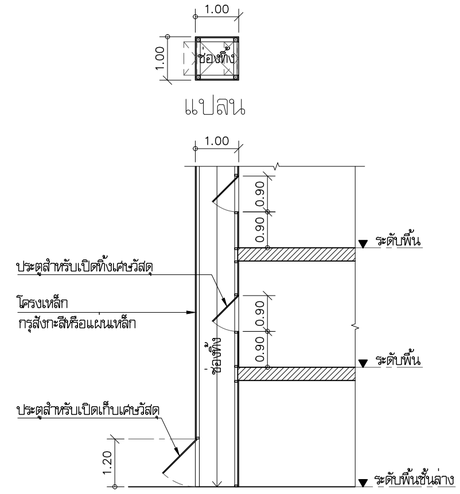

รูปตัด

แบบขยายปล่องทิ้งเศษวัสดุ

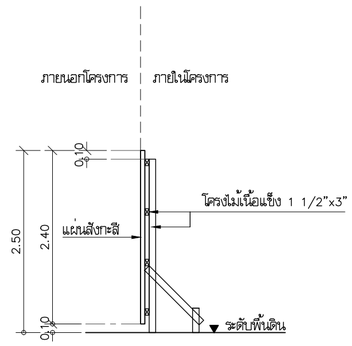

แบบขยายรั้วชั่วคราวสังกะสี

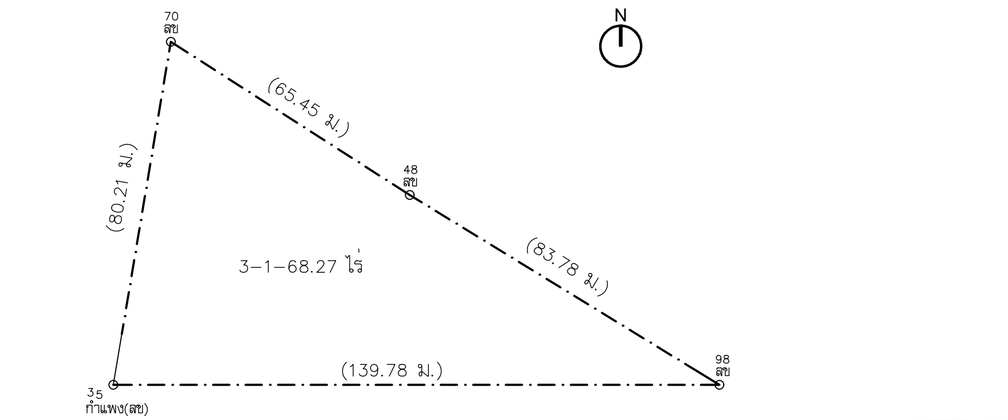

ทางหลวงแผ่นดิน หมายเลข 2044

โครงการ PROJECT

จ้างออกแบบและปรับปรุงแบบสำนักงาน

กสทช.เขต 21 จังหวัดร้อยเอ็ด และงานภูมิสถาปัตย์

เจ้าของ OWNER

สำนักงาน กสทช. เขต 21 จ.ร้อยเอ็ด

ที่อยู่ : 287/51-52 หมู่ 7 ตำบลหัวผือ อำเภอเมืองร้อยเอ็ด จังหวัดร้อยเอ็ด 45170

โทรศัพท์ : 0 4351 9211

อาคารบ้านพักพนักงาน

แบบทาวน์เฮ้าส์ 2 ชั้น

(แบบ 1 คูหา)

บริษัท สถาบันชุมชนและสิ่งแวดล้อม อาคมดิลป์ จำกัด

ARSOMSILP COMMUNITY & ENVIRONMENTAL ARCHITECT CO.,LTD.

397 ซ. ถนนอังรีเสริญ 25 แขวงทุ่งมหาเมฆ เขตสาทร กทม. 10150

โทร : +66 2 490 4748 54 แฟกซ์ : +66 2 490 4742

อีเมล์ : orch@orsomsilp.in.th www.orsomsilp.co.th

ผู้ออกแบบ DESIGN TEAM

ผู้จัดการโครงการ PROJECT MANAGER		
สมพร พุฒิพัฒนา		ส-สถ. 2367
สถาปนิก ARCHITECT		
ชัยศักดิ์ ผุยมุงคุณ		ภ-สถ. 6616
เมธาวี รัตนศิวิไสกณ		ภ-สถ. 9247
พัสกร พุทธานุ		ภ-สถ. 13485
ภูมิสถาปนิก LANDSCAPE DESIGNER		
ชิติพันธุ์ ศรีตระการ		ส-ภส. 40
ณัฐฐิมา ภักดี		ภ-ภส 483
วิศวกรโครงสร้างและโยธา STRUCTURAL ENGINEER		
วสันต์ แสงศรี		สย. 9670
ธงชัย บุญเกิด		สย. 11703

FUSION CONSULTANTS

บริษัท ฟิวชั่น คอนซัลแตนท์ จำกัด

81/55 ซอยอุดมสุข ถนนพระรามที่ 4

แขวงพระโขนง เขตคลองเตย กรุงเทพฯ 10110

โทรศัพท์ 0-2392-5375-6 โทรสาร 0-2392-2641

E-mail : fusion@fusionconsultants.co.th

วิศวกรระบบปรับอากาศและระบายอากาศ MECHANICAL ENGINEER		
สุทัศร สันติวิทยกุล		วก.578
วิศวกรระบบสุขาภิบาลและดับเพลิง SANITARY ENGINEER		
สุทัศร สันติวิทยกุล		วส.87
วิรวัฒน์ แซ่เล้า		ภส.4149
วิศวกรงานระบบไฟฟ้า ELECTRICAL ENGINEER		
พิชญะ จันตราบัลฑ์		วพก.613

รายการแก้ไข REVISIONS

ครั้งที่	รายละเอียด	วัน/เดือน/ปี

KEY PLAN

รหัสโครงการ PROJECT'S CODE

2110AR_กสทช สาขา ร้อยเอ็ด

แบบแสดง DRAWING TITLE

มาตรฐานความปลอดภัยในการก่อสร้าง

มาตราส่วน : -	หมายเลขแบบ
ตรวจสอบ :	A1-02
อนุมัติ :	
วันที่ : 11 กุมภาพันธ์ 2565	

Notes

This Drawing is Copyrighted. All Contractors must check all dimensions on site. Only figured dimensions and grid lines are to be worked from. Discrepancies must be reported immediately to the Architect or Engineer concerned before processing.

แบบขนาด A2 มาตราส่วน เป็นไปตามแบบแสดง

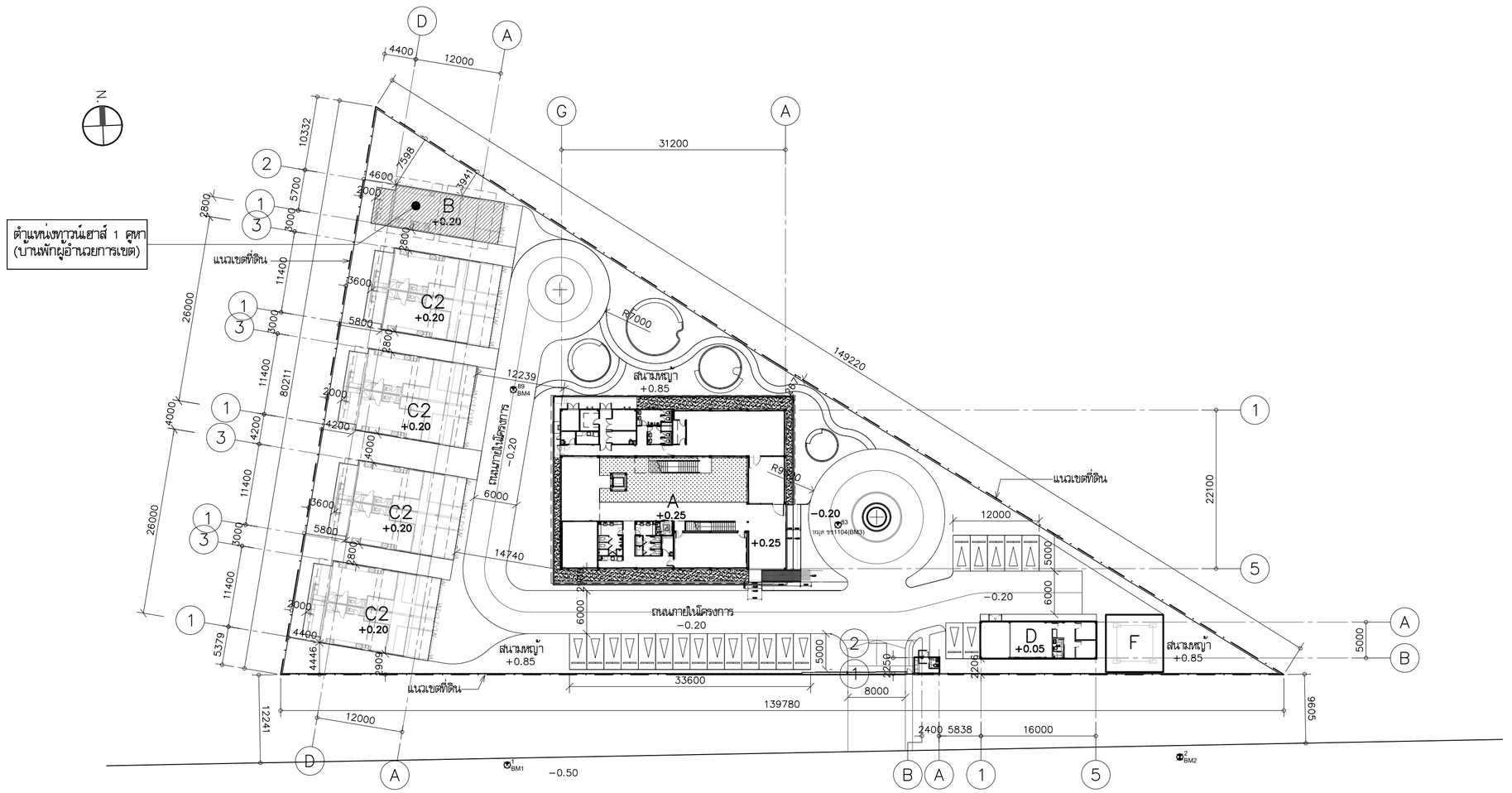

ทางหลวงแผ่นดิน หมายเลข 2044

ผังบริเวณรวม

มาตราส่วน 1:500

A	= อาคารสำนักงาน	1 หลัง
B	= ทาวน์เฮาส์ 1 คูหา (บ้านพักผู้อำนวยการเขต)	1 หลัง
C	= ทาวน์เฮาส์ 2 คูหา (บ้านพักพนักงาน)	4 หลัง
D	= อาคารเก็บพัสดุ	1 หลัง
E	= ป้อมยาม	1 หลัง
F	= เสาส่งสัญญาณ	1 หลัง

โครงการ PROJECT

จ้างออกแบบและปรับปรุงแบบสำนักงาน

กสทช.เขต 21 จังหวัดร้อยเอ็ด และงานภูมิสถาปัตย์

เจ้าของ OWNER

สำนักงาน กสทช. เขต 21 จ.ร้อยเอ็ด

ที่อยู่ :287/51-52 หมู่ 7 ตำบลหินดิน อำเภอเมืองร้อยเอ็ด จังหวัดร้อยเอ็ด 45170

โทรศัพท์ : 0 4351 9211

อาคารบ้านพักพนักงาน
แบบทาวน์เฮ้าส์ 2 ชั้น
(แบบ 1 คูหา)

บริษัท สถาบันชุมชนและสิ่งแวดล้อม อาคมดิสปั จำกัด
ARSOMSILP COMMUNITY & ENVIRONMENTAL ARCHITECT CO.,LTD.
397 ซ. อนามัยงามเจริญ 25 แขวงทรายม่วง เขตบางพลัด กทม. 10150
โทร : +66 2 490 4748 54 แฟกซ์ : +66 2 490 4742
อีเมลล์ : orch@orsomsilp.in.th www.orsomsilp.oc.th

ผู้ออกแบบ DESIGN TEAM

ผู้จัดการโครงการ PROJECT MANAGER		
สมพร พุลีพัลนา		ส-สถ. 2367
สถาปนิก ARCHITECT		
ชัยศักดิ์ ผุยมุลตรี		ภ-สถ. 6616
เมธวี รัตนศิริโสภณ		ภ-สถ. 9247
พัสกร พุทธานุ		ภ-สถ. 13485
ภูมิสถาปนิก LANDSCAPE DESIGNER		
ชิติพันธุ์ ศรีตะการ		ส-ภส. 40
ณัฐฐิมา ภักดี		ภ-ภส 483
วิศวกรโครงสร้างและโยธา STRUCTURAL ENGINEER		
วสันต์ แสงศรี		สย. 9670
ธงชัย บุญเกิด		สย. 11703

FUSION CONSULTANTS
บริษัท ฟิวชั่น คอนซัลแตนท์ จำกัด
81/55 ซอยลุลิตตา ถนนพระรามที่ 4
แขวงพระโขนง เขตคลองเตย กรุงเทพฯ 10110
โทรศัพท์ 0-2392-5375-6 โทรสาร 0-2392-2641
E-mail : fusion@fusionconsultants.co.th

วิศวกรระบบปรับอากาศและระบายอากาศ MECHANICAL ENGINEER		
สุทัศร สันติวิทยย์กุล		วก.578
วิศวกรระบบสุขาภิบาลและดับเพลิง SANITARY ENGINEER		
สุทัศร สันติวิทยย์กุล		วส.87
วิรวัฒน์ แซ่เล้า		ภส.4149
วิศวกรงานระบบไฟฟ้า ELECTRICAL ENGINEER		
พิชญะ จันตรานุวัฒน์		วพก.613

รายการแก้ไข REVISIONS

ครั้งที่	รายละเอียด	วัน/เดือน/ปี

KEY PLAN

รหัสโครงการ PROJECT'S CODE

2110AR_กสทช สาขา ร้อยเอ็ด

แบบแสดง DRAWING TITLE

ผังบริเวณ
(ทาวน์เฮาส์ 1 คูหา)

มาตราส่วน : 1:500	หมายเลขแบบ
ตรวจสอบ :	A2-01
อนุมัติ :	
วันที่ : 11 กุมภาพันธ์ 2565	

Notes
This Drawing is Copyrighted. All Contractors must check all dimensions on site. Only figured dimensions and grid lines are to be worked from. Discrepancies must be reported immediately to the Architect or Engineer concerned before processing.

แบบขนาด A2 มาตราส่วน เป็นไปตามแบบแสดง

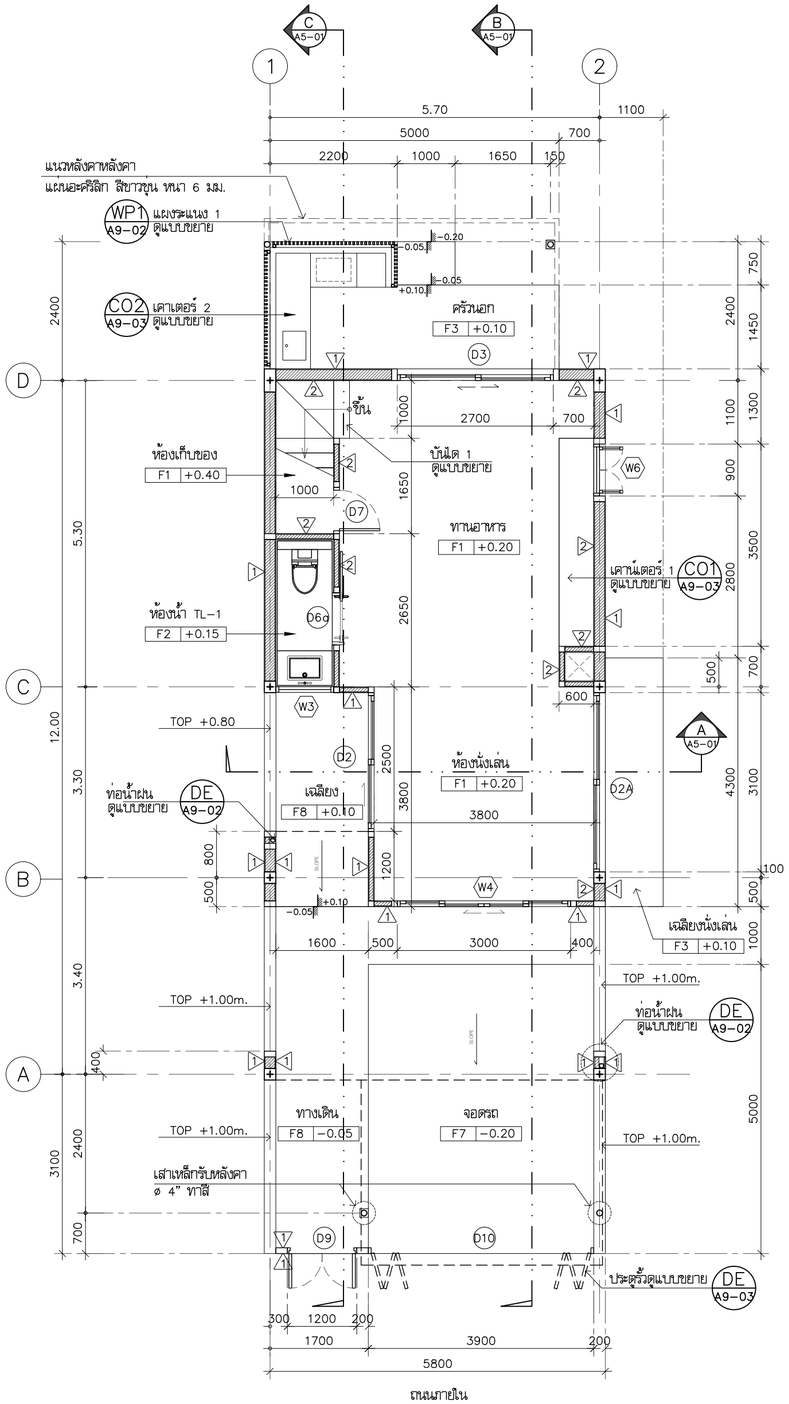

แปลนพื้นชั้นที่ 1

มาตราส่วน 1: 75

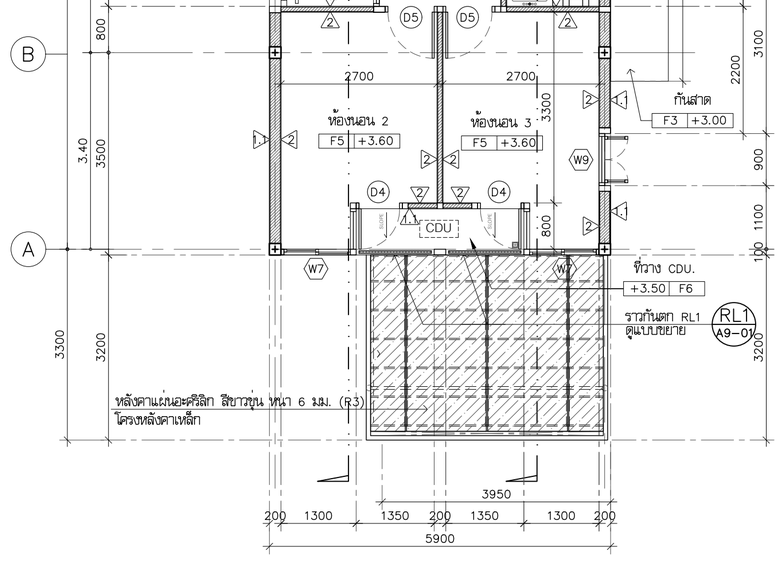

แปลนพื้นชั้นที่ 2

มาตราส่วน 1: 75

หมายเหตุ

กันสาดคอนกรีตผสมวัสดุเบาสำเร็จรูป หนา 10 cm
เสียบเหล็กยึดกับเอ็นสกับหลังหน้าต่าง
พร้อมเซาะร่องรับน้ำหยด 3 ด้าน ฉาบขัดมัน
ด้านบนปาด slope1:200 ออกด้านนอก

โครงการ PROJECT

จ้างออกแบบและปรับปรุงแบบสำนักงาน
กสทช.เขต 21 จังหวัดร้อยเอ็ด และงานภูมิสถาปัตย์

เจ้าของ OWNER

สำนักงาน กสทช. เขต 21 จ.ร้อยเอ็ด
ที่อยู่ : 287/51-52 หมู่ 7 ตำบลหัวผือ อำเภอเมืองร้อยเอ็ด จังหวัดร้อยเอ็ด 45170
โทรศัพท์ : 0 4351 9211

อาคารบ้านพักพนักงาน
แบบทาวน์เฮ้าส์ 2 ชั้น
(แบบ 1 คูหา)

บริษัท สถาบันชุมชนและสิ่งแวดล้อม อาคมสิลป์ จำกัด
ARSOMSILP COMMUNITY & ENVIRONMENTAL ARCHITECT CO.,LTD.
397 ซ. อนามัยรังเหลือง 25 แขวงทรายม้าม เขตบางขุนเทียน กทม. 10150
โทร : +66 2 490 4748 54 แฟกซ์ : +66 2 490 4742
อีเมลล์ : orch@arsomsilp.in.th www.arsomsilp.oc.th

ผู้ออกแบบ DESIGN TEAM

ผู้จัดการโครงการ PROJECT MANAGER		
สมพร พุลินพัฒนา		ส-สถ. 2367
สถาปนิก ARCHITECT		
วิรดิลักดิ์ ผุยมุลตรี		ภ-สถ. 6616
เมธวิ วัดเมฆวิสุทธ		ภ-สถ. 9247
พัสกร พุทธานุ		ภ-สถ. 13485
ภูมิสถาปนิก LANDSCAPE DESIGNER		
ชิติพันธุ์ ศรีตะการ		ส-ภส. 40
ณัฐริมา ภักดี		ภ-ภส 483
วิศวกรโครงสร้างและโยธา STRUCTURAL ENGINEER		
วสันต์ แสงศรี		สย. 9670
ธงชัย บุญเกิด		สย. 11703

FUSION CONSULTANTS
บริษัท ฟิวชั่น คอนซัลแตนท์ จำกัด
81/55 ซอยอุดมสิตร ถนนพหลโยธิน 4
แขวงสนามบิน เขตดอนเมือง กรุงเทพฯ 10110
โทรศัพท์ 0-2392-5375-6 โทรสาร 0-2392-2641
E-mail : fusion@fusionconsultants.co.th

วิศวกรระบบปรับอากาศและระบายอากาศ MECHANICAL ENGINEER		
สุทัศร สันติวิรมย์กุล		วก.578
วิศวกรระบบสุขาภิบาลและดับเพลิง SANITARY ENGINEER		
สุทัศร สันติวิรมย์กุล		วส.87
วิรวัฒน์ แซ่เล้า		ภส.4149
วิศวกรงานระบบไฟฟ้า ELECTRICAL ENGINEER		
พิชญะ จันตราวุฒิกุล		วพก.613

รายการแก้ไข REVISIONS

ครั้งที่	รายละเอียด	วัน/เดือน/ปี

KEY PLAN

รหัสโครงการ PROJECT'S CODE
2110AR_กสทช สาขา ร้อยเอ็ด

แบบแสดง DRAWING TITLE

แปลนพื้นชั้นที่ 1 , 2

มาตราส่วน : 1 : 75	หมายเลขแบบ
ตรวจสอบ :	A3-01
อนุมัติ :	
วันที่ : 11 กุมภาพันธ์ 2565	

Notes
This Drawing is Copyrighted. All Contractors must check all dimensions on site. Only figured dimensions and grid lines are to be worked from. Discrepancies must be reported immediately to the Architect or Engineer concerned before processing.

แบบขนาด A2 มาตราส่วน เป็นไปตามแบบแสดง

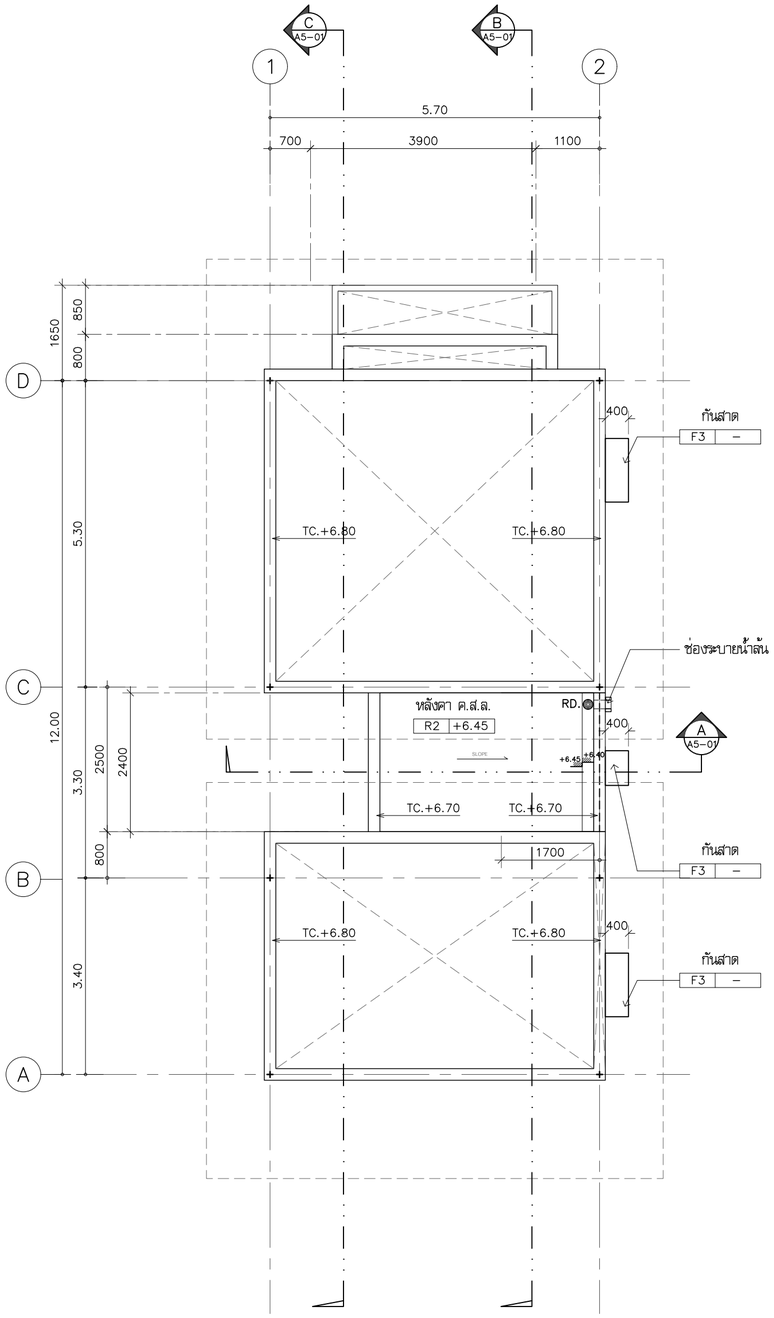

แปลนพื้นชั้นหลังคา ค.ส.ล.

มาตราส่วน 1:75

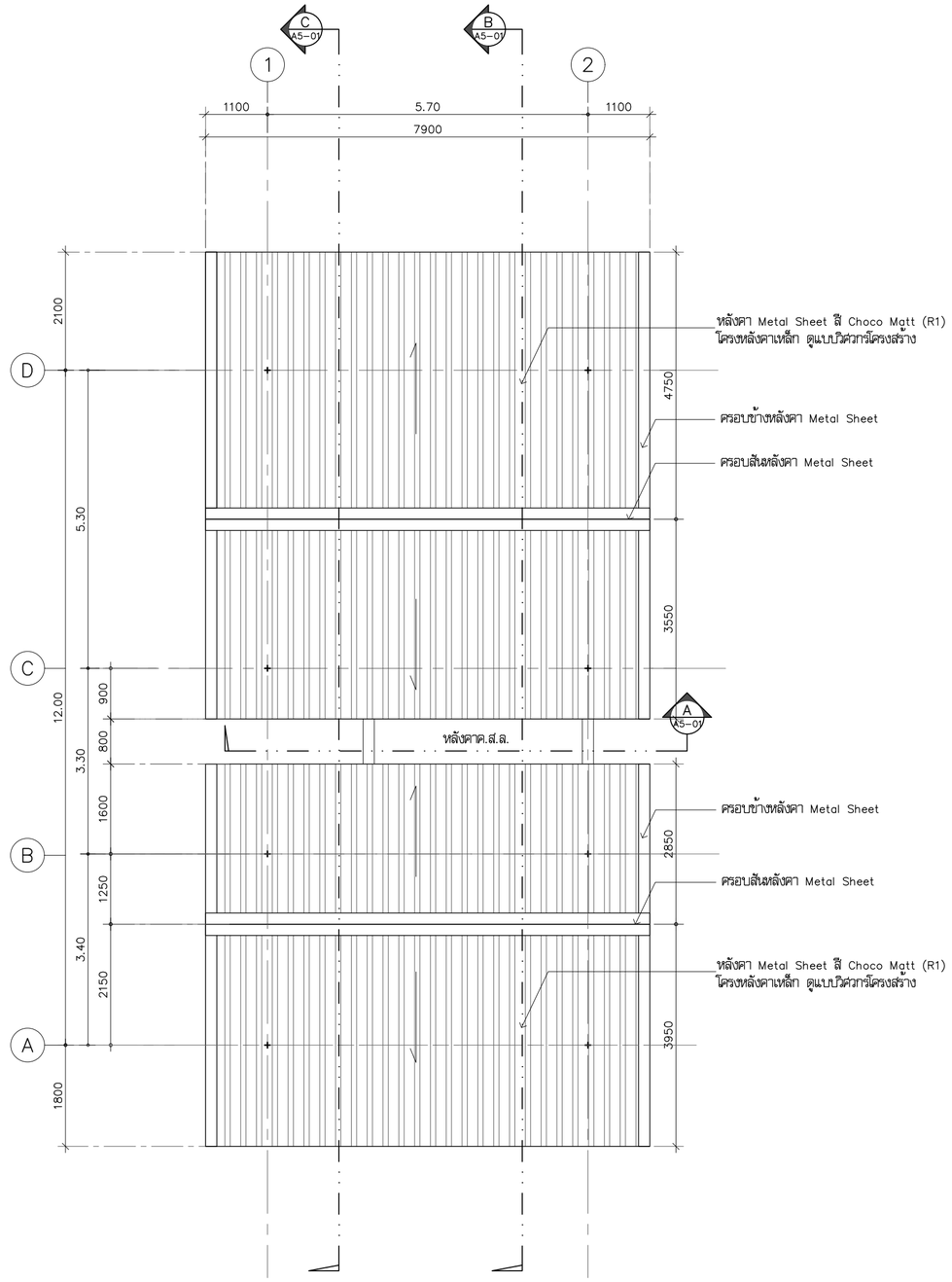

แปลนหลังคา

มาตราส่วน 1:75

หมายเหตุ

กันสาดคอนกรีตมวลเบาสำเร็จรูป หนา 10 cm
เสียบเหล็กยึดกับเอ็นยับหลังหน้าต่าง
พร้อมเซาะร่องบัวน้ำหยด 3 ด้าน ฉาบขัดมัน
ด้านบนปาด slope1:200 ออกด้านนอก

โครงการ PROJECT

จ้างออกแบบและปรับปรุงแบบสำนักงาน
กสทช.เขต 21 จังหวัดร้อยเอ็ด และงานภูมิสถาปัตย์

กสทช.

เจ้าของ OWNER

สำนักงาน กสทช. เขต 21 จ.ร้อยเอ็ด
ที่อยู่ :287/51-52 หมู่ 7 ตำบลหินกอง อำเภอเมืองร้อยเอ็ด จังหวัดร้อยเอ็ด 45170
โทรศัพท์ : 0 4351 9211

อาคารบ้านพักพนักงาน
แบบทาวน์เฮ้าส์ 2 ชั้น
(แบบ 1 คูหา)

บริษัท สถาบันชุมชนและสิ่งแวดล้อม อาคมดิสป์ จำกัด
ARSOMSILP COMMUNITY & ENVIRONMENTAL ARCHITECT CO.,LTD.
397 ซ. อนามัยรามเจริญ 25 แขวงทหารบก เขตคลองสามวา กทม. 10510
โทร : +66 2 490 4748 54 แฟกซ์ : +66 2 490 4742
อีเมลล์ : orch@orsomsilp.in.th www.orsomsilp.oc.th

ผู้ออกแบบ DESIGN TEAM

ผู้จัดการโครงการ PROJECT MANAGER		
สมพร พุฒิพัฒนา		ส-สถ. 2367
สถาปนิก ARCHITECT		
ชัยศักดิ์ ผุยมูลศรี		ภ-สถ. 6616
เมธวี รัตนศิริโสภณ		ภ-สถ. 9247
พัสกร พุทธานุ		ภ-สถ. 13485
ภูมิสถาปนิก LANDSCAPE DESIGNER		
ชิติพันธุ์ ศรีตะการ		ส-ภส. 40
ณัฐริมา ภักดี		ภ-ภส 483
วิศวกรโครงสร้างและโยธา STRUCTURAL ENGINEER		
วสันต์ แสงศรี		สย. 9670
ธงชัย บุญเกิด		สย. 11703

FUSION CONSULTANTS

บริษัท ฟิวชั่น คอนซัลแตนท์ จำกัด
81/55 ซอยอุดมสุข ถนนสรรพาวุธ 4
แขวงบางนาใหม่ เขตคลองเตย กรุงเทพฯ 10110
โทรศัพท์ 0-2392-5375-6 โทรสาร 0-2392-2641
E-mail : fusion@fusionconsultants.co.th

วิศวกรระบบปรับอากาศและระบายอากาศ		MECHANICAL ENGINEER
สุทัศร์ สันติวิทยย์กุล		วก.578
วิศวกรระบบสุขาภิบาลและดับเพลิง		SANITARY ENGINEER
สุทัศร์ สันติวิทยย์กุล		วส.87
วีรวัฒน์ แซ่เล้า		ภส.4149
วิศวกรงานระบบไฟฟ้า		ELECTRICAL ENGINEER
พิชญะ จันทราบุวัฒน์		พก.613

รายการแก้ไข REVISIONS

ครั้งที่	รายละเอียด	วัน/เดือน/ปี

KEY PLAN

รหัสโครงการ PROJECT'S CODE
2110AR_กสทช สาขา ร้อยเอ็ด

แบบแสดง DRAWING TITLE

แปลนพื้นชั้นหลังคา ค.ส.ล.
แปลนหลังคา

มาตราส่วน : 1 : 75	หมายเลขแบบ
ตรวจสอบ :	A3-02
อนุมัติ :	
วันที่ : 11 กุมภาพันธ์ 2565	

Notes
This Drawing is Copyrighted. All Contractors must check all dimensions on site. Only figured dimensions and grid lines are to be worked from. Discrepancies must be reported immediately to the Architect or Engineer concerned before processing.

แบบขนาด A2 มาตราส่วน เป็นไปตามแบบแสดง

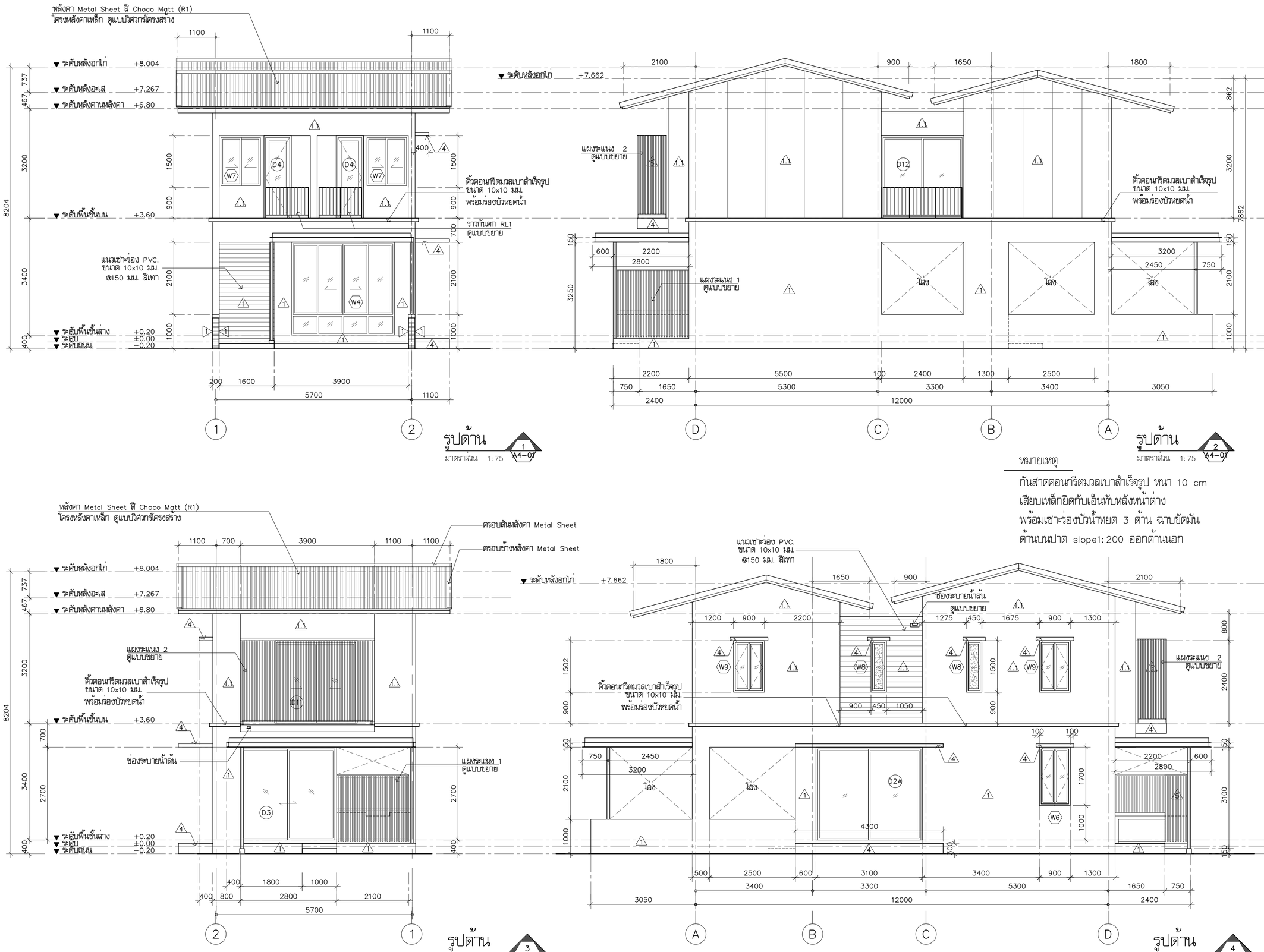

หมายเหตุ

กันสาดคอนกรีตมวลเบาสำเร็จรูป หนา 10 cm
เสียบเหล็กยึดกับเอ็นกับหลังหน้าต่าง
พร้อมเซาะร่องบัวน้ำหยด 3 ด้าน ฉาบขัดมัน
ด้านบนปาด slope1:200 ออกด้านนอก

โครงการ PROJECT

จ้างออกแบบและปรับปรุงแบบสำนักงาน
กสทช.เขต 21 จังหวัดร้อยเอ็ด และงานภูมิสถาปัตย์

เจ้าของ OWNER

สำนักงาน กสทช. เขต 21 จ.ร้อยเอ็ด
ที่อยู่ : 287/51-52 หมู่ 7 ตำบลหนองพอก อำเภอหนองพอก จังหวัดร้อยเอ็ด 45170
โทรศัพท์ : 0 4351 9211

อาคารบ้านพักพนักงาน
แบบทาวน์เฮ้าส์ 2 ชั้น
(แบบ 1 คูหา)

บริษัท สถาบันชุมชนและสิ่งแวดล้อม อาคมสิลป์ จำกัด
ARSOMSILP COMMUNITY & ENVIRONMENTAL ARCHITECT CO.,LTD.
397 ซ. อนามัยงามเจริญ 25 แขวงทหารผ่าน เขตบางขุนเทียน กทม. 10150
โทร : +66 2 490 4748 54 แฟกซ์ : +66 2 490 4742
อีเมล์ : orch@orsomsilp.in.th www.orsomsilp.oc.th

ผู้ออกแบบ DESIGN TEAM

ผู้จัดการโครงการ PROJECT MANAGER		
ส.พร พุฒิพัฒนา		ส-สถ. 2367
สถาปนิก ARCHITECT		
ชัยศักดิ์ ผุยมุลตรี		ภ-สถ. 6616
เมธวิ วัดเพชรวิสัยกลน		ภ-สถ. 9247
พัสกร พุทธานุ		ภ-สถ. 13485
ภูมิสถาปนิก LANDSCAPE DESIGNER		
ชิติพันธุ์ ศรีตะการ		ส-ภส. 40
ณัฐฐิมา ภักดี		ภ-ภส 483
วิศวกรโครงสร้างและโยธา STRUCTURAL ENGINEER		
วสันต์ แสงศรี		สย. 9670
ธงชัย บุญเกิด		สย. 11703

FUSION CONSULTANTS
บริษัท ฟิวชั่น คอนซัลแตนท์ จำกัด
81/55 ซอยอุดมสุข ถนนพระรามที่ 4
แขวงพระโขนง เขตคลองเตย กรุงเทพฯ 10110
โทรศัพท์ 0-2392-5375-6 โทรสาร 0-2392-2641
E-mail : fusion@fusionconsultants.co.th

วิศวกรระบบปรับอากาศและระบายอากาศ MECHANICAL ENGINEER		
สุทัศ สันติวิทยกุล		วก.578
วิศวกรระบบสุขาภิบาลและดับเพลิง SANITARY ENGINEER		
สุทัศ สันติวิทยกุล		วส.87
วิรวัฒน์ แซ่เล้า		ภส.4149
วิศวกรงานระบบไฟฟ้า ELECTRICAL ENGINEER		
พิชญะ จันตราบัวมณ์		วพก.613

รายการแก้ไข REVISIONS

ครั้งที่	รายละเอียด	วัน/เดือน/ปี

KEY PLAN

รหัสโครงการ PROJECT'S CODE
2110AR_กสทช สาขา ร้อยเอ็ด

แบบแสดง DRAWING TITLE

รูปด้าน 1, 2, 3, 4

มาตราส่วน : 1 : 75	หมายเลขแบบ
ตรวจสอบ :	A4-01
อนุมัติ :	
วันที่ : 11 กุมภาพันธ์ 2565	

Notes
This Drawing is Copyrighted. All Contractors must check all dimensions on site. Only figured dimensions and grid lines are to be worked from. Discrepancies must be reported immediately to the Architect or Engineer concerned before processing.

แบบขนาด A2 มาตราส่วน เป็นไปตามแบบแสดง

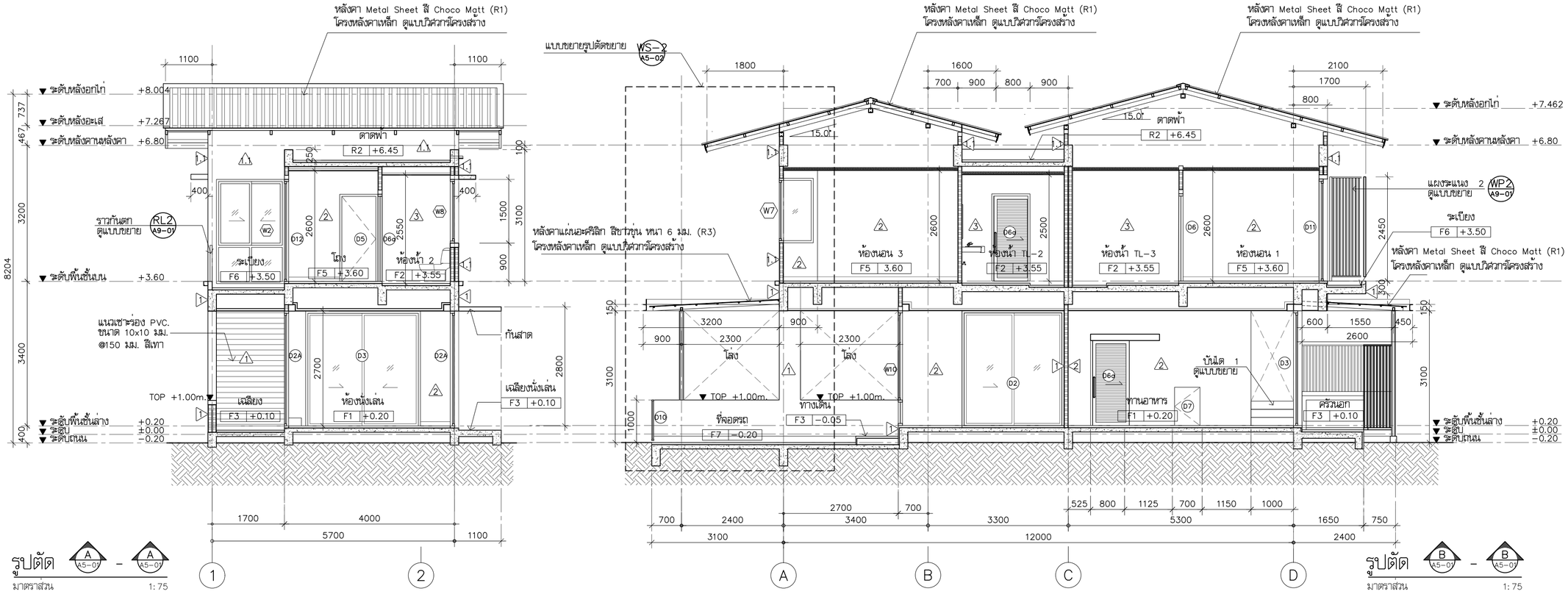

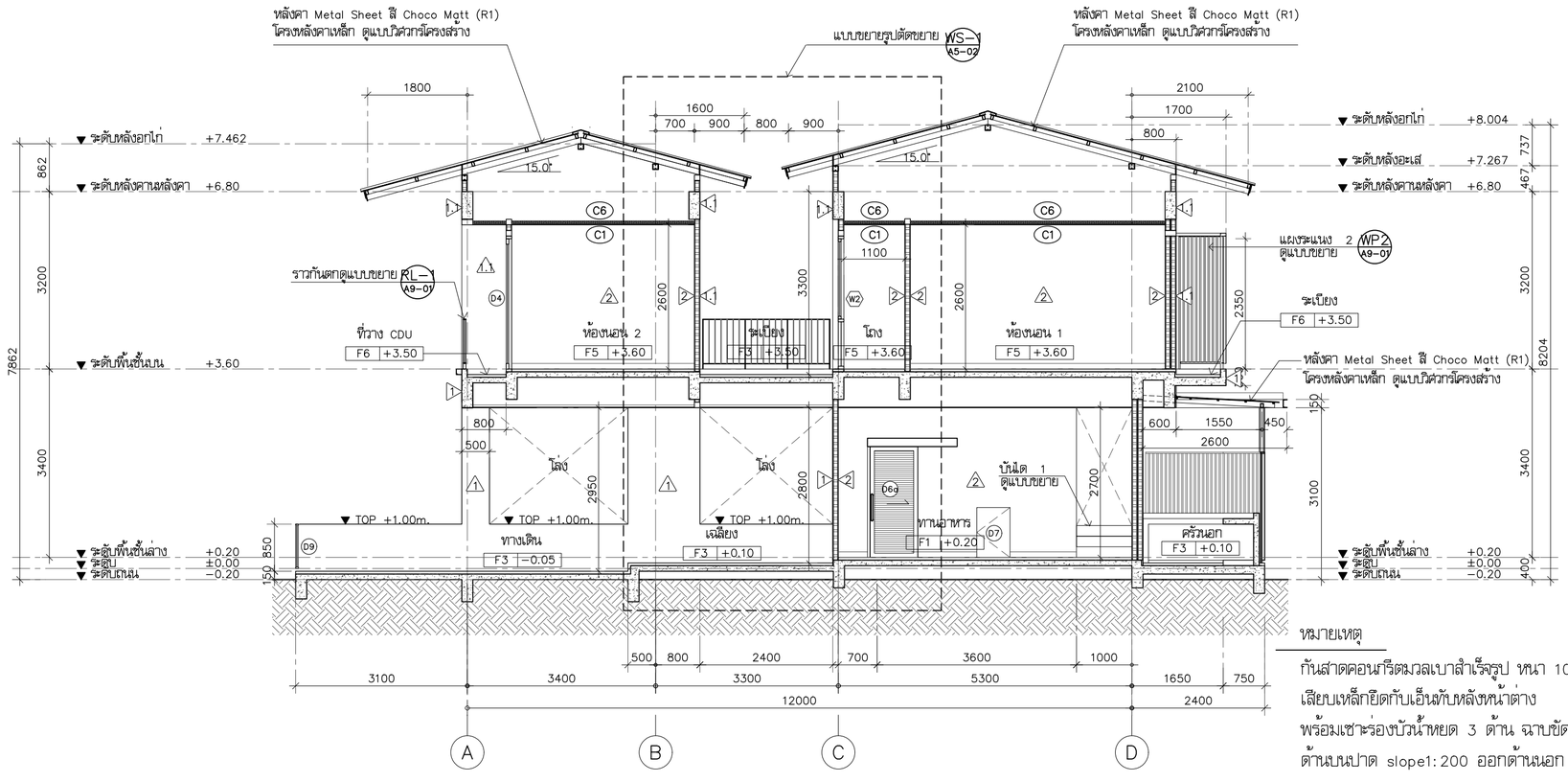

หมายเหตุ

กันสาดคอนกรีตมวลเบาสำเร็จรูป หนา 10 cm
เสียบเหล็กยึดกับเอ็นกับหลังหน้าต่าง
พร้อมเซาะร่องบัวน้ำหยด 3 ด้าน ฉาบขัดมัน
ด้านบนปาด slope1:200 ออกด้านนอก

โครงการ PROJECT

จ้างออกแบบและปรับปรุงแบบสำนักงาน
กสทช.เขต 21 จังหวัดร้อยเอ็ด และงานภูมิสถาปัตย์

เจ้าของ OWNER

สำนักงาน กสทช. เขต 21 จ.ร้อยเอ็ด
ที่อยู่ : 287/51-52 หมู่ 7 ตำบลหัวผือ อำเภอเมืองร้อยเอ็ด 45170
โทรศัพท์ : 0 4351 9211

อาคารบ้านพักพนักงาน
แบบทาวน์เฮ้าส์ 2 ชั้น
(แบบ 1 คูหา)

บริษัท สถาบันการชุมชนและสิ่งแวดล้อม อาคมสิลป์ จำกัด
ARSOMSILP COMMUNITY & ENVIRONMENTAL ARCHITECT CO.,LTD.
397 ซ. ถนนอังรีดูนังต์ 25 แขวงทุ่งพญาไท เขตราชเทวี กทม. 10150
โทร : +66 2 490 4748 54 แฟกซ์ : +66 2 490 4742
อีเมล์ : orch@arsomsilp.in.th www.arsomsilp.co.th

ผู้ออกแบบ DESIGN TEAM

ผู้จัดการโครงการ PROJECT MANAGER		
ผศ.พร พุฒิพัฒนา		ส-สถ. 2367
สถาปนิก ARCHITECT		
วิรดิลักดิ์ ผุยมุลตรี		ภ-สถ. 6616
เมธวิ วัดเลาวิไลกุล		ภ-สถ. 9247
พัสตร พุทธรานุ		ภ-สถ. 13485
ภูมิสถาปนิก LANDSCAPE DESIGNER		
ชิติพันธุ์ ศรีตระการ		ส-ภส. 40
ณัฐฐิมา ภักดี		ภ-ภส 483
วิศวกรโครงสร้างและโยธา STRUCTURAL ENGINEER		
วสันต์ แสงศรี		สย. 9670
ธชชัย บุญเกิด		สย. 11703

FUSION CONSULTANTS
บริษัท ฟิวชั่น คอนซัลแตนท์ จำกัด
81/55 ซอยอุดมสุข ถนนสรรพาวุธ 4
แขวงพลับพลา เขตคลองเตย กรุงเทพฯ 10110
โทรศัพท์ 0-2392-5375-6 โทรสาร 0-2392-2641
E-mail : fusion@fusionconsultants.co.th

วิศวกรระบบปรับอากาศและระบายอากาศ	MECHANICAL ENGINEER	
สุทัศร สันติมิตรย์กุล		วก.578
วิศวกรระบบสุขาภิบาลและดับเพลิง	SANITARY ENGINEER	
สุทัศร สันติมิตรย์กุล		วส.87
วิรวัฒน์ แซ่เล้า		ภส.4149
วิศวกรงานระบบไฟฟ้า	ELECTRICAL ENGINEER	
พิชญะ จันตราบุวัฒน์		วพก.613

รายการแก้ไข REVISIONS

ครั้งที่	รายละเอียด	วัน/เดือน/ปี

KEY PLAN

รหัสโครงการ PROJECT'S CODE
2110AR_กสทช สาขา ร้อยเอ็ด

แบบแสดง DRAWING TITLE

รูปตัด A , B , C

มาตราส่วน : 1 : 75	หมายเลขแบบ
ตรวจสอบ :	A5-01
อนุมัติ :	
วันที่ : 11 กุมภาพันธ์ 2565	

Notes
This Drawing is Copyrighted. All Contractors must check all dimensions on site. Only figured dimensions and grid lines are to be worked from. Discrepancies must be reported immediately to the Architect or Engineer concerned before processing.

แบบขนาด A2 มาตราส่วน เป็นไปตามแบบแสดง

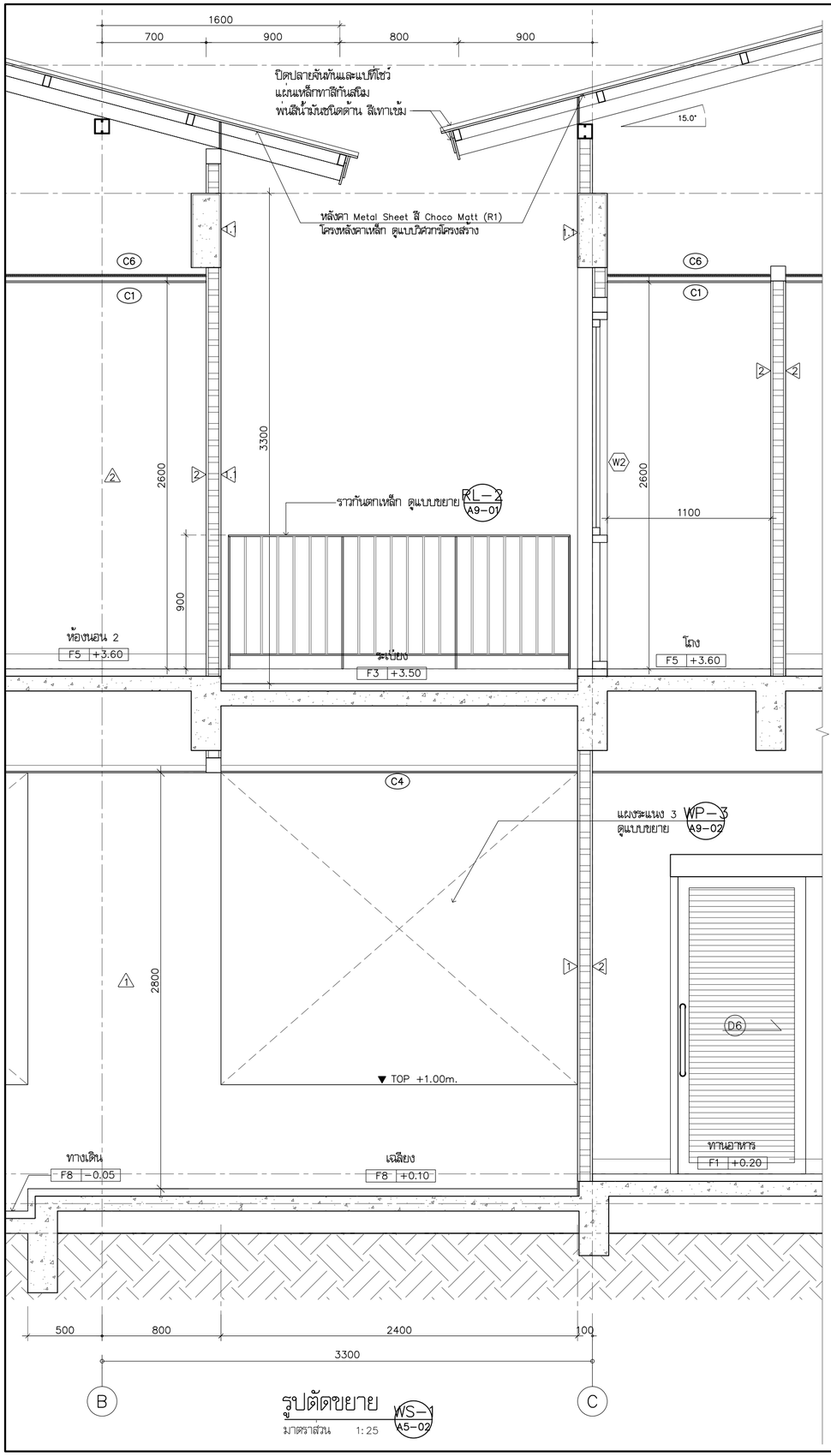

โครงการ PROJECT

จ้างออกแบบและปรับปรุงแบบสำนักงาน

กสทช.เขต 21 จังหวัดร้อยเอ็ด และงานภูมิสถาปัตย์

เจ้าของ OWNER

สำนักงาน กสทช. เขต 21 จ.ร้อยเอ็ด

ที่อยู่ : 287/51-52 หมู่ 7 ตำบลหัวผือ อำเภอเมืองร้อยเอ็ด จังหวัดร้อยเอ็ด 45170

โทรศัพท์ : 0 4351 9211

อาคารบ้านพักพนักงาน
แบบทาวน์เฮ้าส์ 2 ชั้น
(แบบ 1 คูหา)

บริษัท สถาบันชุมชนและสิ่งแวดล้อม อาคมสิลป์ จำกัด
ARSOMSILP COMMUNITY & ENVIRONMENTAL ARCHITECT CO.,LTD.
397 ซ. อนามัยรามเสริญ 25 แขวงทรายน้ำ เขตคลองสามวา กทม. 10150
โทร : +66 2 490 4748 54 แฟกซ์ : +66 2 490 4742
อีเมลล์ : arch@arsomsilp.in.th www.arsomsilp.ac.th

ผู้ออกแบบ DESIGN TEAM

ผู้จัดการโครงการ	PROJECT MANAGER	
สมพร พุลีพัลนา		ส-สถ. 2367
สถาปนิก	ARCHITECT	
วิรดิศ์ ผุยมุลตรี		ภ-สถ. 6616
เมธวิ วัดเสวีโสภณ		ภ-สถ. 9247
พัสกร พุทธานุ		ภ-สถ. 13485
ภูมิสถาปนิก	LANDSCAPE DESIGNER	
ชิติพันธุ์ ศรีตะการ		ส-ภส. 40
ณัฐฐิมา ภักดี		ภ-ภส 483
วิศวกรโครงสร้างและโยธา	STRUCTURAL ENGINEER	
วสันต์ แสงศรี		สย. 9670
ธงชัย บุญเกิด		สย. 11703

บริษัท ฟิวชั่น คอนซัลแตนท์ จำกัด
81/55 ซอยสุทิสร ถนลพรรงสี 4
แขวงพหลโยธิน เขตดอนเมือง กรุงเทพฯ 10110
โทรศัพท์ 0-2392-5375-6 โทรสาร 0-2392-2641
E-mail : fusion@fusionconsultants.co.th

วิศวกรระบบปรับอากาศและระบายอากาศ	MECHANICAL ENGINEER	
สุทัศร สันติวิทมย์กุล		วก.578
วิศวกรระบบสุขาภิบาลและดับเพลิง	SANITARY ENGINEER	
สุทัศร สันติวิทมย์กุล		วส.87
วิรวัฒน์ แซ่เล้า		ภส.4149
วิศวกรงานระบบไฟฟ้า	ELECTRICAL ENGINEER	
พิชญะ จันตราบุวัฒน์		วพก.613

รายการแก้ไข REVISIONS

ครั้งที่	รายละเอียด	วัน/เดือน/ปี

KEY PLAN

รหัสโครงการ PROJECT'S CODE
2110AR_กสทช สาขา ร้อยเอ็ด

แบบแสดง DRAWING TITLE

รูปตัดขยาย WS-1 , WS-2

มาตราส่วน : 1 : 25	หมายเลขแบบ
ตรวจสอบ :	A5-02
อนุมัติ :	
วันที่ : 11 กุมภาพันธ์ 2565	

Notes
This Drawing is Copyrighted. All Contractors must check all dimensions on site. Only figured dimensions and grid lines are to be worked from. Discrepancies must be reported immediately to the Architect or Engineer concerned before processing.

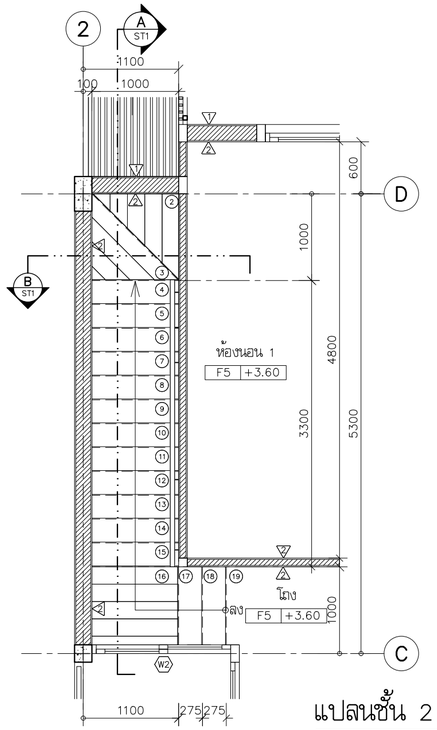

แปลนชั้น 2 ST-1

มาตราส่วน 1:50

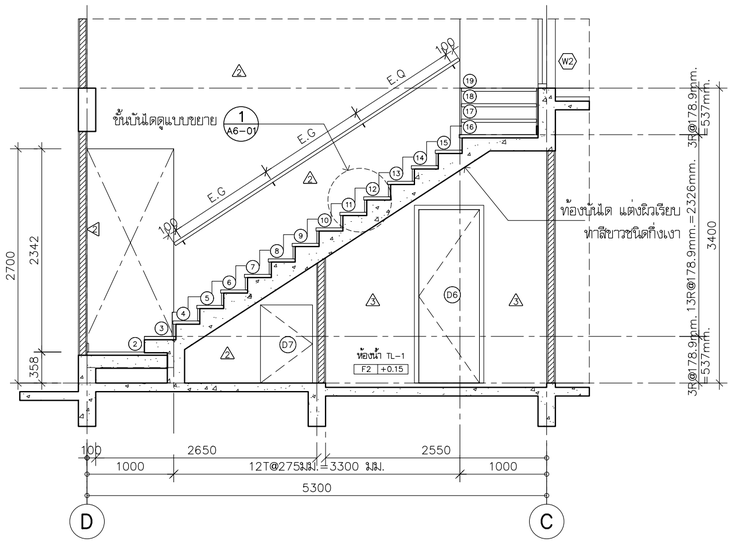

รูปตัด

มาตราส่วน 1:50 A ST1

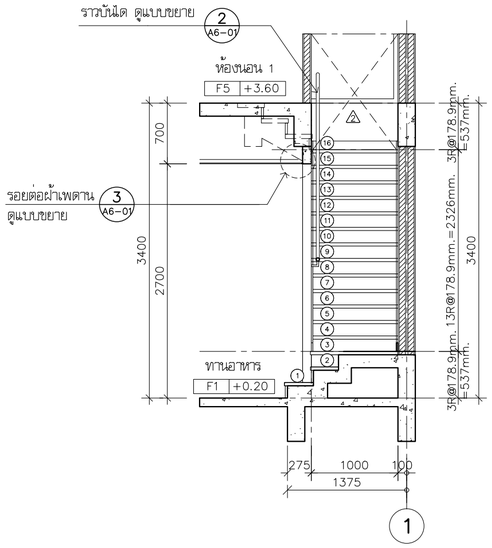

รูปตัด

มาตราส่วน 1:50 B ST1

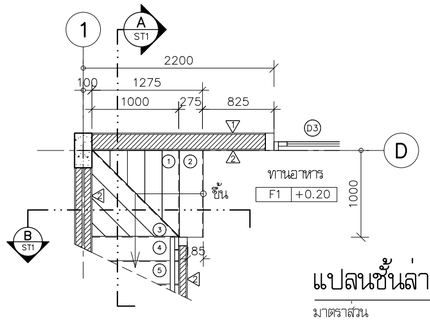

แปลนชั้นล่าง ST-1

มาตราส่วน 1:50

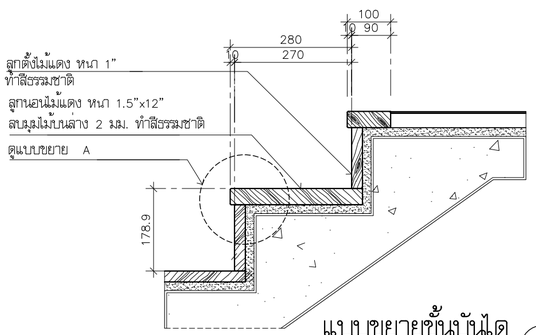

แบบขยายขั้นบันได

1 A6-01

มาตราส่วน 1:10

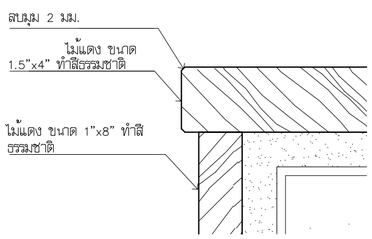

แบบขยาย A

มาตราส่วน 1:2.5

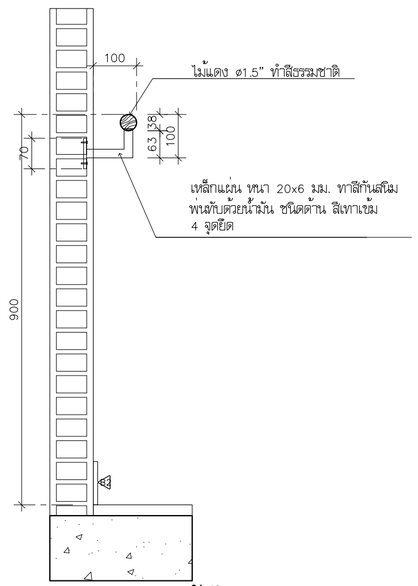

แบบขยายรางบันได

2 A6-01

มาตราส่วน 1:10

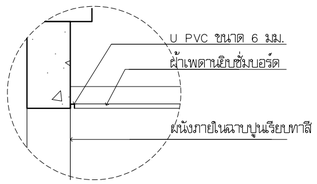

แบบขยายรอยต่อผ้าเพดาน

2 A6-01

มาตราส่วน 1:10

แบบขยายบันได

ST1 A6-01

มาตราส่วน 1:50

โครงการ PROJECT

จ้างออกแบบและปรับปรุงแบบสำนักงาน
กสทช.เขต 21 จังหวัดร้อยเอ็ด และงานภูมิสถาปัตย์

กสทช.

เจ้าของ OWNER

สำนักงาน กสทช. เขต 21 จ.ร้อยเอ็ด
ที่อยู่ : 287/51-52 หมู่ 7 ตำบลหัวผือ อำเภอเมืองร้อยเอ็ด 45170
โทรศัพท์ : 0 4351 9211

อาคารบ้านพักเพพนักงาน
แบบทาวน์เฮ้าส์ 2 ชั้น
(แบบ 1 คูหา)

บริษัท สถาบันชุมชนและสิ่งแวดล้อม อาคมดิสป์ จำกัด
ARSOMSILP COMMUNITY & ENVIRONMENTAL ARCHITECT CO.,LTD.
397 ซ. อนามัยรามเจริญ 25 แขวงทหารขัน เขตคลองสามวา กรุงเทพ 10150
โทร : +66 2 490 4748 54 แฟกซ์ : +66 2 490 4742
อีเมลล์ : orch@orsomsilp.in.th www.orsomsilp.oc.th

ผู้ออกแบบ DESIGN TEAM

ผู้จัดการโครงการ PROJECT MANAGER		
สมพร พุลีพัลนา		ส-สถ. 2367
สถาปนิก ARCHITECT		
ชัยศักดิ์ ผุยมุลตรี		ภ-สถ. 6616
เมธวี รัตเสรีไสยกุล		ภ-สถ. 9247
พัสกร พุทธานุ		ภ-สถ. 13485
ภูมิสถาปนิก LANDSCAPE DESIGNER		
ชิติพันธุ์ ศรีตะการ		ส-ภส. 40
ณัฐริมา ภักดี		ภ-ภส 483
วิศวกรโครงสร้างและโยธา STRUCTURAL ENGINEER		
วสันต์ แสงศรี		สย. 9670
ธงชัย บุญเกิด		สย. 11703

บริษัท ฟิวชั่น คอนซัลแตนท์ จำกัด
81/55 ซอยภูมิจิตร ถนนพระรามที่ 4
แขวงพระโขนง เขตคลองเตย กรุงเทพฯ 10110
โทรศัพท์ 0-2392-5375-6 โทรสาร 0-2392-2641
E-mail : fusion@fusionconsultants.co.th

วิศวกรระบบปรับอากาศและระบายอากาศ		MECHANICAL ENGINEER
สุทัศ สันติมิรมย์กุล		วก.578
วิศวกรระบบสุขาภิบาลและดับเพลิง		SANITARY ENGINEER
สุทัศ สันติมิรมย์กุล		วส.87
วิรวัฒน์ แซ่เล้า		ภส.4149
วิศวกรงานระบบไฟฟ้า		ELECTRICAL ENGINEER
พิชญะ จิตรานุวัฒน์		วพก.613

รายการแก้ไข REVISIONS

ครั้งที่	รายละเอียด	วัน/เดือน/ปี

KEY PLAN

รหัสโครงการ PROJECT'S CODE
2110AR_กสทช สาขา ร้อยเอ็ด

แบบแสดง DRAWING TITLE

แบบขยายบันได ST-1 , ST-2 , ST-3
แบบขยายขั้นบันได 1 , 2 , แบบขยายรางบันได

มาตราส่วน : 1 : 50	หมายเลขแบบ
ตรวจสอบ :	A6-01
อนุมัติ :	
วันที่ : 11 กุมภาพันธ์ 2565	

Notes
This Drawing is Copyrighted. All Contractors must check all dimensions on site. Only figured dimensions and grid lines are to be worked from. Discrepancies must be reported immediately to the Architect or Engineer concerned before processing.

แบบขนาด A2 มาตราส่วน เป็นไปตามแบบแสดง

ตารางรายการสุขภัณฑ์ห้องน้ำ

สัญลักษณ์	รายการ	ผลิตภัณฑ์ COTTO-รุ่น	ผลิตภัณฑ์ SANA-รุ่น	ผลิตภัณฑ์ -รุ่น AMERICAN STANDARD	TL-1	TL-2	TL-3
WC	โถสุขภัณฑ์แบบฟลัชแท้งค์	C13930	SA5002	2695SCW-WT-0	●	●	●
SW	สายฉีดชำระ	CT993K#CR (HM)	SC713	A-5604-CH	●	●	●
LAV2	อ่างล้างหน้า ชนิดวางเคาน์เตอร์	C0512	SA2019	WP-F514-WT	●		●
LAV4	อ่างล้างหน้า ชนิดฝังครึ่งเคาน์เตอร์	C02717	SA7012	0519-WT		●	
FC	ก๊อกน้ำอ่างล้างมือ	CT1142A	AE-SQ01	A-J57-10	●	●	●
	ท่อน้ำทิ้งอ่างล้างมือ	CT685	SC233	A-8105-N	●	●	●
	สะดืออ่างล้างมือ	CT665 (HM)	SC313	A-8016-B-N	●	●	●
	สายน้ำดีอ่างล้างมือ	Z402 (HM)	SC413-L16P	A-800.16-DIY	●	●	●
V	สต๊อปวาล์วสำหรับอ่างล้างมือ	CT179N (HM)	SM710	A-4401	●	●	●
SH	ฝักบัวพร้อมสาย+วาวล์เปิด-ปิดฝักบัว	S17 (HM)+CT1115A (HM)	AE-H2+ST-18	A-6012-HS+A-J54-10		●	●
SD	ที่วางสบู่ เซรามิคชนิดฝังผนัง	C805	S002	9000 WT		●	●
PH	ที่ใส่กระดาษชำระ	CT0273 (HM)	AE-N0157/F	K-2801-43-N	●	●	●
TH	ราวแขวนผ้า	CT022 (HM)	AE-N0213	K-2801-46-N		●	●
MR	กระจกเงา (ขุดขนาดตามแบบขยาย)	-	-	-	●	●	●
FD	ฝาปิดท่อระบายน้ำทิ้ง	CT697Z2P (HM)	SF8781S100.2	A-8204-N	●	●	●
F	ก๊อกน้ำที่ล้างพื้น แบบต่อสายยาง	WR2202, RASLAND	AE-199D-2	F22077-CHADY	●	●	●
V	สต๊อปวาล์วสำหรับสายฉีดชำระและโถส้วม	CT1053N (HM)	SM710	A-4401	●	●	●

หมายเหตุ
สุขภัณฑ์ COTTO, SANA, AMERICAN STANDARD หรือเทียบเท่า

มาตรฐานการติดตั้งสุขภัณฑ์

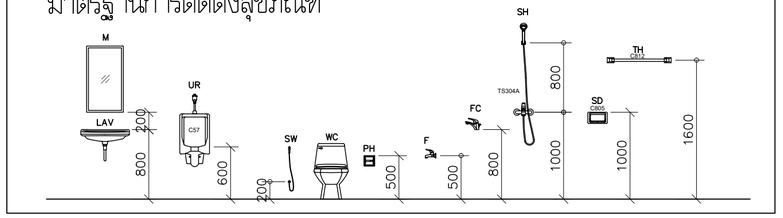

แบบขยายเคาน์เตอร์อ่างล้างหน้า

มาตราส่วน 1:10

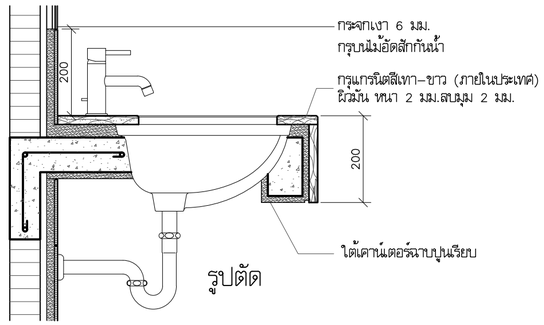

รูปตัด

แบบขยายเคาน์เตอร์หลังโถส้วม

มาตราส่วน 1:10

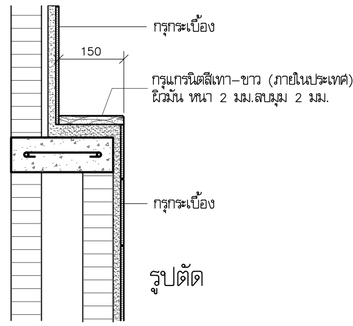

รูปตัด

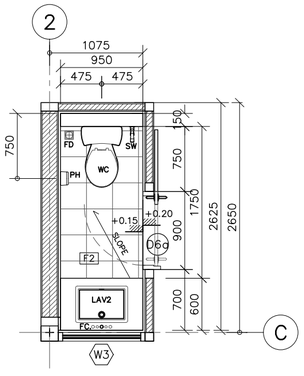

แปลนห้องน้ำ TL-1

มาตราส่วน 1:50

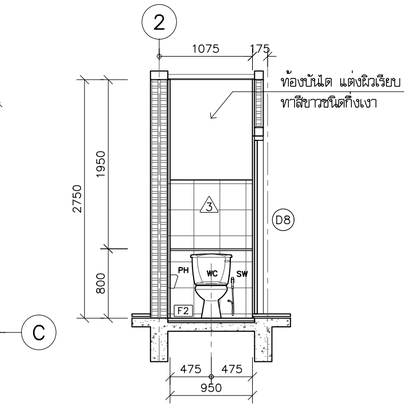

รูปด้าน 1 (TL-1)

มาตราส่วน 1:50

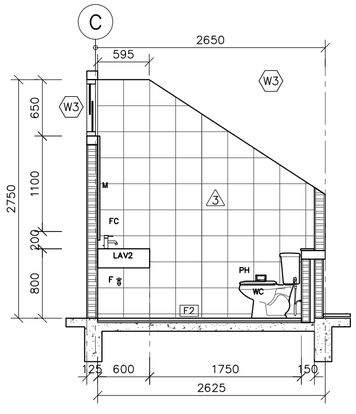

รูปด้าน 2 (TL-1)

มาตราส่วน 1:50

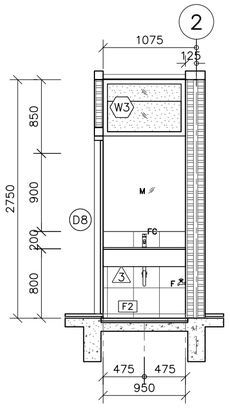

รูปด้าน 3 (TL-1)

มาตราส่วน 1:50

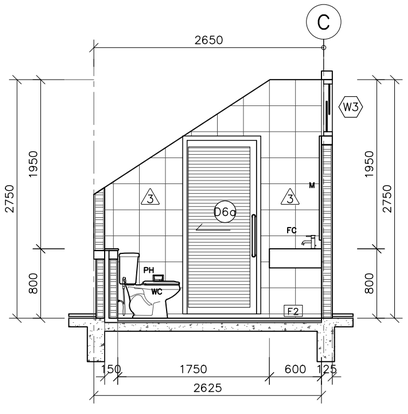

รูปด้าน 4 (TL-1)

มาตราส่วน 1:50

โครงการ PROJECT
จ้างออกแบบและปรับปรุงแบบสำนักงาน
กสทช.เขต 21 จังหวัดร้อยเอ็ด และงานภูมิสถาปัตย์

เจ้าของ OWNER
สำนักงาน กสทช. เขต 21 จ.ร้อยเอ็ด
ที่อยู่ :287/51-52 หมู่ 7 ตำบลหัวผือ อำเภอเมืองร้อยเอ็ด จังหวัดร้อยเอ็ด 45170
โทรศัพท์ : 0 4351 9211

อาคารบ้านพักพนักงาน
แบบทาวน์เฮ้าส์ 2 ชั้น
(แบบ 1 คูหา)

บริษัท สถาบันชุมชนและสิ่งแวดล้อม อาคมดิสปั จำกัด
ARSOMSILP COMMUNITY & ENVIRONMENTAL ARCHITECT CO.,LTD.
397 ซ. ถนนอังระเศียญ 25 แขวงทหัชัม เขตบางขุนเทียน กทม. 10150
โทร : +66 2 490 4748 54 แฟกซ์ : +66 2 490 4742
อีเมล์ : orch@arsomsilp.in.th www.arsomsilp.oc.th

ผู้ออกแบบ DESIGN TEAM

ผู้จัดการโครงการ PROJECT MANAGER
สมพร พุฒิพัฒนา ส-สถ. 2367

สถาปนิก ARCHITECT
ชัยศักดิ์ ผุยมุลตรี ภ-สถ. 6616
เมธวิ วัดเลาวิไลภณ ภ-สถ. 9247
พัสกร พุทธานุ ภ-สถ. 13485

ภูมิสถาปนิก LANDSCAPE DESIGNER
ชิติพันธุ์ ศรีตะการ ส-ภส. 40
ณัฐฐิมา ภักดี ภ-ภส 483

วิศวกรโครงสร้างและโยธา STRUCTURAL ENGINEER
วสันต์ แสงศรี สย. 9670
ธชัย บุญเกิด สย. 11703

FUSION CONSULTANTS
บริษัท ฟิวชั่น คอนซัลแตนท์ จำกัด
81/55 ซอยอุดมสุข ถนนสรรพาวุธ 4
แขวงบางนาใหม่ เขตบางนา กรุงเทพฯ 10110
โทรศัพท์ 0-2392-5375-6 โทรสาร 0-2392-2641
E-mail : fusion@fusionconsultants.co.th

วิศวกรระบบปรับอากาศและระบายอากาศ MECHANICAL ENGINEER
สุทัศร สันติมิตรย์กุล วก.578

วิศวกรระบบสุขาภิบาลและดับเพลิง SANITARY ENGINEER
สุทัศร สันติมิตรย์กุล วส.87
วีรวัฒน์ แซ่เล้า ภส.4149

วิศวกรงานระบบไฟฟ้า ELECTRICAL ENGINEER
พิชญะ จันตราบุวัฒน์ วพก.613

รายการแก้ไข REVISIONS

ครั้งที่	รายละเอียด	วัน/เดือน/ปี

KEY PLAN

รหัสโครงการ PROJECT'S CODE
2110AR_กสทช สาขา ร้อยเอ็ด

แบบแสดง DRAWING TITLE
แบบขยายห้องน้ำ TL-1,
ตารางรายการและมาตราฐานการติดตั้งสุขภัณฑ์
แบบขยายเคาน์เตอร์อ่างล้างหน้า

มาตราส่วน : 1 : 50	หมายเลขแบบ
ตรวจสอบ :	A7-01
อนุมัติ :	
วันที่ : 11 กุมภาพันธ์ 2565	

Notes
This Drawing is Copyrighted. All Contractors must check all dimensions on site. Only figured dimensions and grid lines are to be worked from. Discrepancies must be reported immediately to the Architect or Engineer concerned before processing.

แบบขนาด A2 มาตราส่วน เป็นไปตามแบบแสดง

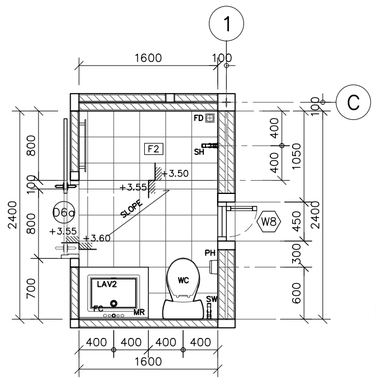

แปลนห้องน้ำ TL-2

มาตราส่วน 1:50

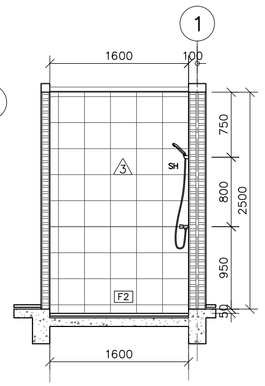

รูปด้าน 1 (TL-2)

มาตราส่วน 1:50

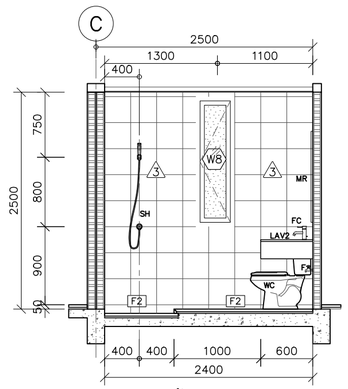

รูปด้าน 2 (TL-2)

มาตราส่วน 1:50

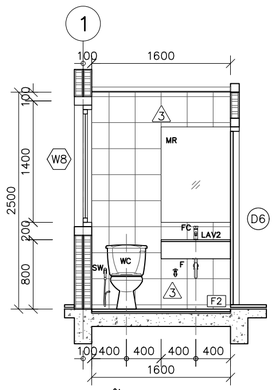

รูปด้าน 3 (TL-2)

มาตราส่วน 1:50

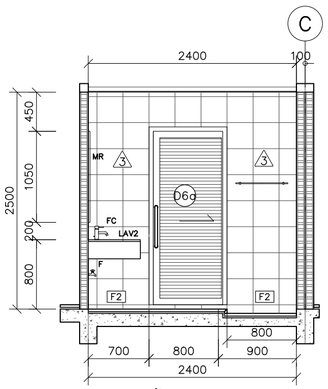

รูปด้าน 4 (TL-2)

มาตราส่วน 1:50

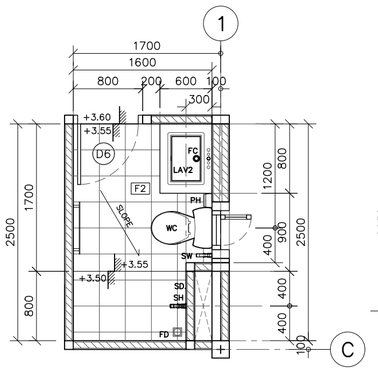

แปลนห้องน้ำ TL-3

มาตราส่วน 1:50

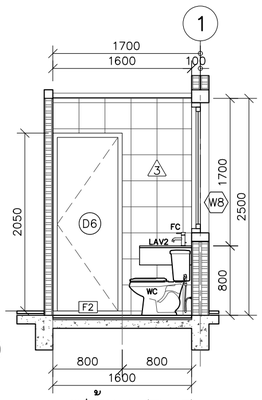

รูปด้าน 1 (TL-3)

มาตราส่วน 1:50

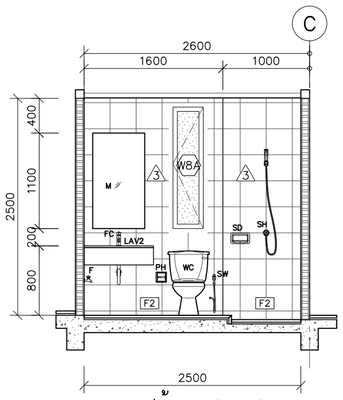

รูปด้าน 2 (TL-3)

มาตราส่วน 1:50

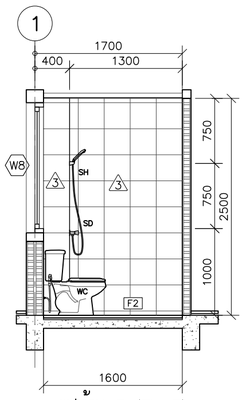

รูปด้าน 3 (TL-3)

มาตราส่วน 1:50

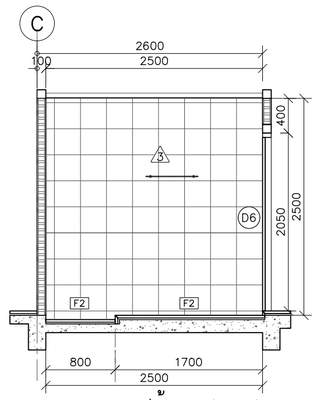

รูปด้าน 4 (TL-3)

มาตราส่วน 1:50

โครงการ PROJECT

จ้างออกแบบและปรับปรุงแบบสำนักงาน กสทช.เขต 21 จังหวัดร้อยเอ็ด และงานภูมิสถาปัตย์

กสทช.

เจ้าของ OWNER

สำนักงาน กสทช. เขต 21 จ.ร้อยเอ็ด

ที่อยู่ : 287/51-52 หมู่ 7 ตำบลหัวผือ อำเภอเมืองร้อยเอ็ด จังหวัดร้อยเอ็ด 45170

โทรศัพท์ : 0 4351 9211

อาคารบ้านพักพนักงาน แบบทาวน์เฮ้าส์ 2 ชั้น (แบบ 1 คูหา)

บริษัท สถาบันชุมชนและสิ่งแวดล้อม อาคมสิลป์ จำกัด
ARSOMSILP COMMUNITY & ENVIRONMENTAL ARCHITECT CO.,LTD.
397 ซ. อนามัยรามเหรียญ 25 แขวงทรายม่วง เขตบางพลัด กทม. 10150
โทร : +66 2 490 4748 54 แฟกซ์ : +66 2 490 4742
อีเมลล์ : orch@arsomsilp.in.th www.arsomsilp.oc.th

ผู้ออกแบบ DESIGN TEAM

ผู้จัดการโครงการ PROJECT MANAGER		
สมพร พุลิพัลนา		ส-สถ. 2367
สถาปนิก ARCHITECT		
ชัยศักดิ์ ผุยมูลศรี		ภ-สถ. 6616
เมธวิ วัดเสวิใส่สกล		ภ-สถ. 9247
พัสกร พุทธานุ		ภ-สถ. 13485
ภูมิสถาปนิก LANDSCAPE DESIGNER		
ชิติพันธุ์ ศรีตะการ		ส-ภส. 40
ณัฐฐิมา ภักดี		ภ-ภส 483
วิศวกรโครงสร้างและโยธา STRUCTURAL ENGINEER		
วสันต์ แสงศรี		สย. 9670
ธงชัย บุญเกิด		สย. 11703

FUSION CONSULTANTS

บริษัท ฟิวชั่น คอนซัลแตนท์ จำกัด
81/55 ซอยอุดมสุข ถนนพระรามที่ 4
แขวงบางจาก เขตพระโขนง กรุงเทพฯ 10110
โทรศัพท์ 0-2392-5375-6 โทรสาร 0-2392-2641
E-mail : fusion@fusionconsultants.co.th

วิศวกรระบบปรับอากาศและระบายอากาศ MECHANICAL ENGINEER		
สุทัศร สันติวิทยย์กุล		วก.578
วิศวกรระบบสุขาภิบาลและดับเพลิง SANITARY ENGINEER		
สุทัศร สันติวิทยย์กุล		วส.87
วิรัฒน์ แซ่เล้า		ภส.4149
วิศวกรงานระบบไฟฟ้า ELECTRICAL ENGINEER		
พิชญะ จันทรานุวัฒน์		พพก.613

รายการแก้ไข REVISIONS

ครั้งที่	รายละเอียด	วัน/เดือน/ปี

KEY PLAN

รหัสโครงการ PROJECT'S CODE

2110AR_กสทช สาขา ร้อยเอ็ด

แบบแสดง DRAWING TITLE

แบบขยายห้องน้ำ TL-2, TL-3

มาตราส่วน : 1 : 50	หมายเลขแบบ
ตรวจสอบ :	A7-02
อนุมัติ :	
วันที่ : 11 กุมภาพันธ์ 2565	

Notes
This Drawing is Copyrighted. All Contractors must check all dimensions on site. Only figured dimensions and grid lines are to be worked from. Discrepancies must be reported immediately to the Architect or Engineer concerned before processing.

แบบขนาด A2 มาตราส่วน เป็นไปตามแบบแสดง

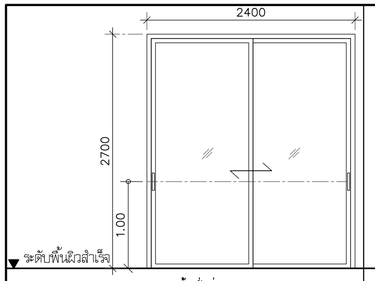

ห้องนั่งเล่น

(D2) อลูมิเนียม

ชนิดบาน	ประตูบานเลื่อนสลับ
วงกบ	อลูมิเนียม 50x100x1.5 มม. ทำสี POWDER COATING ผิวทราย สีเทาเข้ม
กรอบบาน	อลูมิเนียม 25x50x1.5 มม. ทำสี POWDER COATING ผิวทราย สีเทาเข้ม
ลูกฟัก	กระจกใสหนา 6 มม.
อุปกรณ์	1. ชุดลูกล้อบานเลื่อนอลูมิเนียมครบชุด
	2. สักหลาดกันฝุ่นสีดำ
	3. ยางกันกระแทกสีดำ
อุปกรณ์อื่นๆ	1. มือจับผังประตูบานเลื่อน ชนิดขอบเรียบ แบบมีกุญแจ จำนวน 1 ชุด
	ทำสี POWDER COATING ผิวทราย สีเดียวกับกรอบบาน
	2. มือจับผังประตูบานเลื่อน ชนิดขอบเรียบ จำนวน 1 ชุด
หมายเหตุ	ติดตั้งบานมุ้งลวด FIBER สีเทา

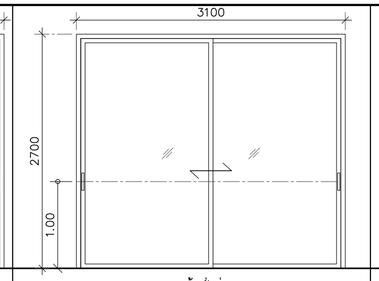

ห้องนั่งเล่น

(D2A) อลูมิเนียม

ชนิดบาน	ประตูบานเลื่อนสลับ
วงกบ	อลูมิเนียม 50x100x1.5 มม. ทำสี POWDER COATING ผิวทราย สีเทาเข้ม
กรอบบาน	อลูมิเนียม 25x50x1.5 มม. ทำสี POWDER COATING ผิวทราย สีเทาเข้ม
ลูกฟัก	กระจกใสหนา 6 มม.
อุปกรณ์	1. ชุดลูกล้อบานเลื่อนอลูมิเนียมครบชุด
	2. สักหลาดกันฝุ่นสีดำ
	3. ยางกันกระแทกสีดำ
อุปกรณ์อื่นๆ	1. มือจับผังประตูบานเลื่อน ชนิดขอบเรียบ แบบมีกุญแจ จำนวน 1 ชุด
	ทำสี POWDER COATING ผิวทราย สีเดียวกับกรอบบาน
	2. มือจับผังประตูบานเลื่อน ชนิดขอบเรียบ จำนวน 1 ชุด
หมายเหตุ	ติดตั้งบานมุ้งลวด FIBER สีเทา

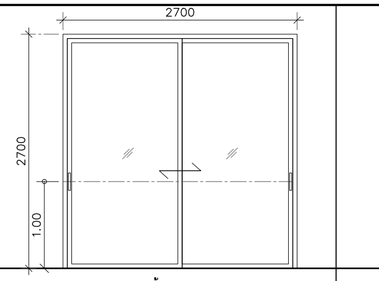

ห้องทานอาหาร

(D3) อลูมิเนียม

ชนิดบาน	ประตูบานเลื่อนสลับ
วงกบ	อลูมิเนียม 50x100x1.5 มม. ทำสี POWDER COATING ผิวทราย สีเทาเข้ม
กรอบบาน	อลูมิเนียม 25x50x1.5 มม. ทำสี POWDER COATING ผิวทราย สีเทาเข้ม
ลูกฟัก	กระจกใสหนา 6 มม.
อุปกรณ์	1. ชุดลูกล้อบานเลื่อนอลูมิเนียมครบชุด
	2. สักหลาดกันฝุ่นสีดำ
	3. ยางกันกระแทกสีดำ
อุปกรณ์อื่นๆ	1. มือจับผังประตูบานเลื่อน ชนิดขอบเรียบ แบบมีกุญแจ จำนวน 1 ชุด
	2. มือจับผังประตูบานเลื่อน ชนิดขอบเรียบ จำนวน 1 ชุด
หมายเหตุ	ติดตั้งบานมุ้งลวด FIBER สีเทา

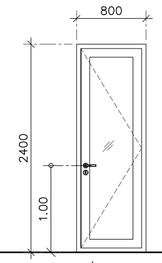

ที่วาง CDU.

(D4) อลูมิเนียม

ชนิดบาน	ประตูบานเปิดเดี่ยว
วงกบ	อลูมิเนียม 50x100x1.5 มม. ทำสี POWDER COATING ผิวทราย สีเทาเข้ม
กรอบบาน	อลูมิเนียม 50x100x1.5 มม. ทำสี POWDER COATING ผิวทราย สีเทาเข้ม
ลูกฟัก	กระจกใสหนา 6 มม.
อุปกรณ์	1. บานพับ
	2. มือจับก้านโยก ทำสี POWDER COATING ผิวทราย สีเดียวกับกรอบบาน
อุปกรณ์อื่นๆ	1. ตลับกุญแจแอร์ซีลล็อคสำหรับประตูทั่วไป ทำงานโดยก้านโยก
	2. กลอนบน-ล่าง พร้อมแกน
หมายเหตุ	ติดตั้งบานมุ้งลวด FIBER สีเทา

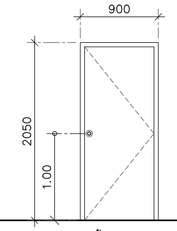

ห้องนอน 1,2,3

(D5) ไม้

ชนิดบาน	ประตูบานเปิดเดี่ยว
วงกบ	ไม้เต็งขนาด 2"x4" มม. ทำสีธรรมชาติ
กรอบบาน	บานไม้อัดสักกันน้ำ หนา 35 มม. ทำสีธรรมชาติ
ลูกฟัก	
อุปกรณ์	1. ชุดบานพับสเตนเลส แหวนลูกปืนสเตนเลส
	ขนาด 4"x3"x2 มม. 3 ตัว/บาน
	2. ลูกบิดหัวกลม สเตนเลสสตีล ผิว HAIRLINE สำหรับห้องทั่วไป
หมายเหตุ	

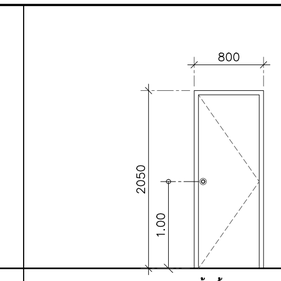

ห้องน้ำ TL-3

(D6) ไม้

ชนิดบาน	ประตูบานเปิดเดี่ยว
วงกบ	ไม้เต็งขนาด 2"x5" มม. ทำสีธรรมชาติ
กรอบบาน	บานไม้อัดสักกันน้ำ หนา 35 มม. ทำสีธรรมชาติ
ลูกฟัก	
อุปกรณ์	1. ชุดบานพับสเตนเลส แหวนลูกปืนสเตนเลส
	ขนาด 4"x3"x2 มม. 3 ตัว/บาน
	2. ลูกบิดหัวกลม สเตนเลสสตีล ผิว HAIRLINE สำหรับห้องน้ำ
หมายเหตุ	

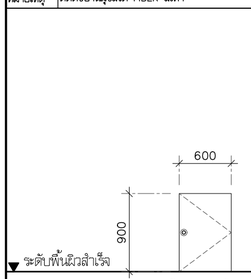

ห้องเก็บของใต้บันได

(D7) ไม้

ชนิดบาน	ประตูบานเปิดเดี่ยว
วงกบ	–
กรอบบาน	บานไม้อัดสักกันน้ำ หนา 35 มม. ทำสีธรรมชาติ
ลูกฟัก	
อุปกรณ์	1. ชุดบานพับสเตนเลส แหวนลูกปืนสเตนเลส
	ขนาด 4"x3"x2 มม. 3 ตัว/บาน
	2. ลูกบิดหัวกลม สเตนเลสสตีล ผิว HAIRLINE สำหรับห้องทั่วไป
หมายเหตุ	

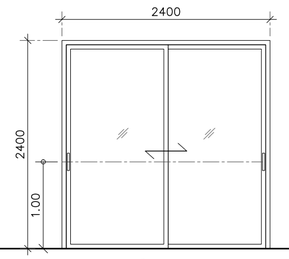

ระเบียง

(D11) อลูมิเนียม

ชนิดบาน	ประตูบานเลื่อนสลับ
วงกบ	อลูมิเนียม 50x100x1.5 มม. ทำสี POWDER COATING ผิวทราย สีเทาเข้ม
กรอบบาน	อลูมิเนียม 25x50x1.5 มม. ทำสี POWDER COATING ผิวทราย สีเทาเข้ม
ลูกฟัก	กระจกใสหนา 6 มม.
อุปกรณ์	1. ชุดลูกล้อบานเลื่อนอลูมิเนียมครบชุด
	2. สักหลาดกันฝุ่นสีดำ
	3. ยางกันกระแทกสีดำ
อุปกรณ์อื่นๆ	1. มือจับผังประตูบานเลื่อน ชนิดขอบเรียบ แบบมีกุญแจ จำนวน 1 ชุด
	ทำสี POWDER COATING ผิวทราย สีเดียวกับกรอบบาน
	2. มือจับผังประตูบานเลื่อน ชนิดขอบเรียบ จำนวน 1 ชุด
หมายเหตุ	ติดตั้งบานมุ้งลวด FIBER สีเทา

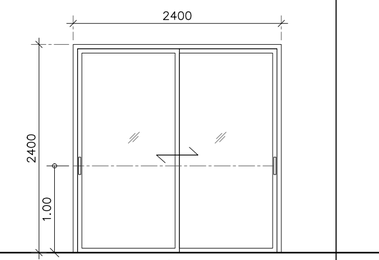

โถงชั้น 2

(D12) อลูมิเนียม

ชนิดบาน	ประตูบานเลื่อนสลับ
วงกบ	อลูมิเนียม 50x100x1.5 มม. ทำสี POWDER COATING ผิวทราย สีเทาเข้ม
กรอบบาน	อลูมิเนียม 25x50x1.5 มม. ทำสี POWDER COATING ผิวทราย สีเทาเข้ม
ลูกฟัก	กระจกใสหนา 6 มม.
อุปกรณ์	1. ชุดลูกล้อบานเลื่อนอลูมิเนียมครบชุด
	2. สักหลาดกันฝุ่นสีดำ
	3. ยางกันกระแทกสีดำ
อุปกรณ์อื่นๆ	1. มือจับผังประตูบานเลื่อน ชนิดขอบเรียบ แบบมีกุญแจ จำนวน 1 ชุด
	2. มือจับผังประตูบานเลื่อน ชนิดขอบเรียบ จำนวน 1 ชุด
หมายเหตุ	ติดตั้งบานมุ้งลวด FIBER สีเทา

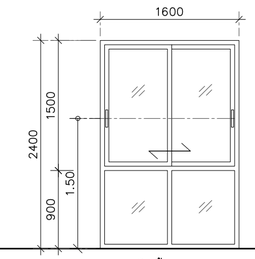

โถงชั้น 2

(W2) อลูมิเนียม

ชนิดบาน	หน้าต่างบานเลื่อนสลับ,ช่องแสงติดตาย
วงกบ	อลูมิเนียม 50x100x1.5 มม. ทำสี POWDER COATING ผิวทราย สีเทาเข้ม
กรอบบาน	อลูมิเนียม 25x50x1.5 มม. ทำสี POWDER COATING ผิวทราย สีเทาเข้ม
ลูกฟัก	กระจกใสหนา 6 มม.
อุปกรณ์	1. ชุดลูกล้อบานเลื่อนอลูมิเนียมครบชุด
	2. สักหลาดกันฝุ่นสีดำ
	3. ยางกันกระแทกสีดำ
อุปกรณ์อื่นๆ	มือจับผังประตูบานเลื่อน ชนิดขอบเรียบ
	ทำสี POWDER COATING ผิวทราย สีเดียวกับกรอบบาน
หมายเหตุ	ติดตั้งบานมุ้งลวด FIBER สีเทา

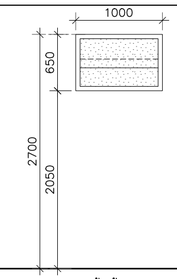

ห้องน้ำ TL-1

(W3) อลูมิเนียม

ชนิดบาน	หน้าต่างบานกระจกฮ้อน
วงกบ	อลูมิเนียม 50x125x1.5 มม. ทำสี POWDER COATING ผิวทราย สีเทาเข้ม
กรอบบาน	อลูมิเนียม 25x50x1.5 มม. ทำสี POWDER COATING ผิวทราย สีเทาเข้ม
ลูกฟัก	กระจกฝ้าลายย้ำหนา 5 มม.
อุปกรณ์	
อุปกรณ์อื่นๆ	
หมายเหตุ	

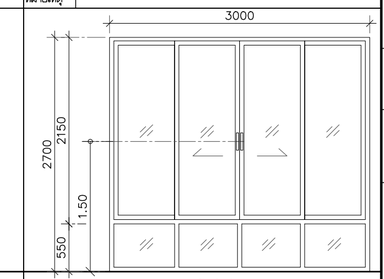

ห้องนั่งเล่น

(W4) อลูมิเนียม

ชนิดบาน	หน้าต่างบานเลื่อนสลับ,ช่องแสงติดตาย
วงกบ	อลูมิเนียม 50x100x1.5 มม. ทำสี POWDER COATING ผิวทราย สีเทาเข้ม
กรอบบาน	อลูมิเนียม 25x50x1.5 มม. ทำสี POWDER COATING ผิวทราย สีเทาเข้ม
ลูกฟัก	กระจกใสหนา 6 มม.
อุปกรณ์	1. ชุดลูกล้อบานเลื่อนอลูมิเนียมครบชุด
	2. สักหลาดกันฝุ่นสีดำ
	3. ยางกันกระแทกสีดำ
อุปกรณ์อื่นๆ	1. มือจับผังประตูบานเลื่อน ชนิดขอบเรียบ
	ทำสี POWDER COATING ผิวทราย สีเดียวกับกรอบบาน
	2. ตัวล็อคเสาเกี่ยว
หมายเหตุ	ติดตั้งบานมุ้งลวด FIBER สีเทา

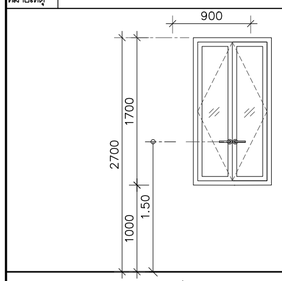

ห้องทานอาหาร

(W6) อลูมิเนียม

ชนิดบาน	หน้าต่างบานแป๊ะคู่
วงกบ	อลูมิเนียม 50x100x1.5 มม. ทำสี POWDER COATING ผิวทราย สีเทาเข้ม
กรอบบาน	อลูมิเนียม 50x50x1.5 มม. ทำสี POWDER COATING ผิวทราย สีเทาเข้ม
ลูกฟัก	กระจกใสหนา 6 มม.
อุปกรณ์	1. ชุดมือจับล็อคบานแป๊ะคู่ ทำสี POWDER COATING
	สีเดียวกับกรอบบาน
	2. ขาค้ำสเตนเลส
หมายเหตุ	ติดตั้งบานมุ้งลวด FIBER สีเทา

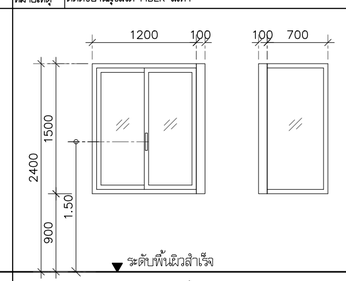

ห้องนอน 3

(W7) อลูมิเนียม

ชนิดบาน	หน้าต่างบานเลื่อนสลับ
วงกบ	อลูมิเนียม 50x100x1.5 มม. และ 100x100x2.5 มม.
	ทำสี POWDER COATING ผิวทราย สีเทาเข้ม
กรอบบาน	อลูมิเนียม 25x50x1.5 มม. ทำสี POWDER COATING ผิวทราย สีเทาเข้ม
ลูกฟัก	กระจกใสหนา 6 มม.
อุปกรณ์	1. ชุดลูกล้อบานเลื่อนอลูมิเนียมครบชุด 2. สักหลาดกันฝุ่นสีดำ
	3. ยางกันกระแทกสีดำ
อุปกรณ์อื่นๆ	1. มือจับผังประตูบานเลื่อน ชนิดขอบเรียบ
	ทำสี POWDER COATING ผิวทราย สีเดียวกับกรอบบาน
	2. ตัวล็อคเสาเกี่ยว
หมายเหตุ	ติดตั้งบานมุ้งลวด FIBER สีเทา

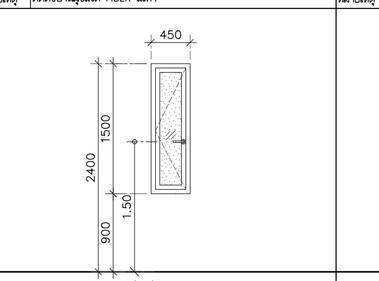

ห้องน้ำ TL-2, TL-3

(W8) อลูมิเนียม

ชนิดบาน	หน้าต่างบานเปิดเดี่ยว
วงกบ	อลูมิเนียม 50x100x1.5 มม. ทำสี POWDER COATING ผิวทราย สีเทาเข้ม
กรอบบาน	อลูมิเนียม 50x50x1.5 มม. ทำสี POWDER COATING ผิวทราย สีเทาเข้ม
ลูกฟัก	กระจกฝ้าลายย้ำ หนา 5 มม.
อุปกรณ์	1. มือจับล็อคบานกระทุ้ง ทำสี POWDER COATING
	สีเดียวกับกรอบบาน
	2. ขาค้ำสเตนเลส
หมายเหตุ	ติดตั้งบานมุ้งลวด FIBER สีเทา

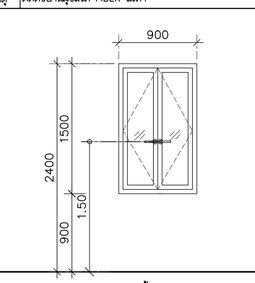

ห้องนอน 1

(W9) อลูมิเนียม

ชนิดบาน	หน้าต่างบานแป๊ะคู่
วงกบ	อลูมิเนียม 50x100x1.5 มม. ทำสี POWDER COATING ผิวทราย สีเทาเข้ม
กรอบบาน	อลูมิเนียม 50x50x1.5 มม. ทำสี POWDER COATING ผิวทราย สีเทาเข้ม
ลูกฟัก	กระจกฝ้าลายย้ำ หนา 5 มม.
อุปกรณ์	1. ชุดมือจับล็อคบานแป๊ะคู่ ทำสี POWDER COATING
	สีเดียวกับกรอบบาน
	2. ขาค้ำสเตนเลส
หมายเหตุ	ติดตั้งบานมุ้งลวด FIBER สีเทา

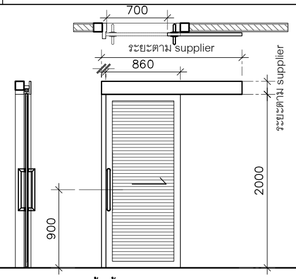

ห้องน้ำ TL-1 TL-2

(D6d) ไม้

ชนิดบาน	ประตูบานเลื่อน
วงกบ	ไม้เต็งขนาด 2"x5" มม. ทำสีธรรมชาติ
กรอบบาน	บานไม้อัดสักกันน้ำ หนา 35 มม. ทำสีธรรมชาติ
ลูกฟัก	
อุปกรณ์	1. ชุดอุปกรณ์บานเลื่อน
หมายเหตุ	

โครงการ PROJECT
จ้างออกแบบและปรับปรุงแบบสำนักงาน
กสทช.เขต 21 จังหวัดร้อยเอ็ด และงานภูมิสถาปัตย์

เจ้าของ OWNER
สำนักงาน กสทช. เขต 21 จ.ร้อยเอ็ด
ที่อยู่ :287/51-52 หมู่ 7 ตำบลหัวผือ อำเภอเมืองร้อยเอ็ด จังหวัดร้อยเอ็ด 45170
โทรศัพท์ : 0 4351 9211

อาคารบ้านพักพนักงาน
แบบทาวน์เฮ้าส์ 2 ชั้น
(แบบ 1 คูหา)

บริษัท สถาบันชุมชนและสิ่งแวดล้อม อาคมดิลป์ จำกัด
ARSOMSILP COMMUNITY & ENVIRONMENTAL ARCHITECT CO.,LTD.
397 ซ. ถนนอังรีดูนังต์ 25 แขวงทองหล่อ เขตวัฒนา กทม. 10150
โทร : +66 2 490 4748 54 แฟกซ์ : +66 2 490 4742
อีเมล์ : orch@orsomsilp.in.th www.orsomsilp.or.th

ผู้ออกแบบ DESIGN TEAM
ผู้จัดการโครงการ PROJECT MANAGER
ส.พร พุลินพัฒนา ส-สถ. 2367
สถาปนิก ARCHITECT
วิรดิศ์ ผุยมุลตรี ภ-สถ. 6616
เมธวี รัตนวิโสภณ ภ-สถ. 9247
พัสกร พุทธานุ ภ-สถ. 13485
ภูมิสถาปนิก LANDSCAPE DESIGNER
ชิติพันธุ์ ศรีตะการ ส-ภส. 40
ณัฐฐิมา ภักดี ภ-ภส 483
วิศวกรโครงสร้างและโยธา STRUCTURAL ENGINEER
วสันต์ แสงศรี สย. 9670
ธชชัย บุญเกิด สย. 11703

FUSION CONSULTANTS
บริษัท ฟิวชั่น คอนซัลแตนท์ จำกัด
81/55 ซอยอุดมสุข ถนนสรรพาวุธ 4
แขวงหนองบอน เขตพระโขนง กรุงเทพฯ 10110
โทรศัพท์ 0-2392-5375-6 โทรสาร 0-2392-2641
E-mail : fusion@fusionconsultants.co.th

วิศวกรระบบปรับอากาศและระบายอากาศ MECHANICAL ENGINEER
สุทัศร สัมฤทัยมย์กุล วก.578
วิศวกรระบบสุขาภิบาลและดับเพลิง SANITARY ENGINEER
สุทัศร สัมฤทัยมย์กุล วส.87
วิรวัฒน์ แซ่เล้า ภส.4149
วิศวกรงานระบบไฟฟ้า ELECTRICAL ENGINEER
พิชญะ จันทราภัณฑ์ วฟก.613

รายการแก้ไข REVISIONS

ครั้งที่	รายละเอียด	วัน/เดือน/ปี

KEY PLAN

รหัสโครงการ PROJECT'S CODE
2110AR_กสทช สาขา ร้อยเอ็ด

แบบแสดง DRAWING TITLE
แบบขยายประตู-หน้าต่าง

มาตราส่วน : 1 : 50
ตรวจสอบ :
อนุมัติ :
วันที่ : 11 กุมภาพันธ์ 2565

หมายเลขแบบ
A8-01

Notes
This Drawing is Copyrighted. All Contractors must check all dimensions on site. Only figured dimensions and grid lines are to be worked from. Discrepancies must be reported immediately to the Architect or Engineer concerned before processing.

แบบขนาด A2 มาตราส่วน เป็นไปตามแบบแสดง

แบบขยายราวกันตก RL1
มาตราส่วน 1:25

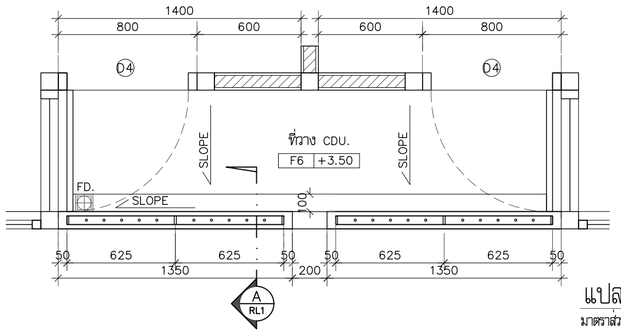

แปลนขยายราวกันตก 1
มาตราส่วน 1:25

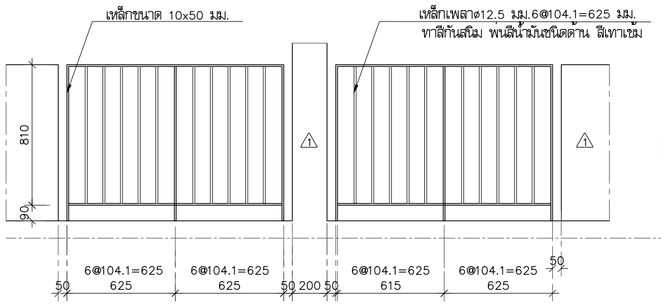

รูปด้านราวกันตก RL1
มาตราส่วน 1:25 (1/RL1)

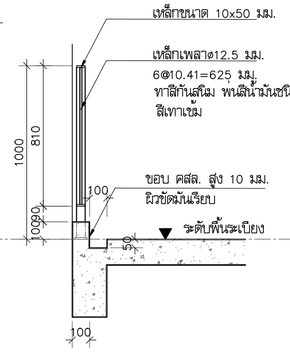

รูปตัดราวกันตก RL1
มาตราส่วน 1:25 (A/RL1)

แบบขยายราวกันตก RL2
มาตราส่วน 1:25 (RL2/A9-01)

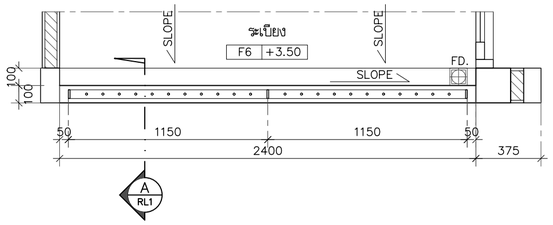

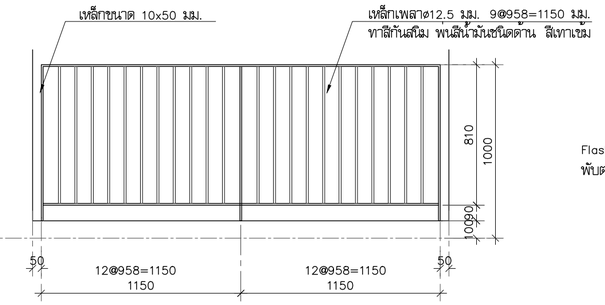

รูปด้านราวกันตก RL2
มาตราส่วน 1:25 (1/RL2)

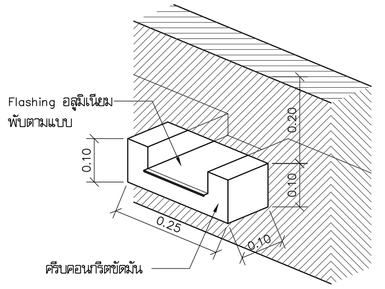

แบบขยาย ช่องระบายน้ำล้น
มาตราส่วน 1:10

แบบขยายแผงระแนง 2 WP2
มาตราส่วน 1:25 (A9-01)

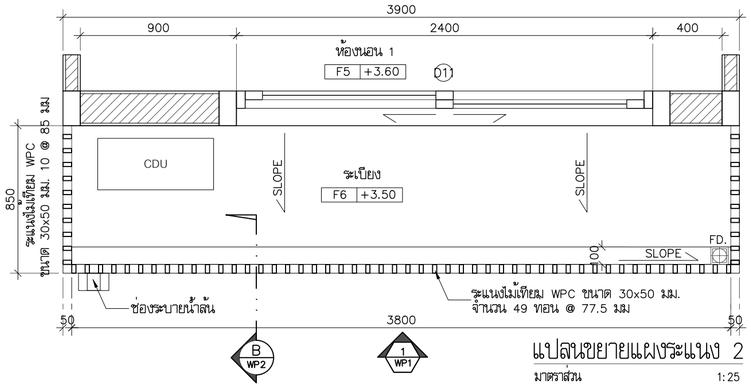

แปลนขยายแผงระแนง 2
มาตราส่วน 1:25

ช่องระบายน้ำล้น : กล่องอลูมิเนียม 50x100x1.5 มม.
ยาว 200 มม. ผิวสีธรรมชาติ

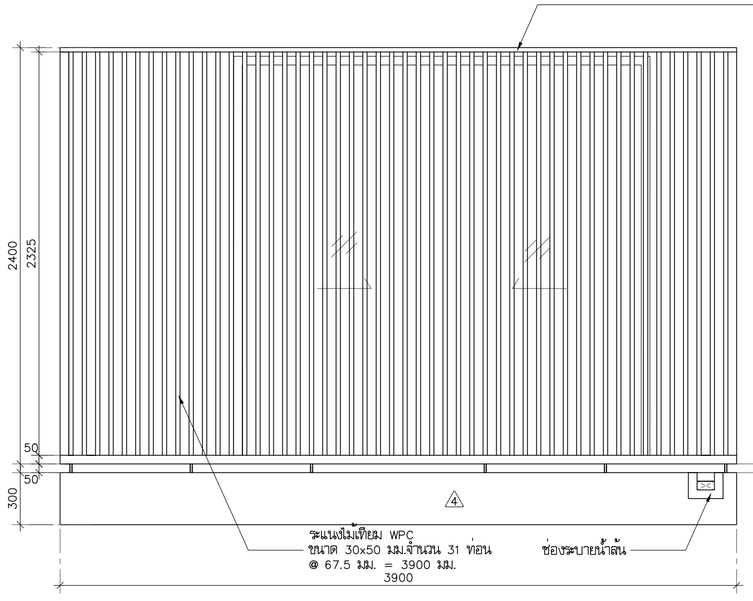

รูปด้านแผงระแนง
มาตราส่วน 1:25 (1/WP2)

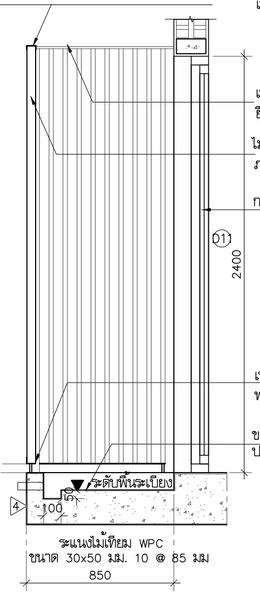

รูปตัดแผงระแนง
มาตราส่วน 1:25 (B/WP2)

โครงการ PROJECT
จ้างออกแบบและปรับปรุงแบบสำนักงาน
กสทช.เขต 21 จังหวัดร้อยเอ็ด และงานภูมิสถาปัตย์

เจ้าของ OWNER
สำนักงาน กสทช. เขต 21 จ.ร้อยเอ็ด
ที่อยู่ :287/51-52 หมู่ 7 ตำบลหัวผือ อำเภอเมืองร้อยเอ็ด จังหวัดร้อยเอ็ด 45170
โทรศัพท์ : 0 4351 9211

อาคารบ้านพักพนักงาน
แบบทาวน์เฮ้าส์ 2 ชั้น
(แบบ 1 คูหา)

บริษัท สถาบันชุมชนและสิ่งแวดล้อม อาคมดิศย์ จำกัด
ARSOMSILP COMMUNITY & ENVIRONMENTAL ARCHITECT CO.,LTD.
397 ซ. อนามัยรามเหลิญ 25 แขวงทรายม้าม เขตคลองสามวา กทม. 10150
โทร : +66 2 490 4748 54 แฟกซ์ : +66 2 490 4742
อีเมลล์ : orch@arsomsilp.in.th www.arsomsilp.co.th

ผู้ออกแบบ DESIGN TEAM
ผู้จัดการโครงการ PROJECT MANAGER
ส.พร พุฒิพัฒนา ส-สถ. 2367
สถาปนิก ARCHITECT
วิรดิศ์ ผุยมุลตรี ภ-สถ. 6616
เมธวี วัดเสวีไสกณ ภ-สถ. 9247
พัสกร พุทธานุ ภ-สถ. 13485
ภูมิสถาปนิก LANDSCAPE DESIGNER
ชิติพันธุ์ ศรีตะการ ส-ภส. 40
ณัฐฐิมา ภักดี ภ-ภส 483
วิศวกรโครงสร้างและโยธา STRUCTURAL ENGINEER
วสันต์ แสงศรี สย. 9670
ธชชัย บุญเกิด สย. 11703

FUSION CONSULTANTS
บริษัท ฟิวชั่น คอนซัลแตนท์ จำกัด
81/55 ซอยอุดมสุข ถนนพระรามที่ 4
แขวงพระโขนง เขตคลองเตย กรุงเทพฯ 10110
โทรศัพท์ 0-2392-5375-6 โทรสาร 0-2392-2641
E-mail : fusion@fusionconsultants.co.th

วิศวกรระบบปรับอากาศ และระบายอากาศ MECHANICAL ENGINEER
สุทัศร สันติวิทยมย์กุล วก.578
วิศวกรระบบสุขาภิบาล และดับเพลิง SANITARY ENGINEER
สุทัศร สันติวิทยมย์กุล วส.87
วิรวัฒน์ แซ่เล้า ภส.4149
วิศวกรงานระบบไฟฟ้า ELECTRICAL ENGINEER
พิชญะ จันตรานุวัฒน์ วพก.613

รายการแก้ไข REVISIONS

ครั้งที่	รายละเอียด	วัน/เดือน/ปี

KEY PLAN

รหัสโครงการ PROJECT'S CODE
2110AR_กสทช สาขา ร้อยเอ็ด

แบบแสดง DRAWING TITLE
แบบขยายราวกันตก RL1 , RL2
แบบขยายแผงระแนง WP2

มาตราส่วน: 1 : 25	หมายเลขแบบ
ตรวจสอบ :	A9-01
อนุมัติ :	
วันที่ : 11 กุมภาพันธ์ 2565	

Notes
This Drawing is Copyrighted. All Contractors must check all dimensions on site. Only figured dimensions and grid lines are to be worked from. Discrepancies must be reported immediately to the Architect or Engineer concerned before processing.

แบบขนาด A2 มาตราส่วน เป็นไปตามแบบแสดง

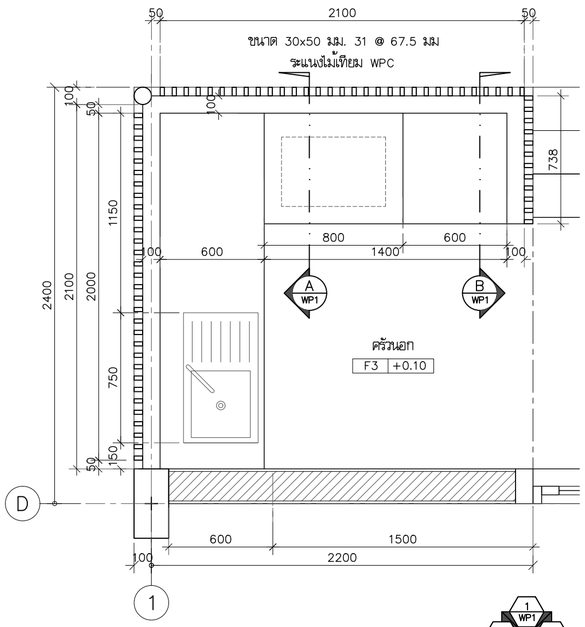

แปลนขยายแผงระแนง 1

มาตราส่วน 1:25

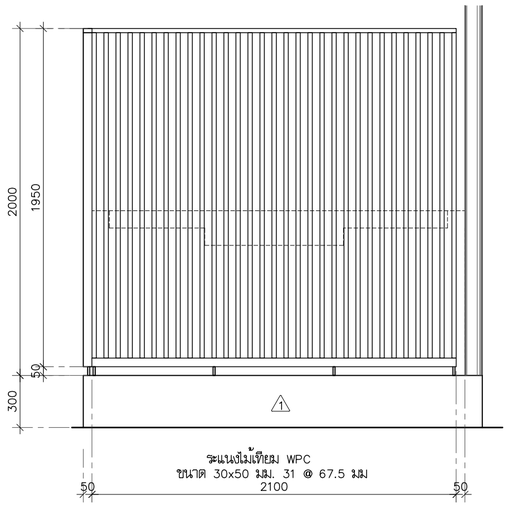

รูปด้านแผงระแนง 1

มาตราส่วน 1:25

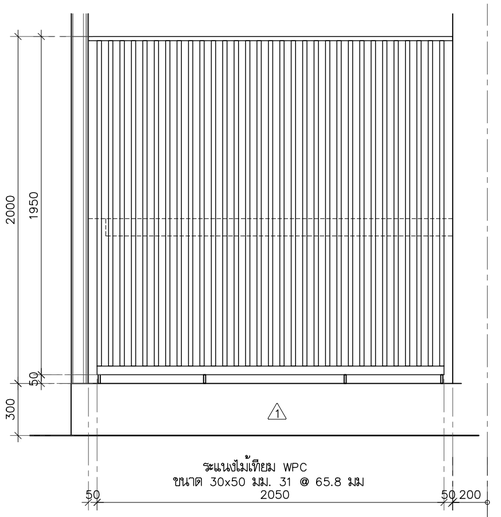

รูปด้านแผงระแนง 1

มาตราส่วน 1:25

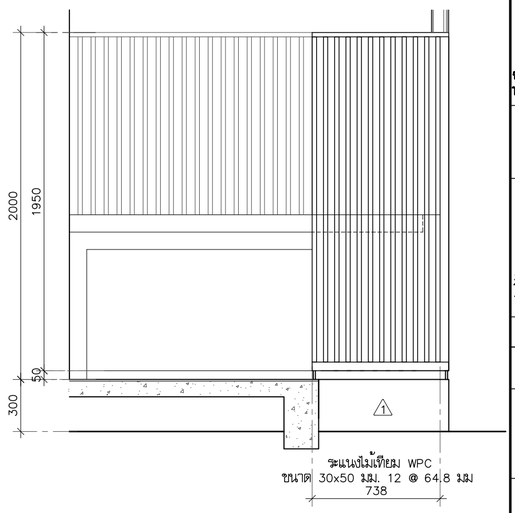

รูปด้านแผงระแนง 1

มาตราส่วน 1:25

แบบขยายแผงระแนง 1

มาตราส่วน 1:25

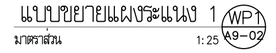

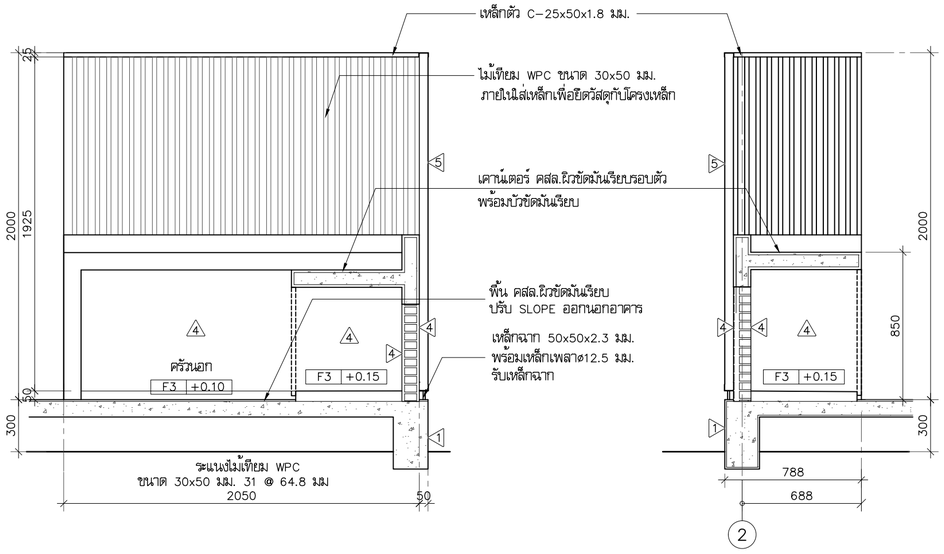

รูปตัดเคาน์เตอร์

มาตราส่วน 1:25

รูปตัดเคาน์เตอร์

มาตราส่วน 1:25

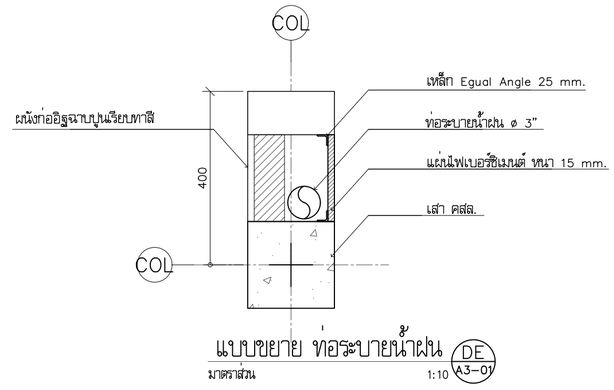

แบบขยาย ท่อระบายน้ำฝน

มาตราส่วน 1:10

โครงการ PROJECT

จ้างออกแบบและปรับปรุงแบบสำนักงาน

กสทช.เขต 21 จังหวัดร้อยเอ็ด และงานภูมิสถาปัตย์

เจ้าของ OWNER

สำนักงาน กสทช. เขต 21 จ.ร้อยเอ็ด

ที่อยู่ : 287/51-52 หมู่ 7 ตำบลเหนือ อำเภอเมืองร้อยเอ็ด จังหวัดร้อยเอ็ด 45170

โทรศัพท์ : 0 4351 9211

อาคารบ้านพักพนักงาน

แบบทาวน์เฮ้าส์ 2 ชั้น

(แบบ 1 คูหา)

บริษัท สถาบันชุมชนและสิ่งแวดล้อม อาคมดิสปั จำกัด

ARSOMSILP COMMUNITY & ENVIRONMENTAL ARCHITECT CO.,LTD.

397 ซ. อนามัยรามเจริญ 25 แขวงทรายน้ำ เขตบางขุนเทียน กทม. 10150

โทร : +66 2 490 4748 54 แฟกซ์ : +66 2 490 4742

อีเมลล์ : orch@orsomsilp.in.th www.orsomsilp.oc.th

ผู้ออกแบบ DESIGN TEAM

ผู้จัดการโครงการ PROJECT MANAGER		
สมพร พุฒิพัฒนา		ส-สถ. 2367
สถาปนิก ARCHITECT		
วิรดิศ์ ผุยมุลตรี		ภ-สถ. 6616
เมธวี รัตนวิโสกณ		ภ-สถ. 9247
พัสวร พุทธานุ		ภ-สถ. 13485
ภูมิสถาปนิก LANDSCAPE DESIGNER		
ชิติพันธุ์ ศรีตะการ		ส-ภส. 40
ณัฐฐิมา ภักดี		ภ-ภส 483
วิศวกรโครงสร้างและโยธา STRUCTURAL ENGINEER		
วสันต์ แสงศรี		สย. 9670
ธงชัย บุญเกิด		สย. 11703

FUSION CONSULTANTS

บริษัท ฟิวชั่น คอนซัลแตนท์ จำกัด

81/55 ซอยอุดมสุข ถนนพระรามที่ 4

แขวงพระโขนง เขตคลองเตย กรุงเทพฯ 10110

โทรศัพท์ 0-2392-5375-6 โทรสาร 0-2392-2641

E-mail : fusion@fusionconsultants.co.th

วิศวกรระบบปรับอากาศและระบายอากาศ	MECHANICAL ENGINEER	
สุทัศร สันติวิทยย์กุล		วก.578
วิศวกรระบบสุขาภิบาลและดับเพลิง	SANITARY ENGINEER	
สุทัศร สันติวิทยย์กุล		วส.87
วิรวัลน์ แซ่เล้า		ภส.4149
วิศวกรงานระบบไฟฟ้า	ELECTRICAL ENGINEER	
พิชญะ จันทราวุวัลน์		วพก.613

รายการแก้ไข REVISIONS

ครั้งที่	รายละเอียด	วัน/เดือน/ปี

KEY PLAN

รหัสโครงการ PROJECT'S CODE

2110AR_กสทช สาขา ร้อยเอ็ด

แบบแสดง DRAWING TITLE

แบบขยายแผงระแนง WP1

มาตราส่วน : 1 : 25	หมายเลขแบบ
ตรวจสอบ :	A9-02
อนุมัติ :	
วันที่ : 11 กุมภาพันธ์ 2565	

Notes
This Drawing is Copyrighted. All Contractors must check all dimensions on site. Only figured dimensions and grid lines are to be worked from. Discrepancies must be reported immediately to the Architect or Engineer concerned before processing.

แบบขนาด A2 มาตราส่วน เป็นไปตามแบบแสดง

แบบขยายประตูรั้ว DE
มาตราส่วน 1:25 A9-03

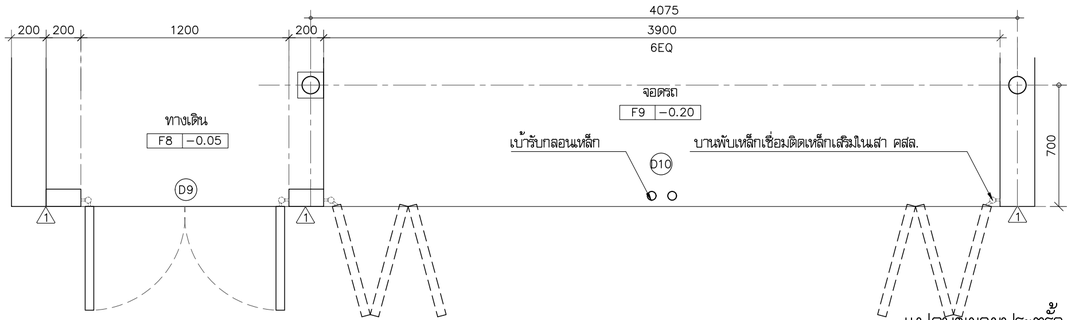

แปลนขยายประตูรั้ว
มาตราส่วน 1:25

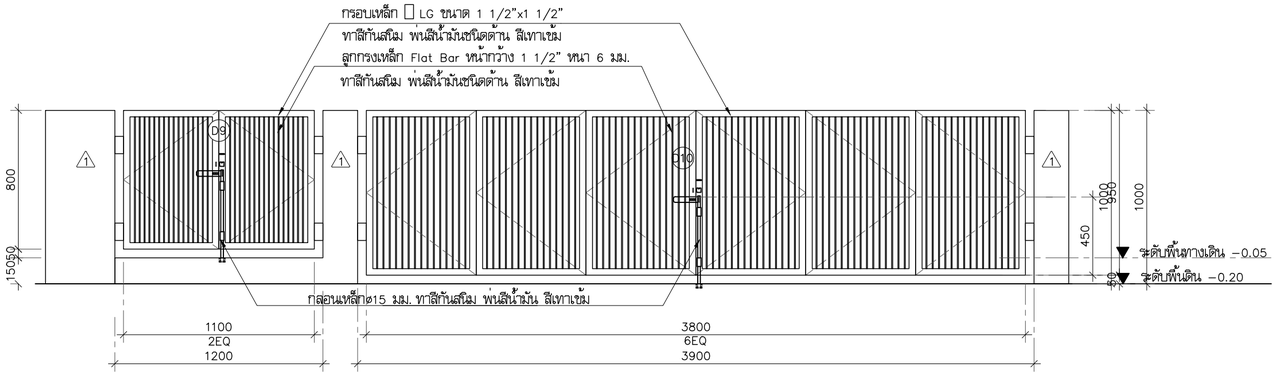

รูปด้านขยายประตูรั้ว
มาตราส่วน 1:25

แบบขยายเคาน์เตอร์ C01
มาตราส่วน 1:25 A9-03

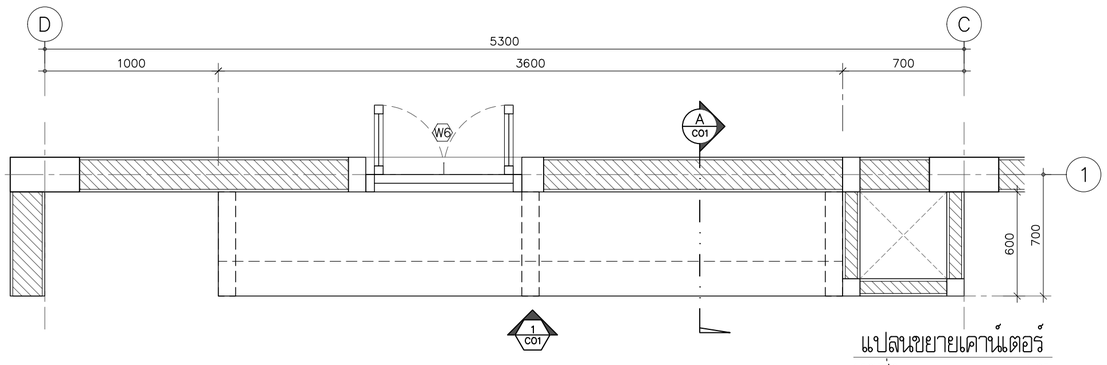

แปลนขยายเคาน์เตอร์
มาตราส่วน 1:25

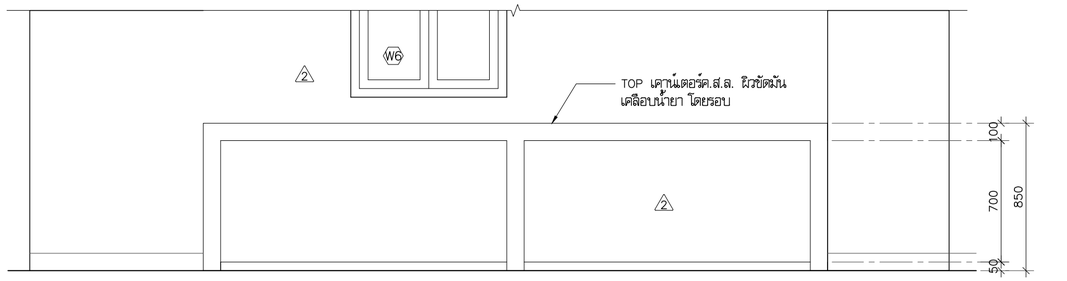

รูปด้านเคาน์เตอร์
มาตราส่วน 1:25 1 C01

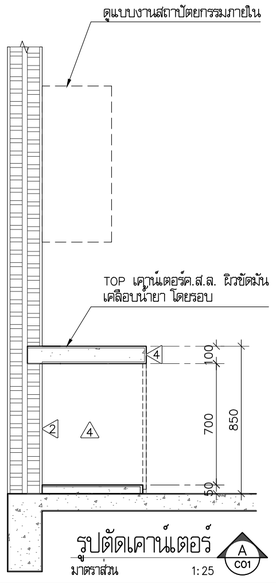

รูปตัดเคาน์เตอร์
มาตราส่วน 1:25 A C01

แบบขยายเคาน์เตอร์ C02
มาตราส่วน 1:25 A9-03

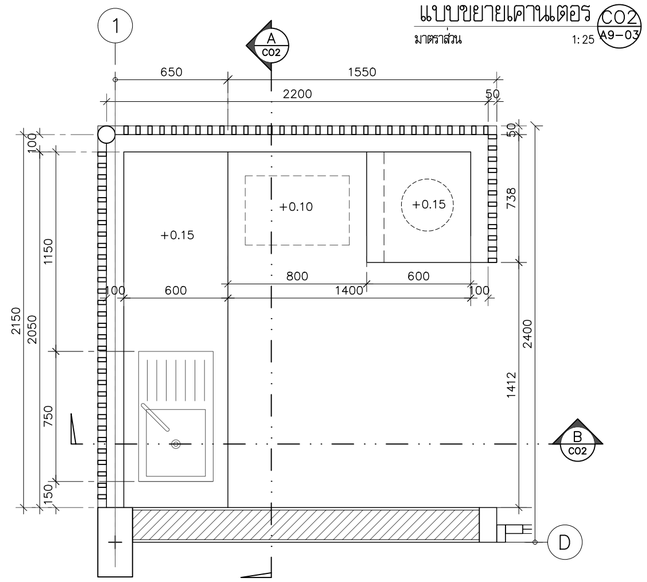

แปลนขยายเคาน์เตอร์
มาตราส่วน 1:25

เคาน์เตอร์ คสล.ผิวขัดมันเรียบรอบตัว
พร้อมบัวขัดมันเรียบ

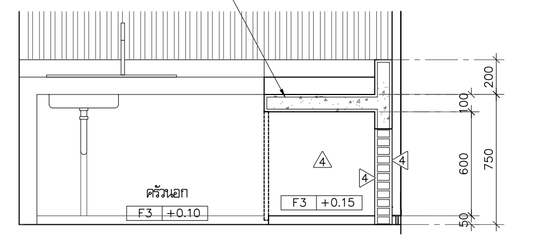

รูปตัดเคาน์เตอร์
มาตราส่วน 1:25 A C02

ช่องท่อแกส ø 0.03 ม.ม.

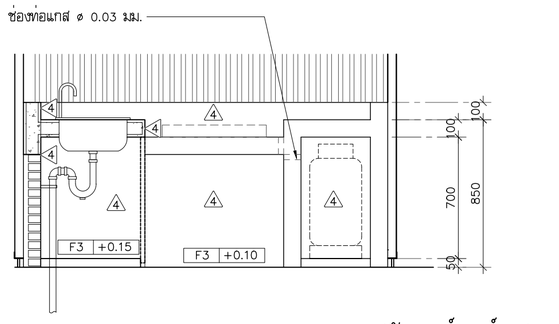

รูปตัดเคาน์เตอร์
มาตราส่วน 1:25 B C02

อุปกรณ์ประกอบ
1. อ่างล้างจานสเตนเลส 1 หลุม 1 ที่พักจาน ผังบนเคาน์เตอร์ ของ MEX#DL75MN (75x43x17 ซม.) หรือเทียบเท่า
2. ก๊อกอ่างล้างจาน แบบคอเจ ของ RASLAND#-D2-220 หรือเทียบเท่า
3. P-TRAP P.V.C สีเทา

โครงการ PROJECT
จ้างออกแบบและปรับปรุงแบบสำนักงาน
กสทช.เขต 21 จังหวัดร้อยเอ็ด และงานภูมิสถาปัตย์

เจ้าของ OWNER
สำนักงาน กสทช. เขต 21 จ.ร้อยเอ็ด
ที่อยู่ :287/51-52 หมู่ 7 ตำบลหัวผือ อำเภอเมืองร้อยเอ็ด จังหวัดร้อยเอ็ด 45170
โทรศัพท์ : 0 4351 9211

อาคารบ้านพักพนักงาน
แบบทาวน์เฮ้าส์ 2 ชั้น
(แบบ 1 คูหา)

บริษัท สถาบันชุมชนและสิ่งแวดล้อม อาคมสิลป์ จำกัด
ARSOMSILP COMMUNITY & ENVIRONMENTAL ARCHITECT CO.,LTD.
397 ซ. อนามัยรามเสริญ 25 แขวงทรายม้า เขตบางขุนเทียน กทม. 10150
โทร : +66 2 490 4748 54 แฟกซ์ : +66 2 490 4742
อีเมลล์ : orch@arsomsilp.in.th www.arsomsilp.oc.th

ผู้ออกแบบ DESIGN TEAM

ผู้จัดการโครงการ PROJECT MANAGER		
สมพร พุลินพัลนา		ส-สถ. 2367
สถาปนิก ARCHITECT		
ชัยศักดิ์ ผุยมุลตรี		ภ-สถ. 6616
เมธวิ วัดเพชรวิสุทธ		ภ-สถ. 9247
พัสกร พุทธานุ		ภ-สถ. 13485
ภูมิสถาปนิก LANDSCAPE DESIGNER		
ชิติพันธุ์ ศรีตะการ		ส-ภส. 40
ณัฐฐิมา ภักดี		ภ-ภส 483
วิศวกรโครงสร้างและโยธา STRUCTURAL ENGINEER		
วสันต์ แสงศรี		สย. 9670
ธชชัย บุญเกิด		สย. 11703

FUSION CONSULTANTS
บริษัท ฟิวชั่น คอนซัลแตนท์ จำกัด
81/55 ซอยอุดมสุข ถนนพระรามที่ 4
แขวงพระโขนง เขตคลองเตย กรุงเทพฯ 10110
โทรศัพท์ 0-2392-5375-6 โทรสาร 0-2392-2641
E-mail : fusion@fusionconsultants.co.th

วิศวกรระบบปรับอากาศและระบายอากาศ	MECHANICAL ENGINEER	
สุทัศร สันติวิทยมย์กุล		วก.578
วิศวกรระบบสุขาภิบาลและดับเพลิง	SANITARY ENGINEER	
สุทัศร สันติวิทยมย์กุล		วส.87
วิรวัลน์ แซ่เล้า		ภส.4149
วิศวกรงานระบบไฟฟ้า	ELECTRICAL ENGINEER	
พิชญะ จันทรานุวัลน์		วพก.613

รายการแก้ไข REVISIONS

ครั้งที่	รายละเอียด	วัน/เดือน/ปี

KEY PLAN

รหัสโครงการ PROJECT'S CODE
2110AR_กสทช สาขา ร้อยเอ็ด

แบบแสดง DRAWING TITLE
แบบขยายประตูรั้ว DE
แบบขยายเคาน์เตอร์ C01, C02

มาตราส่วน : 1 : 25	หมายเลขแบบ
ตรวจสอบ :	A9-03
อนุมัติ :	
วันที่ : 11 กุมภาพันธ์ 2565	

Notes
This Drawing is Copyrighted. All Contractors must check all dimensions on site. Only figured dimensions and grid lines are to be worked from. Discrepancies must be reported immediately to the Architect or Engineer concerned before processing.

แบบขนาด A2 มาตราส่วน เป็นไปตามแบบแสดง

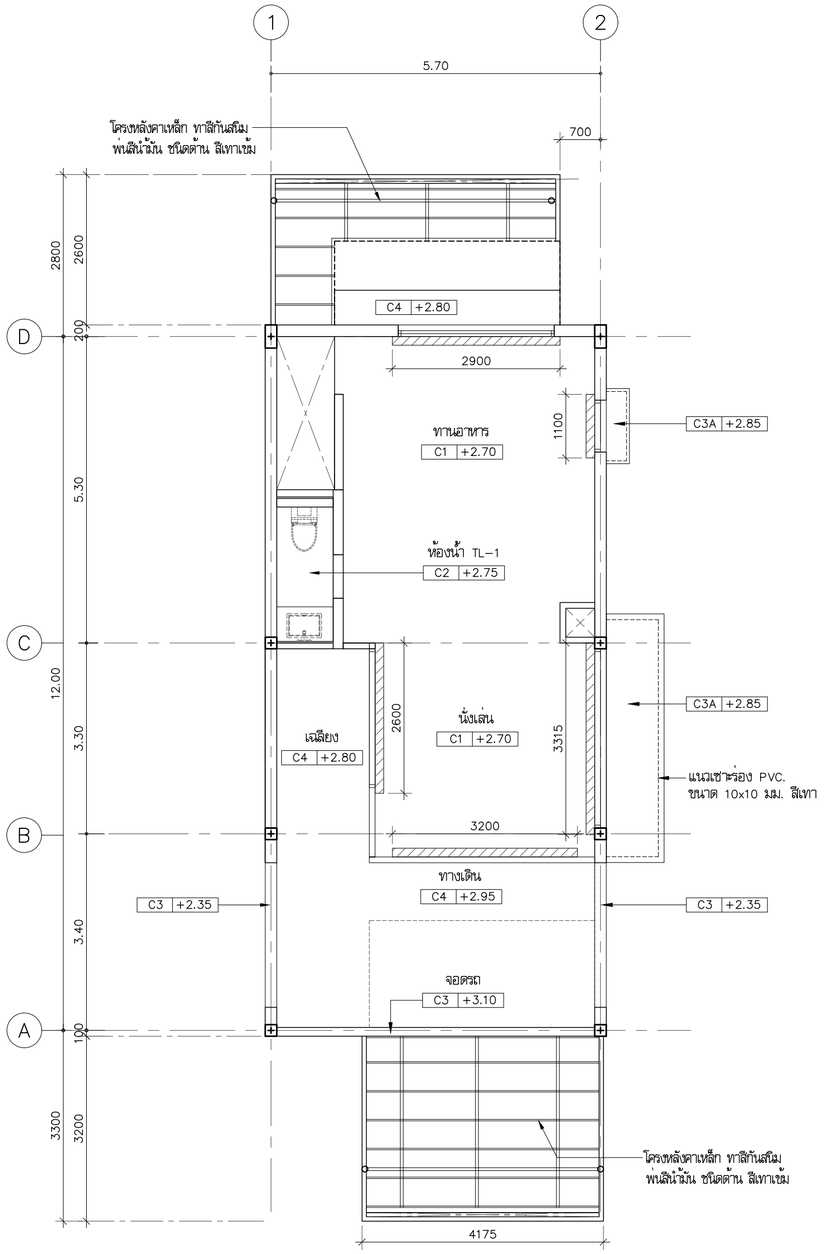

แปลนฝ้าเพดานชั้น 1

มาตราส่วน 1: 75

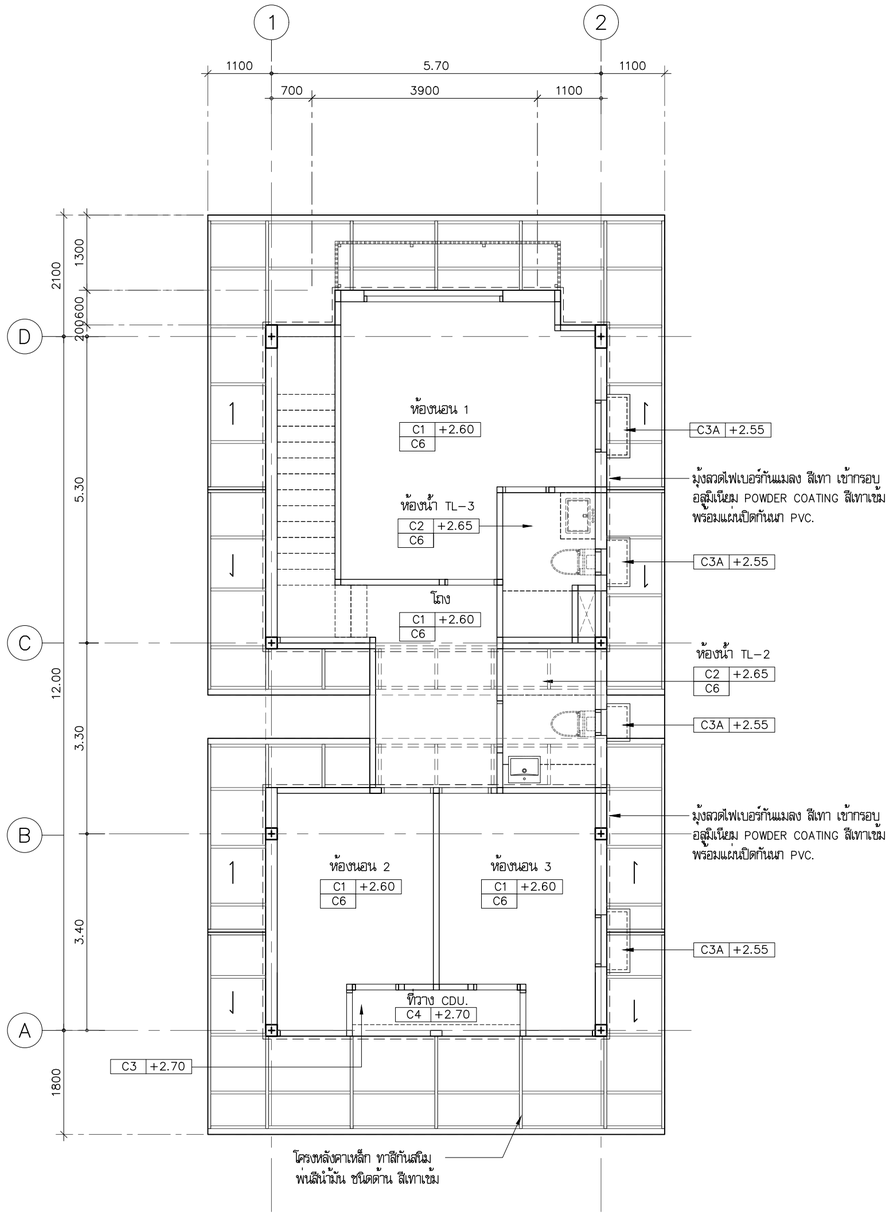

แปลนฝ้าเพดานชั้น 2

มาตราส่วน 1: 75

หมายเหตุ :

รอยต่อระหว่าง ฝนัง, คานกับฝ้าเพดาน ให้ติดตั้ง
ให้ติดตั้ง U PVC ขนาด 6 มม.

หมายเหตุ : รายละเอียดความหมายของ CODE ฝ้าเพดาน

C1 +2.75
- ความสูงจากพื้นถึงฝ้าเพดาน
- ชนิดของฝ้าเพดาน

สัญลักษณ์แสดงรางม่านยิปซั่ม
รองด้วยไม้อัดยางกันน้ำหนา 10 มม. ขนาด 0.15x0.15 ม.

สัญลักษณ์แสดงบัวหยดน้ำ
รอง PVC ตัว U-1x1 ซม. สีเทา

โครงการ PROJECT

จ้างออกแบบและปรับปรุงแบบสำนักงาน
กสทช.เขต 21 จังหวัดร้อยเอ็ด และงานภูมิสถาปัตย์

เจ้าของ OWNER

สำนักงาน กสทช. เขต 21 จ.ร้อยเอ็ด
ที่อยู่ : 287/51-52 หมู่ 7 ตำบลเมืองลี อำเภอเมืองร้อยเอ็ด จังหวัดร้อยเอ็ด 45170
โทรศัพท์ : 0 4351 9211

อาคารบ้านพักพนักงาน
แบบทาวน์เฮ้าส์ 2 ชั้น
(แบบ 1 คูหา)

บริษัท สถาบันผังชุมชนและสิ่งแวดล้อม อาคมดิสป์ จำกัด
ARSOMSILP COMMUNITY & ENVIRONMENTAL ARCHITECT CO.,LTD.
397 ซ. อนามัยงามเจริญ 25 แขวงทรายน้ำ เขตคลองสามวา กรุงเทพมหานคร 10150
โทร : +66 2 490 4748 54 แฟกซ์ : +66 2 490 4742
อีเมล์ : orch@orsomsilp.in.th www.orsomsilp.co.th

ผู้ออกแบบ DESIGN TEAM

ผู้จัดการโครงการ PROJECT MANAGER
สมพร พุฒิพัฒนา ส-สถ. 2367

สถาปนิก ARCHITECT
วิรดิศ์ ผุดมุสดี ภ-สถ. 6616
เมธวี วัดเพชรโสภณ ภ-สถ. 9247
พัสกร พุทธานุ ภ-สถ. 13485

ภูมิสถาปนิก LANDSCAPE DESIGNER
ชิติพันธุ์ ศรีตะการ ส-ภส. 40
ณัฐริมา ภักดี ภ-ภส 483

วิศวกรโครงสร้างและโยธา STRUCTURAL ENGINEER
วสันต์ แสงศรี สย. 9670
ธชชัย บุญเกิด สย. 11703

FUSION CONSULTANTS
บริษัท ฟิวชั่น คอนซัลแตนท์ จำกัด
81/55 ซอยอุดมสุข ถนนสรรพาวุธ 4
แขวงพลับพลา เขตคลองเตย กรุงเทพฯ 10110
โทรศัพท์ 0-2392-5375-6 โทรสาร 0-2392-2641
E-mail : fusion@fusionconsultants.co.th

วิศวกรระบบปรับอากาศ และระบายอากาศ MECHANICAL ENGINEER
สุทัศ ลิ้มมิตรมงคล วก.578

วิศวกรระบบสุขาภิบาล และดับเพลิง SANITARY ENGINEER
สุทัศ ลิ้มมิตรมงคล วส.87
วีรวัฒน์ แซ่เล้า ภส.4149

วิศวกรงานระบบไฟฟ้า ELECTRICAL ENGINEER
พิชญะ จิตราบุวัฒน์ วพก.613

รายการแก้ไข REVISIONS

ครั้งที่	รายละเอียด	วัน/เดือน/ปี

KEY PLAN

รหัสโครงการ PROJECT'S CODE
2110AR_กสทช สาขา ร้อยเอ็ด

แบบแสดง DRAWING TITLE
แปลนฝ้าเพดานชั้นที่ 1 , 2
(1 ยูนิต)

มาตราส่วน : 1 : 75
ตรวจสอบ :
อนุมัติ :
วันที่ : 11 กุมภาพันธ์ 2565

หมายเลขแบบ
A10-01

Notes
This Drawing is Copyrighted. All Contractors must check all dimensions on site. Only figured dimensions and grid lines are to be worked from. Discrepancies must be reported immediately to the Architect or Engineer concerned before processing.

แบบขนาด A2 มาตราส่วน เป็นไปตามแบบแสดง

รายการประกอบแบบโครงสร้าง

1. คอนกรีตโครงสร้างที่จะรับกำลังอัดประลัยเมื่ออายุครบ 28 วัน แบบ Cylinder

ชิ้นส่วนโครงสร้าง	fc' (CYLINDER AT 28 DAY)
เสาเข็ม	280
ฐานราก	210
เสา - คาน - พื้น	210
บันได	210

2. เหล็กเสริมคอนกรีต

GRADE	BAR SITE	GUARANTEED YIELD STRESS
SD40	DB12 - DB16	4000 KSC
SR24	RB6 - RD9	2400 KSC

3. TYPICAL HOOK

TYPICAL HOOK

HOOKS SCHEDULE FOR REBAR , ALL GRADES

BAR SIZE (mm.)	FINISHED BEND DIAMETER , D , (mm.)	90-DEG.HOOKS A (mm.)	180-DEG.HOOKS G (mm.)
6	36	100	84
9	54	150	96
10	60	160	100
12	72	192	108
16	96	256	128
20	120	320	160
25	150	400	200
28	168	448	224

CONFIGURATION

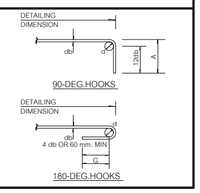

TYPICAL HOOK

HOOKS SCHEDULE FOR STIRRUP AND TIE , ALL GRADES

BAR SIZE (mm.)	FINISHED BEND DIAMETER , D , (mm.)	90-DEG.HOOKS A (mm.)	135-DEG.HOOKS G (mm.)
6	24	78	78
9	36	87	117
10	40	90	130
12	48	108	156
16	96	160	224
20	120	200	280

CONFIGURATION

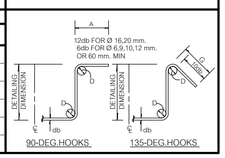

4. รายละเอียดระยะคอนกรีตหุ้มเหล็ก

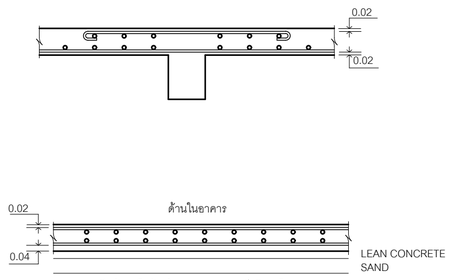

ระยะคอนกรีตหุ้มเหล็กด้านในอาคาร 0.02 m ถึงผิวเหล็ก

ระยะคอนกรีตหุ้มเหล็กด้านนอกอาคารที่สัมผัสกับดิน 0.04 m ถึงผิวเหล็ก

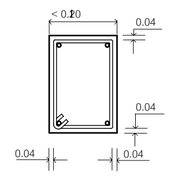

5. การเทพื้นคานชั้นที่ 2 - 4 ให้เทคอนกรีตคานพร้อมพื้น

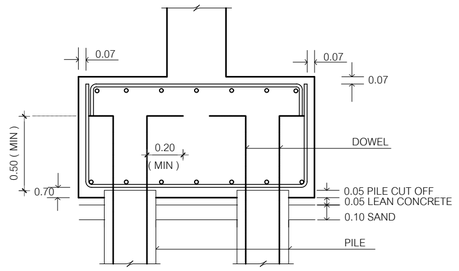

สารบัญแบบ

ลำดับ	รายการ	ลำดับ	รายการ
S-00	แบบแสดงรายละเอียดสารบัญแบบ		
S-01	แบบแสดงผังเข็ม		
S-02	แบบแสดงผังฐานรากและเสา		
S-03	แปลนโครงสร้างพื้นคานชั้นที่ 1 ระดับ+0.20 m		
S-04	แปลนโครงสร้างพื้นคานชั้นที่ 1 ระดับ+0.90 m		
S-05	แปลนโครงสร้างพื้นคานชั้นที่ 2		
S-06	แปลนโครงสร้างพื้นคานชั้นหลังคา		
S-07	แปลนโครงสร้างเหล็กหลังคา		
S-08	แบบขยายโครงสร้างแผ่นที่ 1		
S-09	แบบขยายโครงสร้างแผ่นที่ 2		
S-10	แบบขยายโครงสร้างแผ่นที่ 3		
S-11	แบบขยายโครงสร้างแผ่นที่ 4		

โครงการ PROJECT

จ้างออกแบบและปรับปรุงแบบสำนักงาน กสทช.เขต 21 จังหวัดร้อยเอ็ด และงานภูมิสถาปัตย์

กสทช.

เจ้าของ OWNER

สำนักงาน กสทช. เขต 21 จ.ร้อยเอ็ด

ที่อยู่ : 287/51-52 หมู่ 7 ตำบลหินกอง อำเภอเมืองร้อยเอ็ด จังหวัดร้อยเอ็ด 45170

โทรศัพท์ : 0 4351 9211

อาคารบ้านพักพนักงาน แบบทาวน์เฮ้าส์ 2 ชั้น (แบบ 1 คูหา)

บริษัท สถาบันวิสาหกิจชุมชนและสิ่งแวดล้อม อาคมสิลป์ จำกัด
ARSOMSILP COMMUNITY & ENVIRONMENTAL ARCHITECT CO.,LTD.
397 ซ. อนามัยรามเจริญ 25 แขวงทหารบก เขตคลองสามวา กทม. 10150
โทร : +66 2 490 4748 54 แฟกซ์ : +66 2 490 4742
อีเมลล์ : orch@orsomsilp.in.th www.orsomsilp.oc.th

ผู้ออกแบบ DESIGN TEAM

ผู้จัดการโครงการ PROJECT MANAGER
สมพร พุฒิพัฒนา ส-สถ. 2367

สถาปนิก ARCHITECT
ชัยศักดิ์ ผุยมุลตรี ภ-สถ. 6616
เมธวิ วัดเพชรวิไลกรณ ภ-สถ. 9247
พัสกร พุทธานุ ภ-สถ. 13485

ภูมิสถาปนิก LANDSCAPE DESIGNER
ชิติพันธุ์ ศรีตะการ ส-ภส. 40
ณัฐฐิมา ภักดี ภ-ภส 483

วิศวกรโครงสร้างและโยธา STRUCTURAL ENGINEER
วสันต์ แสงศรี สย. 9670
ธงชัย บุญเกิด สย. 11703

FUSION CONSULTANTS
บริษัท ฟิวชั่น คอนซัลแตนท์ จำกัด
81/55 ซอยอุดมสิตร ถนนพระรามที่ 4
แขวงพระโขนง เขตคลองเตย กรุงเทพฯ 10110
โทรศัพท์ 0-2392-5375-6 โทรสาร 0-2392-2641
E-mail : fusion@fusionconsultants.co.th

วิศวกรระบบปรับอากาศและระบายอากาศ MECHANICAL ENGINEER
สุทัศร สันติวิทยย์กุล วก.578

วิศวกรระบบสุขาภิบาลและดับเพลิง SANITARY ENGINEER
สุทัศร สันติวิทยย์กุล วส.87
วีรวัฒน์ แซ่เล้า ภส.4149

วิศวกรงานระบบไฟฟ้า ELECTRICAL ENGINEER
พิชญะ จันตราภัณฑ์ วฟก.613

รายการแก้ไข REVISIONS

ครั้งที่	รายละเอียด	วัน/เดือน/ปี

KEY PLAN

รหัสโครงการ PROJECT'S CODE
2110AR_กสทช สาขา ร้อยเอ็ด

แบบแสดง DRAWING TITLE
สารบัญแบบ

มาตราส่วน: 1:100	หมายเลขแบบ
ตรวจสอบ :	S-00
อนุมัติ :	
วันที่ : 11 กุมภาพันธ์ 2565	

Notes
This Drawing is Copyrighted. All Contractors must check all dimensions on site. Only figured dimensions and grid lines are to be worked from. Discrepancies must be reported immediately to the Architect or Engineer concerned before processing.

แบบขนาด A2 มาตราส่วน เป็นไปตามแบบแสดง

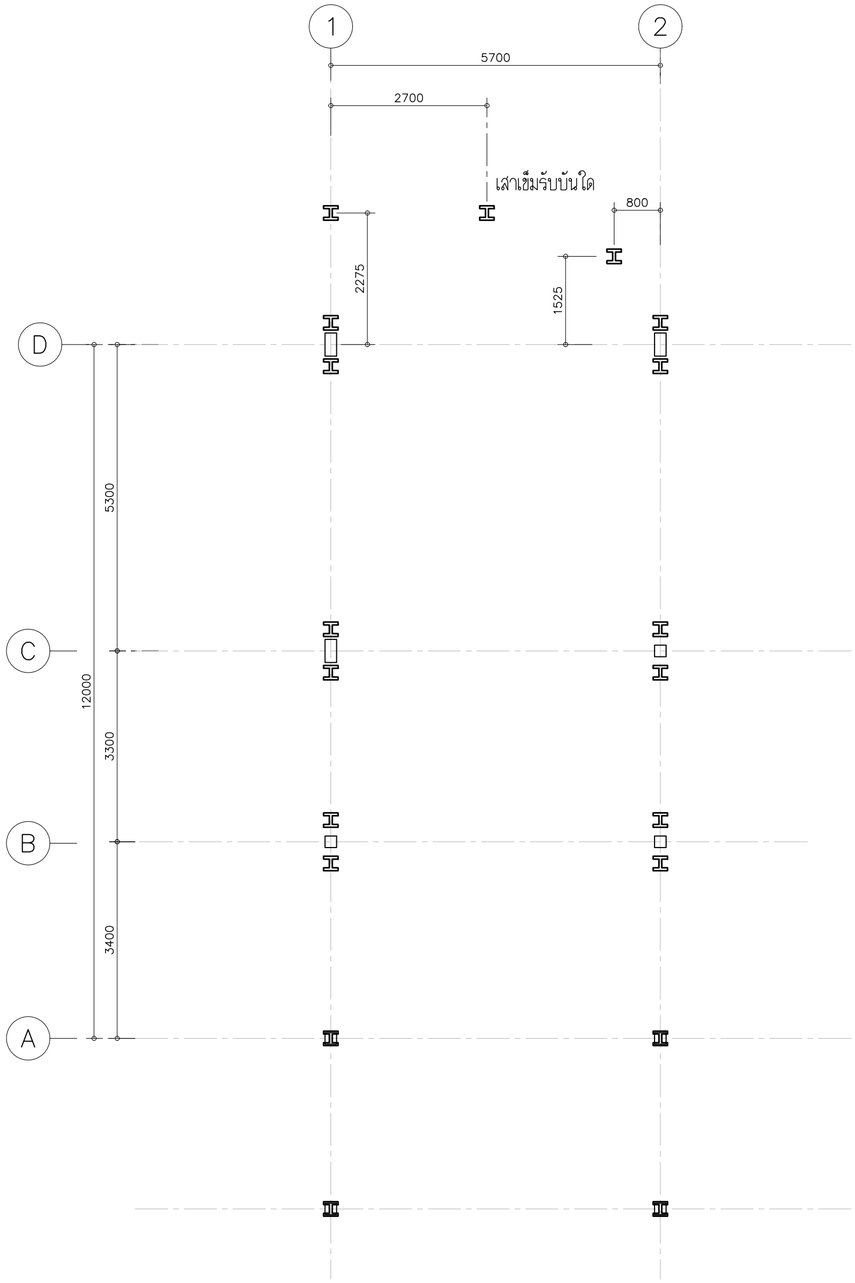

แบบแสดงฝังเข็มแบบ 1 คูหา

โครงการ PROJECT

จ้างออกแบบและปรับปรุงแบบสำนักงาน

กสทช.เขต 21 จังหวัดร้อยเอ็ด และงานภูมิสถาปัตย์

เจ้าของ OWNER

สำนักงาน กสทช. เขต 21 จ.ร้อยเอ็ด

ที่อยู่ : 287/51-52 หมู่ 7 ตำบลหินกอง อำเภอเมืองร้อยเอ็ด จังหวัดร้อยเอ็ด 45170

โทรศัพท์ : 0 4351 9211

อาคารบ้านพักพนักงาน
แบบทาวน์เฮ้าส์ 2 ชั้น
(แบบ 1 คูหา)

บริษัท สถาบันสังคมชุมชนและสิ่งแวดล้อม อาคมสิลป์ จำกัด
ARSOMSILP COMMUNITY & ENVIRONMENTAL ARCHITECT CO.,LTD.
397 ซ. อนามัยงามเจริญ 25 แขวงทรายน้ำผึ้ง เขตบางขุนเทียน กทม. 10150
โทร : +66 2 490 4748 54 แฟกซ์ : +66 2 490 4742
อีเมลล์ : arch@arsomsilp.in.th www.arsomsilp.co.th

ผู้ออกแบบ DESIGN TEAM

ผู้จัดการโครงการ PROJECT MANAGER
สมพร พุลินพัฒนา ส-สถ. 2367

สถาปนิก ARCHITECT
วิรดิศักดิ์ ผุยมุลตรี ภ-สถ. 6616
เมธาวี รัตนศิริสกุล ภ-สถ. 9247
พัสกร พุทธานุ ภ-สถ. 13485

ภูมิสถาปนิก LANDSCAPE DESIGNER
ชิติพันธุ์ ศรีตระการ ส-ภส. 40
ณัฐริมา ภักดี ภ-ภส 483

วิศวกรโครงสร้างและโยธา STRUCTURAL ENGINEER
วสันต์ แสงศรี สย. 9670
ธงชัย บุญเกิด สย. 11703

บริษัท ฟิวชั่น คอนซัลแตนท์ จำกัด
81/55 ซอยอุดมสุข ถนนสุขาภิบาล 4
แขวงบางนาใต้ เขตคลองเตย กรุงเทพฯ 10110
โทรศัพท์ 0-2392-5375-6 โทรสาร 0-2392-2641
E-mail : fusion@fusionconsultants.co.th

วิศวกรระบบปรับอากาศและระบายอากาศ MECHANICAL ENGINEER
สุภัทร สันติวิทยย์กุล วก.578

วิศวกรระบบสุขาภิบาลและดับเพลิง SANITARY ENGINEER
สุภัทร สันติวิทยย์กุล วส.87
วีรวัลย์ แซ่เล้า ภส.4149

วิศวกรงานระบบไฟฟ้า ELECTRICAL ENGINEER
พิชญะ จันทรานุวัฒน์ วฟก.613

รายการแก้ไข REVISIONS

ครั้งที่	รายละเอียด	วัน/เดือน/ปี

KEY PLAN

รหัสโครงการ PROJECT'S CODE
2110AR_กสทช สาขา ร้อยเอ็ด

แบบแสดง DRAWING TITLE
แบบแสดงฝังเข็มแบบ 1 คูหา

มาตราส่วน: 1:100	หมายเลขแบบ
ตรวจสอบ :	S01
อนุมัติ :	
วันที่ : 11 กุมภาพันธ์ 2565	

Notes:
This Drawing is Copyrighted. All Contractors must check all dimensions on site. Only figured dimensions and grid lines are to be worked from. Discrepancies must be reported immediately to the Architect or Engineer concerned before processing.

แบบขนาด A2 มาตราส่วน เป็นไปตามแบบแสดง

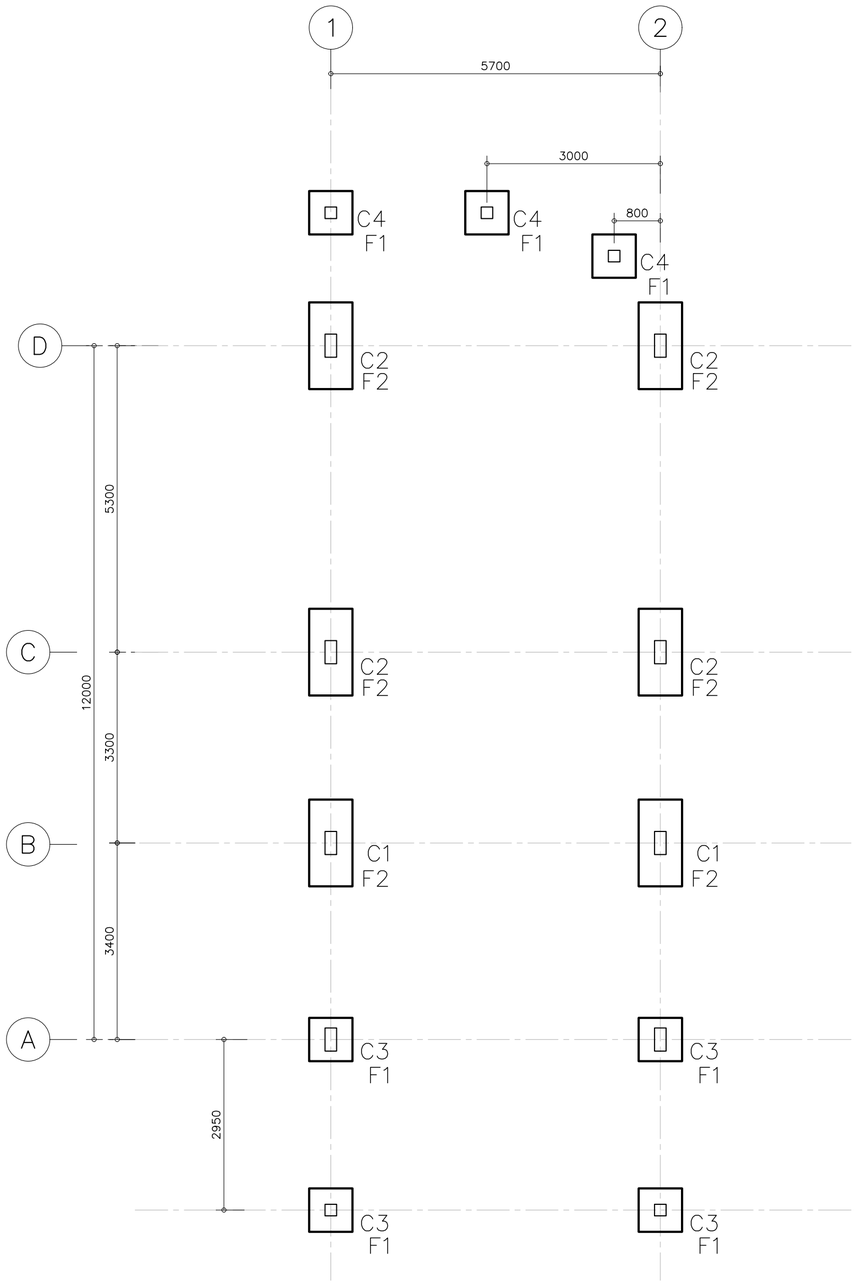

แบบแสดงพังฐานรากและเสาแบบ 1 คูหา

โครงการ PROJECT

จ้างออกแบบและปรับปรุงแบบสำนักงาน

กสทช.เขต 21 จังหวัดร้อยเอ็ด และงานภูมิสถาปัตย์

เจ้าของ OWNER

สำนักงาน กสทช. เขต 21 จ.ร้อยเอ็ด

ที่อยู่ : 287/51-52 หมู่ 7 ตำบลหินกอง อำเภอเมืองร้อยเอ็ด จังหวัดร้อยเอ็ด 45170

โทรศัพท์ : 0 4351 9211

อาคารบ้านพักพนักงาน
แบบทาวน์เฮ้าส์ 2 ชั้น
(แบบ 1 คูหา)

บริษัท สถาบันชุมชนและสิ่งแวดล้อม อาคมสิลป์ จำกัด
ARSOMSILP COMMUNITY & ENVIRONMENTAL ARCHITECT CO.,LTD.
397 ซ. อนามัยงามเจริญ 25 แขวงทรายน้ำ เขตคลองสามวา กรุงเทพมหานคร 10510
โทร : +66 2 490 4748 54 แฟกซ์ : +66 2 490 4742
อีเมลล์ : orch@arsomsilp.in.th www.arsomsilp.co.th

ผู้ออกแบบ DESIGN TEAM

ผู้จัดการโครงการ PROJECT MANAGER		
สมพร พุฒิพัฒนา		ส-สถ. 2367
สถาปนิก ARCHITECT		
วิรดิ์ภัทร์ ผุยมุลตรี		ภ-สถ. 6616
เมธาวี รัตนเศรีโสภณ		ภ-สถ. 9247
พัสกร พุทธานุ		ภ-สถ. 13485
ภูมิสถาปนิก LANDSCAPE DESIGNER		
ชิติพันธุ์ ศรีตระการ		ส-ภส. 40
ณัฐฐิมา ภักดี		ภ-ภส 483
วิศวกรโครงสร้างและโยธา STRUCTURAL ENGINEER		
วสันต์ แสงศรี		สย. 9670
ธงชัย บุญเกิด		สย. 11703

บริษัท ฟิวชั่น คอนซัลแตนท์ จำกัด
81/55 ซอยอุดมสุข ถนนสรรพาวุธ 4
แขวงบางนาใต้ เขตบางนา กรุงเทพฯ 10110
โทรศัพท์ 0-2392-5375-6 โทรสาร 0-2392-2641
E-mail : fusion@fusionconsultants.co.th

วิศวกรระบบปรับอากาศและระบายอากาศ MECHANICAL ENGINEER		
สุทัศร สันติวิทยย์กุล		วก.578
วิศวกรระบบสุขาภิบาลและดับเพลิง SANITARY ENGINEER		
สุทัศร สันติวิทยย์กุล		วส.87
วีรวัฒน์ แช่เล้า		ภส.4149
วิศวกรงานระบบไฟฟ้า ELECTRICAL ENGINEER		
พิชญะ จันทราบุวัฒน์		วพก.613

รายการแก้ไข REVISIONS

ครั้งที่	รายละเอียด	วัน/เดือน/ปี

KEY PLAN

รหัสโครงการ PROJECT'S CODE
2110AR_กสทช สาขา ร้อยเอ็ด

แบบแสดง DRAWING TITLE

แบบแสดงพังฐานรากและเสาแบบ 1 คูหา

มาตราส่วน: 1:100	หมายเลขแบบ
ตรวจสอบ :	S-02
อนุมัติ :	
วันที่ : 11 กุมภาพันธ์ 2565	

Notes
This Drawing is Copyrighted. All Contractors must check all dimensions on site. Only figured dimensions and grid lines are to be worked from. Discrepancies must be reported immediately to the Architect or Engineer concerned before processing.

แบบขนาด A2 มาตราส่วน เป็นไปตามแบบแสดง

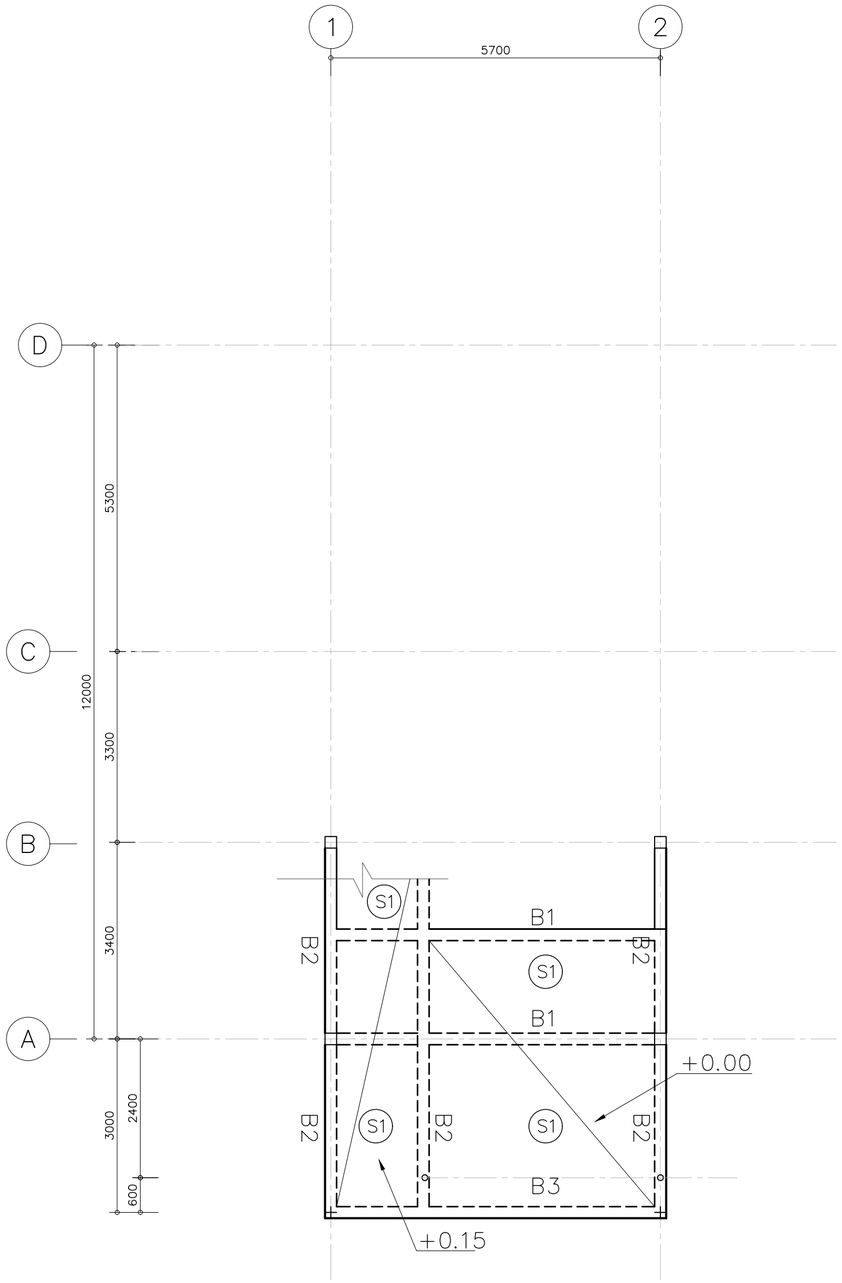

แปลนโครงสร้างพื้นคานชั้นที่ 1 ระดับ 0.00/+0.15 m แบบ 1 คูหา

โครงการ PROJECT

จ้างออกแบบและปรับปรุงแบบสำนักงาน

กสทช.เขต 21 จังหวัดร้อยเอ็ด และงานภูมิสถาปัตย์

เจ้าของ OWNER

สำนักงาน กสทช. เขต 21 จ.ร้อยเอ็ด

ที่อยู่ : 287/51-52 หมู่ 7 ตำบลเมืองเดิ่น อำเภอเมืองร้อยเอ็ด จังหวัดร้อยเอ็ด 45170

โทรศัพท์ : 0 4351 9211

อาคารบ้านพักพนักงาน
แบบทาวน์เฮ้าส์ 2 ชั้น
(แบบ 1 คูหา)

บริษัท สถาบันชุมชนและสิ่งแวดล้อม อาคมสิลป์ จำกัด
ARSOMSILP COMMUNITY & ENVIRONMENTAL ARCHITECT CO.,LTD.
397 ซ. อนามัยงามเจริญ 25 แขวงทรายน้ำ เขตบางขุนเทียน กทม. 10150
โทร : +66 2 490 4748 54 แฟกซ์ : +66 2 490 4742
อีเมลล์ : arch@arsomsilp.in.th www.arsomsilp.oc.th

ผู้ออกแบบ DESIGN TEAM

ผู้จัดการโครงการ PROJECT MANAGER		
สมพร พุฒิพัฒนา		ส-สถ. 2367
สถาปนิก ARCHITECT		
วิรศักดิ์ ผุยมูลศรี		ภ-สถ. 6616
เมธวี รัตเสวีโสภณ		ภ-สถ. 9247
พัสกร พุทธานุ		ภ-สถ. 13485
ภูมิสถาปนิก LANDSCAPE DESIGNER		
ชิติพันธุ์ ศรีสมการ		ส-ภส. 40
ณัฐริมา ภักดี		ภ-ภส 483
วิศวกรโครงสร้างและโยธา STRUCTURAL ENGINEER		
วสันต์ แสงศรี		สย. 9670
ธงชัย บุญเกิด		สย. 11703

FUSION CONSULTANTS
บริษัท ฟิวชั่น คอนซัลแตนท์ จำกัด
81/55 ซอยภูมิจิตร ถนนพหลโยธิน 4
แขวงพหลโยธิน เขตพญาไท กรุงเทพฯ 10110
โทรศัพท์ 0-2392-5375-6 โทรสาร 0-2392-2641
E-mail : fusion@fusionconsultants.co.th

วิศวกรระบบปรับอากาศและระบายอากาศ	MECHANICAL ENGINEER	
ยุทัทร ลิมปิวิรมย์กุล		วก.578
วิศวกรระบบสุขาภิบาลและดับเพลิง	SANITARY ENGINEER	
ยุทัทร ลิมปิวิรมย์กุล		วส.87
วิรวัฒน์ แซ่เล้า		ภส.4149
วิศวกรงานระบบไฟฟ้า	ELECTRICAL ENGINEER	
พิชญะ จันทรานุวัฒน์		พท.613

รายการแก้ไข REVISIONS

ครั้งที่	รายละเอียด	วัน/เดือน/ปี

KEY PLAN

รหัสโครงการ PROJECT'S CODE
2110AR_กสทช สาขา ร้อยเอ็ด

แบบแสดง DRAWING TITLE

แปลนโครงสร้างชั้นที่ 1 ระดับ +0.15 แบบ 1 คูหา

มาตราส่วน: 1:100	หมายเลขแบบ
ตรวจสอบ :	S-03
อนุมัติ :	
วันที่ : 11 กุมภาพันธ์ 2565	

Notes
This Drawing is Copyrighted. All Contractors must check all dimensions on site. Only figured dimensions and grid lines are to be worked from. Discrepancies must be reported immediately to the Architect or Engineer concerned before processing.

แบบขนาด A2 มาตราส่วน เป็นไปตามแบบแสดง

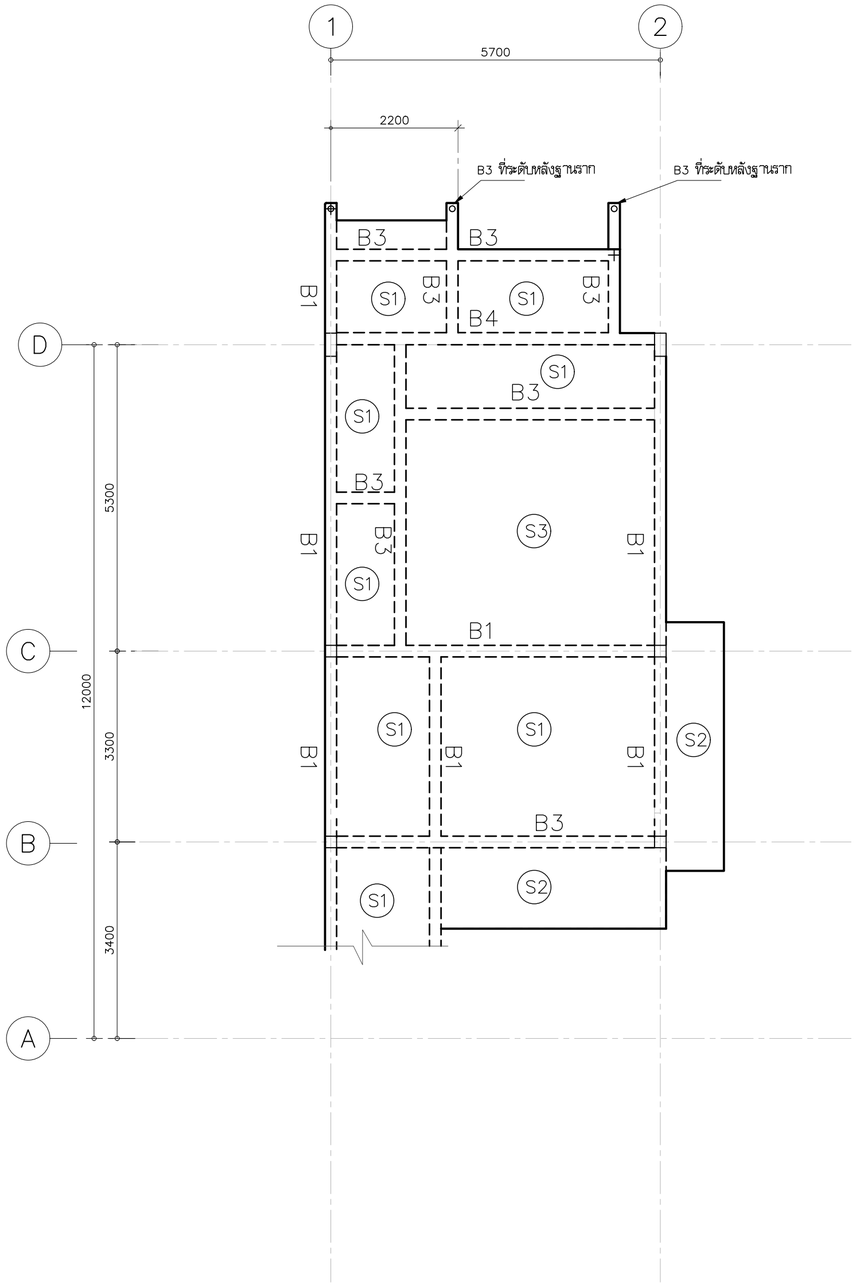

แปลนโครงสร้างพื้นคานชั้นที่ 1 ระดับ+0.95 m แบบ 1 คูหา

โครงการ PROJECT

จ้างออกแบบและปรับปรุงแบบสำนักงาน

กสทช.เขต 21 จังหวัดร้อยเอ็ด และงานภูมิสถาปัตย์

เจ้าของ OWNER

สำนักงาน กสทช. เขต 21 จ.ร้อยเอ็ด

ที่อยู่ : 287/51-52 หมู่ 7 ตำบลหัวผือ อำเภอเมืองร้อยเอ็ด 45170

โทรศัพท์ : 0 4351 9211

อาคารบ้านพักพนักงาน
แบบทาวน์เฮ้าส์ 2 ชั้น
(แบบ 1 คูหา)

บริษัท สถาบันการชุมชนและสิ่งแวดล้อม อาคมสิลป์ จำกัด
ARSOMSILP COMMUNITY & ENVIRONMENTAL ARCHITECT CO.,LTD.
397 ซ. อนามัยรามเสริญ 25 แขวงทรายน้ำ เขตบางขุนเทียน กทม. 10150
โทร : +66 2 490 4748 54 แฟกซ์ : +66 2 490 4742
อีเมลล์ : orch@arsomsilp.in.th www.arsomsilp.oc.th

ผู้ออกแบบ DESIGN TEAM

ผู้จัดการโครงการ PROJECT MANAGER		
สมพร พุฒิพัฒนา		ส-สถ. 2367
สถาปนิก ARCHITECT		
วิรดิกดิ์ ผุยมุลตรี		ภ-สถ. 6616
เมธวิ วัดเพชรวิสุทธ		ภ-สถ. 9247
พัสกร พุทธานุ		ภ-สถ. 13485
ภูมิสถาปนิก LANDSCAPE DESIGNER		
ชิติพันธุ์ ศรีตระการ		ส-ภส. 40
ณัฐริมา ภักดี		ภ-ภส 483
วิศวกรโครงสร้างและโยธา STRUCTURAL ENGINEER		
วสันต์ แสงศรี		สย. 9670
ธงชัย บุญเกิด		สย. 11703

บริษัท ฟิวชั่น คอนซัลแตนท์ จำกัด
81/55 ซอยอุดมสุข ถนนสรรพาวุธ 4
แขวงบางนาใต้ เขตบางนา กรุงเทพฯ 10110
โทรศัพท์ 0-2392-5375-6 โทรสาร 0-2392-2641
E-mail : fusion@fusionconsultants.co.th

วิศวกรระบบปรับอากาศและระบายอากาศ MECHANICAL ENGINEER		
สุทัศร สันติวิทยย์กุล		วก.578
วิศวกรระบบสุขาภิบาลและดับเพลิง SANITARY ENGINEER		
สุทัศร สันติวิทยย์กุล		วส.87
วิรวัฒน์ แซ่เล้า		ภส.4149
วิศวกรงานระบบไฟฟ้า ELECTRICAL ENGINEER		
พิชญะ จันธราภูวัฒน์		วพก.613

รายการแก้ไข REVISIONS

ครั้งที่	รายละเอียด	วัน/เดือน/ปี

KEY PLAN

รหัสโครงการ PROJECT'S CODE

2110AR_กสทช สาขา ร้อยเอ็ด

แบบแสดง DRAWING TITLE

แปลนโครงสร้างชั้นที่ 1 ระดับ +0.90 แบบ 1 คูหา

มาตราส่วน : 1:100	หมายเลขแบบ
ตรวจสอบ :	S-04
อนุมัติ :	
วันที่ : 11 กุมภาพันธ์ 2565	

Notes
This Drawing is Copyrighted. All Contractors must check all dimensions on site. Only figured dimensions and grid lines are to be worked from. Discrepancies must be reported immediately to the Architect or Engineer concerned before processing.

แบบขนาด A2 มาตราส่วน เป็นไปตามแบบแสดง

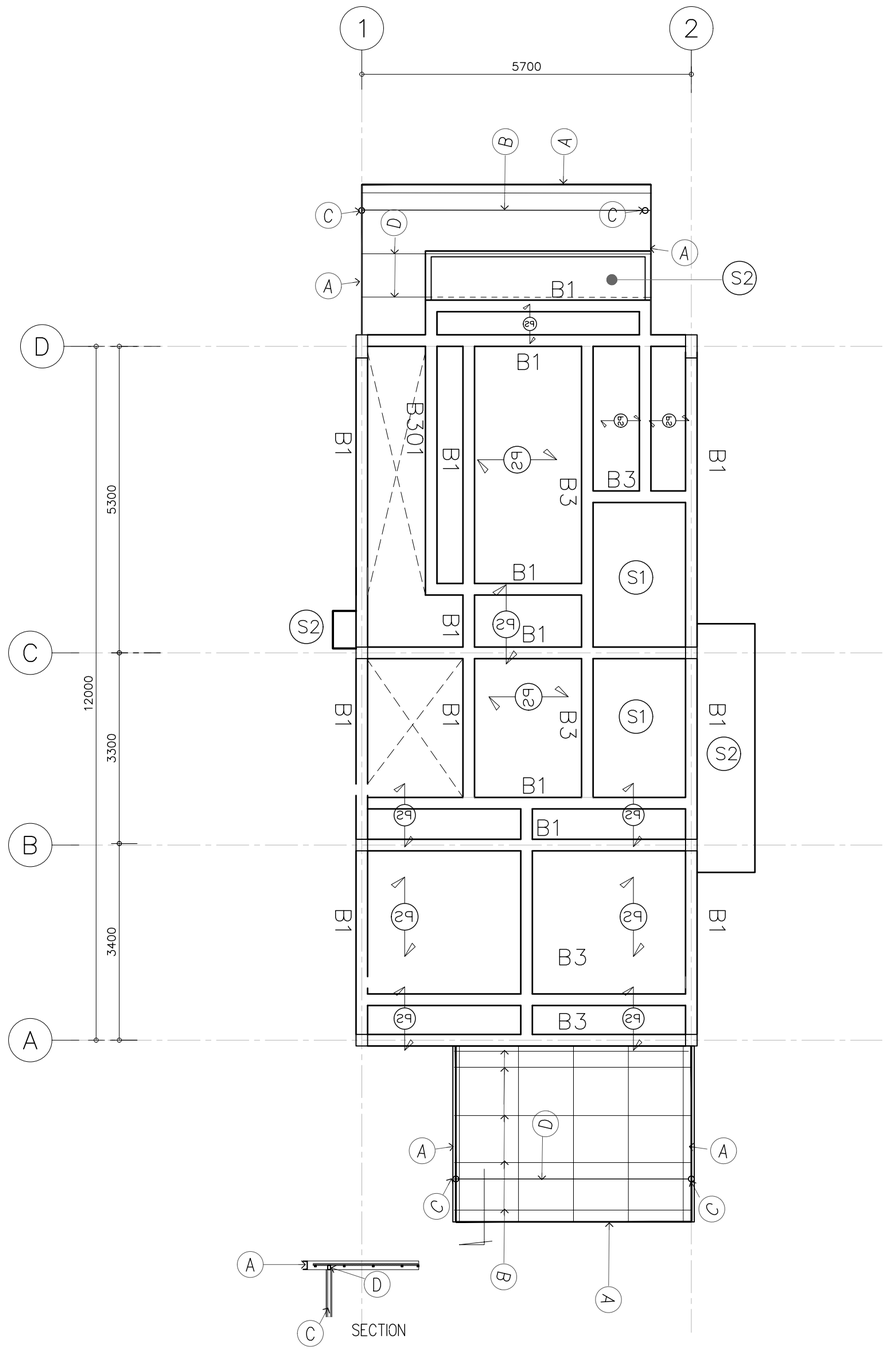

โครงหลังคาเหล็ก

หลังคาโพลีคาร์บอเนต (R3)

A — CHANNA 75x150x6.5 mm

B — 1-38x75x3.2 mm.

C — Pile-101.6x3.2 mm.

D — 1-25x25x3.2@0.75 mm.

PS แผ่นพื้นสำเร็จรูปรับน้ำหนักบรรทุกจรได้ 200 กิโลกรัมต่อตารางเมตร
การติดตั้งให้เป็นไปตามมาตรฐานผู้ผลิต

แปลนโครงสร้างพื้นคานชั้นที่ 2 แบบ 1 คูหา

โครงการ PROJECT
จ้างออกแบบและปรับปรุงแบบสำนักงาน
กสทช.เขต 21 จังหวัดร้อยเอ็ด และงานภูมิสถาปัตย์

เจ้าของ OWNER
สำนักงาน กสทช. เขต 21 จ.ร้อยเอ็ด
ที่อยู่ : 287/51-52 หมู่ 7 ตำบลหัวผือ อำเภอเมืองร้อยเอ็ด จังหวัดร้อยเอ็ด 45170
โทรศัพท์ : 0 4351 9211

อาคารบ้านพักพนักงาน
แบบทาวน์เฮ้าส์ 2 ชั้น
(แบบ 1 คูหา)

บริษัท สถาบันผังชุมชนและสิ่งแวดล้อม อาคมสิลป์ จำกัด
ARSOMSILP COMMUNITY & ENVIRONMENTAL ARCHITECT CO.,LTD.
397 ซ. อนามัยงามเจริญ 25 แขวงทรายน้ำ เขตบางขุนเทียน กทม. 10150
โทร : +66 2 490 4748 54 แฟกซ์ : +66 2 490 4742
อีเมลล์ : orch@arsomsilp.in.th www.arsomsilp.oc.th

ผู้ออกแบบ DESIGN TEAM

ผู้จัดการโครงการ PROJECT MANAGER
สมพร พุฒิพัฒนา ส-สถ. 2367

สถาปนิก ARCHITECT
วิรดิกิดิ์ ผุยมุลตรี ภ-สถ. 6616
เมธวิ วัดเพชรวิสุทธ ภ-สถ. 9247
พัสกร พุทธานุ ภ-สถ. 13485

ภูมิสถาปนิก LANDSCAPE DESIGNER
ชิติพันธุ์ ศรีตะการ ส-ภส. 40
ณัฐริมา ภักดี ภ-ภส 483

วิศวกรโครงสร้างและโยธา STRUCTURAL ENGINEER
วสันต์ แสงศรี สย. 9670
ธงชัย บุญเกิด สย. 11703

บริษัท ฟิวชั่น คอนซัลแตนท์ จำกัด
81/55 ซอยอุดมสุข ถนนสุขสวัสดิ์ 4
แขวงบางจาก เขตพระโขนง กรุงเทพฯ 10110
โทรศัพท์ 0-2392-5375-6 โทรสาร 0-2392-2641
E-mail : fusion@fusionconsultants.co.th

วิศวกรระบบปรับอากาศ และระบายอากาศ MECHANICAL ENGINEER
สุทัศร สันติวิทยย์กุล วก.578

วิศวกรระบบสุขาภิบาล และดับเพลิง SANITARY ENGINEER
สุทัศร สันติวิทยย์กุล วส.87
วีรวัฒน์ แซ่เล้า ภส.4149

วิศวกรงานระบบไฟฟ้า ELECTRICAL ENGINEER
พิชญะ จันทรานุวัฒน์ วพก.613

รายการแก้ไข REVISIONS

ครั้งที่	รายละเอียด	วัน/เดือน/ปี

KEY PLAN

รหัสโครงการ PROJECT'S CODE
2110AR_กสทช สาขา ร้อยเอ็ด

แบบแสดง DRAWING TITLE
แปลนโครงสร้างชั้นที่ 2 แบบ 1 คูหา

มาตราส่วน: 1:100	หมายเลขแบบ
ตรวจสอบ :	S-05
อนุมัติ :	
วันที่ : 11 กุมภาพันธ์ 2565	

Notes:
This Drawing is Copyrighted. All Contractors must check all dimensions on site. Only figured dimensions and grid lines are to be worked from. Discrepancies must be reported immediately to the Architect or Engineer concerned before processing.

แบบขนาด A2 มาตราส่วน เป็นไปตามแบบแสดง

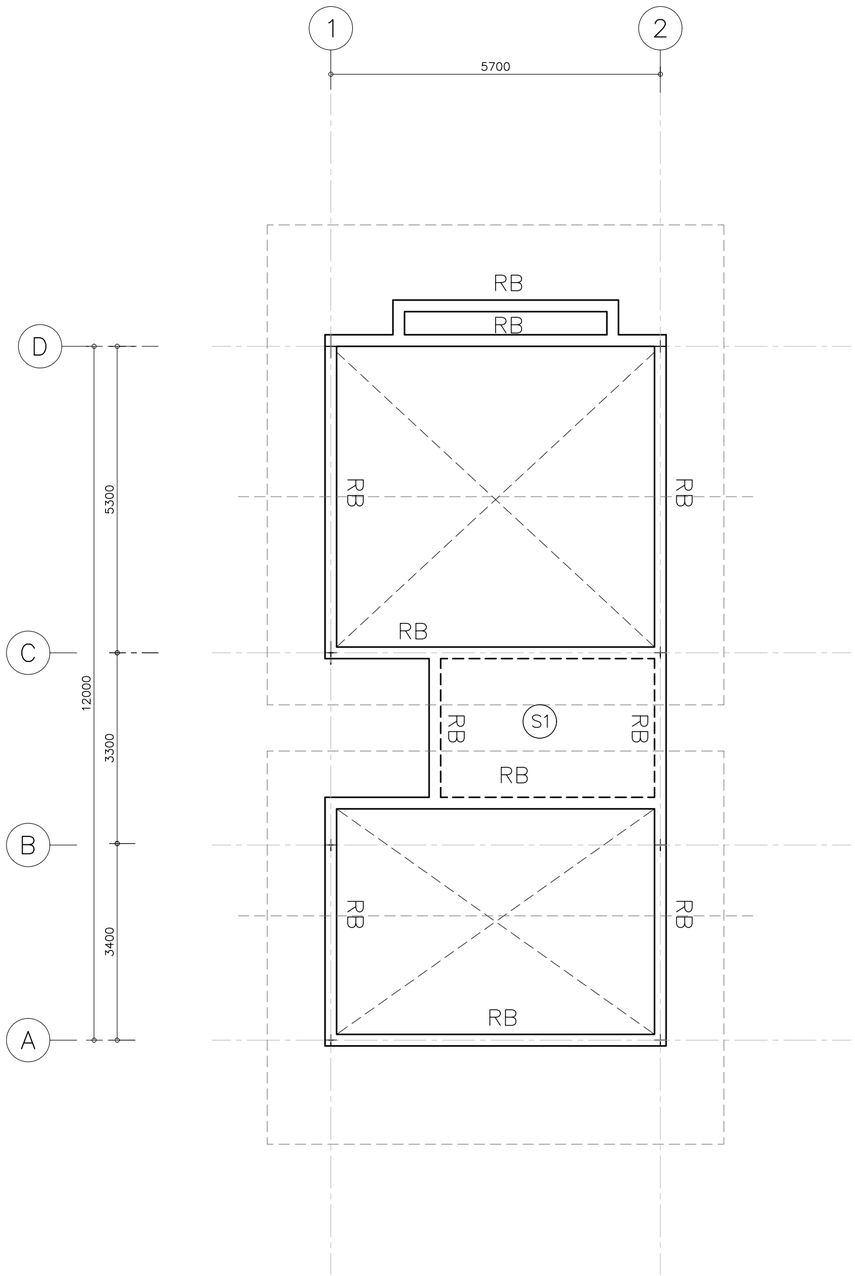

แปลนโครงสร้างพื้นคานชั้นหลังคาแบบ 1 คูหา

โครงการ PROJECT

จ้างออกแบบและปรับปรุงแบบสำนักงาน

กสทช.เขต 21 จังหวัดร้อยเอ็ด และงานภูมิสถาปัตย์

เจ้าของ OWNER

สำนักงาน กสทช. เขต 21 จ.ร้อยเอ็ด

ที่อยู่ : 287/51-52 หมู่ 7 ตำบลหินกอง อำเภอเมืองร้อยเอ็ด จังหวัดร้อยเอ็ด 45170

โทรศัพท์ : 0 4351 9211

อาคารบ้านพักพนักงาน

แบบทาวน์เฮ้าส์ 2 ชั้น

(แบบ 1 คูหา)

บริษัท สถาบันชุมชนและสิ่งแวดล้อม อาคมสิลป์ จำกัด

ARSOMSILP COMMUNITY & ENVIRONMENTAL ARCHITECT CO.,LTD.

397 ซ. อนามัยงามเจริญ 25 แขวงทรายน้ำ เขตบางขุนเทียน กทม. 10150

โทร : +66 2 490 4748 54 แฟกซ์ : +66 2 490 4742

อีเมลล์ : orch@orsomsilp.in.th www.orsomsilp.co.th

ผู้ออกแบบ DESIGN TEAM

ผู้จัดการโครงการ PROJECT MANAGER		
สมพร พุฒิพัฒนา		ส-สถ. 2367
สถาปนิก ARCHITECT		
วิรดิศ์ ผุยมุลตรี		ภ-สถ. 6616
เมธวิ วัดเพชรวิสุทธ		ภ-สถ. 9247
พัสกร พุทธานุ		ภ-สถ. 13485
ภูมิสถาปนิก LANDSCAPE DESIGNER		
ชิติพันธุ์ ศรีตะการ		ส-ภส. 40
ณัฐริมา ภักดี		ภ-ภส 483
วิศวกรโครงสร้างและโยธา STRUCTURAL ENGINEER		
วสันต์ แสงศรี		สย. 9670
ธชชัย บุญเกิด		สย. 11703

บริษัท ฟิวชั่น คอนซัลแตนท์ จำกัด

81/55 ซอยสุทิสร ถนลพรรงสิ์ 4

แขวงวัดโพธิ์ เขตคลองเตย กรุงเทพฯ 10110

โทรศัพท์ 0-2392-5375-6 โทรสาร 0-2392-2641

E-mail : fusion@fusionconsultants.co.th

วิศวกรระบบปรับอากาศและระบายอากาศ		MECHANICAL ENGINEER
สุทัศร สันติวิทยย์กุล		วก.578
วิศวกรระบบสุขาภิบาลและดับเพลิง		SANITARY ENGINEER
สุทัศร สันติวิทยย์กุล		วส.87
วิรวัลน์ แซ่เล้า		ภส.4149
วิศวกรงานระบบไฟฟ้า		ELECTRICAL ENGINEER
พิชญะ จันทราบุวัฒน์		พก.613

รายการแก้ไข REVISIONS

ครั้งที่	รายละเอียด	วัน/เดือน/ปี

KEY PLAN

รหัสโครงการ PROJECT'S CODE

2110AR_กสทช สาขา ร้อยเอ็ด

แบบแสดง DRAWING TITLE

แปลนโครงสร้างชั้นหลังคา แบบ 1 คูหา

มาตราส่วน: 1:100	หมายเลขแบบ
ตรวจสอบ :	S-06
อนุมัติ :	
วันที่ : 11 กุมภาพันธ์ 2565	

Notes

This Drawing is Copyrighted. All Contractors must check all dimensions on site. Only figured dimensions and grid lines are to be worked from. Discrepancies must be reported immediately to the Architect or Engineer concerned before processing.

แบบขนาด A2 มาตราส่วน เป็นไปตามแบบแสดง

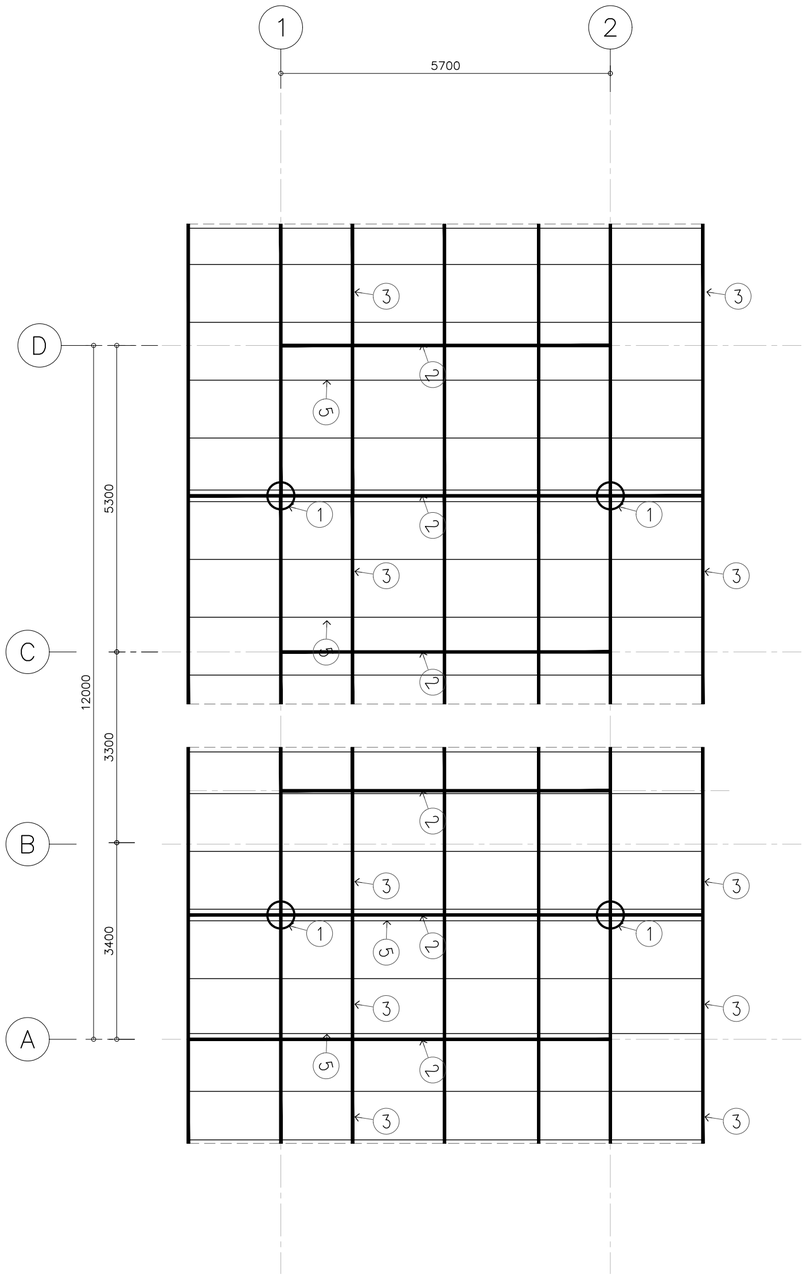

① ▩ ตั้งเหล็ก – 100x100x3.2

② ▩ 2– 100x50x3.2 mm.

③ ▩ 1– 100x50x3.2 mm.

④ Pile–101.6x3.2 mm.

⑤ ▩ 1– 100x50x3.2 mm.

แปลนโครงสร้างเหล็กหลังคาแบบ 1 คูหา

① ▩ ตั้งเหล็ก – 100x100x3.2

② ▩ 2– 100x50x3.2 mm.

③ ▩ 1– 100x50x3.2 mm.

④ Pile–101.6x3.2 mm.

⑤ ▩ 1– 100x50x3.2 mm.

โครงการ PROJECT

จ้างออกแบบและปรับปรุงแบบสำนักงาน

กสทช.เขต 21 จังหวัดร้อยเอ็ด และงานภูมิสถาปัตย์

กสทช.

เจ้าของ OWNER

สำนักงาน กสทช. เขต 21 จ.ร้อยเอ็ด

ที่อยู่ : 287/51–52 หมู่ 7 ตำบลหินกอง อำเภอเมืองร้อยเอ็ด จังหวัดร้อยเอ็ด 45170

โทรศัพท์ : 0 4351 9211

อาคารบ้านพักพนักงาน
แบบทาวน์เฮ้าส์ 2 ชั้น
(แบบ 1 คูหา)

บริษัท สถาบันชุมชนและสิ่งแวดล้อม อาคมสิลป์ จำกัด
ARSOMSILP COMMUNITY & ENVIRONMENTAL ARCHITECT CO.,LTD.
397 ซ. อนามัยงามเจริญ 25 แขวงทรายน้ำ เขตบางขุนเทียน กทม. 10150
โทร : +66 2 490 4748 54 แฟกซ์ : +66 2 490 4742
อีเมลล์ : orch@arsomsilp.in.th www.arsomsilp.oc.th

ผู้ออกแบบ DESIGN TEAM

ผู้จัดการโครงการ PROJECT MANAGER		
สมพร พุฒิพัฒนา		ส–สถ. 2367
สถาปนิก ARCHITECT		
วิรดิภัคดี ผุยมุลตรี		ภ–สถ. 6616
เมธาวี รัตเลขวิโสภณ		ภ–สถ. 9247
พัสกร พุทธานุ		ภ–สถ. 13485
ภูมิสถาปนิก LANDSCAPE DESIGNER		
ชิติพันธุ์ ศรีตะการ		ส–ภส. 40
ณัฐริมา ภักดี		ภ–ภส 483
วิศวกรโครงสร้างและโยธา STRUCTURAL ENGINEER		
วสันต์ แสงศรี		สย. 9670
ธชชัย บุญเกิด		สย. 11703

FUSION CONSULTANTS

บริษัท ฟิวชั่น คอนซัลแตนท์ จำกัด
81/55 ซอยเสรีไทย 4 ถนนเสรีไทย แขวงคลองกุ่ม เขตบึงกุ่ม กรุงเทพฯ 10110
โทรศัพท์ 0–2392–5375–6 โทรสาร 0–2392–2641
E–mail : fusion@fusionconsultants.co.th

วิศวกรระบบปรับอากาศและระบายอากาศ MECHANICAL ENGINEER		
สุทัศ สันติวิทยย์กุล		วก.578
วิศวกรระบบสุขาภิบาลและดับเพลิง SANITARY ENGINEER		
สุทัศ สันติวิทยย์กุล		วส.87
วิรวัฒน์ แซ่เล้า		ภส.4149
วิศวกรงานระบบไฟฟ้า ELECTRICAL ENGINEER		
พิชญะ จันตราภัสน์		วพก.613

รายการแก้ไข REVISIONS		
ครั้งที่	รายละเอียด	วัน/เดือน/ปี

KEY PLAN

รหัสโครงการ PROJECT'S CODE
2110AR_กสทช สาขา ร้อยเอ็ด

แบบแสดง DRAWING TITLE

แปลนโครงสร้างเหล็กหลังคาแบบ 1 คูหา

มาตราส่วน : 1:100	หมายเลขแบบ
ตรวจสอบ :	S–07
อนุมัติ :	
วันที่ : 11 กุมภาพันธ์ 2565	

Notes
This Drawing is Copyrighted. All Contractors must check all dimensions on site. Only figured dimensions and grid lines are to be worked from. Discrepancies must be reported immediately to the Architect or Engineer concerned before processing.

แบบขนาด A2 มาตราส่วน เป็นไปตามแบบแสดง

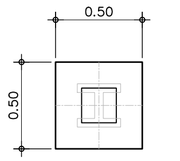

PLAN

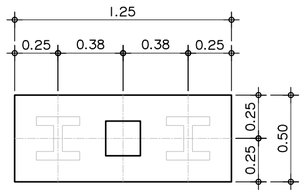

PLAN

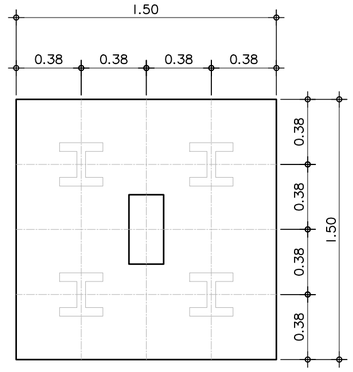

PLAN

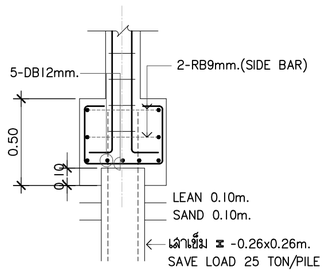

F1

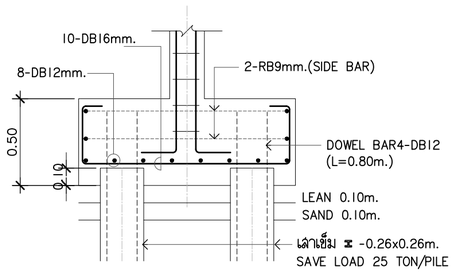

F2

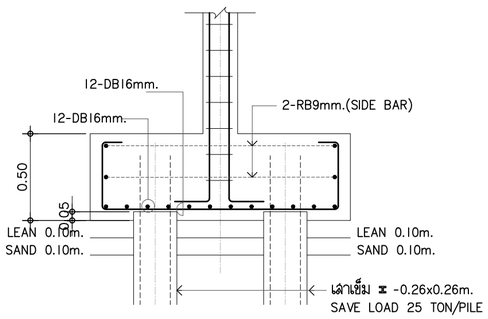

F4

โครงการ PROJECT

จ้างออกแบบและปรับปรุงแบบสำนักงาน

กสทช.เขต 21 จังหวัดร้อยเอ็ด และงานภูมิสถาปัตย์

เจ้าของ OWNER

สำนักงาน กสทช. เขต 21 จ.ร้อยเอ็ด

ที่อยู่ :287/51-52 หมู่ 7 ตำบลหินกอง อำเภอเมืองร้อยเอ็ด จังหวัดร้อยเอ็ด 45170

โทรศัพท์ : 0 4351 9211

อาคารบ้านพักพนักงาน

แบบทาวน์เฮ้าส์ 2 ชั้น

(แบบ 1 คูหา)

บริษัท สถาบันชุมชนและสิ่งแวดล้อม อาคมสิลป์ จำกัด

ARSOMSILP COMMUNITY & ENVIRONMENTAL ARCHITECT CO.,LTD.

397 ซ. อนามัยงามเจริญ 25 แขวงทุ่งมหาเมฆ เขตสาทร กรุงเทพมหานคร 10120

โทร : +66 2 490 4748 54 แฟกซ์ : +66 2 490 4742

อีเมลล์ : orch@arsomsilp.in.th www.arsomsilp.ac.th

ผู้ออกแบบ DESIGN TEAM

ผู้จัดการโครงการ PROJECT MANAGER

สมพร พุฒิพัฒนา ส-สถ. 2367

สถาปนิก ARCHITECT

วิรดิศักดิ์ ผุยมุลตรี ภ-สถ. 6616

เมธวิ วัดเสวีไสยกรณ ภ-สถ. 9247

พัสกร พุทธานุ ภ-สถ. 13485

ภูมิสถาปนิก LANDSCAPE DESIGNER

ชิติพันธุ์ ศรีตะการ ส-ภส. 40

ณัฐริมา ภักดี ภ-ภส 483

วิศวกรโครงสร้างและโยธา STRUCTURAL ENGINEER

วสันต์ แสงศรี สย. 9670

ธงชัย บุญเกิด สย. 11703

บริษัท ฟิวชั่น คอนซัลแตนท์ จำกัด

81/55 ซอยอุดมสุข ถนนสรรพาวุธ 4

แขวงบางนาใต้ เขตบางนา กรุงเทพฯ 10110

โทรศัพท์ 0-2392-5375-6 โทรสาร 0-2392-2641

E-mail : fusion@fusionconsultants.co.th

วิศวกรระบบปรับอากาศและระบายอากาศ MECHANICAL ENGINEER

สุทัศร์ สันติวิทยย์กุล วก.578

วิศวกรระบบสุขาภิบาลและดับเพลิง SANITARY ENGINEER

สุทัศร์ สันติวิทยย์กุล วส.87

วิรวัลน์ แช่เล้า ภส.4149

วิศวกรงานระบบไฟฟ้า ELECTRICAL ENGINEER

พิชญะ จันตราบุวัลน์ วพก.613

รายการแก้ไข REVISIONS

ครั้งที่	รายละเอียด	วัน/เดือน/ปี

KEY PLAN

รหัสโครงการ PROJECT'S CODE

2110AR_กสทช สาขา ร้อยเอ็ด

แบบแสดง DRAWING TITLE

แบบขยายโครงสร้างแผ่นที่ 1

มาตราส่วน: 1:100	หมายเลขแบบ
ตรวจสอบ :	S-08
อนุมัติ :	
วันที่ : 11 กุมภาพันธ์ 2565	

Notes
This Drawing is Copyrighted. All Contractors must check all dimensions on site. Only figured dimensions and grid lines are to be worked from. Discrepancies must be reported immediately to the Architect or Engineer concerned before processing.

แบบขนาด A2 มาตราส่วน เป็นไปตามแบบแสดง

SECTION No. / BEAM No.	SECTION 1	SECTION 2	SECTION 3	SECTION 4
B1	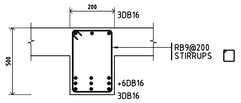	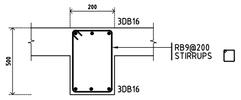	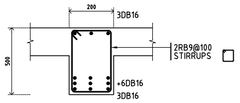	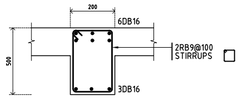
B2	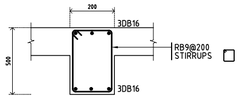	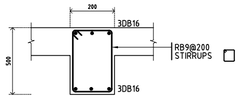	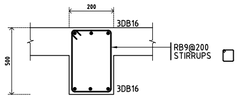	
B3	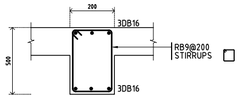	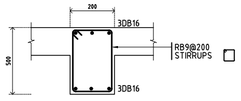	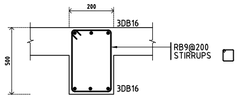	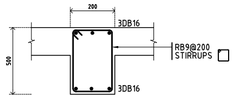
B301	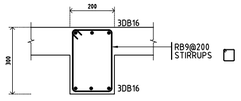			
B4	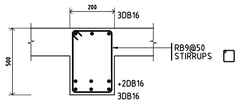	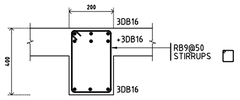	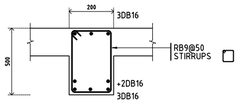	
RB	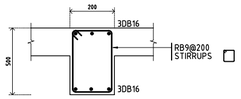	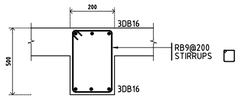	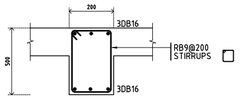	

ROOF FL 2	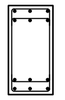 12DB16 2-RB9@200 C1-200x400	 12DB16 1-RB9@200 C2-200x200	 4DB16 1-RB9@200 C3-200x200	
FL 2 FL 1	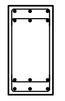 12DB16 2-RB9@200 C1-200x400	 12DB16 1-RB9@200 C2-200x200	 4DB16 1-RB9@200 C3-200x200	
FL 1 FOOTING	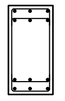 12DB16 2-RB9@200 C1-200x400	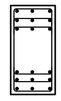 18DB16 2-RB9@200 C2-200x400	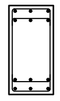 12DB16 2-RB9@200 C2-200x400	 4DB16 1-RB9@200 C2-200x200
	C1	C2	C3	C4

SECTION 1 SECTION 2 SECTION 2 SECTION 3 SECTION 2 SECTION 4

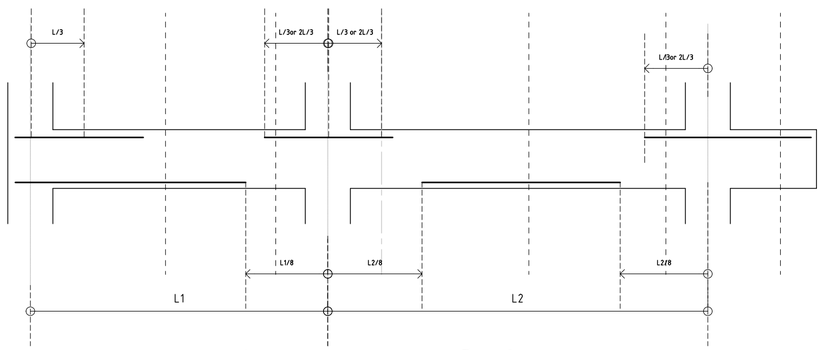

รูปแสดงระยะการหยุดเหล็กเสริมคาน

โครงการ PROJECT

จ้างออกแบบและปรับปรุงแบบสำนักงาน

กสทช.เขต 21 จังหวัดร้อยเอ็ด และงานภูมิสถาปัตย์

เจ้าของ OWNER

สำนักงาน กสทช. เขต 21 จ.ร้อยเอ็ด

ที่อยู่ : 287/51-52 หมู่ 7 ตำบลหัวผือ อำเภอเมืองร้อยเอ็ด จังหวัดร้อยเอ็ด 45170

โทรศัพท์ : 0 4351 9211

อาคารบ้านพักพนักงาน

แบบทาวน์เฮ้าส์ 2 ชั้น

(แบบ 1 คูหา)

บริษัท สถาบันสังคมชุมชนและสิ่งแวดล้อม อาคมสิลป์ จำกัด

ARSOMSILP COMMUNITY & ENVIRONMENTAL ARCHITECT CO.,LTD.

397 ซ. อนามัยรามเกริญ 25 แขวงทรายม้าม เขตคลองสามวา กทม. 10150

โทร : +66 2 490 4748 54 แฟกซ์ : +66 2 490 4742

อีเมลล์ : orch@orsomsilp.in.th www.orsomsilp.ac.th

ผู้ออกแบบ DESIGN TEAM

ผู้จัดการโครงการ PROJECT MANAGER		
สมพร พุฒิพัฒนา		ส-สถ. 2367
สถาปนิก ARCHITECT		
วิรดิศ ผุยมุลตรี		ภ-สถ. 6616
เมธวี รัตนวิโสภณ		ภ-สถ. 9247
พัสกร พุทธานุ		ภ-สถ. 13485
ภูมิสถาปนิก LANDSCAPE DESIGNER		
ชิติพันธุ์ ศรีตะการ		ส-ภส. 40
ณัฐฐิมา ภักดี		ภ-ภส 483
วิศวกรโครงสร้างและโยธา STRUCTURAL ENGINEER		
วสันต์ แสงศรี		สย. 9670
ธงชัย บุญเกิด		สย. 11703

บริษัท ฟิวชั่น คอนซัลแตนท์ จำกัด

81/55 ซอยอุดมสุข ถนนพระรามที่ 4

แขวงพระโขนง เขตคลองเตย กรุงเทพฯ 10110

โทรศัพท์ 0-2392-5375-6 โทรสาร 0-2392-2641

E-mail : fusion@fusionconsultants.co.th

วิศวกรระบบปรับอากาศและระบายอากาศ MECHANICAL ENGINEER		
สุทัศร สันติวิทยย์กุล		วก.578
วิศวกรระบบสุขาภิบาลและดับเพลิง SANITARY ENGINEER		
สุทัศร สันติวิทยย์กุล		วส.87
วิรวัฒน์ แซ่เล้า		ภส.4149
วิศวกรงานระบบไฟฟ้า ELECTRICAL ENGINEER		
พิชญะ จันตราวุฒิ		วฟก.613

รายการแก้ไข REVISIONS

ครั้งที่	รายละเอียด	วัน/เดือน/ปี

KEY PLAN

รหัสโครงการ PROJECT'S CODE

2110AR_กสทช ร้อยเอ็ด

แบบแสดง DRAWING TITLE

แบบขยายโครงสร้างแผ่นที่ 2

มาตราส่วน : 1:100	หมายเลขแบบ
ตรวจสอบ :	S-09
อนุมัติ :	
วันที่ : 11 กุมภาพันธ์ 2565	

Notes

This Drawing is Copyrighted. All Contractors must check all dimensions on site. Only figured dimensions and grid lines are to be worked from. Discrepancies must be reported immediately to the Architect or Engineer concerned before processing.

แบบขนาด A2 มาตราส่วน เป็นไปตามแบบแสดง

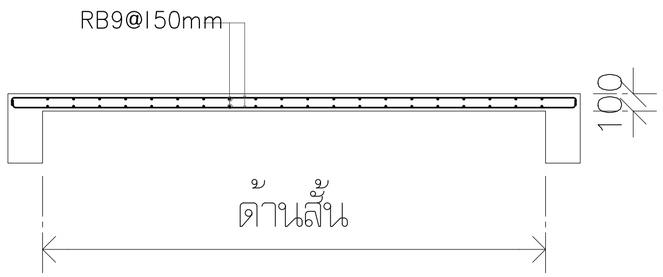

S1

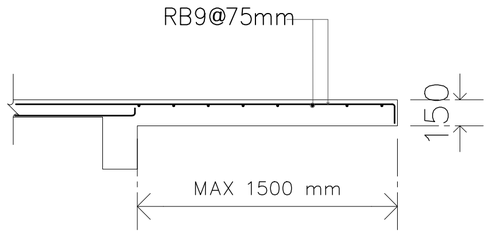

S2

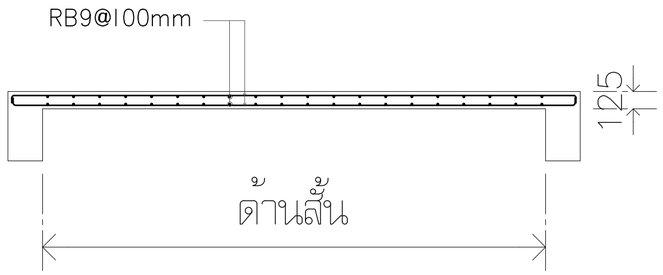

S3

โครงการ PROJECT

จ้างออกแบบและปรับปรุงแบบสำนักงาน

กสทช.เขต 21 จังหวัดร้อยเอ็ด และงานภูมิสถาปัตย์

เจ้าของ OWNER

สำนักงาน กสทช. เขต 21 จ.ร้อยเอ็ด

ที่อยู่ : 287/51-52 หมู่ 7 ตำบลสิงห์คน อำเภอจังหวัด จังหวัดร้อยเอ็ด 45170

โทรศัพท์ : 0 4351 9211

อาคารบ้านพักพนักงาน

แบบทาวน์เฮ้าส์ 2 ชั้น

(แบบ 1 คูหา)

บริษัท สถาบันชุมชนและสิ่งแวดล้อม อาคมสิลป์ จำกัด

ARSOMSILP COMMUNITY & ENVIRONMENTAL ARCHITECT CO.,LTD.

397 ซ. อนามัยงามเจริญ 25 แขวงทรายน้ำ เขตคลองสามวา กรุงเทพมหานคร 10510

โทร : +66 2 490 4748 54 แฟกซ์ : +66 2 490 4742

อีเมล์ : orch@arsomsilp.in.th www.arsomsilp.oc.th

ผู้ออกแบบ DESIGN TEAM

ผู้จัดการโครงการ PROJECT MANAGER		
สมพร พุฒิพัฒนา		ส-สถ. 2367
สถาปนิก ARCHITECT		
วิรดิศ์ ผุยมุลตรี		ภ-สถ. 6616
เมธวิ วัดเพชรวิไลกรณ		ภ-สถ. 9247
พัสกร พุทธานุ		ภ-สถ. 13485
ภูมิสถาปนิก LANDSCAPE DESIGNER		
ชิติพันธุ์ ศรีตะการ		ส-ภส. 40
ณัฐริมา ภักดี		ภ-ภส 483
วิศวกรโครงสร้างและโยธา STRUCTURAL ENGINEER		
วสันต์ แสงศรี		สย. 9670
ธชชัย บุญเกิด		สย. 11703

บริษัท ฟิวชั่น คอนซัลแตนท์ จำกัด

81/55 ซอยอุดมสุข ถนนพระรามที่ 4

แขวงพระโขนง เขตคลองเตย กรุงเทพฯ 10110

โทรศัพท์ 0-2392-5375-6 โทรสาร 0-2392-2641

E-mail : fusion@fusionconsultants.co.th

วิศวกรระบบปรับอากาศและระบายอากาศ MECHANICAL ENGINEER		
สุทัศร สันติวิทยย์กุล		วก.578
วิศวกรระบบสุขาภิบาลและดับเพลิง SANITARY ENGINEER		
สุทัศร สันติวิทยย์กุล		วส.87
วีรวัฒน์ แซ่เล้า		ภส.4149
วิศวกรงานระบบไฟฟ้า ELECTRICAL ENGINEER		
พิชญะ จันทรานุวัฒน์		พก.613

รายการแก้ไข REVISIONS

ครั้งที่	รายละเอียด	วัน/เดือน/ปี

KEY PLAN

รหัสโครงการ PROJECT'S CODE

2110AR_กสทช สาขา ร้อยเอ็ด

แบบแสดง DRAWING TITLE

แบบขยายโครงสร้างแผ่นที่ 3

มาตราส่วน : 1:100	หมายเลขแบบ
ตรวจสอบ :	S-10
อนุมัติ :	
วันที่ : 11 กุมภาพันธ์ 2565	

Notes

This Drawing is Copyrighted. All Contractors must check all dimensions on site. Only figured dimensions and grid lines are to be worked from. Discrepancies must be reported immediately to the Architect or Engineer concerned before processing.

แบบขนาด A2 มาตราส่วน เป็นไปตามแบบแสดง

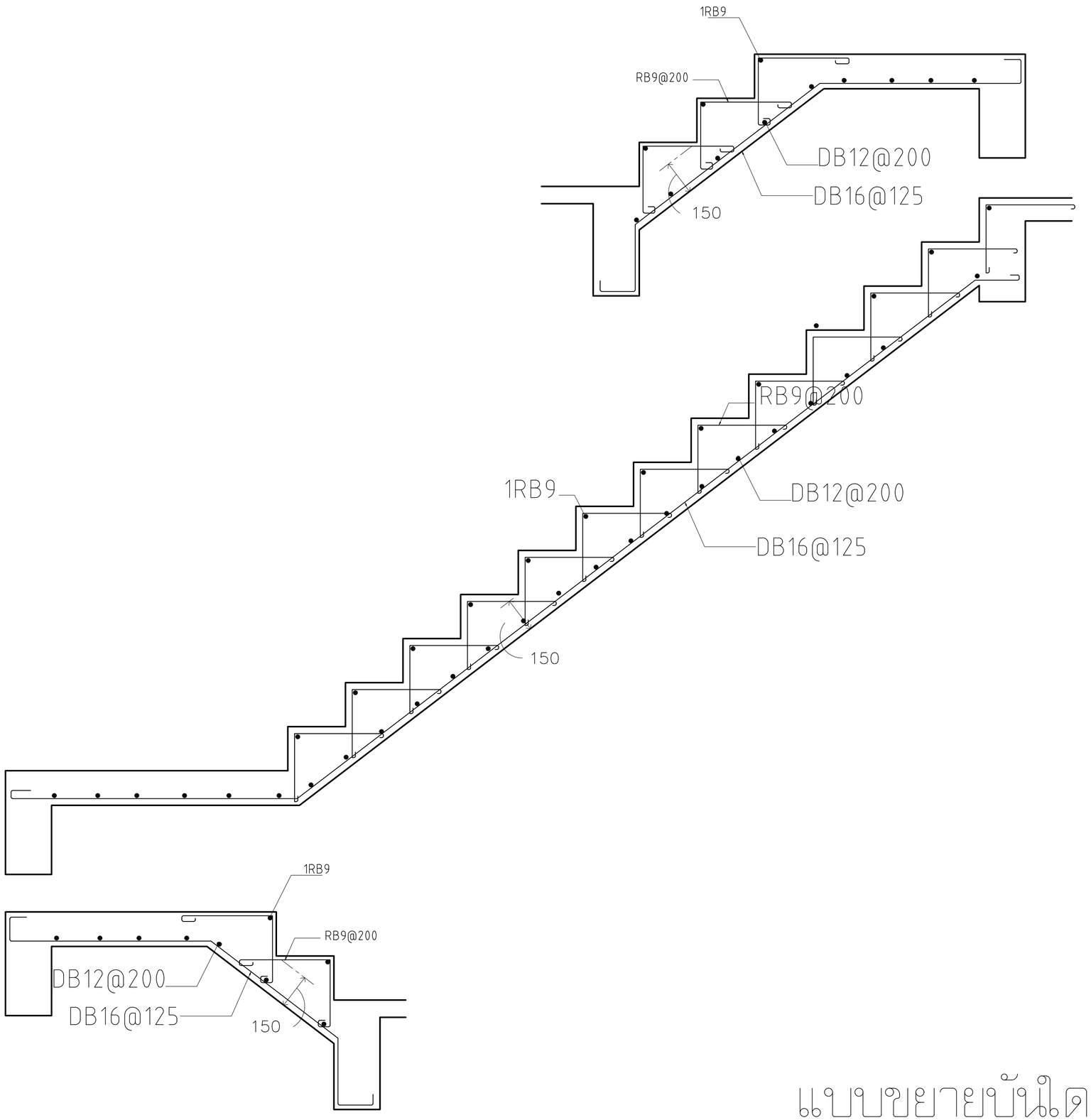

แบบขยายบันได ST – 1

โครงการ PROJECT

จ้างออกแบบและปรับปรุงแบบสำนักงาน กสทช.เขต 21 จังหวัดร้อยเอ็ด และงานภูมิสถาปัตย์

เจ้าของ OWNER

สำนักงาน กสทช. เขต 21 จ.ร้อยเอ็ด
ที่อยู่ : 287/51-52 หมู่ 7 ตำบลหนองพอก อำเภอจังหารี จังหวัดร้อยเอ็ด 45170
โทรศัพท์ : 0 4351 9211

อาคารบ้านพักพนักงาน
แบบทาวน์เฮ้าส์ 2 ชั้น
(แบบ 1 คูหา)

บริษัท สถาบันสังคมชุมชนและสิ่งแวดล้อม อาคมสิลป์ จำกัด
ARSOMSILP COMMUNITY & ENVIRONMENTAL ARCHITECT CO.,LTD.
397 ซ. อนามัยงามเจริญ 25 แขวงทรายน้ำ เขตบางขุนเทียน กทม. 10150
โทร : +66 2 490 4748 54 แฟกซ์ : +66 2 490 4742
อีเมลล์ : orch@arsomsilp.in.th www.arsomsilp.oc.th

ผู้ออกแบบ DESIGN TEAM

ผู้จัดการโครงการ PROJECT MANAGER		
สมพร พุฒิพัฒนา		ส-สถ. 2367
สถาปนิก ARCHITECT		
วิรดิกิติ์ ผุยมุลตรี		ภ-สถ. 6616
เมธวิ วัดเพชรวิไลกรณ		ภ-สถ. 9247
พัสกร พุทธานุ		ภ-สถ. 13485
ภูมิสถาปนิก LANDSCAPE DESIGNER		
ชิติพันธุ์ ศรีตระการ		ส-ภส. 40
ณัฐฐิมา ภักดี		ภ-ภส 483
วิศวกรโครงสร้างและโยธา STRUCTURAL ENGINEER		
วสันต์ แสงศรี		สย. 9670
ธงชัย บุญเกิด		สย. 11703

บริษัท ฟิวชั่น คอนซัลแตนท์ จำกัด
81/55 ซอยอุดมสุข ถนนลาดกระบัง 4
แขวงลาดกระบัง เขตลาดกระบัง กรุงเทพฯ 10110
โทรศัพท์ 0-2392-5375-6 โทรสาร 0-2392-2641
E-mail : fusion@fusionconsultants.co.th

วิศวกรระบบปรับอากาศและระบายอากาศ MECHANICAL ENGINEER		
สุทัศร สันติวิทยย์กุล		วก.578
วิศวกรระบบสุขาภิบาลและดับเพลิง SANITARY ENGINEER		
สุทัศร สันติวิทยย์กุล		วส.87
วิรวัฒน์ แซ่เล้า		ภส.4149
วิศวกรงานระบบไฟฟ้า ELECTRICAL ENGINEER		
พิชญะ จันทรานุวัฒน์		พท.613

รายการแก้ไข REVISIONS

ครั้งที่	รายละเอียด	วัน/เดือน/ปี

KEY PLAN

รหัสโครงการ PROJECT'S CODE
2110AR_กสทช สาขา ร้อยเอ็ด

แบบแสดง DRAWING TITLE
แบบขยายโครงสร้างแผ่นที่ 4

มาตราส่วน : 1:100	หมายเลขแบบ
ตรวจสอบ :	S-11
อนุมัติ :	
วันที่ : 11 กุมภาพันธ์ 2565	

Notes
This Drawing is Copyrighted. All Contractors must check all dimensions on site. Only figured dimensions and grid lines are to be worked from. Discrepancies must be reported immediately to the Architect or Engineer concerned before processing.

แบบขนาด A2 มาตราส่วน เป็นไปตามแบบแสดง

ระบบไฟฟ้าและสื่อสาร

สารบัญแบบ		สัญลักษณ์งานระบบไฟฟ้า			
เลขที่แบบ	รายละเอียดแบบ	สัญลักษณ์	รายละเอียด		อุปกรณ์ระบบไฟฟ้าแสงสว่าง
5-EE-01	สารบัญแบบ และสัญลักษณ์งานระบบไฟฟ้า และตารางโหลดไฟฟ้า		DROP OUT FUSE	สัญลักษณ์	รายละเอียด
			LIGHTNING ARRESTOR		DOWNLIGHT 1 LAMPS
5-EE-02	แบบแสดงระบบไฟฟ้า และแสงสว่างชั้น 1,2		TRANSFORMER	CM	CEILING MOUNT DOWNLIGHT
5-EE-03	แบบแสดงระบบเต้ารับไฟฟ้า และโทรศัพท์ชั้น 1,2		ชุดหม้อแปลงกระแส (CURRENT TRANSFORMER) ตามขนาดที่กำหนด	DL	DOWNLIGHT 2 LAMPS
5-EE-04	แบบแสดงรายละเอียดการติดตั้ง		อุปกรณ์ตัดตอนอัตโนมัติ (MOULDED CASE CIRCUIT BREAKER)		FLUORESCENT
5-EE-05	แบบแสดงรายละเอียดโคมไฟแสงสว่าง	G	ต่อลงดิน	SL	ADJUSTABLE SPOTLIGHT
		A	แอมป์มิเตอร์ สเกลเหมาะสม	UP	ไฟกิ่ง UP LIGHT
		V	โวลต์มิเตอร์ สเกลเหมาะสม	DL	ไฟกิ่ง DOWN LIGHT
		KWH	KILOWATT HOUR METER	UD	ไฟกิ่ง UP&DOWN LIGHT
			PILOT LAMP (LED LAMP)	S	สวิตช์ทางเดียว 10A 250V
		7STEP	สวิตช์เลือกแรงดันไฟฟ้าแบบ 7 ตำแหน่ง รวมทั้ง OFF	S2	สวิตช์สองทาง 10A 250V
		AS	สวิตช์เลือกวัดกระแสไฟฟ้า		TRACK LIGHT
			คัททริจฟิวส์ (CARTRIDGE FUSE) แบบใช้ด้านหน้ามีค่ากระแสตามที่กำหนด		STEPLIGHT
		MDB	แผงสวิตช์กระจายไฟฟ้าหลัก (MAIN DISTRIBUTION BOARD)		อุปกรณ์ระบบไฟฟ้าแสงสว่างฉุกเฉิน
			แผงสวิตช์ควบคุมตามชั้น (DISTRIBUTION BOARD)		
			แผงสวิตช์ย่อยควบคุมตามพื้นที่ (LOAD CENTER)	EX	EXIT SIGN
		H	HAND HOLE		EMERGENCY LIGHT
			เต้ารับเดี่ยว 2P+G 16 A. 250 V. UNIVERSAL, ชนิดติดผนัง		สวิตช์แบบดึงสำหรับห้องน้ำคนพิการ
			เต้ารับคู่ 2P+G 16 A. 250 V. UNIVERSAL, ชนิดติดผนัง		กระดิ่งแจ้งเตือน
		WP	เต้ารับคู่ 2P+G 16 A. 250 V. UNIVERSAL, ชนิดติดผนัง มีฝาครอบพลาสติกกันน้ำ		ไฟฉุกเฉิน
			เต้ารับคู่ 2P+G 16 A. 250 V. UNIVERSAL, ชนิดติดตั้งที่พื้น		อุปกรณ์ระบบโทรศัพท์
		WP	SAFETY SWITCH แบบกันน้ำ		
				สัญลักษณ์	รายละเอียด
				PABX	PRIVATE AUTOMATIC BRANCH EXCHANCE
				MDF	MAIN DISTRIBUTION FRAME
					TELEPHONE TERMINAL BOX
					TELEPHONE OUTLET RJ11
					TELEPHONE OUTLET RJ11 (แบบติดตั้งพื้น)
					อุปกรณ์ระบบคอมพิวเตอร์
				HUB	HUB SWITCH
					COMPUTER OUTLET RJ45
					COMPUTER OUTLET RJ45 (แบบติดตั้งพื้น)

1 PHASE 2 WIRE 240 V PANEL BOARD SCHEDULE

PANEL NO : LC-xx (xx=01,02)
CAPACITY : 12 CIRCUITS
MAIN BUSBAR : 100 A

LOCATION : ห้องเก็บของ
MOUNTING : SURFACE MOUNTED
BUILDING :

CKT NO.	DESCRIPTION	CIRCUIT BREAKER NO. POLE.	CIRCUIT BREAKER AT.	CONDUCTORS SIZE.	CONDUCTORS TYPE.	CONDUTTS SIZE.	CONDUTTS TYPE.	CONNECTED LOAD IN VA
1	แสงสว่าง ชั้น 1	1P	10AT	2x2.5/2.5G.	IEC01	15 mm	EMT	395
2	แสงสว่าง ชั้น 2	1P	10AT	2x2.5/2.5G.	IEC01	15 mm	EMT	380
3	เต้ารับไฟฟ้า ชั้น 1	1P	16AT	2x4/2.5G.	IEC01	15 mm	EMT	1,600
4	เต้ารับไฟฟ้า ชั้น 2	1P	16AT	2x4/2.5G.	IEC01	15 mm	EMT	1,800
5	เครื่องปรับอากาศ ห้องนอน 1	1P	20AT	2x4/2.5G.	IEC01	15 mm	EMT	1,500
6	เครื่องปรับอากาศ ห้องนอน 2	1P	20AT	2x4/2.5G.	IEC01	15 mm	EMT	900
7	เครื่องปรับอากาศ ห้องนอน 3	1P	20AT	2x4/2.5G.	IEC01	15 mm	EMT	900
8	เครื่องทำน้ำอุ่น	1P	25AT	2x6/2.5G.	IEC01	15 mm	EMT	4,500
9	เครื่องปรับอากาศ ห้องนั่งเล่น	1P	20AT	2x4/2.5G.	IEC01	15 mm	EMT	2,400
10	SPARE	1P	20AT	–	–	–	–	–
11	SPACE		–	–	–	–	–	–
12	SPACE		–	–	–	–	–	–
CONNECTED TO : METER 15(45)A		MAIN : CB. 2P 50AT./100AF. IC ⩾ 10 KA.				MAIN : CABLE. 2C-16/16G NYY-G CONDUIT : 40mm HDPE		TOTAL 14,375 DEMAND LOAD 10,062

โครงการ PROJECT
จ้างออกแบบและปรับปรุงแบบสำนักงาน
กสทช.เขต 21 จังหวัดร้อยเอ็ด และงานภูมิสถาปัตย์

เจ้าของ OWNER
สำนักงาน กสทช. เขต 21 จ.ร้อยเอ็ด
ที่อยู่ :287/51-52 หมู่ 7 ตำบลหัวผือ อำเภอเมืองร้อยเอ็ด จังหวัดร้อยเอ็ด 45170
โทรศัพท์ : 0 4351 9211

อาคารบ้านพักพนักงาน
แบบทาวน์เฮ้าส์ 2 ชั้น
(แบบ 1 คูหา)

บริษัท สถาบันชุมชนและสิ่งแวดล้อม อาคมสิลป์ จำกัด
ARSOMSILP COMMUNITY & ENVIRONMENTAL ARCHITECT CO.,LTD.
397 ซ. อนามัยรามเจริญ 25 แขวงทหารบก เขตบางขุนเทียน กทม. 10150
โทร : +66 2 490 4748 54 แฟกซ์ : +66 2 490 4742
อีเมลล์ : orch@arsomsilp.in.th www.arsomsilp.oc.th

ผู้ออกแบบ DESIGN TEAM

ผู้จัดการโครงการ PROJECT MANAGER
สมพร พุฒิพัฒนา ส-สถ. 2367

สถาปนิก ARCHITECT
ชัยศักดิ์ ผุยมุลตรี ภ-สถ. 6616
เมธาวี รัตนศิริสังกาล ภ-สถ. 9247
พัสกร พุทธานุ ภ-สถ. 13485

ภูมิสถาปนิก LANDSCAPE DESIGNER
ชิติพันธุ์ ศรีตระการ ส-ภส. 40
ณัฐริมา ภักดี ภ-ภส 483

วิศวกรโครงสร้างและไฮยา STRUCTURAL ENGINEER
วสันต์ แสงศรี สย. 9670
ธงชัย บุญเกิด สย. 11703

FUSION CONSULTANTS
บริษัท ฟิวชั่น คอนซัลแตนท์ จำกัด
81/55 ซอยสุทธิสาร ถนนพหลโยธิน 4
แขวงสามเสนใน เขตพญาไท กรุงเทพ 10110
โทรศัพท์ 0-2392-5375-6 โทรสาร 0-2392-2641
E-mail : fusion@fusionconsultants.co.th

วิศวกรระบบปรับอากาศและระบายอากาศ MECHANICAL ENGINEER
สุทัศ สันติวิริยะกุล วก.578

วิศวกรระบบสุขาภิบาลและดับเพลิง SANITARY ENGINEER
สุทัศ สันติวิริยะกุล วส.87
วิรัฒน์ แซ่เล้า ภส.4149

วิศวกรงานระบบไฟฟ้า ELECTRICAL ENGINEER
พิชญะ จันตรานุวัฒน์ วพก.613

รายการแก้ไข REVISIONS

ครั้งที่	รายละเอียด	วัน/เดือน/ปี

KEY PLAN

รหัสโครงการ PROJECT'S CODE
2110AR_กสทช สาขา ร้อยเอ็ด

แบบแสดง DRAWING TITLE
สารบัญแบบ และสัญลักษณ์งานระบบไฟฟ้า
และตารางโหลดไฟฟ้า

มาตราส่วน :	หมายเลขแบบ
ตรวจสอบ :	5-EE-01
อนุมัติ :	
วันที่ : 11 กุมภาพันธ์ 2565	

Notes
This Drawing is Copyrighted. All Contractors must check all dimensions on site. Only figured dimensions and grid lines are to be worked from. Discrepancies must be reported immediately to the Architect or Engineer concerned before processing.

แบบขนาด A2 มาตราส่วน เป็นไปตามแบบแสดง

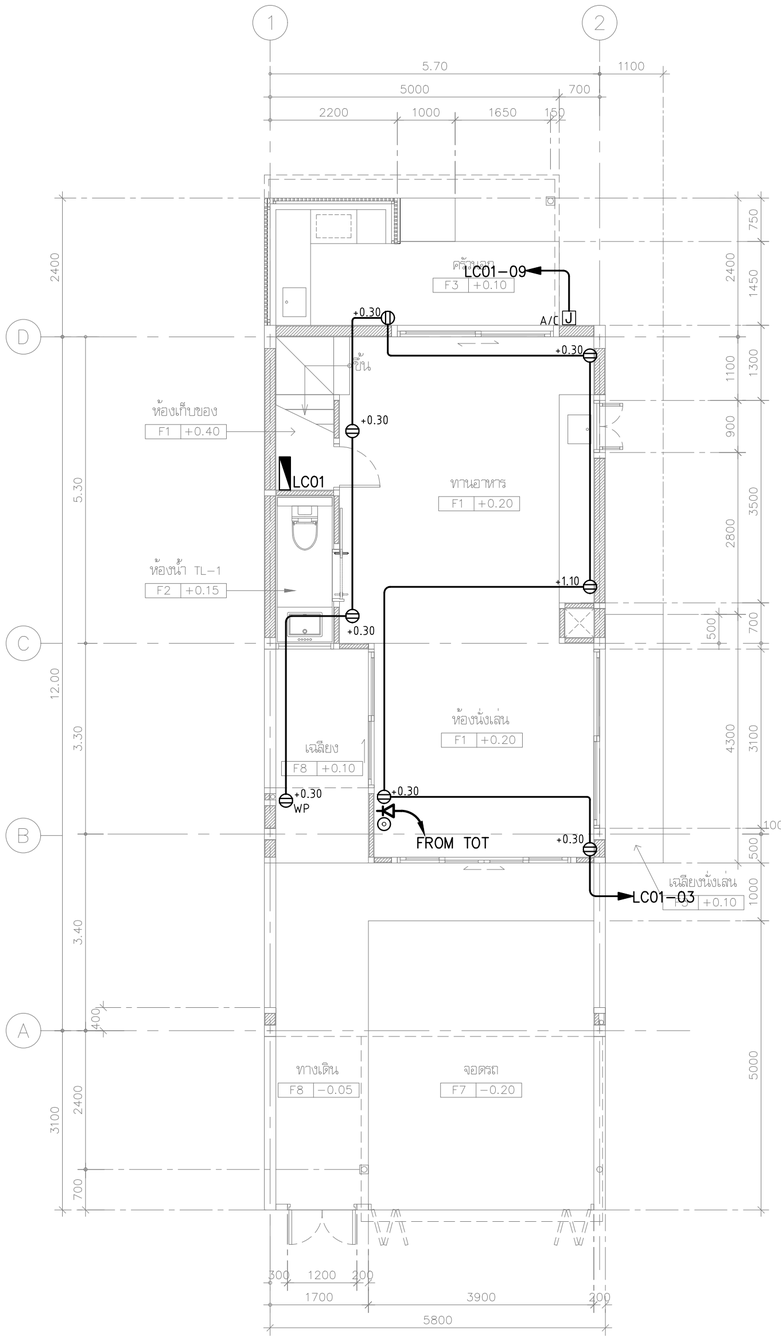

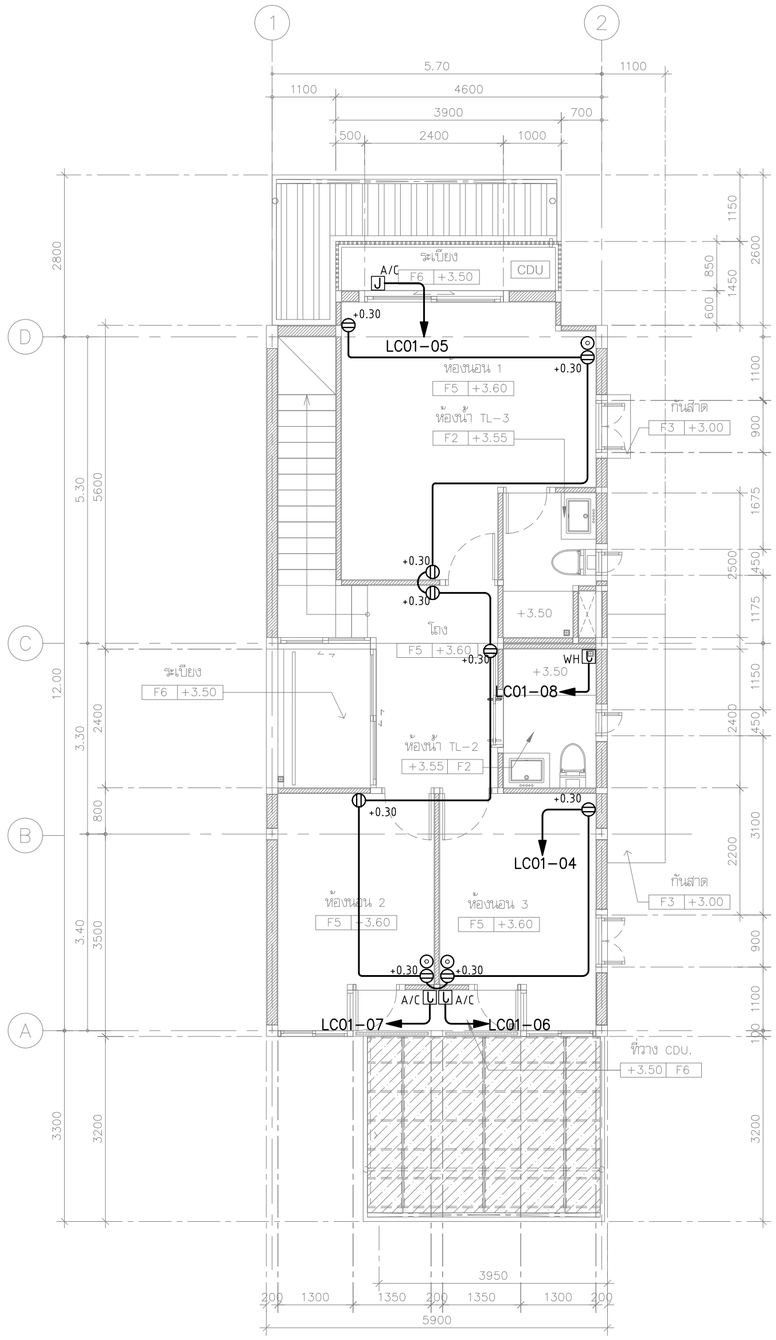

แบบแสดงระบบเต้ารับไฟฟ้า และโทรศัพท์ชั้น 1,2

มาตราส่วน 1:75

โครงการ PROJECT

จ้างออกแบบและปรับปรุงแบบสำนักงาน

กสทช.เขต 21 จังหวัดร้อยเอ็ด และงานภูมิสถาปัตย์

เจ้าของ OWNER

สำนักงาน กสทช. เขต 21 จ.ร้อยเอ็ด

ที่อยู่ :287/51-52 หมู่ 7 ตำบลหัวผือ อำเภอเมืองร้อยเอ็ด จังหวัดร้อยเอ็ด 45170

โทรศัพท์ : 0 4351 9211

อาคารบ้านพักพนักงาน
แบบทาวน์เฮ้าส์ 2 ชั้น
(แบบ 1 คูหา)

บริษัท สถาบันชุมชนและสิ่งแวดล้อม อาคมดิศย์ จำกัด
ARSOMSILP COMMUNITY & ENVIRONMENTAL ARCHITECT CO.,LTD.
397 ซ. อนามัยรามเจริญ 25 แขวงทหาร เขตบางขุนเทียน กทม. 10150
โทร : +66 2 490 4748 54 แฟกซ์ : +66 2 490 4742
อีเมลล์ : arch@arsomsilp.in.th www.arsomsilp.ac.th

ผู้ออกแบบ DESIGN TEAM

ผู้จัดการโครงการ PROJECT MANAGER		
สมพร พุฒิพัฒนา		ส-สถ. 2367
สถาปนิก ARCHITECT		
ชัยศักดิ์ ผุยมุลตรี		ภ-สถ. 6616
เมธาวี รัตเสรีโสภณ		ภ-สถ. 9247
พัสกร พุทธานุ		ภ-สถ. 13485
ภูมิสถาปนิก LANDSCAPE DESIGNER		
ชิติพันธุ์ ศรีตระการ		ส-ภส. 40
ณัฐริมา ภักดี		ภ-ภส 483
วิศวกรโครงสร้างและโยธา STRUCTURAL ENGINEER		
วสันต์ แสงศรี		สย. 9670
ธงชัย บุญเกิด		สย. 11703

บริษัท ฟิวชั่น คอนซัลแตนท์ จำกัด
81/55 ซอยอุดมสุข ถนนสรรพาวุธ 4
แขวงหนองบอน เขตพระโขนง กรุงเทพฯ 10110
โทรศัพท์ 0-2392-5375-6 โทรสาร 0-2392-2641
E-mail : fusion@fusionconsultants.co.th

วิศวกรระบบปรับอากาศและระบายอากาศ MECHANICAL ENGINEER		
สุทัทร สันติทิพย์กุล		วก.578
วิศวกรระบบสุขาภิบาลและดับเพลิง SANITARY ENGINEER		
สุทัทร สันติทิพย์กุล		วส.87
วิรวัลน์ แซ่เล้า		ภส.4149
วิศวกรงานระบบไฟฟ้า ELECTRICAL ENGINEER		
พิชญะ จิตราณุวัฒน์		วพก.613

รายการแก้ไข REVISIONS

ครั้งที่	รายละเอียด	วัน/เดือน/ปี

KEY PLAN

รหัสโครงการ PROJECT'S CODE
2110AR_กสทช สาขา ร้อยเอ็ด

แบบแสดง DRAWING TITLE
แบบแสดงระบบไฟฟ้า และแสงสว่างชั้น 1,2

มาตราส่วน : 75	หมายเลขแบบ
ตรวจสอบ :	5-EE-02
อนุมัติ :	
วันที่ : 11 กุมภาพันธ์ 2565	

Notes
This Drawing is Copyrighted. All Contractors must check all dimensions on site. Only figured dimensions and grid lines are to be worked from. Discrepancies must be reported immediately to the Architect or Engineer concerned before processing.

แบบขนาด A2 มาตราส่วน เป็นไปตามแบบแสดง

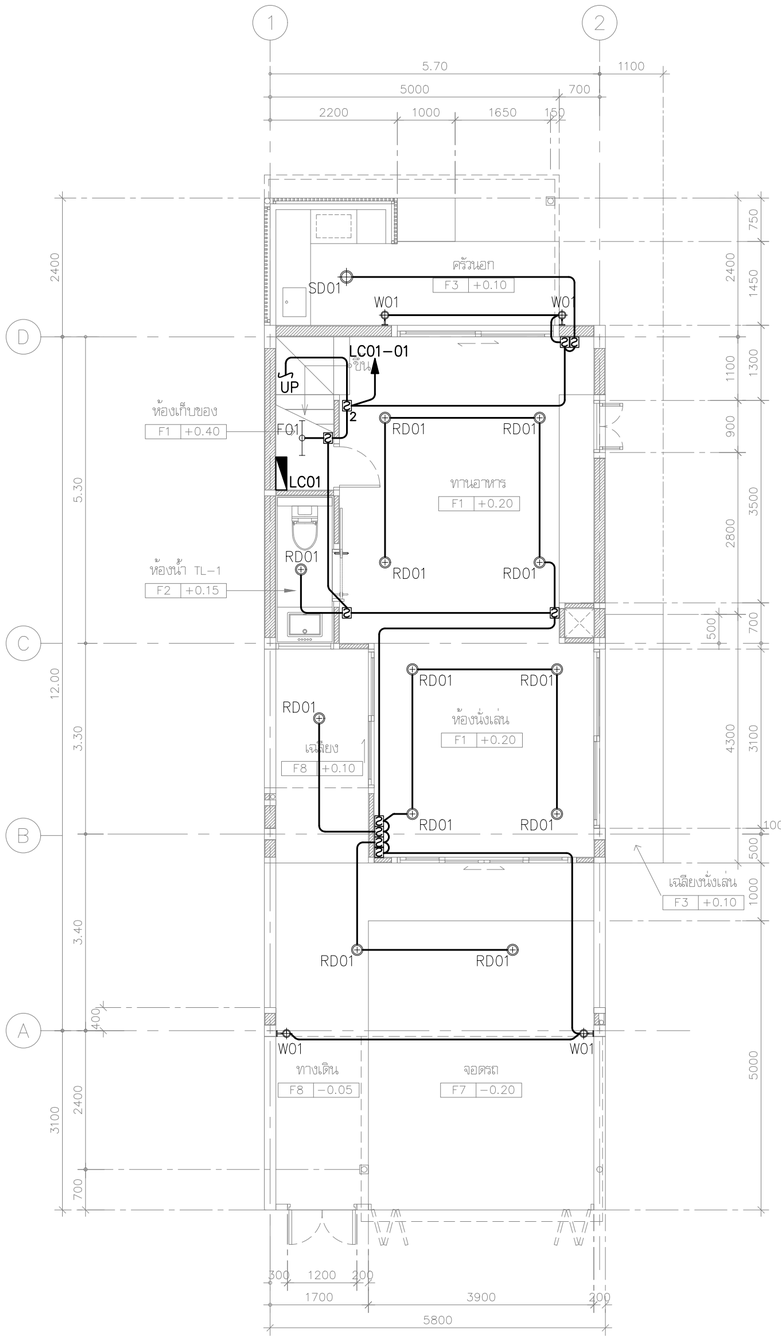

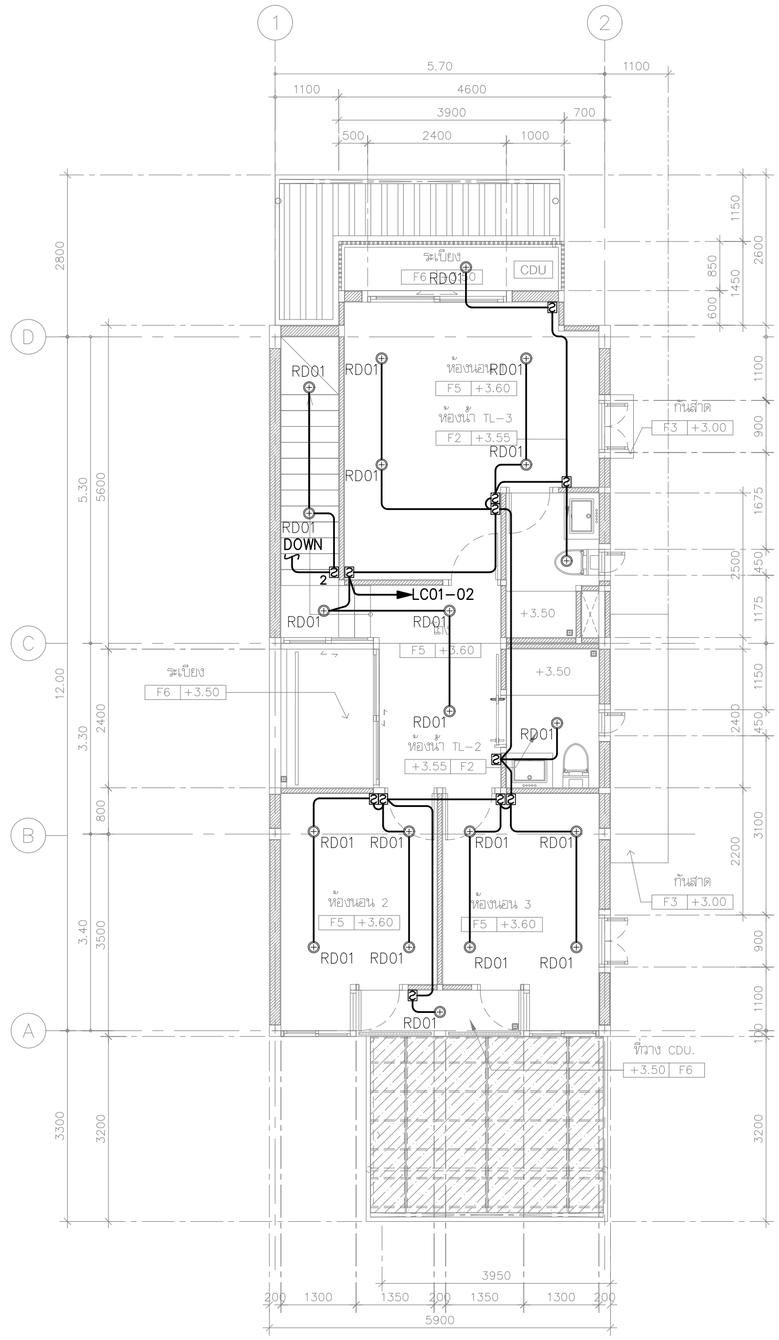

แบบแสดงระบบไฟฟ้า และแสงสว่างชั้น 1,2

มาตราส่วน 1:75

โครงการ	PROJECT
จ้างออกแบบและปรับปรุงแบบสำนักงาน กสทช.เขต 21 จังหวัดร้อยเอ็ด และงานภูมิสถาปัตย์	
เจ้าของ	OWNER
สำนักงาน กสทช. เขต 21 จ.ร้อยเอ็ด ที่อยู่ : 287/51-52 หมู่ 7 ตำบลหัวผือ อำเภอเมืองร้อยเอ็ด จังหวัดร้อยเอ็ด 45170 โทรศัพท์ : 0 4351 9211	
อาคารบ้านพักพนักงาน แบบทาวน์เฮ้าส์ 2 ชั้น (แบบ 1 คูหา)	

บริษัท สถาบันวิสาหกิจชุมชนและสิ่งแวดล้อม อาคมสิลป์ จำกัด
ARSOMSILP COMMUNITY & ENVIRONMENTAL ARCHITECT CO.,LTD.
397 ซ. อนามัยรามเจริญ 25 แขวงทรัพย์ เขตบางขุนเทียน กทม. 10150
โทร : +66 2 490 4748 54 แฟกซ์ : +66 2 490 4742
อีเมลล์ : arch@arsomsilp.in.th www.arsomsilp.ac.th

ผู้ออกแบบ	DESIGN TEAM
ผู้จัดการโครงการ	PROJECT MANAGER
สมพร พุฒิพัฒนา	ส-สถ. 2367
สถาปนิก	ARCHITECT
วิชศักดิ์ ผุยมุลตรี	ภ-สถ. 6616
เมธาวี รัตเสรีโสภณ	ภ-สถ. 9247
พัสกร พุทธานุ	ภ-สถ. 13485
ภูมิสถาปนิก	LANDSCAPE DESIGNER
ชิติพันธุ์ ตรีตระการ	ส-ภส. 40
ณัฐริมา ภักดี	ภ-ภส 483
วิศวกรโครงสร้างและโยธา	STRUCTURAL ENGINEER
วสันต์ แสงศรี	สย. 9670
ธงชัย บุญเกิด	สย. 11703

บริษัท ฟิวชั่น คอนซัลแตนท์ จำกัด
81/55 ซอยอุดมสุข ถนนสรรพาวุธ 4
แขวงพลับพลา เขตคลองเตย กรุงเทพฯ 10110
โทรศัพท์ 0-2392-5375-6 โทรสาร 0-2392-2641
E-mail : fusion@fusionconsultants.co.th

วิศวกรระบบปรับอากาศและระบายอากาศ สุทัศร สันติวิทยย์กุล	MECHANICAL ENGINEER วก.578
วิศวกรระบบสุขาภิบาลและดับเพลิง สุทัศร สันติวิทยย์กุล วิรวัลน์ แซ่เล้า	SANITARY ENGINEER วส.87 ภส.4149
วิศวกรงานระบบไฟฟ้า พิชญะ จิตราณุวัฒน์	ELECTRICAL ENGINEER วพก.613

รายการแก้ไข REVISIONS

ครั้งที่	รายละเอียด	วัน/เดือน/ปี

KEY PLAN

รหัสโครงการ	PROJECT'S CODE
2110AR_กสทช สาขา ร้อยเอ็ด	
แบบแสดง	DRAWING TITLE
แบบแสดงระบบเต้ารับไฟฟ้า และโทรศัพท์ชั้น 1,2	
มาตราส่วน : 1:75	หมายเลขแบบ
ตรวจสอบ :	5-EE-03
อนุมัติ :	
วันที่ : 11 กุมภาพันธ์ 2565	

Notes
This Drawing is Copyrighted. All Contractors must check all dimensions on site. Only figured dimensions and grid lines are to be worked from. Discrepancies must be reported immediately to the Architect or Engineer concerned before processing.

แบบขนาด A2 มาตราส่วน เป็นไปตามแบบแสดง

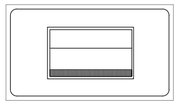

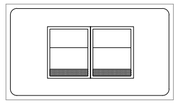

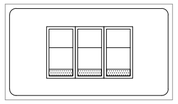

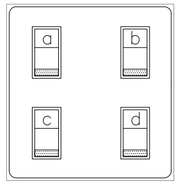

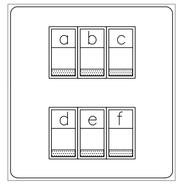

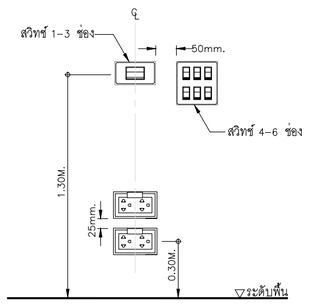

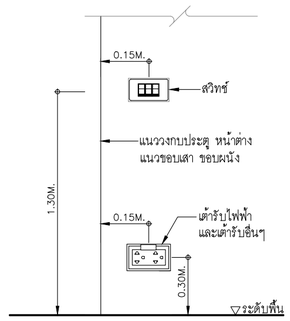

SWITCH AND RECEPTACLE INSTALLATION DETAILS
SCALE NTS.

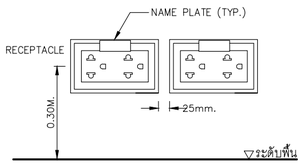

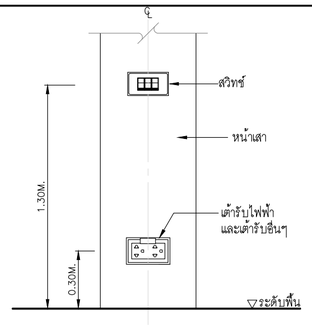

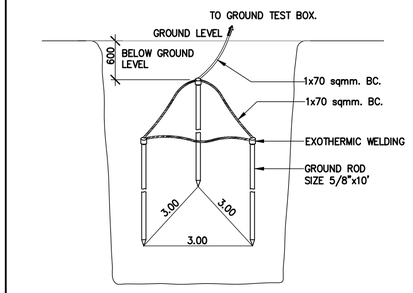

EARTH GROUND ROD TYPICAL DETAIL
SCALE NTS.

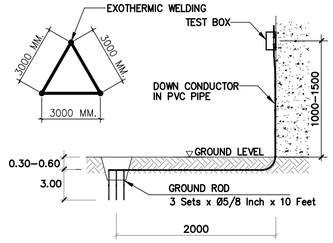

GROUNDING SYSTEM
SCALE NTS.

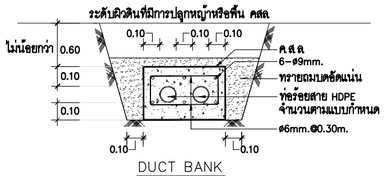

DUCT BANK
SCALE NTS.

ขยายการฝังท่อ HDPE, IMC.
SCALE NTS.

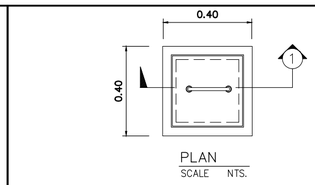

SCALE NTS.

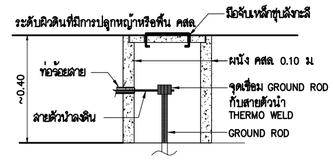

รูปตัด -1
SCALE NTS.

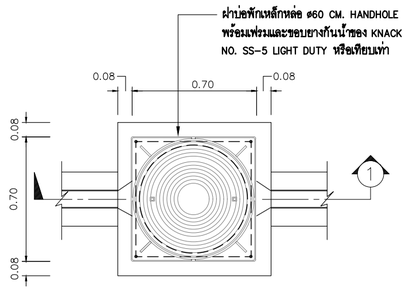

แปลนบ่อพัก HAND HOLE
SCALE NTS.

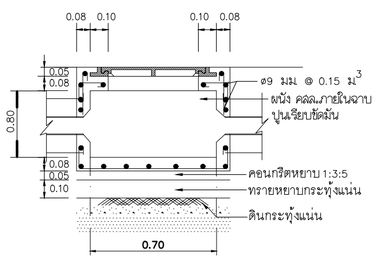

รูปตัด -1
SCALE NTS.

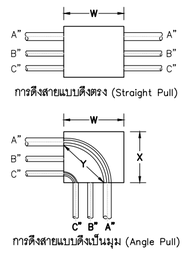

การดึงสายแบบดึงตรง (Straight Pull)

ขนาดกล่องดึงสายจะต้องไม่น้อยกว่า 8 เท่าของเส้นผ่านศูนย์กลางท่อขนาดใหญ่ที่สุด

W = 8xA (นิ้ว)

การดึงสายแบบดึงเป็นมุม (Angle Pull)

ขนาดกล่องดึงสายระยะ X และ Y จะต้องไม่น้อยกว่า 6 เท่าของเส้นผ่านศูนย์กลางท่อที่ใหญ่ที่สุด รวมกับขนาดเส้นผ่านศูนย์กลางของท่อที่เหลือซึ่งจะเข้าสู่ผนังของกล่องในแถวเดียวกัน

W=(6xA)+B+C (นิ้ว)
X=(6xA)+B+C (นิ้ว)
ระยะ Y ต้องมีขนาดไม่น้อยกว่า
Y=(6xA) (นิ้ว)

ตารางแสดงระยะห่างที่น้อยที่สุดระหว่างท่อต่อในกล่องดึงสาย

ขนาดท่อทางการค้า (นิ้ว)	ระยะห่างระหว่างจุดศูนย์กลางของท่อต่อท่อ (นิ้ว)											
	1/2"	3/4"	1"	1 1/4"	1 1/2"	2"	2 1/2"	3"	3 1/2"	4"	5"	6"
1/2"	1 3/8"	–	–	–	–	–	–	–	–	–	–	–
3/4"	1 1/2"	1 5/8"	–	–	–	–	–	–	–	–	–	–
1"	1 3/4"	1 7/8"	2"	–	–	–	–	–	–	–	–	–
1 1/4"	2"	2 1/8"	2 1/4"	2 1/2"	–	–	–	–	–	–	–	–
1 1/2"	2 1/8"	2 1/4"	2 3/8"	2 5/8"	2 3/4"	–	–	–	–	–	–	–
2"	2 3/8"	2 1/2"	2 3/4"	3"	3 1/8"	3 3/8"	–	–	–	–	–	–
2 1/2"	2 5/8"	2 3/4"	3"	3 1/4"	3 3/8"	3 5/8"	4"	–	–	–	–	–
3"	3"	3 1/8"	3 3/8"	3 5/8"	3 3/4"	4"	4 3/8"	4 3/4"	–	–	–	–
3 1/2"	3 3/8"	3 1/2"	3 5/8"	3 7/8"	4"	4 3/8"	4 5/8"	5"	5 3/8"	–	–	–
4"	3 11/16"	3 7/8"	4"	4 1/4"	4 3/8"	4 3/4"	5"	5 3/8"	5 5/8"	6"	–	–
5"	4 3/8"	4 1/2"	4 5/8"	4 7/8"	5"	5 3/8"	5 5/8"	6"	6 1/4"	6 5/8"	7 1/4"	–
6"	5"	5 1/8"	5 1/4"	5 1/2"	5 5/8"	6"	6 1/4"	6 5/8"	7"	7 1/4"	8"	8 5/8"

หมายเหตุ
– การร้อยท่อสายไฟฟ้า ให้ยึดถือ ตามมาตรฐานการติดตั้งทางไฟฟ้า สำหรับประเทศไทย พศ 2545

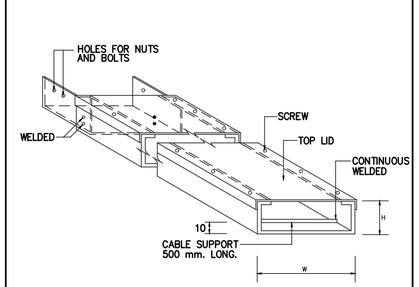

STRAIGHT

WIRE WAY
SCALE NTS.

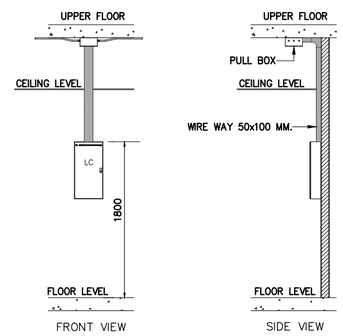

LOAD CENTER INSTALLATION DETAIL
SCALE NTS.

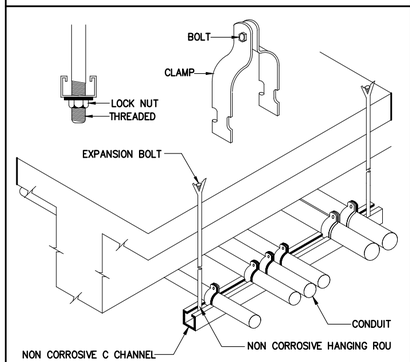

CONDUIT INSTALLATION DETAIL
SCALE NTS.

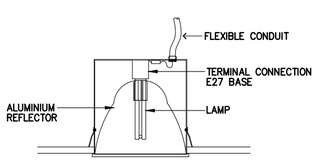

ท่อร้อยสายไฟต้องต่อเข้ากับตวงโคมโดยตรง
การต่อสายต้องทำภายในโคม ห้ามต่อสาย
โดยไม่มีกล่องสาย

แบบแสดงแบบติดตั้งโคมไฟฟ้า
SCALE NTS.

โครงการ PROJECT
จ้างออกแบบและปรับปรุงแบบสำนักงาน
กสทช.เขต 21 จังหวัดร้อยเอ็ด และงานภูมิสถาปัตย์

เจ้าของ OWNER
สำนักงาน กสทช. เขต 21 จ.ร้อยเอ็ด
ที่อยู่ :287/51-52 หมู่ 7 ตำบลหัวผือ อำเภอเมืองร้อยเอ็ด จังหวัดร้อยเอ็ด 45170
โทรศัพท์ : 0 4351 9211

อาคารบ้านพักพนักงาน
แบบทาวน์เฮ้าส์ 2 ชั้น
(แบบ 1 คูหา)

บริษัท สถาบันชุมชนและสิ่งแวดล้อม อาคมสิลป์ จำกัด
ARSOMSILP COMMUNITY & ENVIRONMENTAL ARCHITECT CO.,LTD.
397 ซ. อนามัยรามเจริญ 25 แขวงทรายน้ำ เขตคลองสามวา กทม. 10150
โทร : +66 2 490 4748 54 แฟกซ์ : +66 2 490 4742
อีเมล์ : arch@arsomsilp.in.th www.arsomsilp.ac.th

ผู้ออกแบบ DESIGN TEAM

ผู้จัดการโครงการ PROJECT MANAGER		
สมพร พุฒิพัฒนา		ส-สถ. 2367
สถาปนิก ARCHITECT		
ชัยศักดิ์ ผุยมุลตรี		ภ-สถ. 6616
เมธาวี รัตนศิริสังกมน		ภ-สถ. 9247
พัสกร พุทธานุ		ภ-สถ. 13485
ภูมิสถาปนิก LANDSCAPE DESIGNER		
ชิติพันธุ์ ศรีตะการ		ส-ภส. 40
ณัฐฐิมา ภักดี		ภ-ภส 483
วิศวกรโครงสร้างและไยธา STRUCTURAL ENGINEER		
วสันต์ แสงศรี		สย. 9670
ธงชัย บุญเกิด		สย. 11703

FUSION CONSULTANTS
บริษัท ฟิวชั่น คอนซัลแตนท์ จำกัด
81/55 ซอยอุดมสุข ถนนสุขุมวิท 4 แขวงบางจาก เขตพระโขนง กรุงเทพฯ 10110
โทรศัพท์ 0-2392-5375-6 โทรสาร 0-2392-2641
E-mail : fusion@fusionconsultants.co.th

วิศวกรระบบปรับอากาศและระบายอากาศ MECHANICAL ENGINEER		
สุทัศร์ ลิ้มติวิทยกุล		วก.578
วิศวกรระบบสุขาภิบาลและดับเพลิง SANITARY ENGINEER		
สุทัศร์ ลิ้มติวิทยกุล		วส.87
วิรวัฒน์ แซ่เล้า		ภส.4149
วิศวกรงานระบบไฟฟ้า ELECTRICAL ENGINEER		
พิชญะ จันทรามัลน์		วพก.613

รายการแก้ไข REVISIONS

ครั้งที่	รายละเอียด	วัน/เดือน/ปี

KEY PLAN

รหัสโครงการ PROJECT'S CODE
2110AR_กสทช สาขา ร้อยเอ็ด

แบบแสดง DRAWING TITLE
แบบแสดงรายละเอียดการติดตั้ง

มาตราส่วน :	หมายเลขแบบ
ตรวจสอบ :	5-EE-04
อนุมัติ :	
วันที่ : 11 กุมภาพันธ์ 2565	

Notes
This Drawing is Copyrighted. All Contractors must check all dimensions on site. Only figured dimensions and grid lines are to be worked from. Discrepancies must be reported immediately to the Architect or Engineer concerned before processing.

แบบขนาด A2 มาตราส่วน เป็นไปตามแบบแสดง

LIGHTING SCHEDULE

SYMBOL	DESCRIPTION	SYMBOL	DESCRIPTION	SYMBOL	DESCRIPTION
RD01 (บ้านพัก)	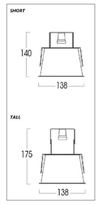 HOUSING: PAINTED ALUMINIUM FRAME FINISHING: POWDER COATED IN WHITE DIFFUSER: PAINTED ALUMINIUM REFLECTOR LAMP TYPE: LED E27 INSTALLATION: RECESSED ON T-BAR, CONCEAL CEILING	W02 (บ้านพัก)	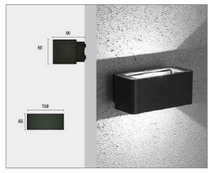 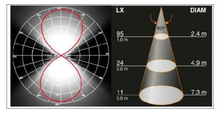 HOUSING: DIE CAST ALUMINIUM FINISHING: POWDER COATED IN BLACK DIFFUSER: GLASS LAMP TYPE: LED E27 COOL WHITE INSTALLATION: SURFACE TO WALL	F04 (โรงจอดรถ)	HOUSING: DIE-FORM COLD ROLL STEEL FINISHING: POWDER COATED IN WHITE LAMP TYPE: LED TUBE T8 1x18W COOL WHITE INSTALLATION: SURFACE, SUSPENDED MOUNTING
RD02 (บ้านพัก)	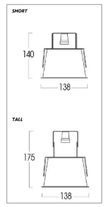 HOUSING: PAINTED ALUMINIUM FRAME FINISHING: POWDER COATED IN WHITE DIFFUSER: PAINTED ALUMINIUM REFLECTOR LAMP TYPE: LED E27 INSTALLATION: RECESSED ON T-BAR, CONCEAL CEILING	F01 (บ้านพัก)	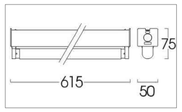 HOUSING: DIE-FORM COLD ROLL STEEL FINISHING: POWDER COATED IN WHITE LAMP TYPE: LED TUBE T8 1x9W COOL WHITE INSTALLATION: SURFACE, SUSPENDED MOUNTING	SD01 (บ้านพัก)	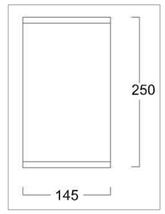 HOUSING: DIE-CAST ALUMINIUM FINISHING: POWDER COATED IN WHITE OR BLACK REFLECTOR: CLEAR TEMPERED GLASS LAMP TYPE: LED E27/PAR38 INSTALLATION: SURFACE MOUNTED
RD03 (บ้านพัก)	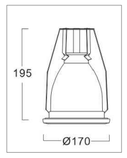 HOUSING: PAINTED STEEL FRAME, DIE CAST ALUMINIUM TRIM FINISHING: POWDER COATED IN WHITE DIFFUSER: SPECULAR ANODIZED ALUMINIUM LAMP TYPE: LED E27 INSTALLATION: RECESSED ON T-BAR, CONCEAL CEILING	F02 (ซ่อมบำรุง)	HOUSING: DIE-FORM COLD ROLL STEEL FINISHING: POWDER COATED IN WHITE LAMP TYPE: LED TUBE T8 2x18W COOL WHITE INSTALLATION: SURFACE, SUSPENDED MOUNTING		
W01 (บ้านพัก)	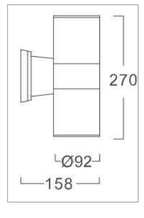 HOUSING: DIE CAST ALUMINIUM FINISHING: POWDER COATED IN BLACK DIFFUSER: CLEAR TOUGHENED SAFETY GLASS LAMP TYPE: LED E27 INSTALLATION: SURFACE TO WALL	F03 (โป๊มยาม ,ซ่อมบำรุง)	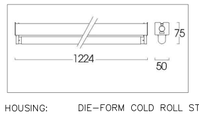 HOUSING: DIE-FORM COLD ROLL STEEL FINISHING: POWDER COATED IN WHITE LAMP TYPE: LED TUBE T8 1x18W COOL WHITE INSTALLATION: SURFACE, SUSPENDED MOUNTING		

โครงการ PROJECT

จ้างออกแบบและปรับปรุงแบบสำนักงาน

กสทช.เขต 21 จังหวัดร้อยเอ็ด และงานภูมิสถาปัตย์

เจ้าของ OWNER

สำนักงาน กสทช. เขต 21 จ.ร้อยเอ็ด

ที่อยู่ :287/51-52 หมู่ 7 ตำบลหัวผือ อำเภอเมืองร้อยเอ็ด จังหวัดร้อยเอ็ด 45170

โทรศัพท์ : 0 4351 9211

อาคารบ้านพักพนักงาน

แบบทาวน์เฮ้าส์ 2 ชั้น

(แบบ 1 คูหา)

บริษัท สถาบันชุมชนและสิ่งแวดล้อม อาคมดิเรก์ จำกัด

ARSOMSILP COMMUNITY & ENVIRONMENTAL ARCHITECT CO.,LTD.

397 ซ. อนามัยรังเสริญ 25 แขวงทรายน้ำ เขตบางขุนเทียน กทม. 10150

โทร : +66 2 490 4748 54 แฟกซ์ : +66 2 490 4742

อีเมลล์ : arch@arsomsilp.in.th www.arsomsilp.ac.th

ผู้ออกแบบ DESIGN TEAM

ผู้จัดการโครงการ PROJECT MANAGER

สมพร พุฒิพัฒนา ส-สถ. 2367

สถาปนิก ARCHITECT

ชัยศักดิ์ ผุยมุลตรี ภ-สถ. 6616

เมธาวี รัตเสรีวิสุทธ ภ-สถ. 9247

พัสกร พุทธานุ ภ-สถ. 13485

ภูมิสถาปนิก LANDSCAPE DESIGNER

ชิติพันธุ์ ตรีตระการ ส-ภส. 40

ณัฐริมา ภักดี ภ-ภส 483

วิศวกรโครงสร้างและโยธา STRUCTURAL ENGINEER

วสันต์ แสงศรี สย. 9670

ธงชัย บุญเกิด สย. 11703

บริษัท ฟิวชั่น คอนซัลแตนท์ จำกัด

81/55 ซอยอุดมสุข ถนนสรรพาวุธ 4

แขวงหนองบอน เขตประเวศ กรุงเทพฯ 10110

โทรศัพท์ 0-2392-5375-6 โทรสาร 0-2392-2641

E-mail : fusion@fusionconsultants.co.th

วิศวกรระบบปรับอากาศและระบายอากาศ MECHANICAL ENGINEER

สุทัศร สันติวิทยย์กุล วก.578

วิศวกรระบบสุขาภิบาลและดับเพลิง SANITARY ENGINEER

สุทัศร สันติวิทยย์กุล วส.87

วิรัลณ์ แซ่เล้า ภส.4149

วิศวกรงานระบบไฟฟ้า ELECTRICAL ENGINEER

พิชญะ จันตราบุลณ์ วพก.613

รายการแก้ไข REVISIONS

ครั้งที่	รายละเอียด	วัน/เดือน/ปี

KEY PLAN

รหัสโครงการ PROJECT'S CODE

2110AR_กสทช สาขา ร้อยเอ็ด

แบบแสดง DRAWING TITLE

แบบแสดงรายละเอียดโคมไฟแสงสว่าง

มาตราส่วน :	หมายเลขแบบ
ตรวจสอบ :	5-EE-05
อนุมัติ :	
วันที่ : 11 กุมภาพันธ์ 2565	

Notes

This Drawing is Copyrighted. All Contractors must check all dimensions on site. Only figured dimensions and grid lines are to be worked from. Discrepancies must be reported immediately to the Architect or Engineer concerned before processing.

แบบขนาด A2 มาตราส่วน เป็นไปตามแบบแสดง

ระบบประปา, สุขาภิบาลและระบบดับเพลิง

สารบัญแบบ

แผ่นที่	แบบแสดง
5-SN-01	**สารบัญแบบ, สัญลักษณ์ และคำย่อ**
5-SN-02	**แบบระบบประปา และสุขาภิบาล ชั้นที่ 1, 2**
5-SN-03	**แบบระบบสุขาภิบาล ชั้นดาดฟ้า, ชั้นหลังคา**
5-SN-04	**แบบขยาย ห้องน้ำ TL-1,TL-2TL-3 และ**
	แบบแสดงรายละเอียด บ่อบำบัดน้ำเสีย
5-SN-05	แบบขยายการติดตั้งทั่วไป 1
5-SN-06	แบบขยายการติดตั้งทั่วไป 2
5-SN-07	แบบขยายการติดตั้งทั่วไป 3

สัญลักษณ์ ระบบประปาและสุขาภิบาล และดับเพลิง

สัญลักษณ์	รายละเอียด	สัญลักษณ์	รายละเอียด
CW.	ท่อน้ำประปา (COLD WATER PIPE)		ประตูน้ำ ชนิดเกทวาล์ว (GATE VALVE)
HW.	ท่อน้ำร้อน (HOT WATER PIPE)		ประตูน้ำ ชนิดโกลบวาล์ว (GLOBE VALVE)
S.	ท่อน้ำโสโครก (SOIL PIPE)		ประตูน้ำ ชนิดบอลวาล์ว (BALL VALVE)
D. W.	ท่อน้ำทิ้ง (WASTE , DRAIN PIPE)		ประตูน้ำ ชนิดบัตเตอร์ฟลายวาล์ว (BATTER FLY VALVE)
V.	ท่ออากาศ (VENT PIE)		ประตูน้ำ กันน้ำย้อนกลับ (CHECK VALVE)
RL.	ท่อน้ำฝน (RAIN PIPE)	OR	ลาดเอียง (SLOPE)
RCP.	ท่อระบายน้ำคอนกรีตเสริมเหล็ก		ตะแกรงกรองผง (Y-STAINER)
	(REINFORCE CONCRETE PIPE)		วาล์วลูกลอย (FLOAT CONTROL VALVE)
F.	ท่อดับเพลิง (FIRE PIPE)	PRV.	วาล์วระบายความดันส่วนเกิน (PRESSURE RELIEF VALVE)
	ท่อรับและระบายน้ำใต้ดิน (SUB DRAIN)		วาล์วลดแรงดัน (PRESSURE REDUCING VALVE)
	ท่อโค้งลง (PIPE TURN DOWN)		วาล์วปรับแรงดันกับมาตรวัดแรงดัน (PRESSURE REGULATION VALVE)
	ท่อโค้งขึ้น (PIPE TURN UP)		วาล์วควบคุมการ ปิด-เปิด ด้วยสัญญาณ (SOLENOID VALVE)
	ข้อต่อท่อตัวที (TEE)	OS & Y	ประตูน้ำแบบมี แกนยก(OS &Y GATE VALVE)
	ข้อต่อท่อตัววาย 45 (Y-TEE 45)		ข้อต่อออน ทำด้วยยาง (RUBBER FLEXIBLE CONNECTOR)
	ข้อต่อท่อตัววาย 90 (Y-TEE 90)		ข้อต่อออน สำหรับท่อรับแรงดัน (STAINLESS FLEXIBLE CONNECTOR)
	ข้อต่อลดขนาดท่อ ชนิดตรง (CONCENTRIC REDUCER)		อุปกรณ์ไล่อากาศ อัตโนมัติ (AUTUMATIC AIR VENT
	ข้อต่อลดขนาดท่อ ชนิดเยื้อง (ECCENTRIC REDUCER)	W	มาตรวัดน้ำประปา (WATER METER)
	จุกอุดปลายท่อ (PIPE CAP END)	OR	ก๊อกสนาม (HOSE BIBB)
FD	ท่องระบายน้ำที่พื้น (FLOOR DRAIN)		เครื่องสูบน้ำ (PUMP)
VTW. VTR.	ปลายท่อระบายอากาศ ติดตั้งตะแกรงถักกันแมลง		ข้อต่อ ยูเนี่ยน (UNION)
	VTW. W/INSECTSCREEN)	FX	ถังดับเพลิงชนิด หิ้วถือ
RD	ท่องระบายน้ำที่หลังคา (ROOR DRAIN)		(MULTI PURPOSE DRY CHEMICAL FIRE EXTINGUISHERO 6A: 20LBs.)
PD	ท่องระบายน้ำที่กระถาง หรือบริเวณปลูกต้นไม้	FX	ถังดับเพลิงชนิด CO ขนาด 10LBS (10 B:C)
	(PLANTING AREA DRAIN)		
SD	ท่องระบายน้ำ ด้านข้างหรือผนัง (SCUPPER DRAIN)		
FCO	ท่องทำความสะอาดท่อ ที่พื้น (FLOOR CLEAN OUT)		
CO	ท่องทำความสะอาดท่อ ที่ปลายท่อ (CLEAN OUT)		
MH	บ่อพักน้ำทิ้ง (MANHOLE) พร้อม ฝาคอนกรีตเสริมเหล็ก		
	บ่อพักน้ำทิ้ง (MANHOLE) พร้อม ฝาตะแกรงเหล็ก		
SMH	บ่อพักน้ำเสีย (SEWER MANHOLE)		
G	บ่อดักไขมัน สำเร็จรูป (PACKAGE GREASE TRAP)		
	บ่อดักขยะ (GRABAGE TRAP)		

คำย่อ

คำย่อ	ความหมาย	คำย่อ	ความหมาย
A/C	ABOVE CEILING	P.	PUMP
A/F	ABOVE FLOOR FINISHING	PRV.	PRESSURE RELIEF VALVE
AB.	AIR BLOWER	PT.	PRESSURE TANK
ACV.	ALARM CHECK VALVE	RCP.	REINFORCE CONCRETE PIPE
AFF.	ABOVE FLOOR FINISHING	RD.	ROOF DRAIN
AT.	AERATOR	RL.	RAIN LEADER PIPE
AV.	AUTOMATIC AIR VENT	S.	SOIL PIPE
B/F	BELOW FLOOR	SA.	SHOCK ABSORBER
BFV.	BUTTERFLY VALVE	SK.	SINK
BP.	BOOSTER PUMP	SP.	SUBMERSIBLE PUMP
BV.	BALL VALVE	SS.	SUPERVISORY SWITCH
B/G	BELOW GRADE	T/A	TO ABOVE
CO.	CLEANOUT	T/B	TO BELOW
CONC.	CONCRETE	TYP.	TYPICAL
CWP.	COLD WATER PUMP	U/G	UNDERGROUND
CV.	CHECK VALVE	V.	VENT PIPE
CW.	COLD WATER PIPE	VTR.	VENT THROUGH ROOF
F.	FIRE PIPE	VTW.	VENT THROUGH WALL
FCO.	FLOOR CLEANOUT	W.	WASTE PIPE
FD.	FLOOR DRAIN	W/	WITH
F/A	FROM ABOVE	WH.	WATER HEATER
F/B	FROM BELOW	WH.	WATER HEATER
FDC.	FIRE DEPARTMENT CONNECTOR	WWT.	WASTE WATER TREATMENT UNIT
FH.	FIRE HYDRANT		
FHC.	FIRE HOSE CABINET		
FR.	FROM		
GV.	GATE VALVE		
HB.	HOSE BIBB		
HW.	HOTWATER PIPE		
KW.	KITCHEN WASTE PIPE		
M.	WATER METER		
MAX.	MAXIMUM		
MIN.	MINIMUM		
ND.	NEAREST DRAIN		

โครงการ PROJECT

จ้างออกแบบและปรับปรุงแบบสำนักงาน

กสทช.เขต 21 จังหวัดร้อยเอ็ด และงานภูมิสถาปัตย์

กสทช.

เจ้าของ OWNER

สำนักงาน กสทช. เขต 21 จ.ร้อยเอ็ด

ที่อยู่ :287/51-52 หมู่ 7 ตำบลเมืองลี่ อำเภอเมืองร้อยเอ็ด จังหวัดร้อยเอ็ด 45170

โทรศัพท์ : 0 4351 9211

อาคารบ้านพักพนักงาน

แบบทาวน์เฮ้าส์ 2 ชั้น

(แบบ 1 คูหา)

บริษัท สถาบันผังชุมชนและสิ่งแวดล้อม อาคมสิลป์ จำกัด

ARSOMSILP COMMUNITY & ENVIRONMENTAL ARCHITECT CO.,LTD.

397 ซ. อนามัยงามเจริญ 25 แขวงทุ่งมหาเมฆ เขตสาทร กทม. 10150

โทร : +66 2 490 4748 54 แฟกซ์ : +66 2 490 4742

อีเมล์ : orch@arsomsilp.in.th www.arsomsilp.oc.th

ผู้ออกแบบ DESIGN TEAM

ผู้จัดการโครงการ PROJECT MANAGER

สมพร พุฒิพัฒนา ส-สถ. 2367

สถาปนิก ARCHITECT

ชัยศักดิ์ ผุยมุลตรี ภ-สถ. 6616

เมธาวี รัตนศิริโสภณ ภ-สถ. 9247

พัสกร พุทธานุ ภ-สถ. 13485

ภูมิสถาปนิก LANDSCAPE DESIGNER

ชิติพันธุ์ ศรีตะการ ส-ภส. 40

ณัฐริมา ภักดี ภ-ภส 483

วิศวกรโครงสร้างและโยธา STRUCTURAL ENGINEER

วสันต์ แสงศรี สย. 9670

องชัย บุญเกิด สย. 11703

FUSION CONSULTANTS

บริษัท ฟิวชั่น คอนซัลแตนท์ จำกัด

81/55 ซอยสุขุมวิท เกษมพระราม์ 4

แขวงพระโขนง เขตคลองเตย กรุงเทพฯ 10110

โทรศัพท์ 0-2392-5375-6 โทรสาร 0-2392-2641

E-mail : fusion@fusionconsultants.co.th

วิศวกรระบบปรับอากาศ และระบายอากาศ MECHANICAL ENGINEER

สุทัศร สันติพิทยุกุล วก.578

วิศวกรระบบสุขาภิบาล และดับเพลิง SANITARY ENGINEER

สุทัศร สันติพิทยุกุล วส.87

วิรวัลน์ แซ่เล่า ภส.4149

วิศวกรงานระบบไฟฟ้า ELECTRICAL ENGINEER

พิชญะ จันตรานุวัฒน์ วพก.613

รายการแก้ไข REVISIONS

ครั้งที่	รายละเอียด	วัน/เดือน/ปี

KEY PLAN

รหัสโครงการ PROJECT'S CODE

2110AR_กสทช สาขา ร้อยเอ็ด

แบบแสดง DRAWING TITLE

สารบัญแบบ, สัญลักษณ์ และคำย่อ

มาตราส่วน :	หมายเลขแบบ
ตรวจสอบ :	5-SN-01
อนุมัติ :	
วันที่ : 11 กุมภาพันธ์ 2565	

Notes

This Drawing is Copyrighted. All Contractors must check all dimensions on site. Only figured dimensions and grid lines are to be worked from. Discrepancies must be reported immediately to the Architect or Engineer concerned before processing.

แบบขนาด A2 มาตราส่วน เป็นไปตามแบบแสดง

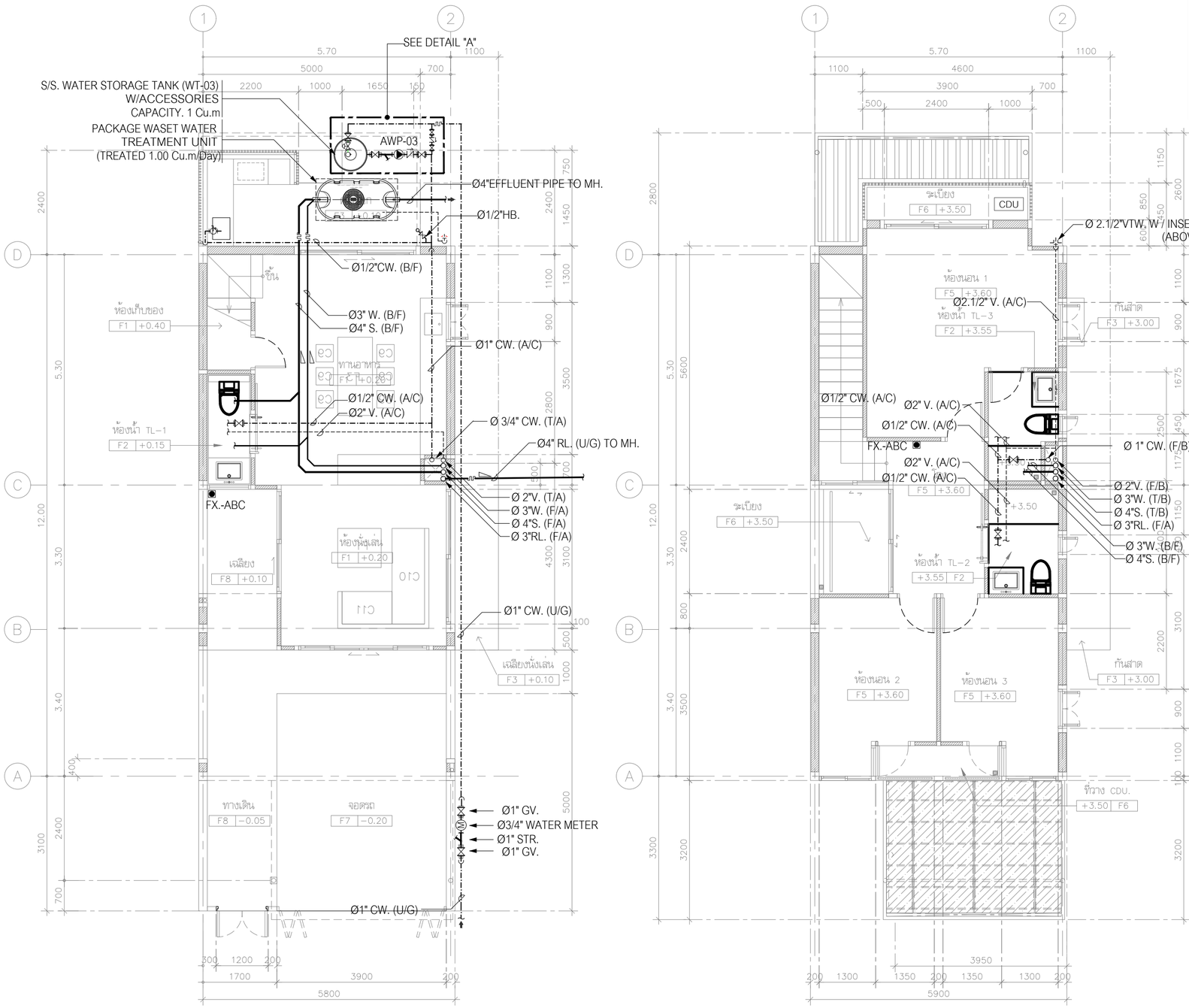

แบบระบบประปา และสุขาภิบาล ชั้นที่ 1

มาตราส่วน 1: 75

แบบระบบประปา และสุขาภิบาล ชั้นที่ 2

มาตราส่วน 1: 75

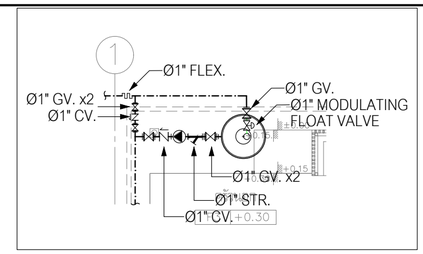

DETAIL "A"

มาตราส่วน 1: 75

โครงการ PROJECT

จ้างออกแบบและปรับปรุงแบบสำนักงาน
กสทช.เขต 21 จังหวัดร้อยเอ็ด และงานภูมิสถาปัตย์

เจ้าของ OWNER

สำนักงาน กสทช. เขต 21 จ.ร้อยเอ็ด
ที่อยู่ : 287/51-52 หมู่ 7 ตำบลเมืองเดช อำเภอเมืองร้อยเอ็ด จังหวัดร้อยเอ็ด 45170
โทรศัพท์ : 0 4351 9211

อาคารบ้านพักพนักงาน
แบบทาวน์เฮ้าส์ 2 ชั้น
(แบบ 1 คูหา)

บริษัท สถาบันชุมชนและสิ่งแวดล้อม อาคมดิศย์ จำกัด
ARSOMSILP COMMUNITY & ENVIRONMENTAL ARCHITECT CO.,LTD.
397 ซ. อนามัยรามเจริญ 25 แขวงทรัพย์ เขตบางขุนเทียน กทม. 10150
โทร : +66 2 490 4748 54 แฟกซ์ : +66 2 490 4742
อีเมล์ : orch@arsomsilp.in.th www.arsomsilp.oc.th

ผู้ออกแบบ DESIGN TEAM

ผู้จัดการโครงการ PROJECT MANAGER		
สมพร พุฒิพัฒนา		ส-สถ. 2367
สถาปนิก ARCHITECT		
ชัยศักดิ์ ผุยมุลตรี		ภ-สถ. 6616
เมธาวี รัตเสรีไสยกุล		ภ-สถ. 9247
พัสกร พุทธานุ		ภ-สถ. 13485
ภูมิสถาปนิก LANDSCAPE DESIGNER		
ชิติพัฒน์ ดีศิลการ		ส-ภส. 40
ณัฐฐิมา ภักดี		ภ-ภส 483
วิศวกรโครงสร้างและโยธา STRUCTURAL ENGINEER		
วสันต์ แสงศรี		สย. 9670
องชัย บุญเกิด		สย. 11703

บริษัท ฟิวชั่น คอนซัลแตนท์ จำกัด
81/55 ซอยอุดมสุข ถนนพระรามที่ 4
แขวงบางนาใต้ เขตคลองเตย กรุงเทพฯ 10110
โทรศัพท์ 0-2392-5375-6 โทรสาร 0-2392-2641
E-mail : fusion@fusionconsultants.co.th

วิศวกรระบบปรับอากาศและระบายอากาศ		MECHANICAL ENGINEER
สุภัทร ลิ้มอิทธิพลกุล		วก.578
วิศวกรระบบสุขาภิบาลและดับเพลิง		SANITARY ENGINEER
สุภัทร ลิ้มอิทธิพลกุล		วส.87
วิรวัฒน์ แซ่เล้า		ภส.4149
วิศวกรงานระบบไฟฟ้า		ELECTRICAL ENGINEER
พิชญะ จันอรานุวัฒน์		วพก.613

รายการแก้ไข REVISIONS

ครั้งที่	รายละเอียด	วัน/เดือน/ปี
1	REVISION 1	17/06/2022

KEY PLAN

รหัสโครงการ PROJECT'S CODE
2110AR_กสทช สาขา ร้อยเอ็ด

แบบแสดง DRAWING TITLE
แบบระบบประปา และสุขาภิบาล ชั้นที่ 1,2

มาตราส่วน : 1: 75	หมายเลขแบบ
ตรวจสอบ :	
อนุมัติ :	5-SN-02
วันที่ : 11 กุมภาพันธ์ 2565	

Notes
This Drawing is Copyrighted. All Contractors must check all dimensions on site. Only figured dimensions and grid lines are to be worked from. Discrepancies must be reported immediately to the Architect or Engineer concerned before processing.

แบบขนาด A2 มาตราส่วน เป็นไปตามแบบแสดง

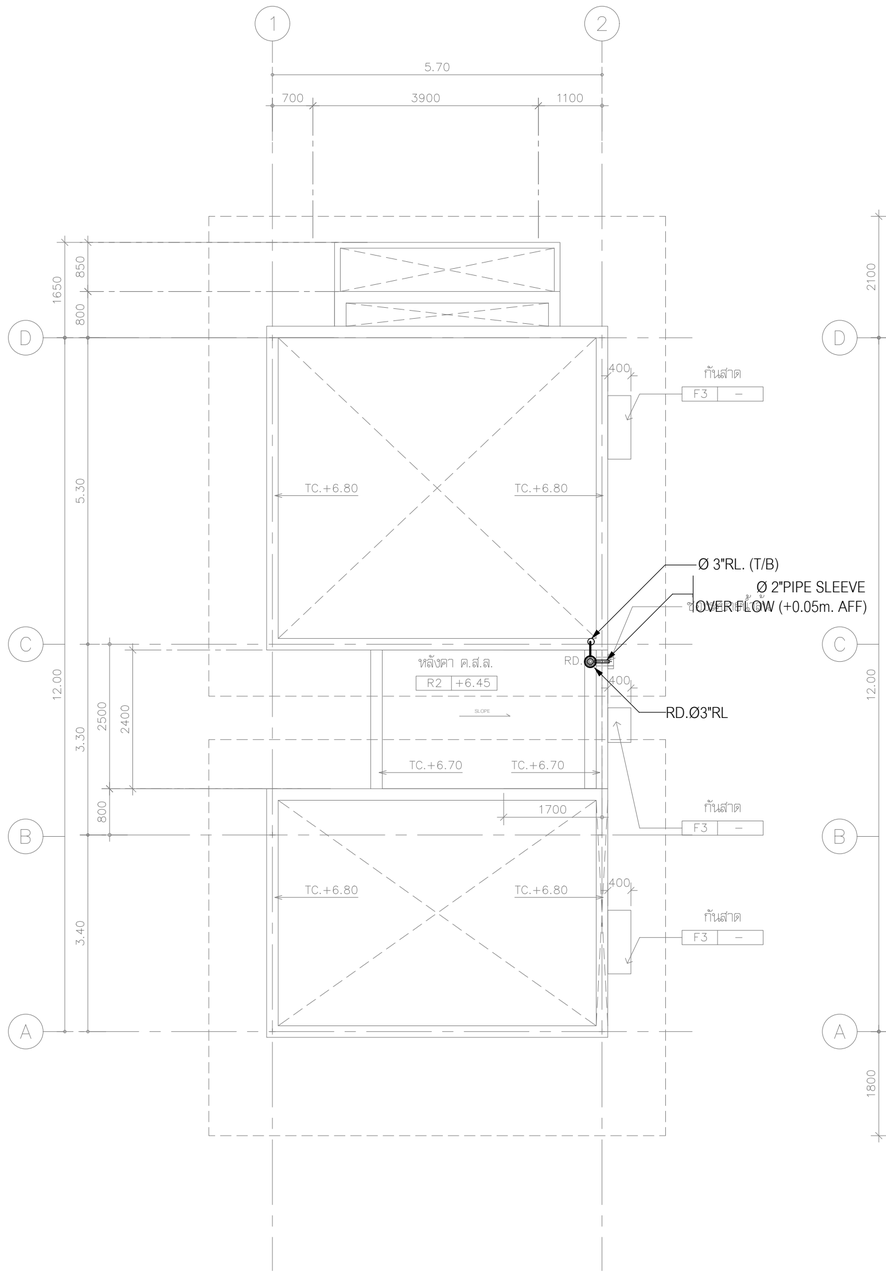

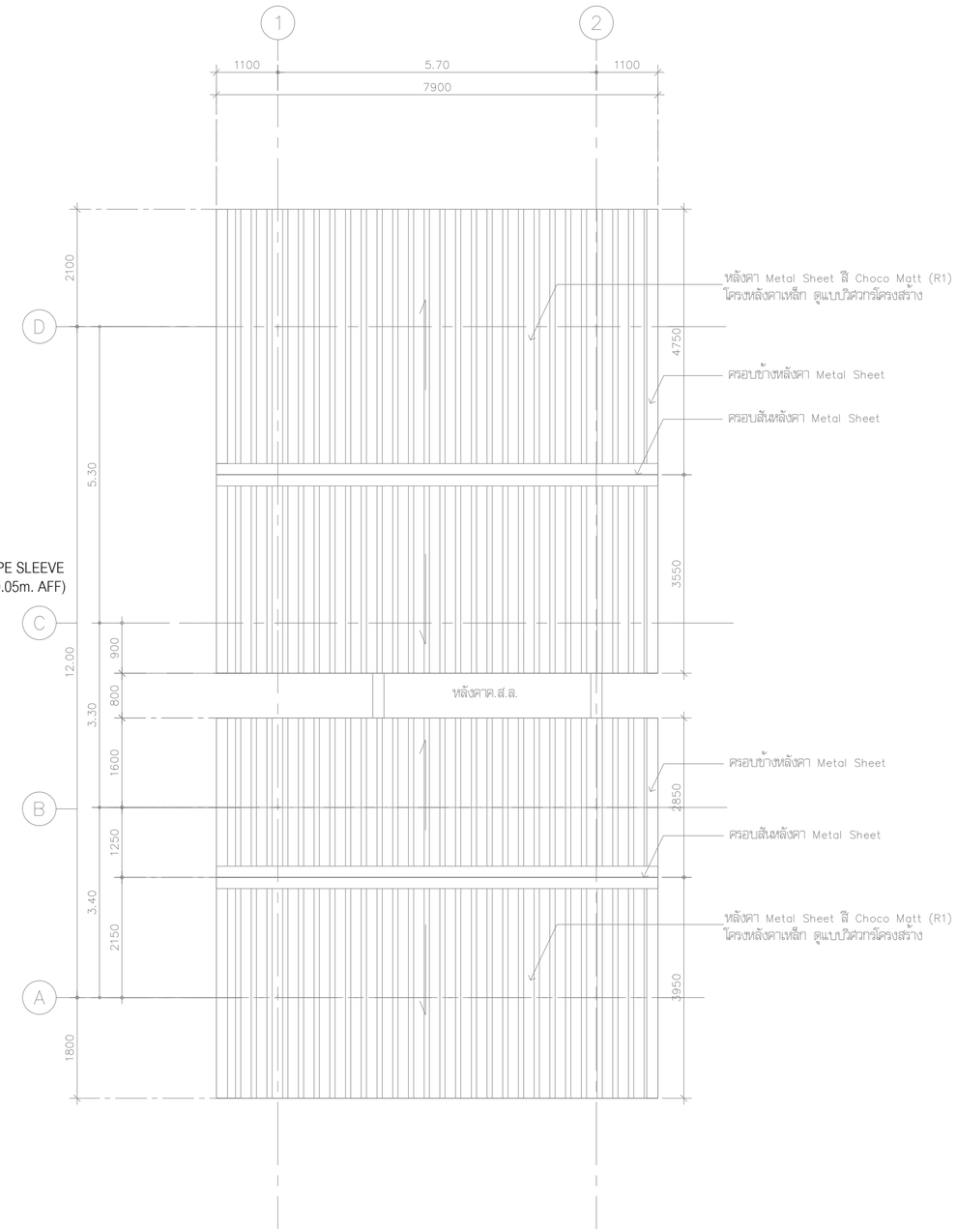

แบบระบบสุขาภิบาล ชั้นดาดฟ้า

มาตราส่วน 1:75

แบบระบบสุขาภิบาล ชั้นหลังคา

มาตราส่วน 1:75

โครงการ PROJECT

จ้างออกแบบและปรับปรุงแบบสำนักงาน

กสทช.เขต 21 จังหวัดร้อยเอ็ด และงานภูมิสถาปัตย์

เจ้าของ OWNER

สำนักงาน กสทช. เขต 21 จ.ร้อยเอ็ด

ที่อยู่ : 287/51-52 หมู่ 7 ตำบลหินกอง อำเภอเมืองร้อยเอ็ด จังหวัดร้อยเอ็ด 45170

โทรศัพท์ : 0 4351 9211

อาคารบ้านพักพนักงาน
แบบทาวน์เฮ้าส์ 2 ชั้น
(แบบ 1 คูหา)

บริษัท สถาบันชุมชนและสิ่งแวดล้อม อาคมติดป์ จำกัด
ARSOMSILP COMMUNITY & ENVIRONMENTAL ARCHITECT CO.,LTD.
397 ซ. อนามัยงามเจริญ 25 แขวงทรายน้ำ เขตคลองสามวา กรุงเทพมหานคร 10510
โทร : +66 2 490 4748 54 แฟกซ์ : +66 2 490 4742
อีเมล์ : arch@arsomsilp.in.th www.arsomsilp.oc.th

ผู้ออกแบบ DESIGN TEAM

ผู้จัดการโครงการ PROJECT MANAGER		
สมพร พุฒิพัฒนา		ส-สถ. 2367
สถาปนิก ARCHITECT		
ชัยศักดิ์ ผุยมุลตรี		ภ-สถ. 6616
เมธาวี รัตเสรีวิสุทธ		ภ-สถ. 9247
พัสกร พุทธานุ		ภ-สถ. 13485
ภูมิสถาปนิก LANDSCAPE DESIGNER		
ชิติพันธุ์ ศรีตระการ		ส-ภส. 40
ณัฐริมา ภักดี		ภ-ภส 483
วิศวกรโครงสร้างและโยธา STRUCTURAL ENGINEER		
วสันต์ แสงศรี		สย. 9670
ธงชัย บุญเกิด		สย. 11703

บริษัท ฟิวชั่น คอนซัลแตนท์ จำกัด
81/55 ซอยศูนย์วิจัย ถนนพระรามที่ 4
แขวงบางจักรี เขตสาทร กรุงเทพ 10110
โทรศัพท์ 0-2392-5375-6 โทรสาร 0-2392-2641
E-mail : fusion@fusionconsultants.co.th

วิศวกรระบบปรับอากาศและระบายอากาศ MECHANICAL ENGINEER		
สุทัศร สันติวิทยย์กุล		วก.578
วิศวกรระบบสุขาภิบาลและดับเพลิง SANITARY ENGINEER		
สุทัศร สันติวิทยย์กุล		วส.87
วีรวัฒน์ แซ่เล้า		ภส.4149
วิศวกรงานระบบไฟฟ้า ELECTRICAL ENGINEER		
พิชญะ จันทราวุฒิวัฒน์		วพก.613

รายการแก้ไข REVISIONS

ครั้งที่	รายละเอียด	วัน/เดือน/ปี

KEY PLAN

รหัสโครงการ PROJECT'S CODE
2110AR_กสทช สาขา ร้อยเอ็ด

แบบแสดง DRAWING TITLE
แบบระบบสุขาภิบาล ชั้นดาดฟ้า, ชั้นหลังคา

มาตราส่วน : 1:75	หมายเลขแบบ
ตรวจสอบ :	5-SN-03
อนุมัติ :	
วันที่ : 11 กุมภาพันธ์ 2565	

Notes
This Drawing is Copyrighted. All Contractors must check all dimensions on site. Only figured dimensions and grid lines are to be worked from. Discrepancies must be reported immediately to the Architect or Engineer concerned before processing.

แบบขนาด A2 มาตราส่วน เป็นไปตามแบบแสดง

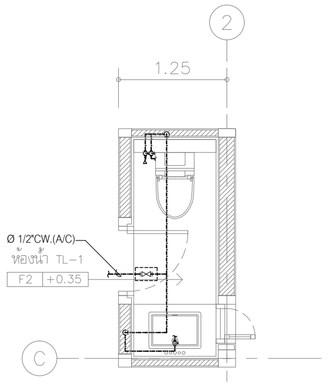

แบบขยาย ห้องน้ำ TL-1 (CW. PIPE)

SCALE (A-2) 1 : 50

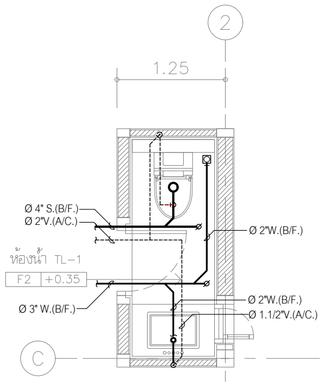

แบบขยาย ห้องน้ำ TL-1 (S, W, V. PIPE)

SCALE (A-2) 1 : 50

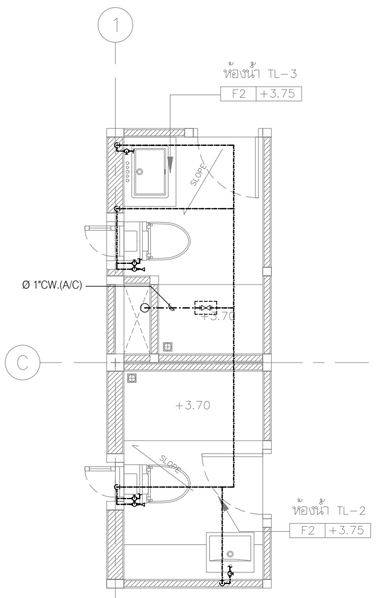

แบบขยาย ห้องน้ำ TL-2,TL-3 (CW. PIPE)

SCALE (A-2) 1 : 50

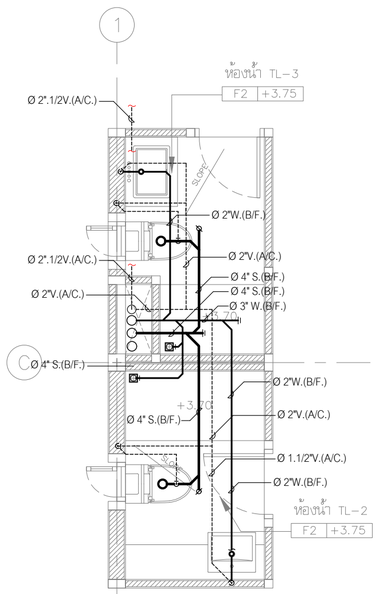

แบบขยาย ห้องน้ำ TL-2,TL-3 (S, W, V. PIPE)

SCALE (A-2) 1 : 50

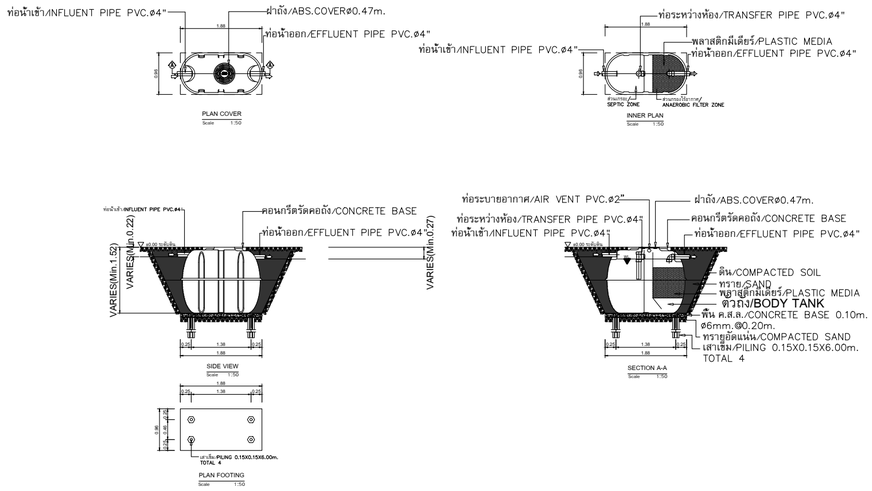

DETAIL OF PACKAGE WASTE TREATMENT UNIT (TREATED 1.00Cu.m/Day)

REF : ENTECH MODEL ET-1600T OR EQUAL

NOTE :

- ผู้รับจ้าง จะต้องประสานงานกับผู้ที่เกี่ยวข้องทุกฝ่ายและสำรวจ ข้อมูลต่างๆ โดยละเอียด ก่อนการก่อสร้างและติดตั้งงานระบบ เช่น ค่าระดับ และจุดเชื่อมต่อท่อต่างๆ
- งานโครงสร้างต่างๆ จะต้องได้รับความเห็นชอบ และอนุมัติ จาก วิศวกรงานโครงสร้าง อีกครั้ง ก่อนการก่อสร้าง

CONNECTED PIPES FOR SANITARY FIXTURE

FIXTURES	ABBREVIATIONS	CW.	HW.	V.	S.	W.	KW.	REMARK
WATER CLOSET	WC.	ø3/4-ø1"	–	ø2"	ø4"	–	–	FLUSH VALVE
WATER CLOSET	WC.	ø1/2-3/4"	–	ø2"	ø4"	–	–	FLUSH TANK
URINAL	UR.	ø1/2-3/4"	–	ø1 1/2"	ø2"	–	–	FLUSH VALVE
LAVATORY	LV.	ø1/2"	ø1/2"	ø1.1/4"-1.1/2"	–	ø2"	–	FAUCET
SINK	SK.	ø1/2"	–	ø1.1/4"-1.1/2"	–	ø2"	ø2"	FAUCET
SHOWER	SH.	ø1/2"	ø1/2"	–	–	–	–	–
SHOWER RINSE	SR.	ø1/2"	–	–	–	–	–	W/STOP VALVE
FLOOR DRAIN	FD.	–	–	–	–	ø2"	–	–
FLOOR CLEAN OUT	FCO.	–	–	–	AS SHOWN	AS SHOWN	AS SHOWN	–

หมายเหตุ

- ตำแหน่งเครื่องสุขภัณฑ์และรายละเอียดของเครื่องสุขภัณฑ์ ให้ผู้รับจ้างยึดถือตามแบบและข้อกำหนดของงานสถาปัตย์ ทั้งนี้ผู้รับจ้างจะต้องประสานงานและทำแบบแสดงรายละเอียดงานเดินท่อเพื่อขออนุมัติ งานติดตั้งท่อและอุปกรณ์ ประกอบต่อตัวควบคุมงานหรือตัวแทนที่ได้รับมอบหมาย
- ให้ติดตั้งบอลวาล์วที่ท่อก่อนท่อสาขาย่อยทุกการจ่ายน้ำเข้าโถส้วมสายชำระและอ่างล้างมือ
- ตำแหน่งเครื่องทำน้ำอ้อน ที่แสดงในแบบ เป็นเพียงตำแหน่งโดยประมาณ ทั้งนี้ ให้ผู้รับจ้างประสานงานกับ ผู้ที่เกี่ยวข้องทุกฝ่าย เพื่อกำหนดตำแหน่งที่ จะติดตั้งอีกครั้ง และจะต้องได้ รับความเห็น ชอบจากเจ้าของโครงการหรือ ตัวแทน ก่อนการติดตั้ง
- ตำแหน่ง FLOOR DRAIN (FD.) ที่แสดงในแบบ เป็นเพียงตำแหน่งโดยประมาณ ทั้งนี้ ให้ผู้รับจ้างประสานงานกับ ผู้ที่เกี่ยวข้องทุกฝ่าย เพื่อกำหนดตำแหน่งที่ จะติดตั้งอีกครั้ง

โครงการ PROJECT

จ้างออกแบบและปรับปรุงแบบสำนักงาน กสทช.เขต 21 จังหวัดร้อยเอ็ด และงานภูมิสถาปัตย์

กสทช.

เจ้าของ OWNER

สำนักงาน กสทช. เขต 21 จ.ร้อยเอ็ด

ที่อยู่ : 287/51-52 หมู่ 7 ตำบลหัวนา อำเภอเมืองร้อยเอ็ด จังหวัดร้อยเอ็ด 45170

โทรศัพท์ : 0 4351 9211

อาคารบ้านพักพนักงาน แบบทาวน์เฮ้าส์ 2 ชั้น (แบบ 1 คูหา)

บริษัท สถาบันวิสาหกิจชุมชนและสิ่งแวดล้อม อาคมสิลป์ จำกัด
ARSOMSILP COMMUNITY & ENVIRONMENTAL ARCHITECT CO.,LTD.
397 ซ. อนามัยงามเจริญ 25 แขวงทรายข้าม เขตบางขุนเทียน กทม. 10150
โทร : +66 2 490 4748 54 แฟกซ์ : +66 2 490 4742
อีเมลล์ : arch@arsomsilp.in.th www.arsomsilp.oc.th

ผู้ออกแบบ DESIGN TEAM

ผู้จัดการโครงการ PROJECT MANAGER		
สมพร พุลีพัลนา		ส-สถ. 2367
สถาปนิก ARCHITECT		
ชัยศักดิ์ ผุยมุลตรี		ภ-สถ. 6616
เมธาวี รัตนศิริสังกณ		ภ-สถ. 9247
พัสกร พุทธานุ		ภ-สถ. 13485
ภูมิสถาปนิก LANDSCAPE DESIGNER		
ชิติพันธุ์ ศรีตระการ		ส-ภส. 40
ณัฐริมา ภักดี		ภ-ภส 483
วิศวกรโครงสร้างและโยธา STRUCTURAL ENGINEER		
วสันต์ แสงศรี		สย. 9670
ธงชัย บุญเกิด		สย. 11703

FUSION CONSULTANTS
บริษัท ฟิวชั่น คอนซัลแตนท์ จำกัด
81/55 ซอยสุขุมวิท 64 ถนนพระรามที่ 4 แขวงพระโขนง เขตคลองเตย กรุงเทพฯ 10110
โทรศัพท์ 0-2392-5375-6 โทรสาร 0-2392-2641
E-mail : fusion@fusionconsultants.co.th

วิศวกรระบบปรับอากาศและระบายอากาศ MECHANICAL ENGINEER		
สุทัศร สันติวิทยย์กุล		วก.578
วิศวกรระบบสุขาภิบาลและดับเพลิง SANITARY ENGINEER		
สุทัศร สันติวิทยย์กุล		วส.87
วิรวัลน์ แซ่เล้า		ภส.4149
วิศวกรงานระบบไฟฟ้า ELECTRICAL ENGINEER		
พิชญะ จันทราบุวัลน์		วพก.613

รายการแก้ไข REVISIONS

ครั้งที่	รายละเอียด	วัน/เดือน/ปี

KEY PLAN

รหัสโครงการ PROJECT'S CODE

2110AR_กสทช สาขา ร้อยเอ็ด

แบบแสดง DRAWING TITLE

แบบขยาย ห้องน้ำ TL-1,TL-2TL-3 และ แบบแสดงรายละเอียด บ่อบำบัดน้ำเสีย

มาตราส่วน : 1:50	หมายเลขแบบ
ตรวจสอบ :	5-SN-04
อนุมัติ :	
วันที่ : 11 กุมภาพันธ์ 2565	

Notes

This Drawing is Copyrighted. All Contractors must check all dimensions on site. Only figured dimensions and grid lines are to be worked from. Discrepancies must be reported immediately to the Architect or Engineer concerned before processing.

แบบขนาด A2 มาตราส่วน เป็นไปตามแบบแสดง

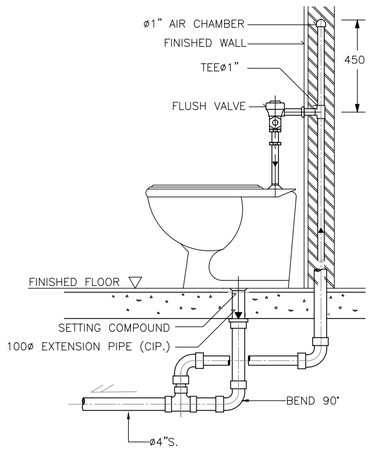

NOTE :

1. ALL EXPOSED PIPES AND FITTINGS SHALL BE CHROME-PLATED.
2. CHROME-PLATED ESCUTCHEON SHALL BE INSTALLED AT EVERY PIPES THAT PASS THROUGH WALL.

DETAIL OF WATER CLOSET (FLUSH VALVE)

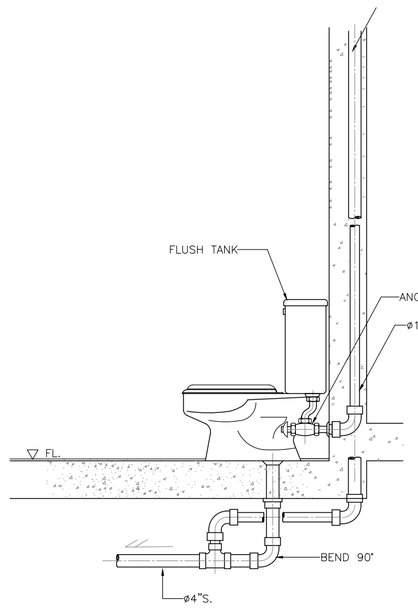

DETAIL OF WATER CLOSET

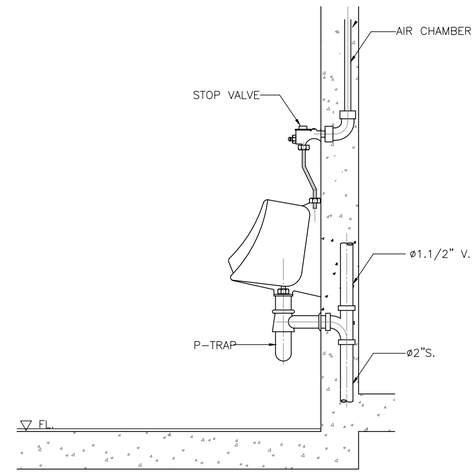

DETAIL OF URINAL

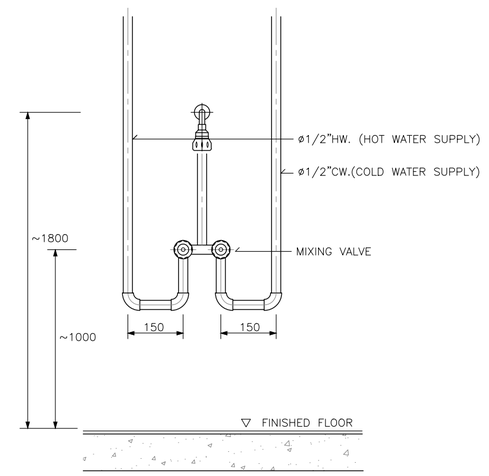

DETAIL OF MIXING SHOWER INSTALLATION

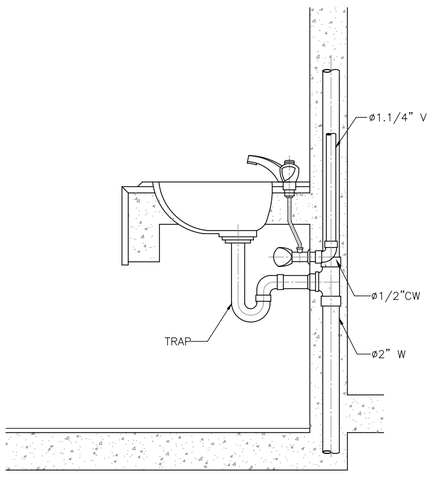

DETAIL OF LAVATORY

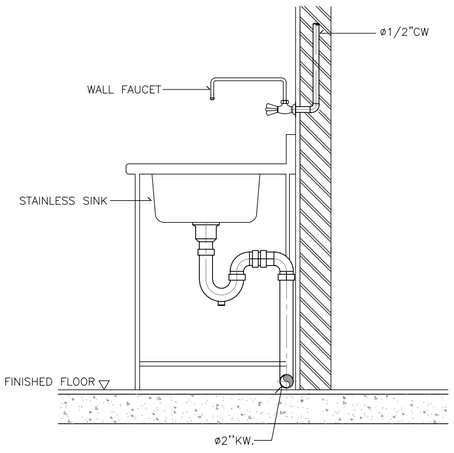

DETAIL OF KITCHEN SINK

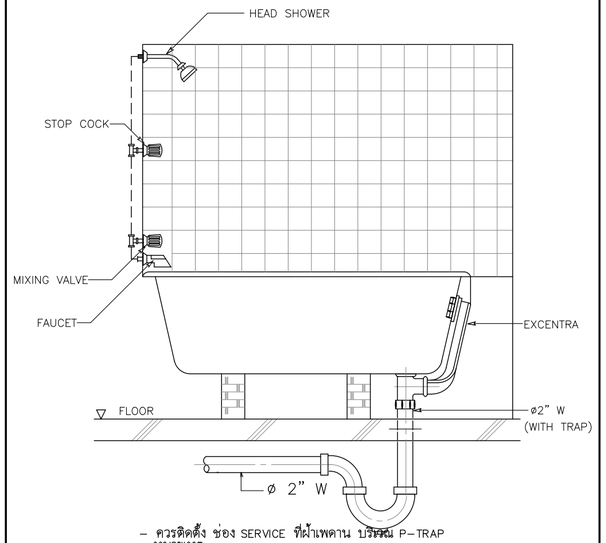

หมายเหตุ – ควรติดตั้ง ช่อง SERVICE ที่ฝ้าเพดาน บริเวณ P-TRAP

DETAIL OF BATH TUB

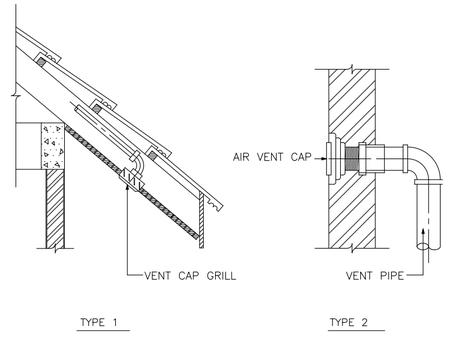

DETAIL OF AIR VENT CAP

แบบขยายการติดตั้งทั่วไป 1

โครงการ PROJECT

จ้างออกแบบและปรับปรุงแบบสำนักงาน

กสทช.เขต 21 จังหวัดร้อยเอ็ด และงานภูมิสถาปัตย์

เจ้าของ OWNER

สำนักงาน กสทช. เขต 21 จ.ร้อยเอ็ด

ที่อยู่ :287/51-52 หมู่ 7 ตำบลหัวผือ อำเภอเมืองร้อยเอ็ด จังหวัดร้อยเอ็ด 45170

โทรศัพท์ : 0 4351 9211

อาคารบ้านพักพนักงาน

แบบทาวน์เฮ้าส์ 2 ชั้น

(แบบ 1 คูหา)

บริษัท สถาบันชุมชนและสิ่งแวดล้อม อาคมซิลป์ จำกัด

ARSOMSILP COMMUNITY & ENVIRONMENTAL ARCHITECT CO.,LTD.

397 ซ. อนามัยรามเหรียญ 25 แขวงทรายน้ำ เขตบางขุนเทียน กทม. 10150

โทร : +66 2 490 4748 54 แฟกซ์ : +66 2 490 4742

อีเมลล์ : orch@arsomsilp.in.th www.arsomsilp.oc.th

ผู้ออกแบบ DESIGN TEAM

ผู้จัดการโครงการ PROJECT MANAGER		
สมพร พุลีพัฒนา		ส-สถ. 2367
สถาปนิก ARCHITECT		
ชัยศักดิ์ ผุยมุลตรี		ภ-สถ. 6616
เมธาวี รัตนเศรีไสยกนก		ภ-สถ. 9247
พัสกร พุทธานุ		ภ-สถ. 13485
ภูมิสถาปนิก LANDSCAPE DESIGNER		
ชิติพันธุ์ ศรีตระการ		ส-ภส. 40
ณัฐริมา ภักดี		ภ-ภส 483
วิศวกรโครงสร้างและโยธา STRUCTURAL ENGINEER		
วสันต์ แสงศรี		สย. 9670
ธงชัย บุญเกิด		สย. 11703

บริษัท ฟิวชั่น คอนซัลแตนท์ จำกัด

81/55 ซอยสุทิสร ถนลพรรงสี 4

แขวงพระโขนง เขตคลองเตย กรุงเทพ 10110

โทรศัพท์ 0-2392-5375-6 โทรสาร 0-2392-2641

E-mail : fusion@fusionconsultants.co.th

วิศวกรระบบปรับอากาศและระบายอากาศ MECHANICAL ENGINEER		
สุทัศร สันติวิรมย์กุล		วก.578
วิศวกรระบบสุขาภิบาลและดับเพลิง SANITARY ENGINEER		
สุทัศร สันติวิรมย์กุล		วส.87
วิรวัฒน์ แซ่เล้า		ภส.4149
วิศวกรงานระบบไฟฟ้า ELECTRICAL ENGINEER		
พิชญะ จันทราบุวัฒน์		พฟก.613

รายการแก้ไข REVISIONS

ครั้งที่	รายละเอียด	วัน/เดือน/ปี

KEY PLAN

รหัสโครงการ PROJECT'S CODE

2110AR_กสทช สาขา ร้อยเอ็ด

แบบแสดง DRAWING TITLE

แบบขยายการติดตั้งทั่วไป 1

มาตราส่วน :	หมายเลขแบบ
ตรวจสอบ :	5-SN-05
อนุมัติ :	
วันที่ : 11 กุมภาพันธ์ 2565	

Notes

This Drawing is Copyrighted. All Contractors must check all dimensions on site. Only figured dimensions and grid lines are to be worked from. Discrepancies must be reported immediately to the Architect or Engineer concerned before processing.

แบบขนาด A2 มาตราส่วน เป็นไปตามแบบแสดง

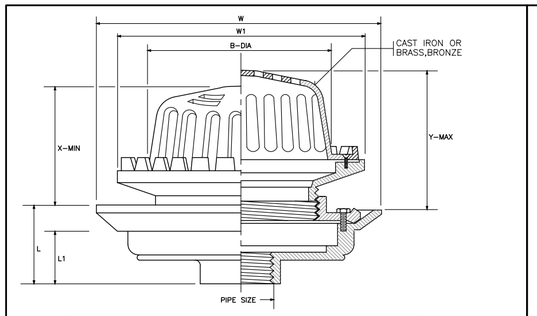

PIPE SIZE		B	W	W1	L	L1	ADJUSTMENT	
							X	Y
in.	mm.	mm.	mm.	mm.	mm.	mm.	mm.	mm.
2	50	190	274	248	72	55	115	145
21/2	65	190	274	248	72	55	115	145
3	80	190	274	248	72	55	115	145
4	100	190	274	248	72	55	115	145
5	125	235	340	300	105	80	155	235
6	150	235	340	300	105	80	155	235

ROOF DRAIN

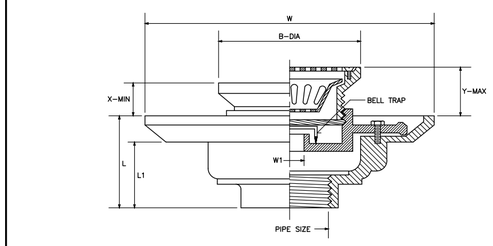

PIPE SIZE		B	W	W1	L	L1	ADJUSTMENT	
							X	Y
in.	in.	mm.	mm.	mm.	mm.	mm.	mm.	mm.
11/2	40	121	229.5	45	79	64	52.5	73
2	50	121	229.5	45	79	64	52.5	73
21/2	65	121	229.5	45	79	64	52.5	73
3	80	121	229.5	45	79	64	52.5	73
4	100	180	275	97	78	57	55	78
5	125	180	275	97	78	57	55	78
6	150	180	275	97	78	57	55	78

FLOOR DRAIN WITH STRAINER AND BELL TRAP

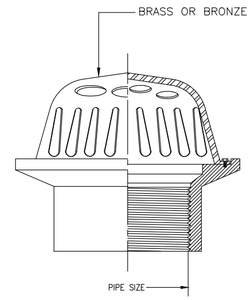

PLANTER DRAIN

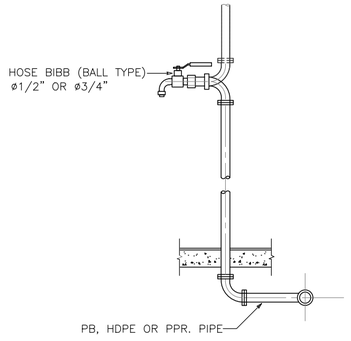

DETAIL OF HOSE BIBB

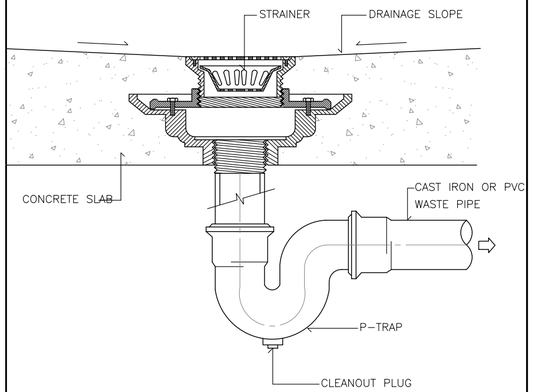

FLOOR DRAIN WITH STRAINER INSTALLATION

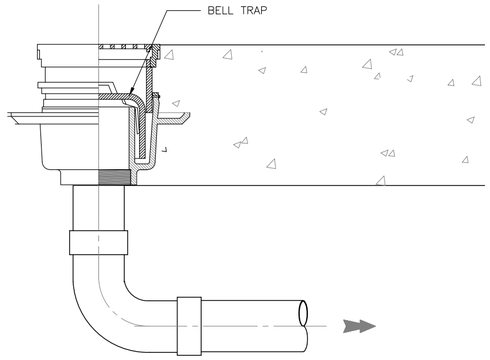

FLOOR DRAIN BELL-TRAP (GROUND FL.)

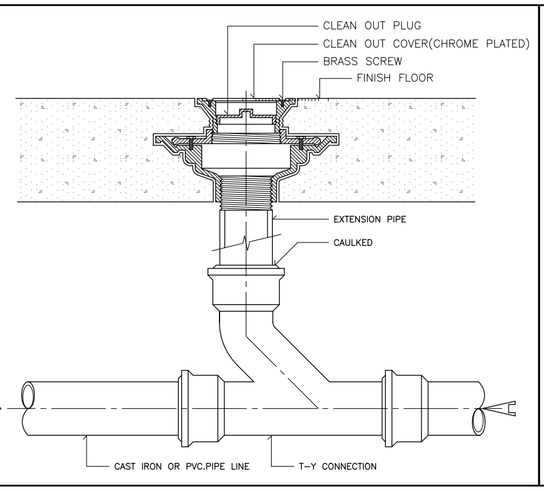

FLOOR CLEANOUT INSTALLATION

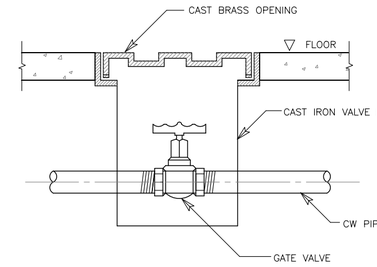

DETAIL OF VALVE BOX

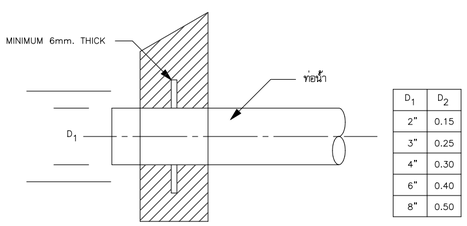

D_1	D_2
2"	0.15
3"	0.25
4"	0.30
6"	0.40
8"	0.50

หมายเหตุ
- ไม้อัด FLASHING สำหรับท่อทุกท่อนที่ทะลุผนังคอนกรีต
- FLASHING ทำด้วยเหล็กหนาไม่ต่ำกว่า 6 มม. เชื่อมต่อท่อ และฝังในคอนกรีตก่อนเท (งานสุขาภิบาล)
เหล็กเสริมพิเศษรอบท่อ กรณี ท่อใหญ่ให้ปรึกษาวิศวกรโครงสร้าง (งานโยธา)

DETAIL OF FLASHING

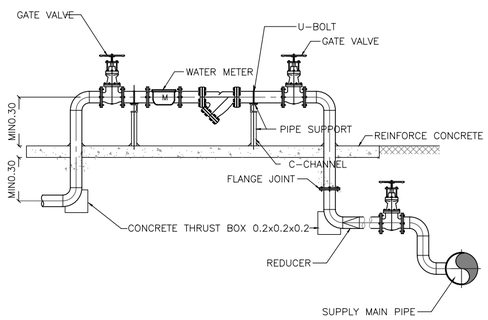

DETAIL OF WATER SUPPLY METER

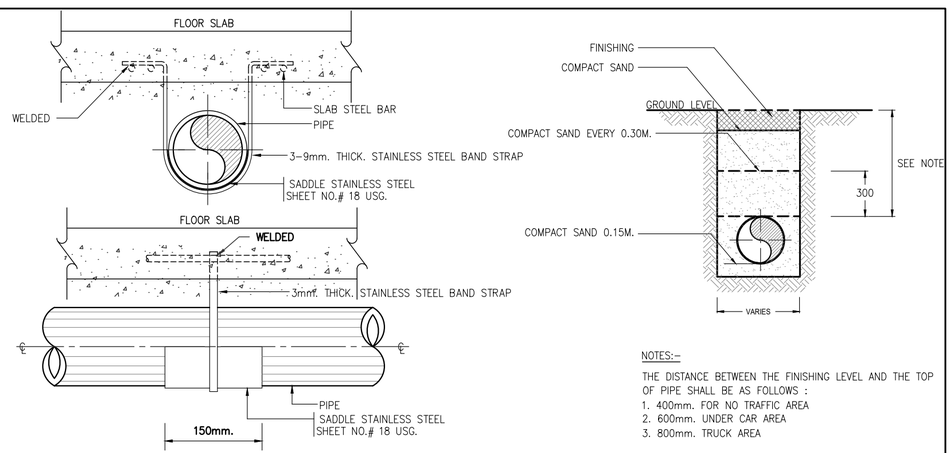

NOTES:-
THE DISTANCE BETWEEN THE FINISHING LEVEL AND THE TOP OF PIPE SHALL BE AS FOLLOWS :
1. 400mm. FOR NO TRAFFIC AREA
2. 600mm. UNDER CAR AREA
3. 800mm. TRUCK AREA

DETAIL OF UNDER GROUND PIPE INSTALLTION

แบบขยายการติดตั้งทั่วไป 2

โครงการ PROJECT
จ้างออกแบบและปรับปรุงแบบสำนักงาน
กสทช.เขต 21 จังหวัดร้อยเอ็ด และงานภูมิสถาปัตย์

เจ้าของ OWNER
สำนักงาน กสทช. เขต 21 จ.ร้อยเอ็ด
ที่อยู่ :287/51-52 หมู่ 7 ตำบลหัวผือ อำเภอเมืองร้อยเอ็ด จังหวัดร้อยเอ็ด 45170
โทรศัพท์ : 0 4351 9211

อาคารบ้านพักพนักงาน
แบบทาวน์เฮ้าส์ 2 ชั้น
(แบบ 1 คูหา)

บริษัท สถาบันชุมชนและสิ่งแวดล้อม อาคมสิลป์ จำกัด
ARSOMSILP COMMUNITY & ENVIRONMENTAL ARCHITECT CO.,LTD.
397 ซ. อนามัยรามเจริญ 25 แขวงทรายกลาง เขตคลองสามวา กทม. 10150
โทร : +66 2 490 4748 54 แฟกซ์ : +66 2 490 4742
อีเมล์ : arch@arsomsilp.in.th www.arsomsilp.co.th

ผู้ออกแบบ DESIGN TEAM

ผู้จัดการโครงการ	PROJECT MANAGER	
สมพร พุลีพัลนา		ส-สถ. 2367
สถาปนิก	ARCHITECT	
ชัยศักดิ์ ผุยมุลตรี		ภ-สถ. 6616
เมธาวี รัตนศิริสังกมน		ภ-สถ. 9247
พัสกร พุทธานุ		ภ-สถ. 13485
ภูมิสถาปนิก	LANDSCAPE DESIGNER	
ชิติพันธุ์ ศรีตระการ		ส-ภส. 40
ณัฐริมา ภักดี		ภ-ภส 483
วิศวกรโครงสร้างและโยธา	STRUCTURAL ENGINEER	
วสันต์ แสงศรี		สย. 9670
ธงชัย บุญเกิด		สย. 11703

FUSION CONSULTANTS
บริษัท ฟิวชั่น คอนซัลแตนท์ จำกัด
81/55 ซอยอุดมสุข ถนนลาดพร้าว 4
แขวงพลับพลา เขตคลองเตย กรุงเทพฯ 10110
โทรศัพท์ 0-2392-5375-6 โทรสาร 0-2392-2641
E-mail : fusion@fusionconsultants.co.th

วิศวกรระบบปรับอากาศและระบายอากาศ	MECHANICAL ENGINEER	
สุทัศร สันติวิทยย์กุล		วก.578
วิศวกรระบบสุขาภิบาลและดับเพลิง	SANITARY ENGINEER	
สุทัศร สันติวิทยย์กุล		วส.87
วิรัลพน์ แซ่เล้า		ภส.4149
วิศวกรงานระบบไฟฟ้า	ELECTRICAL ENGINEER	
พิชญะ จันทรามัลณ์		วฟก.613

รายการแก้ไข REVISIONS

ครั้งที่	รายละเอียด	วัน/เดือน/ปี

KEY PLAN

รหัสโครงการ PROJECT'S CODE
2110AR_กสทช สาขา ร้อยเอ็ด

แบบแสดง DRAWING TITLE
แบบขยายการติดตั้งทั่วไป 2

มาตราส่วน :	หมายเลขแบบ
ตรวจสอบ :	5-SN-06
อนุมัติ :	
วันที่ : 11 กุมภาพันธ์ 2565	

Notes
This Drawing is Copyrighted. All Contractors must check all dimensions on site. Only figured dimensions and grid lines are to be worked from. Discrepancies must be reported immediately to the Architect or Engineer concerned before processing.

แบบขนาด A2 มาตราส่วน เป็นไปตามแบบแสดง

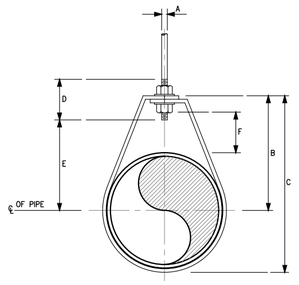

DIMENSIONS(mm.)

NOMIMAL PIPE SIZE ø		A	B	C	D	ROD TAKE-OUT E	ADJUSTMENT F	STRAP SIZE (mm. x mm.)
INCH	mm.							
1/2	15	9	46	59	64	29	25	2X25
3/4	20	9	52	67	64	33	25	2X25
1	25	9	56	73	64	37	25	2X25
11/4	32	9	65	87	64	46	32	2X25
11/2	40	9	70	94	64	49	32	3X25
2	50	9	75	106	64	56	32	3X25

ADJUSTABLE RING

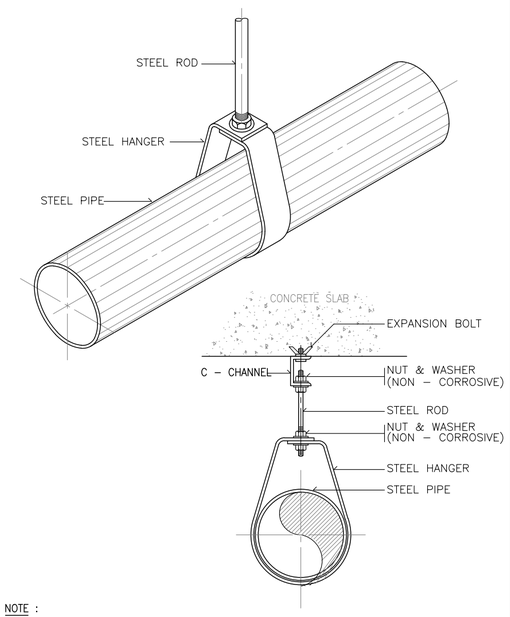

NOTE :

ALL STEEL PARTS SHALL BE PAINTED WITH 2 COATS OR ANTI–RUST PAINT AND 1 COAT OF FINISHED PAINT OR AS SPECIFIED.

PIPE HANGER FOR SIZE UP TO 50 mm.(2"ø)

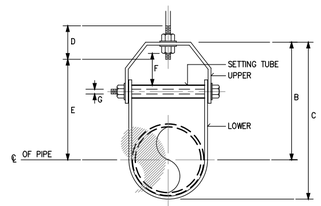

DIMENSION OF ADJUSTABLE CLEVIS HANGER(mm.)

NOMINAL PIPE SIZE ø		SIZE OF STEEL		A	B	C	D	E	ADJUSTMENT F	G
INCH	mm.	UPPER	LOWER							
21/2	65	5X32	5X32	12	119	155	76	97	44	9
3	80	5X32	5X32	12	120	167	76	98	44	9
4	100	6X32	5X32	15	135	198	89	114	50	9
5	125	6X32	5X32	15	157	228	89	130	44	12
6	150	6X38	5X38	19	176	257	100	142	47	12
8	200	6X44	5X44	22	212	320	108	178	54	15
10	250	9X44	6X44	22	230	387	114	212	57	19
12	300	9X50	6X50	22	290	457	120	258	76	19
14	350	12X50	6X50	25	316	494	133	275	75	22
16	400	12X63	6X63	25	357	584	152	316	67	25
18	450	12X63	6X63	28	394	629	165	354	95	29
20	500	15X75	9X75	32	438	695	178	367	101	32
24	600	15X75	9X75	32	498	803	191	444	108	32
26	650	15X75	9X75	32	549	890	196	495	116	32
30	750	15X75	9X75	32	613	994	210	556	127	32

ADJUSTABLE CLEVIS HANGER

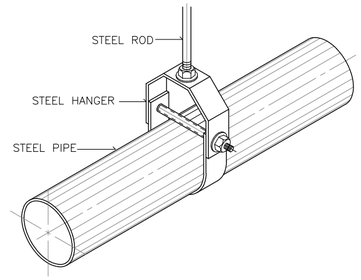

NOTE :

ALL STEEL PARTS SHALL BE PAINTED WITH 2 COATS OF ANTI–RUST PAINT AND 1 COAT OF FINISHED PAINT OR AS SPECIFIED.

PIPE HANGER FOR SIZE TO 65 mm. AND LARGER

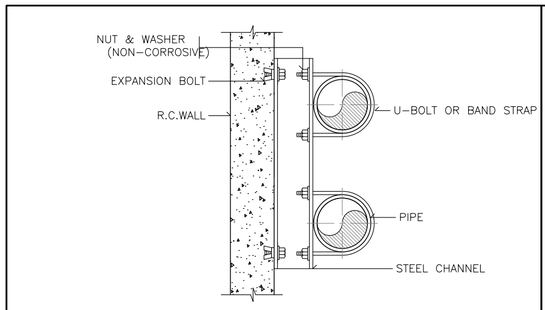

PLAN

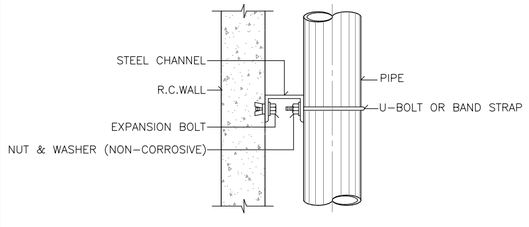

ELEVATION

ALL STEEL PARTS SHALL BE PAINTED WITH 2 COATS OF ANTI–RUST PAINT AND 1 COAT OF FINISHED PAINT OR AS SPECIFIED.

PIPE SUPPORT TO WALL

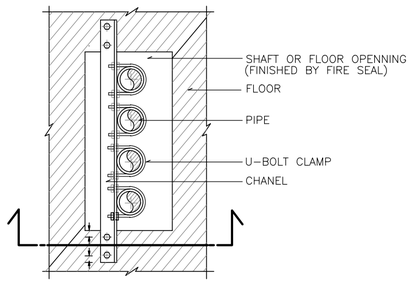

PLAN

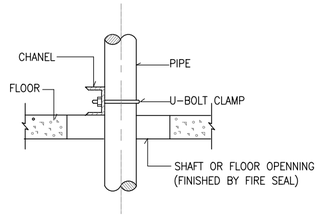

SECTION

PIPE SUPPORT TO WALL

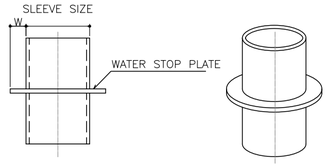

PIPE SLEEVE DIAMETER

PIPE SIZE		SLEEVE SIZE	WATER STOP PLATE	
mm.	INCH	mm.	WIDTH, W (mm.)	t (mm.)
15	1/2	40	20	2
20	3/4	40	20	2
25	1	50	20	2
40	1–1/2	65	20	2
50	2	80	25	2
65	2–1/2	100	30	2
80	3	100	40	2
100	4	150	50	3
125	5	150	50	3
150	6	200	50	3
200	8	250	50	3
250	10	300	50	4
300	12	350	50	4

PIPE SLEEVE DIAMETER

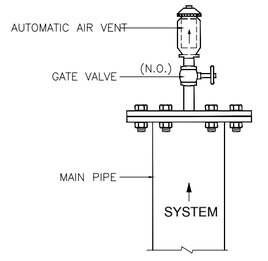

DETAIL OF AUTOMATIC AIR VENT

แบบขยายการติดตั้งทั่วไป 3

โครงการ PROJECT

จ้างออกแบบและปรับปรุงแบบสำนักงาน กสทช.เขต 21 จังหวัดร้อยเอ็ด และงานภูมิสถาปัตย์

เจ้าของ OWNER

สำนักงาน กสทช. เขต 21 จ.ร้อยเอ็ด
ที่อยู่ :287/51–52 หมู่ 7 ตำบลหัวผือ อำเภอเมืองร้อยเอ็ด 45170
โทรศัพท์ : 0 4351 9211

อาคารบ้านพักพนักงาน
แบบทาวน์เฮ้าส์ 2 ชั้น
(แบบ 1 คูหา)

บริษัท สถาบันวิสาหกิจชุมชนและสิ่งแวดล้อม อาศมสิลป์ จำกัด
ARSOMSILP COMMUNITY & ENVIRONMENTAL ARCHITECT CO.,LTD.
397 ซ. อนามัยงามเจริญ 25 แขวงทรายกลาง เขตบางกะปิ กทม. 10150
โทร : +66 2 490 4748 54 แฟกซ์ : +66 2 490 4742
อีเมล์ : arch@arsomsilp.in.th www.arsomsilp.co.th

ผู้ออกแบบ DESIGN TEAM

ผู้จัดการโครงการ	PROJECT MANAGER	
สมพร พุลีพัฒนา		ส–สถ. 2367
สถาปนิก	ARCHITECT	
ชัยศักดิ์ ผุยมุลตรี		ภ–สถ. 6616
เมธาวี รัตเสรีโสภณ		ภ–สถ. 9247
พัสกร พุทธานุ		ภ–สถ. 13485
ภูมิสถาปนิก	LANDSCAPE DESIGNER	
ชิติพันธุ์ ตรีตระการ		ส–ภส. 40
ณัฐฐิมา ภักดี		ภ–ภส. 483
วิศวกรโครงสร้างและโยธา	STRUCTURAL ENGINEER	
วสันต์ แสงศรี		สย. 9670
วงชัย บุญเกิด		สย. 11703

FUSION CONSULTANTS
บริษัท ฟิวชั่น คอนซัลแตนท์ จำกัด
81/55 ซอยสุทิสตร ถนนพระรามที่ 4
แขวงพระโขนง เขตคลองเตย กรุงเทพ 10110
โทรศัพท์ 0–2392–5375–6 โทรสาร 0–2392–2641
E–mail : fusion@fusionconsultants.co.th

วิศวกรระบบปรับอากาศและระบายอากาศ	MECHANICAL ENGINEER	
สุทัศร สันติวิรมย์กุล		วก.578
วิศวกรระบบสุขาภิบาลและดับเพลิง	SANITARY ENGINEER	
สุทัศร สันติวิรมย์กุล		วส.87
วิรวัฒน์ แซ่เล้า		ภส.4149
วิศวกรงานระบบไฟฟ้า	ELECTRICAL ENGINEER	
พิชญะ จันตรามุขัณน์		วพก.613

รายการแก้ไข REVISIONS

ครั้งที่	รายละเอียด	วัน/เดือน/ปี

KEY PLAN

รหัสโครงการ PROJECT'S CODE
2110AR_กสทช สาขา ร้อยเอ็ด

แบบแสดง DRAWING TITLE

แบบขยายการติดตั้งทั่วไป 3

มาตราส่วน :	หมายเลขแบบ
ตรวจสอบ :	5–SN–07
อนุมัติ :	
วันที่ : 11 กุมภาพันธ์ 2565	

Notes
This Drawing is Copyrighted. All Contractors must check all dimensions on site. Only figured dimensions and grid lines are to be worked from. Discrepancies must be reported immediately to the Architect or Engineer concerned before processing.

แบบขนาด A2 มาตราส่วน เป็นไปตามแบบแสดง

สารบัญแบบ

เลขที่แบบ	รายละเอียดแบบ
5-VAC-01	สารบัญแบบ และสัญลักษณ์
5-VAC-02	ตารางอุปกรณ์ระบบปรับอากาศและระบายอากาศ
5-VAC-03	แบบแสดงระบบระบายอากาศ ชั้น 1,2
5-VAC-04	แบบแสดงการติดตั้งทั่วไป 1
5-VAC-05	แบบแสดงการติดตั้งทั่วไป 2
5-VAC-06	แบบแสดงการติดตั้งทั่วไป 3

สัญลักษณ์งานระบบปรับอากาศและระบายอากาศ

สัญลักษณ์	รายละเอียด	สัญลักษณ์	รายละเอียด
FCU OR FAU	FAN COIL UNIT (CEILING MOUNTED DUCT TYPE) OR FRESH AIR UNIT (CEILING MOUNTED DUCT TYPE)	----------	DRAIN PIPE
FCU FCU	FAN COIL UNIT(WALL MOUNTED TYPE)	——⊙	PIPE RISER
CDU. OR CDU.	CONDENSING UNIT	——⊖	PIPE DROP
EF. EF.	PROPELLER FAN, AUTOMATIC SHUTTER. OR PROPELLER FAN, INDUSTRLAL TYPE.	——⊣	PLUG
EF. EF. EA	CEILING MOUNT FAN	------ FD.	FLOOR DRAIN
EF.	MINI SIROCCO FAN	⌞	ELBOW 90°
FAG OR RAG OR EAG	RETURN AIR GRILLE, EXHAUST AIR GRILLE OR FRESH AIR GRILLE	↘	ELBOW 45°
VD. FAG OR RAG OR EAG	VOLUME DAMPER		
	SERVICE PANEL		
	SUPPLY AIR GRILLE		
	SLOT AIR GRILLE		
	DUCT BRANCH TAKE-OFF W / SPLITTER DAMPER		
	FLEXIBLE DUCT CONNECTION		
	RETURN AIR GRILL OR EXHAUST AIR GRILLE		
T	THERMOSTAT		
	FRESH AIR GRILLE		

สัญลักษณ์	รายละเอียด
AV.	AUTOMATIC AIR VENT VALVE
BTUH.	BTU PER HOUR
CDU.	CONDENSING UNIT
CMH.	CUBIC METRE PER HOUR
D.	DRAIN
DB.	DRY BULB
E/A	EXHAUST AIR
EAD.	EXHAUST AIR DUCT
EAG.	EXHAUST AIR GRILLE
EF.	EXHAUST FAN
ESP.	EXTERNAL STATIC PRESSURE
F	FAHRENHEIT DEGREE
F/A.	FRESH AIR
FAD.	FRESH AIR DUCT
FAG.	FRESH AIR GRILLE
FCU.	FAN COIL UNIT
FF.	FRESH AIR FAN
FT.	FEET (UNIT)
GA.	GAGE OR GAUGE
GD.	GAVITY DAMPER
KW.	KILOWATT
KEF	KITCHEN EXHAUST FAN
M.	METRE
ND.	NEAREST DRAINAGE
NTS	NOT TO SCALE
PRESS.	PRESSURE
PSIG.	POUND PER SQUARE INCH GAUGE
R/A	RETURN AIR
RAG.	RETURN AIR GRILLE
RFG.	REFRIGERANT
RH.	RELATIVE HUMIDITY
S/A	SUPPLY AIR
SAD.	SUPPLY AIR DUCT
SAG.	SUPPLY AIR GRILLE
SD.	SPLITER DAMPER
VD.	VOLUME DAMPER

โครงการ PROJECT

จ้างออกแบบและปรับปรุงแบบสำนักงาน

กสทช.เขต 21 จังหวัดร้อยเอ็ด และงานภูมิสถาปัตย์

กสทช.

เจ้าของ OWNER

สำนักงาน กสทช. เขต 21 จ.ร้อยเอ็ด

ที่อยู่ : 287/51-52 หมู่ 7 ตำบลสิงห์ อำเภอเมืองร้อยเอ็ด จังหวัดร้อยเอ็ด 45170

โทรศัพท์ : 0 4351 9211

อาคารบ้านพักพนักงาน

แบบทาวน์เฮ้าส์ 2 ชั้น

(แบบ 1 คูหา)

บริษัท สถาบันผังชุมชนและสิ่งแวดล้อม อาคมดิสปั จำกัด

ARSOMSILP COMMUNITY & ENVIRONMENTAL ARCHITECT CO.,LTD.

397 ซ. อนามัยรามเหรัญ 25 แขวงทรายข้าม เขตบางขุนเทียน กทม. 10150

โทร : +66 2 490 4748 54 แฟกซ์ : +66 2 490 4742

อีเมลล์ : orch@orsomsilp.in.th www.orsomsilp.oc.th

ผู้ออกแบบ DESIGN TEAM

ผู้จัดการโครงการ PROJECT MANAGER

สม.พร พุฒิพัฒนา ส-สถ. 2367

สถาปนิก ARCHITECT

วิรดิศ์ดิ์ ผุยมุลตรี ภ-สถ. 6616

เมธวิ วัดเพชรวิไสกณ ภ-สถ. 9247

พัสกร พุทธานุ ภ-สถ. 13485

ภูมิสถาปนิก LANDSCAPE DESIGNER

ชิติพันธุ์ ศรีตะการ ส-ภส. 40

ณัฐฐิมา ภักดี ภ-ภส 483

วิศวกรโครงสร้างและโยธา STRUCTURAL ENGINEER

วสันต์ แสงศรี สย. 9670

ธงชัย บุญเกิด สย. 11703

FUSION CONSULTANTS

บริษัท ฟิวชั่น คอนซัลแตนท์ จำกัด

81/55 ซอยอุดมสิตร ถนนพระรามที่ 4

แขวงพระโขนง เขตคลองเตย กรุงเทพฯ 10110

โทรศัพท์ 0-2392-5375-6 โทรสาร 0-2392-2641

E-mail : fusion@fusionconsultants.co.th

วิศวกรระบบปรับอากาศและระบายอากาศ MECHANICAL ENGINEER

สุทัศร สันติวิทยย์กุล วก.578

วิศวกรระบบสุขาภิบาลและดับเพลิง SANITARY ENGINEER

สุทัศร สันติวิทยย์กุล วส.87

วิรวัลน์ แซ่เล้า ภส.4149

วิศวกรงานระบบไฟฟ้า ELECTRICAL ENGINEER

พิชญะ จันทรานุวัฒน์ วฟก.613

รายการแก้ไข REVISIONS

ครั้งที่	รายละเอียด	วัน/เดือน/ปี

KEY PLAN

รหัสโครงการ PROJECT'S CODE

2110AR_กสทช สาขา ร้อยเอ็ด

แบบแสดง DRAWING TITLE

สารบัญแบบ และสัญลักษณ์

มาตราส่วน :	หมายเลขแบบ
ตรวจสอบ :	5-VAC-01
อนุมัติ :	
วันที่ : 11 กุมภาพันธ์ 2565	

Notes

This Drawing is Copyrighted. All Contractors must check all dimensions on site. Only figured dimensions and grid lines are to be worked from. Discrepancies must be reported immediately to the Architect or Engineer concerned before processing.

แบบขนาด A2 มาตราส่วน เป็นไปตามแบบแสดง

SPLIT TYPE FAN COIL AND CONDENSING UNIT SCHEDULE

UNIT NO.	AREA SERVED	COOLING CAPACITY BTU	QTY SET(s)	FAN COIL UNIT DATA				OUT DOOR UNIT DATA			REFIGERANT PIPE				REMARK
				TYPE	SUPPLY AIR CFM.	INDOOR TEMP CDB/CWB	DRAIN PIPE ø inch	TYPE	OUTDOOR TEMP CDB	SUCTION TEMP C	SUCTION LINE OD.inch	LIQUID LINE OD.inch	V/ø/Hz	APPROX POWER kw	
ชั้น 2															
FCU-xx-01	ห้องนอน 1	18,000	1	WM	600	25/18	3/4	CDU-xx-01	35	7	1/2	1/4	220/1/50	2.0	
FCU-xx-02	ห้องนอน 2	12,000	1	WM	600	25/18	3/4	CDU-xx-02	35	7	1/2	1/4	220/1/50	2.0	
FCU-xx-03	ห้องนอน 3	12,000	1	WM	600	25/18	3/4	CDU-xx-03	35	7	1/2	1/4	220/1/50	2.0	

Note:

TYPE OF AIR CONDITIONING
CMCR : CEILING MOUNTED CASSETTE (ROUND- FLOW) TYPE
CMDL : CEILING MOUNTED DUCT TYPE
CS : CEILING SUSPENDED TYPE
WM : WALL MOUNTED TYPE
VRF : VARIABLE REFRIGERANT FLOW

FAN SCHEDULE

UNIT NO.	AREA SERVED	QTY SET(s)	FAN TYPE	UNIT DATA (EACH)				REMARK
				CAPACITY CFM.	ST.PR. INCH.WG.	FAN MOTOR		
						APPROX MOTER WATT	V/ø/Hz	
ชั้น 1								
EF-xx-01	ห้องน้ำ	1	PP-AS	50	-	20	220/1/50	
EF-xx-02	ห้องทานอาหาร	1	PP-AS	400	-	30	220/1/50	
ชั้น 2								
EF-xx-03	ห้องน้ำ 1	1	CMF	50	0.5	20	220/1/50	
EF-xx-04	ห้องน้ำ 2	1	CMF	50	0.5	20	220/1/50	

TYPE OF FAN

PP-AS PROPELLER FAN, AUTOMATIC SHUTTER.
PP-IN PROPELLER FAN, INDUSTRLAL TYPE.
CF : CYCLE FAN
CL : CEILING FAN
CMF : CEILING MOUNT FAN
MSF : MINI SIROCCO FAN
CF-FS : CENTRIFUGAL FAN, FORWARD CURVE, SINGLE INLET
CF-BS : CENTRIFUGAL FAN, BACKWARD CURVE, SINGLE INLET
IN : INLINE FAN
JF : JET FAN

โครงการ PROJECT
จ้างออกแบบและปรับปรุงแบบสำนักงาน
กสทช.เขต 21 จังหวัดร้อยเอ็ด และงานภูมิสถาปัตย์

เจ้าของ OWNER
สำนักงาน กสทช. เขต 21 จ.ร้อยเอ็ด
ที่อยู่ : 287/51-52 หมู่ 7 ตำบลหินกอง อำเภอเมืองร้อยเอ็ด จังหวัดร้อยเอ็ด 45170
โทรศัพท์ : 0 4351 9211

อาคารบ้านพักพนักงาน
แบบทาวน์เฮ้าส์ 2 ชั้น
(แบบ 1 คูหา)

บริษัท สถาบันสังคมชุมชนและสิ่งแวดล้อม อาคมสิลป์ จำกัด
ARSOMSILP COMMUNITY & ENVIRONMENTAL ARCHITECT CO.,LTD.
397 ซ. ถนนอังรีเดินาง 25 แขวงทหารพัฒ เขตคลองสามวา กรุงเทพ 10150
โทร : +66 2 490 4748 54 แฟกซ์ : +66 2 490 4742
อีเมลล์ : orch@orsomsilp.in.th www.orsomsilp.oc.th

ผู้ออกแบบ DESIGN TEAM
ผู้จัดการโครงการ PROJECT MANAGER
ส.พร พุลินพัลนา ส-สถ. 2367
สถาปนิก ARCHITECT
วิรดิศ์ ผุยมุลตรี ภ-สถ. 6616
เมธวี รัตนวิโสกณ ภ-สถ. 9247
พัสาร พุทธานุ ภ-สถ. 13485
ภูมิสถาปนิก LANDSCAPE DESIGNER
ชิติพันธุ์ ศรีตะการ ส-ภส. 40
ณัฐฐิมา ภักดี ภ-ภส 483
วิศวกรโครงสร้างและโยธา STRUCTURAL ENGINEER
วสันต์ แสงศรี สย. 9670
ธชัย บุญเกิด สย. 11703

FUSION CONSULTANTS
บริษัท ฟิวชั่น คอนซัลแตนท์ จำกัด
81/55 ซอยเสรีไทย 4 ถนนเสรีไทย แขวงคันนายาว เขตคันนายาว กรุงเทพฯ 10110
โทรศัพท์ 0-2392-5375-6 โทรสาร 0-2392-2641
E-mail : fusion@fusionconsultants.co.th

วิศวกรระบบปรับอากาศและระบายอากาศ MECHANICAL ENGINEER
สุภัทร สันติวิทยย์กุล วก.578
วิศวกรระบบสุขาภิบาลและดับเพลิง SANITARY ENGINEER
สุภัทร สันติวิทยย์กุล วส.87
วิรวัลน์ แซ่เล้า ภส.4149
วิศวกรงานระบบไฟฟ้า ELECTRICAL ENGINEER
พิชญะ จันธราภัลน์ วพก.613

รายการแก้ไข REVISIONS

ครั้งที่	รายละเอียด	วัน/เดือน/ปี

KEY PLAN

รหัสโครงการ PROJECT'S CODE
2110AR_กสทช สาขา ร้อยเอ็ด

แบบแสดง DRAWING TITLE
ตารางอุปกรณ์ระบบปรับอากาศและระบายอากาศ

มาตราส่วน :	หมายเลขแบบ
ตรวจสอบ :	5-VAC-02
อนุมัติ :	
วันที่ : 11 กุมภาพันธ์ 2565	

Notes
This Drawing is Copyrighted. All Contractors must check all dimensions on site. Only figured dimensions and grid lines are to be worked from. Discrepancies must be reported immediately to the Architect or Engineer concerned before processing.

แบบขนาด A2 มาตราส่วน เป็นไปตามแบบแสดง

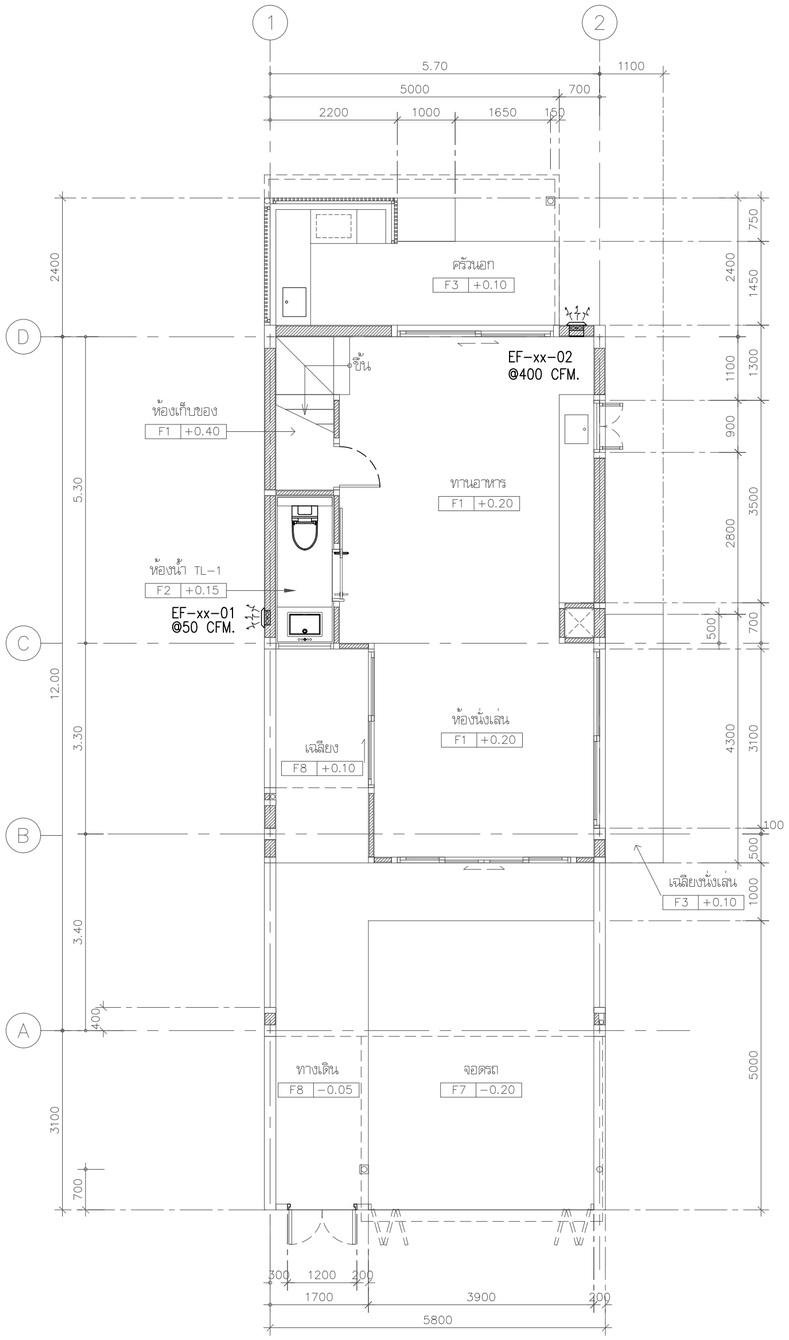

แบบแสดงระบบระบายอากาศ ชั้น 1

มาตราส่วน 1:75

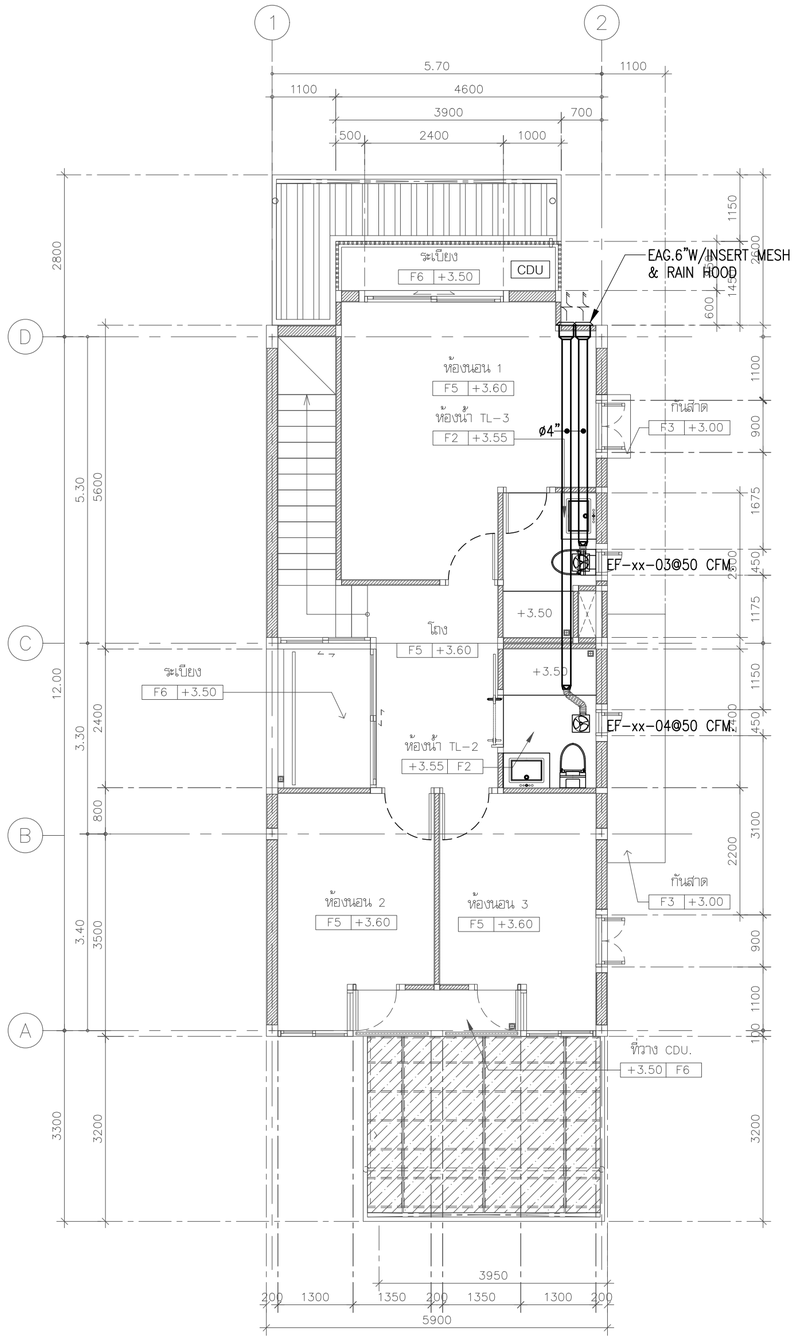

แบบแสดงระบบระบายอากาศ ชั้น 2

มาตราส่วน 1:75

โครงการ PROJECT

จ้างออกแบบและปรับปรุงแบบสำนักงาน

กสทช.เขต 21 จังหวัดร้อยเอ็ด และงานภูมิสถาปัตย์

เจ้าของ OWNER

สำนักงาน กสทช. เขต 21 จ.ร้อยเอ็ด

ที่อยู่ : 287/51-52 หมู่ 7 ตำบลสิงห์คน อำเภอจังหาร จังหวัดร้อยเอ็ด 45170

โทรศัพท์ : 0 4351 9211

อาคารบ้านพักพนักงาน

แบบทาวน์เฮ้าส์ 2 ชั้น

(แบบ 1 คูหา)

บริษัท สถาบันวิสาหกิจชุมชนและสิ่งแวดล้อม อาคมสิลป์ จำกัด

ARSOMSILP COMMUNITY & ENVIRONMENTAL ARCHITECT CO.,LTD.

397 ซ. อนามัยรามเจริญ 25 แขวงทรายน้ำ เขตคลองสามวา กทม. 10150

โทร : +66 2 490 4748 54 แฟกซ์ : +66 2 490 4742

อีเมลล์ : orch@arsomsilp.in.th www.arsomsilp.oc.th

ผู้ออกแบบ DESIGN TEAM

ผู้จัดการโครงการ PROJECT MANAGER		
สมพร พุฒิพัฒนา		ส-สถ. 2367
สถาปนิก ARCHITECT		
วิรดิลักดิ์ ผุยมุลตรี		ภ-สถ. 6616
เมธวิ วัดเพชรวิไลกณ		ภ-สถ. 9247
พัสกร พุทธานุ		ภ-สถ. 13485
ภูมิสถาปนิก LANDSCAPE DESIGNER		
ชิติพันธุ์ ศรีตะการ		ส-ภส. 40
ณัฐฐิมา ภักดี		ภ-ภส 483
วิศวกรโครงสร้างและโยธา STRUCTURAL ENGINEER		
วสันต์ แสงศรี		สย. 9670
ธงชัย บุญเกิด		สย. 11703

FUSION CONSULTANTS

บริษัท ฟิวชั่น คอนซัลแตนท์ จำกัด

81/55 ซอยอุดมสุข ถนนสรรพาวุธ 4 แขวงบางนาใต้ เขตบางนา กรุงเทพฯ 10110

โทรศัพท์ 0-2392-5375-6 โทรสาร 0-2392-2641

E-mail : fusion@fusionconsultants.co.th

วิศวกรระบบปรับอากาศและระบายอากาศ MECHANICAL ENGINEER		
สุทัศร สันติวิทยย์กุล		วก.578
วิศวกรระบบสุขาภิบาลและดับเพลิง SANITARY ENGINEER		
สุทัศร สันติวิทยย์กุล		วส.87
วิรวัฒน์ แซ่เล้า		ภส.4149
วิศวกรงานระบบไฟฟ้า ELECTRICAL ENGINEER		
พิชญะ จันทรานุวัฒน์		วพก.613

รายการแก้ไข REVISIONS

ครั้งที่	รายละเอียด	วัน/เดือน/ปี

KEY PLAN

รหัสโครงการ PROJECT'S CODE

2110AR_กสทช สาขา ร้อยเอ็ด

แบบแสดง DRAWING TITLE

แบบแสดงระบบระบายอากาศ ชั้น 1,2

มาตราส่วน: 1:75	หมายเลขแบบ
ตรวจสอบ :	5-VAC-03
อนุมัติ :	
วันที่ : 11 กุมภาพันธ์ 2565	

Notes
This Drawing is Copyrighted. All Contractors must check all dimensions on site. Only figured dimensions and grid lines are to be worked from. Discrepancies must be reported immediately to the Architect or Engineer concerned before processing.

แบบขนาด A2 มาตราส่วน เป็นไปตามแบบแสดง

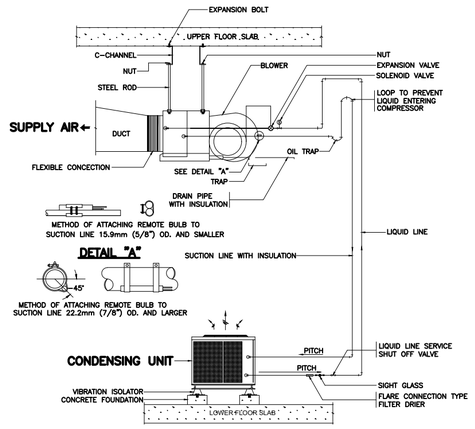

NOTE

1. TYPE OF VIBRATION ISOLATOR SHALL BE REFER TO SPECIFICATION
2. LOCATE CONDENSING UNIT SO THAT AIRFLOW IS UNRESTRICTED ON ALL SIDE AND ABOVE
3. ALLOW SUFFICIENT SPACE FOR WIRING , REFRIGERANT PIPING AND SERVICING UNIT
4. THE SOLENOID VALVE SHALL BE INSTALLED IN THE UNIT THAT IS 3 TONNAGE COOLING OR LARGER

SPLIT TYPE AIR – CONDITIONER INSTALLATION

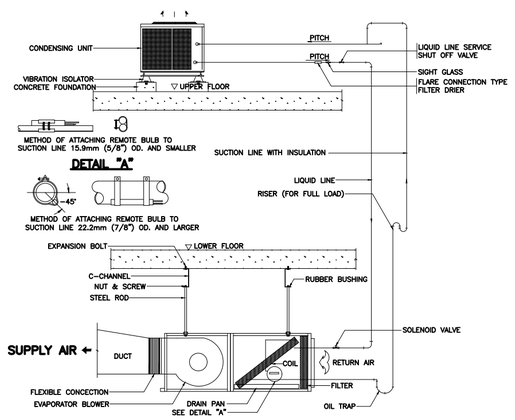

NOTE

1. TYPE OF VIBRATION ISOLATOR SHALL BE REFER TO SPECIFICATION
2. LOCATE CONDENSING UNIT SO THAT AIRFLOW IS UNRESTRICTED ON ALL SIDE AND ABOVE
3. ALLOW SUFFICIENT SPACE FOR WIRING , REFRIGERANT PIPING AND SERVICING UNIT

SPLIT SYSTEM

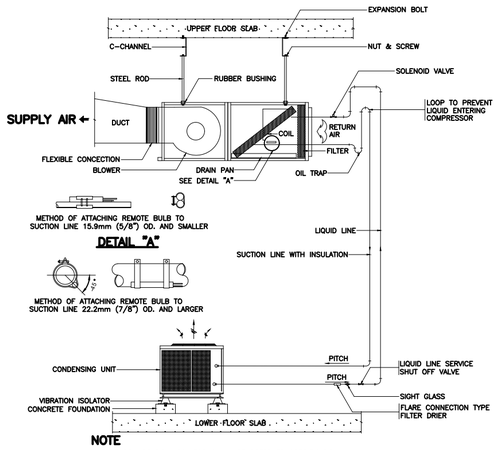

NOTE

1. TYPE OF VIBRATION ISOLATOR SHALL BE REFER TO SPECIFICATION
2. LOCATE CONDENSING UNIT SO THAT AIRFLOW IS UNRESTRICTED ON ALL SIDE AND ABOVE
3. ALLOW SUFFICIENT SPACE FOR WIRING , REFRIGERANT PIPING AND SERVICING UNIT

SPLIT TYPE AIR – CONDITIONER INSTALLATION

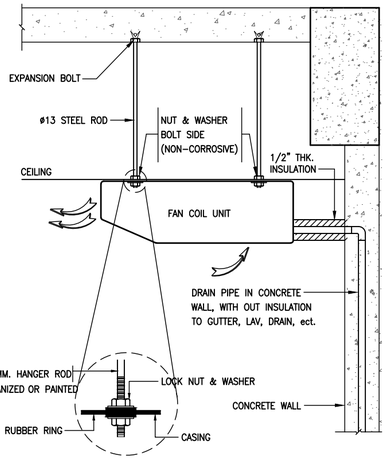

DX. CEILING SUSPENDED TYPE

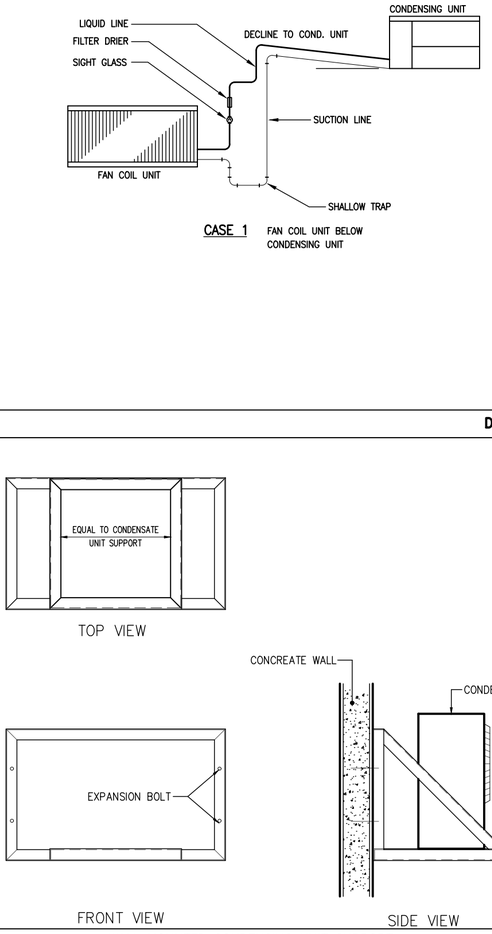

CASE 1 FAN COIL UNIT BELOW CONDENSING UNIT

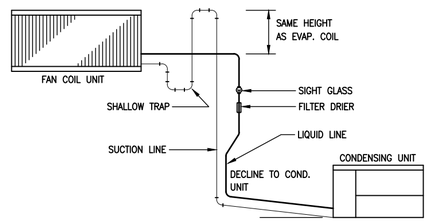

CASE 2 FAN COIL UNIT ABOVE CONDENSING UNIT

DETAIL REFRIGERANT LINE PIPE

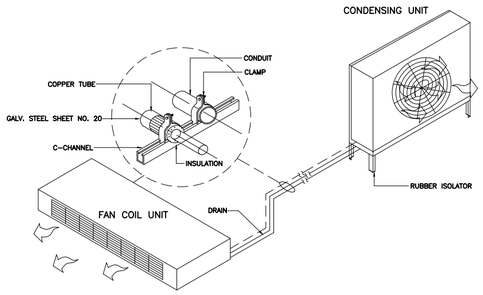

CEILING EXPOSED SPLIT TYPE AIR CONDITIONER DETAIL

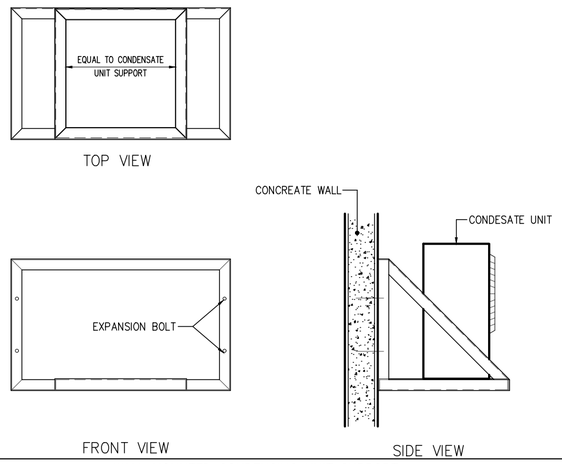

WALL MOUNTED CONDENSING UNIT SUPPORT

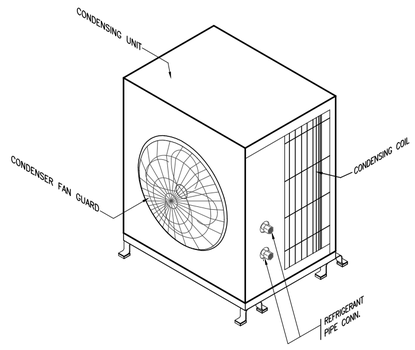

หมายเหตุ

– SUPPORT ของ CONDENSING UNIT FANCOIL UNIT
ให้ติดตั้งตามมาตรฐานของผู้ผลิต

DX–CONDENSING UNIT FOR FCU

โครงการ PROJECT

จ้างออกแบบและปรับปรุงแบบสำนักงาน
กสทช.เขต 21 จังหวัดร้อยเอ็ด และงานภูมิสถาปัตย์

เจ้าของ OWNER

สำนักงาน กสทช. เขต 21 จ.ร้อยเอ็ด
ที่อยู่ : 287/51-52 หมู่ 7 ต.บนเมือง อ.เมืองร้อยเอ็ด จังหวัดร้อยเอ็ด 45170
โทรศัพท์ : 0 4351 9211

อาคารบ้านพักพนักงาน
แบบทาวน์เฮ้าส์ 2 ชั้น
(แบบ 1 คูหา)

บริษัท สถาบันชุมชนและสิ่งแวดล้อม อาคมสิลป์ จำกัด
ARSOMSILP COMMUNITY & ENVIRONMENTAL ARCHITECT CO.,LTD.
397 ซ. อนามัยงามเจริญ 25 แขวงทรายข้าม เขตบางขุนเทียน กทม. 10150
โทร : +66 2 490 4748 54 แฟกซ์ : +66 2 490 4742
อีเมล์ : orch@arsomsilp.in.th www.arsomsilp.co.th

ผู้ออกแบบ DESIGN TEAM

ผู้จัดการโครงการ PROJECT MANAGER		
สัมพร พุฒิพัฒนา		ส–สถ. 2367
สถาปนิก ARCHITECT		
จิรศักดิ์ ผุยมูลศรี		ภ–สถ. 6616
เมธวิ รัตนศิริโสภณ		ภ–สถ. 9247
พัสกร พุทธานุ		ภ–สถ. 13485
ภูมิสถาปนิก LANDSCAPE DESIGNER		
ชิติพันธุ์ ศรีสะการ		ส–ภส. 40
ณัฐริมา ภักดี		ภ–ภส 483
วิศวกรโครงสร้างและโยธา STRUCTURAL ENGINEER		
วสันต์ แสงศรี		สย. 9670
องชัย บุญเกิด		สย. 11703

บริษัท ฟิวชั่น คอนซัลแตนท์ จำกัด
81/55 ซอยสุขุมวิท 64 ถนนสุขุมวิท แขวงพระโขนงเหนือ เขตพระโขนง กรุงเทพฯ 10110
โทรศัพท์ 0-2392-5375-6 โทรสาร 0-2392-2641
E-mail : fusion@fusionconsultants.co.th

วิศวกรระบบปรับอากาศและระบายอากาศ MECHANICAL ENGINEER		
สุภัทร สันติมัทยม์กุล		วก.578
วิศวกรระบบสุขาภิบาลและดับเพลิง SANITARY ENGINEER		
สุภัทร สันติมัทยม์กุล		วส.87
วิรวัลณ์ แซ่เล้า		ภส.4149
วิศวกรงานระบบไฟฟ้า ELECTRICAL ENGINEER		
พิชญะ จันทรานุวัลณ์		พพก.613

รายการแก้ไข REVISIONS

ครั้งที่	รายละเอียด	วัน/เดือน/ปี

KEY PLAN

รหัสโครงการ PROJECT'S CODE
2110AR_กสทช สาขา ร้อยเอ็ด

แบบแสดง DRAWING TITLE

แบบแสดงการติดตั้งทั่วไป 1

มาตราส่วน :	หมายเลขแบบ
ตรวจสอบ :	
อนุมัติ :	5–VAC–04
วันที่ : 11 กุมภาพันธ์ 2565	

Notes
This Drawing is Copyrighted. All Contractors must check all dimensions on site. Only figured dimensions and grid lines are to be worked from. Discrepancies must be reported immediately to the Architect or Engineer concerned before processing.

แบบขนาด A2 มาตราส่วน เป็นไปตามแบบแสดง

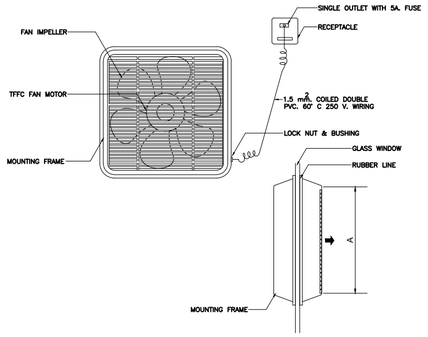

PROPELLER FAN (WINDOW MOUNTED)

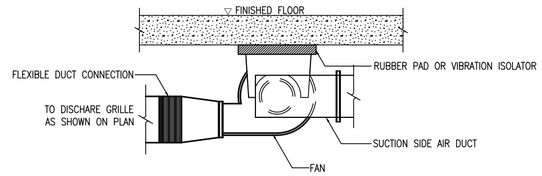

CENTRIFUGAL FAN

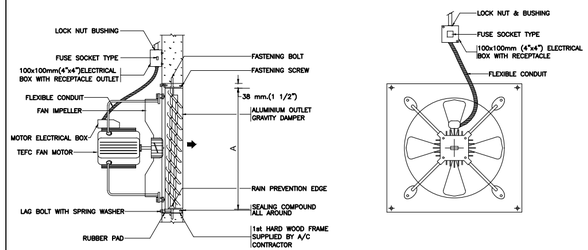

NOTE

1. MOUNTING STEEL PLATE SHALL ALWAYS BE INSTALLED WHEN FAN IS TO BE MOUNTED ON FLAMMABLE WALL
2. DIMENSION "A" SHALL BE IN ACCORDANCE WITH MANUFACTURER'S RECOMMENDATION

PROPELLER FAN (INDUSTRIAL TYPE)

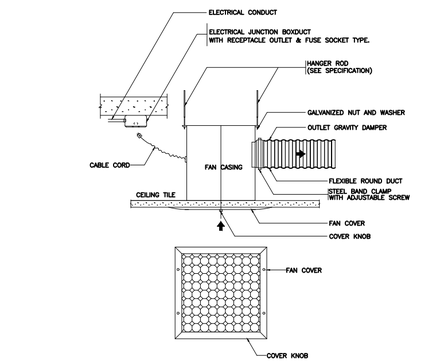

CEILING EXHAUST FAN

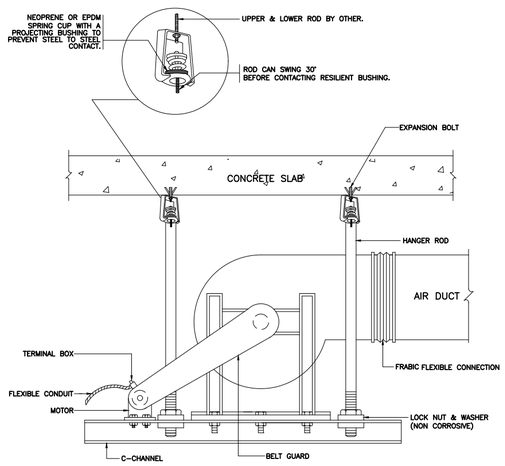

AIR HANDLING FLOOR MOUNTED (VERTICAL)

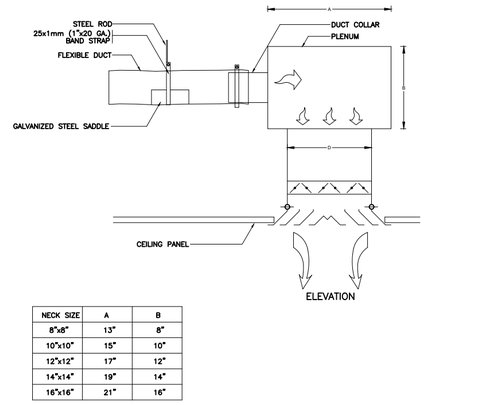

NECK SIZE	A	B
8"x8"	13"	8"
10"x10"	15"	10"
12"x12"	17"	12"
14"x14"	19"	14"
16"x16"	21"	16"

SQUARE CEILING DIFFUSER WITH PLENUM

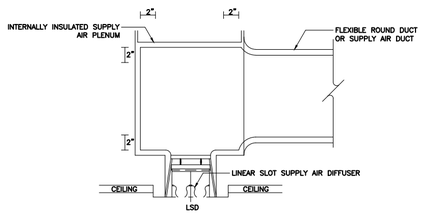

SLOT LINEAR DIFFUSER WITH PLENUM

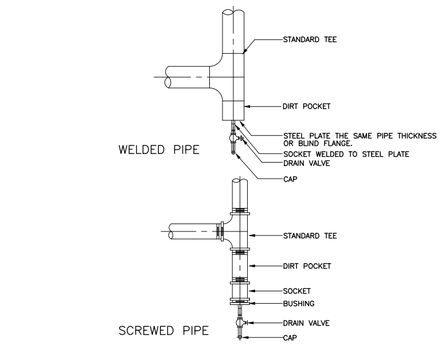

PIPE RISER DRAIN CONNECTIONS DETAILS

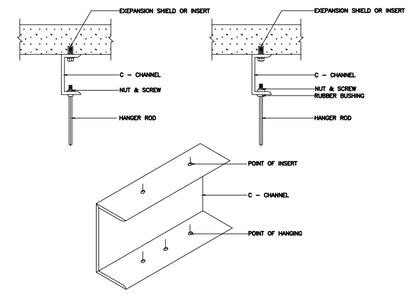

METHODS OF BUILDING ATTACHMENT TO VARIOUS TYPES OF STRUCTURES

โครงการ PROJECT

จ้างออกแบบและปรับปรุงแบบสำนักงาน

กสทช.เขต 21 จังหวัดร้อยเอ็ด และงานภูมิสถาปัตย์

เจ้าของ OWNER

สำนักงาน กสทช. เขต 21 จ.ร้อยเอ็ด

ที่อยู่ : 287/51-52 หมู่ 7 ตำบลนิเวศน์ อำเภอเมืองร้อยเอ็ด จังหวัดร้อยเอ็ด 45170

โทรศัพท์ : 0 4351 9211

อาคารบ้านพักพนักงาน

แบบทาวน์เฮ้าส์ 2 ชั้น

(แบบ 1 คูหา)

บริษัท สถาบันชุมชนและสิ่งแวดล้อม อาคมสิลป์ จำกัด

ARSOMSILP COMMUNITY & ENVIRONMENTAL ARCHITECT CO.,LTD.

397 ซ. อนามัยรามเจริญ 25 แขวงทรายกลาง เขตคลองสามวา กรุงเทพมหานคร 10150

โทร : +66 2 490 4748 54 แฟกซ์ : +66 2 490 4742

อีเมลล์ : orch@arsomsilp.in.th www.arsomsilp.oc.th

ผู้ออกแบบ DESIGN TEAM

ผู้จัดการโครงการ PROJECT MANAGER		
สมพร พุลีพัลนา		ส-สถ. 2367
สถาปนิก ARCHITECT		
ชัยศักดิ์ ผุยมูลศรี		ภ-สถ. 6616
เมธวิ วัดเลวิไสกณ		ภ-สถ. 9247
พัสกร พุทธานุ		ภ-สถ. 13485
ภูมิสถาปนิก LANDSCAPE DESIGNER		
ชิติพันธุ์ ศรีตะการ		ส-ภส. 40
ณัฐริมา ภักดี		ภ-ภส 483
วิศวกรโครงสร้างและโยธา STRUCTURAL ENGINEER		
วสันต์ แสงศรี		สย. 9670
ธงชัย บุญเกิด		สย. 11703

บริษัท ฟิวชั่น คอนซัลแตนท์ จำกัด

81/55 ซอยสุขุมวิท ถนนพระรามที่ 4 แขวงพระโขนง เขตคลองเตย กรุงเทพฯ 10110

โทรศัพท์ 0-2392-5375-6 โทรสาร 0-2392-2641

E-mail : fusion@fusionconsultants.co.th

วิศวกรระบบปรับอากาศและระบายอากาศ MECHANICAL ENGINEER		
สุทัศร สันติวิทยย์กุล		วก.578
วิศวกรระบบสุขาภิบาลและดับเพลิง SANITARY ENGINEER		
สุทัศร สันติวิทยย์กุล		วส.87
วีรวัฒน์ แซ่เล้า		ภส.4149
วิศวกรงานระบบไฟฟ้า ELECTRICAL ENGINEER		
พิชญะ จันตราบุวัฒน์		วพก.613

รายการแก้ไข REVISIONS

ครั้งที่	รายละเอียด	วัน/เดือน/ปี

KEY PLAN

รหัสโครงการ PROJECT'S CODE

2110AR_กสทช สาขา ร้อยเอ็ด

แบบแสดง DRAWING TITLE

แบบแสดงการติดตั้งทั่วไป 2

มาตราส่วน :	หมายเลขแบบ
ตรวจสอบ :	
อนุมัติ :	5-VAC-05
วันที่ : 11 กุมภาพันธ์ 2565	

Notes

This Drawing is Copyrighted. All Contractors must check all dimensions on site. Only figured dimensions and grid lines are to be worked from. Discrepancies must be reported immediately to the Architect or Engineer concerned before processing.

แบบขนาด A2 มาตราส่วน เป็นไปตามแบบแสดง

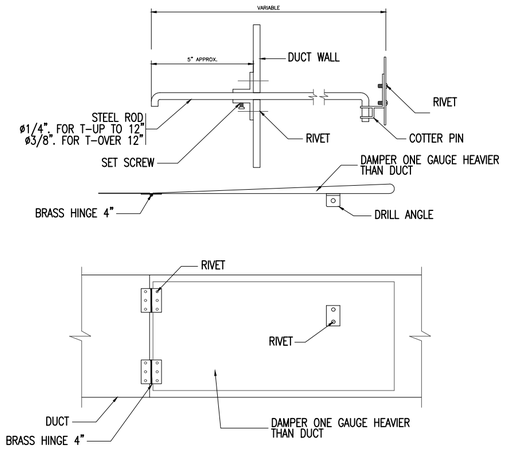

SPLITTER DAMPER DETAIL

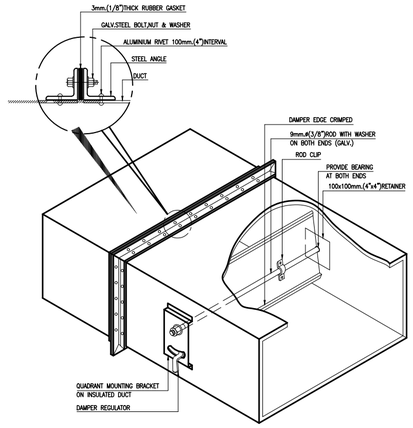

SINGLE BLADE VOLUME DAMPER

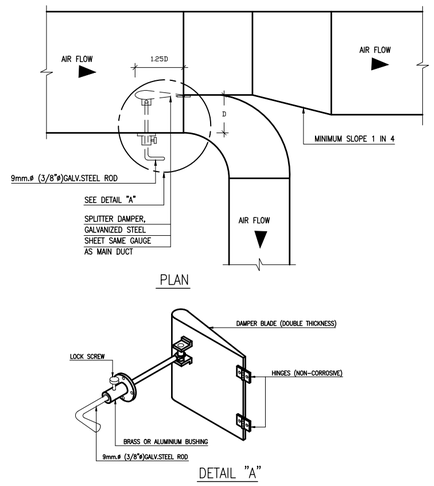

SPLITTER DAMPER

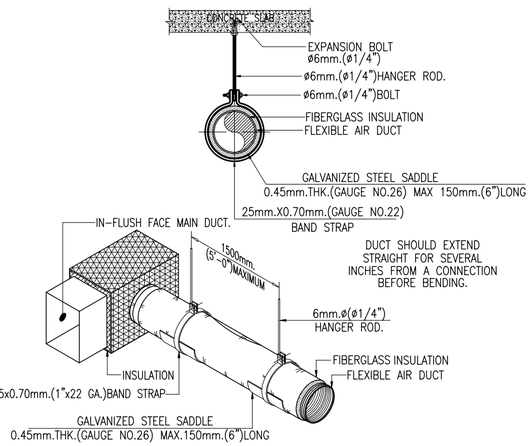

HANGING OF FLEXIBLE AIR DUCT

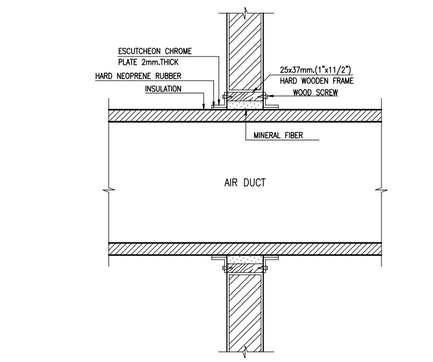

DUCT PASS THRU WALL

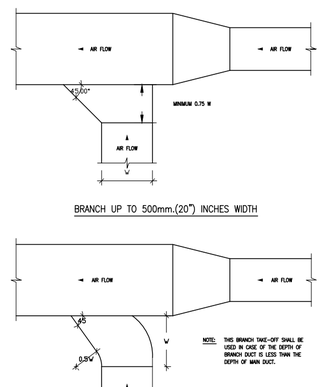

RETURN AND EXHAUST AIR DUCT BRANCH TAKE-OFF

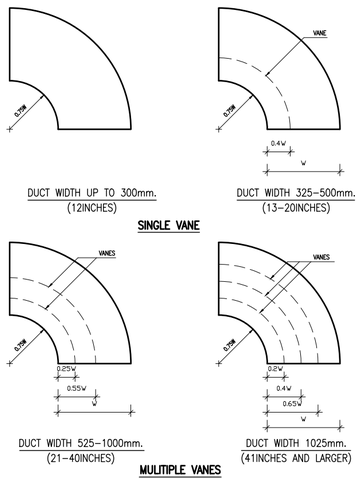

ROUND ELBOW TURNING VANES

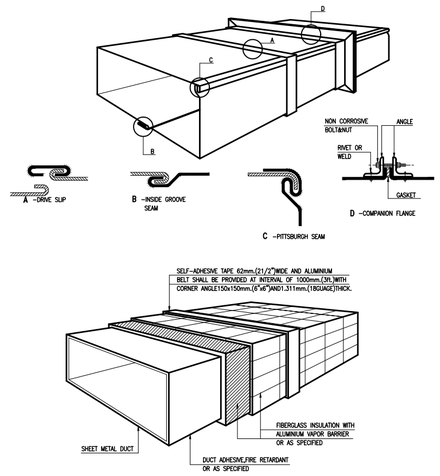

RECTANGULAR DUCT CONSTRUCTION

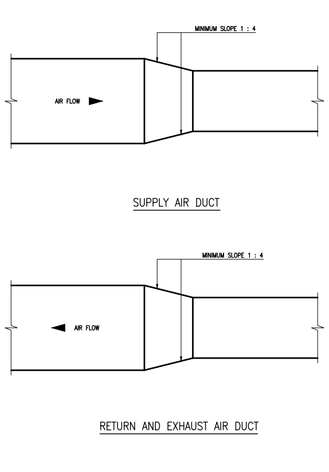

RETURN AND EXHAUST AIR DUCT BRANCH TAKE-OFF

โครงการ PROJECT

จ้างออกแบบและปรับปรุงแบบสำนักงาน

กสทช.เขต 21 จังหวัดร้อยเอ็ด และงานภูมิสถาปัตย์

เจ้าของ OWNER

สำนักงาน กสทช. เขต 21 จ.ร้อยเอ็ด

ที่อยู่ :287/51-52 หมู่ 7 ตำบลหัวผือ อำเภอเมืองร้อยเอ็ด จังหวัดร้อยเอ็ด 45170

โทรศัพท์ : 0 4351 9211

อาคารบ้านพักพนักงาน

แบบทาวน์เฮ้าส์ 2 ชั้น

(แบบ 1 คูหา)

บริษัท สถาบันการชุมชนและสิ่งแวดล้อม อาคมดิสปั จำกัด

ARSOMSILP COMMUNITY & ENVIRONMENTAL ARCHITECT CO.,LTD.

397 ซ. อนามัยรามเจริญ 25 แขวงทรายม่วง เขตบางพลัด กทม. 10150

โทร : +66 2 490 4748 54 แฟกซ์ : +66 2 490 4742

อีเมลล์ : arch@arsomsilp.in.th www.arsomsilp.ac.th

ผู้ออกแบบ DESIGN TEAM

ผู้จัดการโครงการ PROJECT MANAGER		
สมพร พุฒิพัฒนา		ส-สถ. 2367
สถาปนิก ARCHITECT		
ชัยศักดิ์ ผุยมุลตรี		ภ-สถ. 6616
เมธวิ วัดเสวิสถาน		ภ-สถ. 9247
พัสกร พุทธานุ		ภ-สถ. 13485
ภูมิสถาปนิก LANDSCAPE DESIGNER		
ชิติพันธุ์ ศรีตะการ		ส-ภส. 40
ณัฐริมา ภักดี		ภ-ภส 483
วิศวกรโครงสร้างและโยธา STRUCTURAL ENGINEER		
วสันต์ แสงศรี		สย. 9670
ธงชัย บุญเกิด		สย. 11703

FUSION CONSULTANTS

บริษัท ฟิวชั่น คอนซัลแตนท์ จำกัด

81/55 ซอยภูมิจิตร ถนนพระรามที่ 4

แขวงพระโขนง เขตคลองเตย กรุงเทพฯ 10110

โทรศัพท์ 0-2392-5375-6 โทรสาร 0-2392-2641

E-mail : fusion@fusionconsultants.co.th

วิศวกรระบบปรับอากาศและระบายอากาศ MECHANICAL ENGINEER		
อุทัย สันติปิกมย์กุล		วก.578
วิศวกรระบบสุขาภิบาลและดับเพลิง SANITARY ENGINEER		
อุทัย สันติปิกมย์กุล		วส.87
วิรัฒน์ แซ่เล้า		ภส.4149
วิศวกรงานระบบไฟฟ้า ELECTRICAL ENGINEER		
พิชญะ จิตรานุวัฒน์		วพก.613

รายการแก้ไข REVISIONS

ครั้งที่	รายละเอียด	วัน/เดือน/ปี

KEY PLAN

รหัสโครงการ PROJECT'S CODE

2110AR_กสทช สาขา ร้อยเอ็ด

แบบแสดง DRAWING TITLE

แบบแสดงการติดตั้งทั่วไป 3

มาตราส่วน :	หมายเลขแบบ
ตรวจสอบ :	5-VAC-06
อนุมัติ :	
วันที่ : 11 กุมภาพันธ์ 2565	

Notes
This Drawing is Copyrighted. All Contractors must check all dimensions on site. Only figured dimensions and grid lines are to be worked from. Discrepancies must be reported immediately to the Architect or Engineer concerned before processing.

แบบขนาด A2 มาตราส่วน เป็นไปตามแบบแสดง

จ้างออกแบบและปรับปรุงแบบสำนักงาน กสทช.เขต 21 จังหวัดร้อยเอ็ด และงานภูมิสถาปัตย์

สำนักงาน กสทช. เขต 21

ต้นแบบบ้านพักพนักงาน แบบทาวน์เฮาส์ 2 ชั้น (แบบ 2 คูหา)

แบบก่อสร้าง

- ● แบบงานสถาปัตยกรรมอาคาร
- ○ แบบงานตกแต่งภายในพร้อมครุภัณฑ์
- ● แบบงานวิศวกรรมโครงสร้าง
- ● แบบงานระบบไฟฟ้า–สื่อสาร
- ● แบบงานระบบสุขาภิบาลและป้องกันอัคคีภัย
- ● แบบงานระบบปรับอากาศและระบายอากาศ
- ○ แบบงานภูมิสถาปัตย์
- ○ แบบเสาวิทยุโทรคมนาคม

11 กุมภาพันธ์ 2565

บริษัท สถาบันการชุมชนและสิ่งแวดล้อม อาร์สมสิลป์ จำกัด
ARSOMSILP COMMUNITY & ENVIRONMENTAL ARCHITECT CO.,LTD.
397 ซ. อนามัยงามเจริญ 25 แขวงสามัคคี เขตบางซื่อ กทม. 10150
โทร : +66 2 490 4748 54 แฟกซ์ : +66 2 490 4742
อีเมล์ : arch@arsomsilp.in.th www.arsomsilp.oc.th

บริษัท ฟิวชั่น คอนซัลแตนท์ จำกัด
81/55 ซอยภูมิจิต ถนนพระราม 4
แขวงพระโขนง เขตคลองเตย กรุงเทพ 10110
โทรศัพท์ 0-2392-5375-6 โทรสาร 0-2392-2641
E-mail : fusion@fusionconsultants.co.th

สารบัญแบบ

เลขที่แบบ	รายละเอียดแบบ
A0–01	ปกอาคาร
A1–01	สารบัญแบบ , รายการวัสดุ , สัญลักษณ์อ้างอิง
A1–02	มาตรฐานความปลอดภัยในการก่อสร้าง
A2–01	ผังบริเวณ
A3–01	แปลนพื้นชั้นที่ 1 , 2
A3–02	แปลนพื้นชั้นหลังคา ค.ส.ล. , แปลนหลังคา
A4–01	รูปด้าน 1 , 2
A4–02	รูปด้าน 3 , 4
A5–01	รูปตัด A–A , B–B
A5–02	รูปตัด C–C
A5–03	รูปตัดขยาย WS–1 , WS–2 , WS–3
A6–01	แบบขยายบันได ST–1 , ST–2 , ST–3 แบบขยายลูกนอน แบบขยายราวบันได
A7–01	แบบขยายห้องน้ำ TL–1 แบบขยายเคาน์เตอร์อ่างล้างหน้า , แบบขยายหลังโถส้วม
A7–02	แบบขยายห้องน้ำ TL–2, TL–3
A8–01	แบบขยายประตู–หน้าต่าง
A9–01	แบบขยายราวกันตก RL1 , แบบขยายแผงระแนง WP2
A9–02	แบบขยายแผงระแนง WP1, แบบขยายช่องระบายน้ำล้น
A9–03	แบบขยายประตูรั้ว DE , แบบขยายเคาน์เตอร์ CO1 แบบขยายเคาน์เตอร์ CO2
A10–01	แปลนฝ้าเพดานชั้นที่ 1 , 2
	รวมงานแบบสถาปัตยกรรม 20 แผ่น

รายการวัสดุ

	พื้น
F1	พื้นปูกระเบื้อง เซรามิคขนาด 12"x12" ผิวเรียบ สีขาว/ บัวไม้เนื้อแข็ง 3/4"x4" ทาสีน้ำมันสีขาว
F2	พื้นปูกระเบื้อง เซรามิคขนาด 12"x12" ผิวด้าน สีขาว
F3	พื้น ค.ส.ล ทำผิวซีเมนต์ขัดมัน เคลือบน้ำยากันตะไคร่
F4	พื้นปูกระเบื้อง เซรามิคขนาด 12"x12" ผิวด้าน สีขาว
F5	พื้น ค.ส.ล เทปูนปรับระดับ ผิวเรียบ ปูกระเบื้องยางลายไม้ ขนาด 150x900x2.5 มม. ด้วยกาวทอมสิท / บัวไม้เนื้อแข็ง 3/4"x4" ทาสีน้ำมันสีขาว
F6	พื้น ค.ส.ล ผสมน้ำยากันซึม ทำผิวซีเมนต์ขัดมัน เคลือบน้ำยากันตะไคร่
F7	พื้นถนน ค.ส.ล ผิวเรียบ
F8	พื้น ค.ส.ล ทำผิวกรวดล้างเม็ดเล็ก สีเทา
	ผนัง
⚠1	ผนังก่ออิฐมอญหรือส่วนของ ค.ส.ล. ฉาบเรียบทาสี สำหรับทาภายนอก ชนิดกึ่งเงา สีเทาเข้ม เซาะร่อง PVC.
⚠1.1	ผนังก่ออิฐมอญหรือส่วนของ ค.ส.ล. ฉาบเรียบทาสี สำหรับทาภายนอก ชนิดกึ่งเงา สีขาว เซาะร่อง PVC.
⚠2	ผนังก่ออิฐมอญหรือส่วนของคสล. ฉาบเรียบทาสีสำหรับทาภายใน ชนิดกึ่งเงา สีขาว
⚠3	ผนังก่ออิฐมอญ ปูกระเบื้องเซรามิคขนาด 12"x12" ผิวเรียบ สีขาว
⚠4	ผนังก่ออิฐมอญหรือส่วนของค.ส.ล. ทำผิวซีเมนต์ขัดมัน เคลือบน้ำยากันตะไคร่
⚠5	ระแนงไม้เทียม Wood Plastic Composite ขนาด 30x50 มม. สอดไส้โครงเหล็ก ทุกท่อน ติดตั้งตามแบบขยาย
	ฝ้าเพดาน
C1	ฝ้าเพดานยิปซั่มบอร์ด หนา 9 มม. ฉาบเรียบไร้รอยต่อ ทาสีขาว โครงเคร่าเหล็กชุบสังกะสี ขนาดและระยะตามมาตรฐานผู้ผลิต
C2	ฝ้าเพดานยิปซั่มบอร์ด หนา 9 มม. ชนิดกันความชื้น ฉาบเรียบไร้รอยต่อ ทาสีขาว โครงเคร่าเหล็กชุบสังกะสี ขนาดและระยะตามมาตรฐานผู้ผลิต
C3	ฝ้าท้องพื้น ค.ส.ล. แต่งผิวเรียบ ทาสีน้ำตาลอ่อน
C3a	ฝ้าท้องพื้น ค.ส.ล. ทำผิวซีเมนต์ขัดมัน เคลือบน้ำยา
C4	ฝ้าแผ่นไฟเบอร์ซีเมนต์ ผิวเรียบ หนา 4 มม. ตีชนชิดทำผิวไร้รอยต่อ ทาสีน้ำตาลอ่อน
C5	ฝ้าฝ้าแผ่นไฟเบอร์ซีเมนต์ ผิวเรียบ เซาะร่อง 3 นิ้วระบายอากาศสำเร็จรูป ขนาด 0.6x1.2 ม. หนา 4 มม. ตีชนชิดทำผิวไร้รอยต่อ ทาสีน้ำตาลอ่อน
C6	ฉนวนกันความร้อนใยแก้ว หุ้มด้วยอลูมินัมฟอยล์รอบด้าน หนา 2" ซ้อนทับ 2 ชั้น ปูเหนือฝ้าเพดาน
	หลังคา
R1	หลังคา Metal Sheet ระบบ Standing Seam ความหนาไม่รวมชั้นเคลือบ ไม่น้อยกว่า 0.55 BMT, AZ150, Colorbond สี Choco Matt พร้อมฉนวนใยหิน ความหนา 50 มม. ความหนาแน่น 30K รองด้วย Cement Board หนา 8 มม. พร้อม Al Foil และ GI Wire–mesh
R2	หลังคา ค.ส.ล. ทำระบบกันซึม
R3	หลังคา แผ่นอะคริลิก (Acrylic Sheet) สีขาวขุ่น หนา 6 มม. รอยต่อแผ่นใช้อุปกรณ์ตามมาตรฐานผู้ผลิต
	บัวเชิงผนัง
B1	บัวขัดมันเรียบสูง 10 ซม.
B2	บัวไม้เต็งขนาด 3/4"x4" ทาสีน้ำมัน (สีขาว)

สัญลักษณ์แบบ

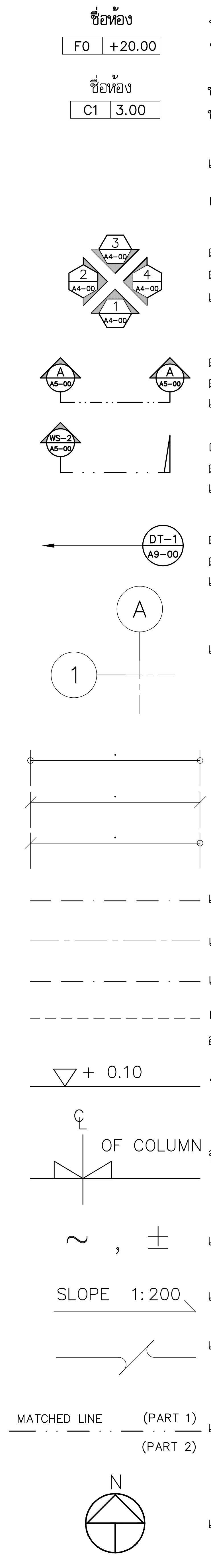

สัญลักษณ์	รายละเอียด
ชื่อห้อง F0 +20.00	ช่องซ้าย = วัสดุพื้นผิว ช่องขวา = ระดับพื้นห้อง
ชื่อห้อง C1 3.00	ช่องซ้าย = ชนิดฝ้าเพดาน ช่องขวา = ระดับความสูงฝ้าเพดานจากพื้นห้อง
	แสดงหมายเลขประตู เพื่ออ้างอิงถึงตารางประตู
	แสดงหมายเลขหน้าต่าง เพื่ออ้างอิงถึงตารางประตู
	ตัวเลขช่องบน เป็นชื่อรูปด้าน ตัวอักษรและตัวเลขช่องล่าง เป็นหมายเลขแผ่นที่แบบแสดงอยู่
	ตัวอักษรช่องบน เป็นชื่อรูปตัด ตัวอักษรและตัวเลขช่องล่าง เป็นหมายเลขแผ่นที่แบบแสดงอยู่
	ตัวอักษรและตัวเลขช่องบนเป็นหมายเลขรูปตัดขยาย ตัวอักษรและตัวเลขช่องล่าง เป็นหมายเลขแผ่นที่แบบแสดงอยู่
	ตัวอักษรและตัวเลขช่องบนเป็นหมายเลขแบบขยาย ตัวอักษรและตัวเลขช่องล่าง เป็นหมายเลขแผ่นที่แบบแสดงอยู่
	แนวเสา
	ระยะศูนย์กลางถึงศูนย์กลาง
	ระยะริมถึงริม
	ระยะศูนย์กลางถึงริม
	เส้นแสดงแนวเขตที่ดิน
	เส้นอ้างอิงแนวเสา
	เส้นแสดงแนวขอบเขตพื้นที่ ที่ใช้ทำการก่อสร้าง
	เส้นแสดงแนวอาคารที่โดนบัง หรือ แสดงส่วนที่อยู่ด้านบน ด้านล่าง ด้านหลัง
+ 0.10	ระดับพื้น
OF COLUMN	จุดเริ่มต้นงานก่อสร้าง
~ , ±	แสดงค่าเฉลี่ย
SLOPE 1:200	แนวลาดเอียง, กำหนดทิศทาง
	แสดงแนวการหยุด หรือการย่นระยะ
MATCHED LINE (PART 1) (PART 2)	แสดงแนวส่วนต่อเนื่อง (MATCHED LINE)
N	แสดงทิศเหนือ

สัญลักษณ์วัสดุ

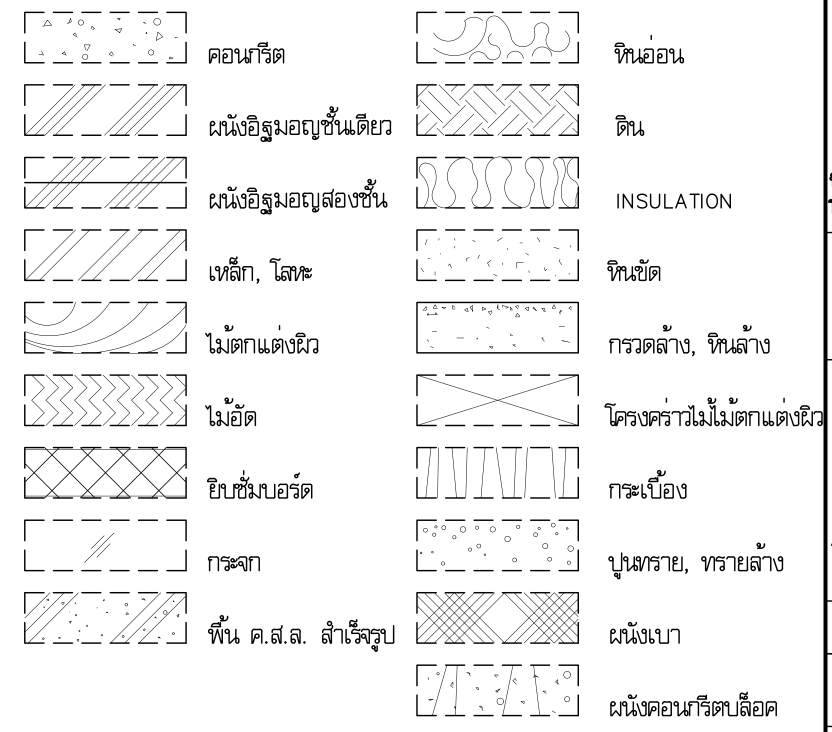

ตัวอักษรย่อ

A. BOLT	ANCHOR BOLT	NO.	NUMBER
A/C	AIR CONDITIONING	OR EQ.	OR EQUIVALENT MATERIAL
ALUM.	ALUMINIUM	PL.	PLATE
ARCH.	ARCHITECTURAL	PLM.	PLASTIC LAMINATED
BLDG.	BUILDING	PLY.WD.	PLYWOOD
CB.	CONCRETE HOLLOW BLOCK	R.	RADIUS
CONC.	CONCRETE	R.C.	REINFORCED CONCRETE
C.L.	CONCRETE LEVEL	R.D.	ROOF DRAIN
COL.	COLUMN	REF.	REFERENCE
D.	DEPTH OR DEFORMED BAR	RM.	ROOM
DET.	DETAIL	R.O.	ROUGH OPENING
D.F.	DRINKING FOUNTAIN	SIM.	SIMILAR
DN.	DOWN	SPEC.	SPECIFICATION
D.O.	DOOR OPENING	STRUCT.	STRUCTURAL
ELEC.	ELECTRICAL	STP.	STIRRUP
ELEV.	ELEVATION	STL.	STEEL
EQ.	EQUAL	SUSP.	SUSPENDED
FAC.FIN.	FACTORY FINISH	THK.	THICKNESS
F.D.	FLOOR DRAIN	TYP.	TYPICAL
FIN	FINISH	W/	WITH
F.L.	FLOOR LEVEL	WD.	WOOD
GALV.	GALVANIZED	W.O.	WINDOW OPENING
G.L.	NEW GROUND LEVEL	"	INCHES
HD.WD.	HARD WOOD	∢	NOT LESS THAN
HT.	HEIGHT	≯	NOT MORE THAN
H.T.B.	HIGH–TENTION BOLT	ø	ROUND BAR OF DIAMETER
LEV.	LEVEL	@	SPACING OR AT
MAX.	MAXIMUM	℄	CENTER LINE
MECH.	MECHANICAL	&	AND
MIN.	MINIMUM	O/C	ON CENTER
MM.	MILLIMETRE		
N.I.C.	NOT IN CONTRACT		

โครงการ PROJECT
จ้างออกแบบและปรับปรุงแบบสำนักงาน
กสทช.เขต 21 จังหวัดร้อยเอ็ด และงานภูมิสถาปัตย์

กสทช.

เจ้าของ OWNER
สำนักงาน กสทช. เขต 21 จ.ร้อยเอ็ด
ที่อยู่ : 287/51–52 หมู่ 7 ตำบลเหนือเมือง อำเภอเมืองร้อยเอ็ด จังหวัดร้อยเอ็ด 45170
โทรศัพท์ : 0 4351 9211

อาคารบ้านพักพนักงาน
แบบทาวน์เฮ้าส์ 2 ชั้น
(แบบ 2 คูหา)

บริษัท สถาปนิกชุมชนและสิ่งแวดล้อม อาศรมศิลป์ จำกัด
ARSOMSILP COMMUNITY & ENVIRONMENTAL ARCHITECT CO.,LTD.
397 ซ. อนามัยงามเจริญ 25 แขวงท่าข้าม เขตบางขุนเทียน กทม. 10150
โทร : +66 2 490 4748 54 แฟกซ์ : +66 2 490 4742
อีเมลล์ : arch@arsomsilp.in.th www.arsomsilp.ac.th

ผู้ออกแบบ DESIGN TEAM
ผู้จัดการโครงการ PROJECT MANAGER
สมพร พุฒิพัฒนา ส–สถ. 2367
สถาปนิก ARCHITECT
จิระศักดิ์ ผุยมูลตรี ภ–สถ. 6616
เมธาวี รัตนทวีโสภณ ภ–สถ. 9247
พัสกร พุทธานุ ภ–สถ. 13485
ภูมิสถาปนิก LANDSCAPE DESIGNER
ธิติพันธุ์ ศิริตระการ ส–ภส. 40
ณัฐฐิมา ภักดี ภ–ภส 483
วิศวกรโครงสร้างและโยธา STRUCTURAL ENGINEER
วสันต์ แสงศรี สย. 9670
ธงชัย บุญเกิด สย. 11703

FUSION CONSULTANTS
บริษัท ฟิวชั่น คอนซัลแตนท์ จำกัด
81/55 ซอยภูมิจิตร ถนนพระรามที่ 4
แขวงพระโขนง เขตคลองเตย กรุงเทพฯ 10110
โทรศัพท์ 0–2392–5375–6 โทรสาร 0–2392–2641
E–mail : fusion@fusionconsultants.co.th

วิศวกรระบบปรับอากาศและระบายอากาศ MECHANICAL ENGINEER
สุภัทร สันติภิรมย์กุล วก.578
วิศวกรระบบสุขาภิบาลและดับเพลิง SANITARY ENGINEER
สุภัทร สันติภิรมย์กุล วส.87
วีรวัฒน์ แซ่เล้า ภส.4149
วิศวกรงานระบบไฟฟ้า ELECTRICAL ENGINEER
พิชญะ จันทรานุวัฒน์ วฟก.613

รายการแก้ไข REVISIONS

ครั้งที่	รายละเอียด	วัน/เดือน/ปี

KEY PLAN

รหัสโครงการ PROJECT'S CODE
2110AR_กสทช สาขา ร้อยเอ็ด

แบบแสดง DRAWING TITLE
สารบัญแบบ , รายการวัสดุ
สัญลักษณ์อ้างอิง

มาตราส่วน: –
ตรวจสอบ :
อนุมัติ :
วันที่ : 11 กุมภาพันธ์ 2565
หมายเลขแบบ A1–01

Notes
This Drawing is Copyrighted. All Contractors must check all dimensions on site. Only figured dimensions and grid lines are to be worked from. Discrepancies must be reported immediately to the Architect or Engineer concerned before processing.

แบบขนาด A2 มาตราส่วน เป็นไปตามแบบแสดง

หลักการ วิธีการและเงื่อนไขในการก่อสร้างอาคารเพื่อป้องกันภัยอันตรายที่อาจเกิดแก่สุขภาพ ชีวิตร่างกายและทรัพย์สินของประชาชน

1. ก่อนและระหว่างการก่อสร้างงานส่วนฐานราก จะต้องทำการตอกแผงเหล็กพืด (SHEET PILE) ให้มั่นคงแข็งแรง เพื่อป้องกันการเคลื่อนตัวของดินบริเวณโดยรอบ และห่างจากเขตที่ดินข้างเคียงไม่น้อยกว่า 0.80 ม.
2. ขุดดูกว้าง 2 ม. ลึก 2 ม. ตลอดแนวระหว่างแนวที่ตอกเข็ม และอาคารที่ต่างเจ้าของ หรือผู้ครอบครอง
3. จัดลำดับการตอกเข็มเป็นแนวด้านติดกับอาคารข้างเคียงก่อน
4. การก่อสร้างอาคารที่อยู่เหนือระดับดิน ใช้ผ้าใบกั้นตัวอาคาร โดยยึดติดกับนั่งร้านด้านนอก มีความสูงเท่ากับความสูงของอาคารขณะก่อสร้างตลอดแนวอาคารทุกด้าน และระวังรักษาให้อยู่ในสภาพดีตลอดการก่อสร้าง โดยที่นั่งร้านละเป็นไปตามข้อ 11 ของกฎกระทรวงฉบับที่ 4 (พ.ศ. 2526) ออกตามความในพระราชบัญญัติควบคุมอาคาร พ.ศ. 2522 ลงวันที่ 1 พฤศจิกายน 2526 และตามประกาศกระทรวงมหาดไทย เรื่องความปลอดภัยในการทำงานก่อสร้างว่าด้วย นั่งร้าน ลงวันที่ 30 มิถุนายน 2525 โดยมีที่ว่างเพื่อติดตั้งนั่งร้านในส่วนที่แคบที่สุด ไม่ต่ำกว่า 6.00 ม. จากแนวเขตที่ดิน และจัดให้มีปล่องชั่วคราวสำหรับทิ้งของ และป้องกันฝุ่นละอองอันเกิดจากการก่อสร้าง
5. ในการก่อสร้างจะไม่ทำให้เกิดเสียงดังเกิน 75 เดซิเบล (เอ) ในระหว่าง 30 ม. และจะไม่ทำการก่อสร้างใด ๆ ซึ่งก่อให้เกิดเสียงและแสงรบกวนผู้อยู่อาศัยข้างเคียงระหว่าง 22.00 น. ถึง 06.00 น. และจะไม่ทำการก่อสร้างงานฐานรากตั้งแต่ เวลา 18.00 น. ถึง เวลา 06.00 น.
6. จัดให้มีที่สำหรับติดตั้ง กอง หรือเก็บเครื่องมือ เครื่องใช้ วัสดุก่อสร้าง หรือชิ้นส่วนโครงสร้างในสถานที่ ก่อสร้าง โดยไม่ล้ำเข้าในที่สาธารณะ
7. จัดสร้างรั้วชั่วคราวสังกะสี โครงไม้สูง 2.10 ม. โดยรอบบริเวณสถานที่ก่อสร้าง

มาตรการความปลอดภัยในการก่อสร้างและบริเวณข้างเคียง

1. ผู้ได้รับอนุญาตจะดำเนินการให้เป็นไปตามเงื่อนไขแห่งการขออนุญาต และผู้รับจ้างจะต้องจัดวิศวกร, สถาปนิกเป็นผู้ควบคุมงานตลอดระยะเวลาทั้งแล้วเสร็จ
2. ให้มีการตรวจสอบและมีการบำรุงรักษาเครื่องมือ เครื่องใช้ ตลอดจนให้มีการตรวจสอบวิธีการก่อสร้างที่ใช้ดำเนินการอยู่ ให้อยู่ในสภาพที่เหมาะสมและปลอดภัย นอกจากนี้ ในเวลากลางคืนให้มีการติดตั้งแสงสว่างให้เพียงพอด้วย
3. ผู้รับอนุญาต จะจัดทำรั้วชั่วคราวสูงไม่น้อยกว่า 2 เมตร โดยรอบบริเวณก่อสร้างและบนอาคารจะจัดให้มีผ้าใบเพื่อป้องกันวัสดุสิ่งของหล่นที่อาจจะเป็นอันตรายต่อสุขภาพ ชีวิต ร่างกาย และทรัพย์สิน และเมื่ออาคารสร้างเสร็จแล้วจะทำการรื้อถอนรั้วชั่วคราวออกโดยเร็ว
4. ในระหว่างการก่อสร้าง จะทำการตรวจสอบความแข็งแรง และความปลอดภัยของนั่งร้านที่สร้างขึ้นมาเป็นประจำ โดยให้มีผลตรวจสอบเก็บไว้ ณ สถานที่ก่อสร้าง
5. ก่อนลงมือก่อสร้างอาคาร ผู้ดำเนินการจัดทำการสำรวจตำแหน่งความลึก ลักษณะของโครงสร้างใต้ดินหรือสิ่งสร้างอื่น ๆ เช่น ท่อน้ำประปา, ท่อระบายน้ำ, สายเคเบิล เพื่อวางมาตรการป้องกันมิให้เกิดภัยอันตรายต่อสุภาพ ชีวิตและทรัพย์สิน
6. เมื่อมีการขุดดินชิดแนวเขตที่ดิน จนอาจเป็นอันตรายแก่ที่ดินโดยรอบ ผู้ดำเนินการจะให้มีการค้ำยันและมีเข็มพืดตามความจำเป็น เพื่อความปลอดภัย พร้อมทั้งมีการตรวจสอบให้มีสภาพมั่นคงปลอดภัยอยู่เสมอ (ยาวไม่น้อยกว่า 10.00 เมตร)
7. เมื่อมีการขุดดินบริเวณที่ติดต่อกับบริเวณสาธารณะ ผู้ดำเนินการจะจัดให้มีสิ่งกันตก ป้ายเตือนอันตราย รวมทั้งติดไฟแสงสว่างในเวลากลางคืน
8. การคุ้มครองความปลอดภัย ผู้ดำเนินการจะต้องจัดให้ลูกจ้างที่ทำงานเกี่ยวกับนั่งร้านบนหรือ ภายใต้นั่งร้าน หรือบริเวณใกล้เคียงกับนั่งร้าน ตามประเภทและลักษณะการทำงานนั้น ๆ ต้องสวมใส่อุปกรณ์คุ้มครองความปลอดภัยที่เหมาะสมกับลักษณะการทำงาน
9. โดยรอบอาคาร ติดโครงเหล็ก พร้อมขึงผ้าใบสูงเท่าความสูงอาคาร
10. การทำการใด ๆ เกี่ยวกับสายไฟฟ้าแรงสูง ผู้ดำเนินละติดต่อให้การไฟฟ้านครหลวงดำเนินให้
11. ผู้ดำเนินการจะจัดให้มีผู้ควบคุมที่มีความชำนาญควบคุมการใช้เครื่อง เครื่องจักรกลต่าง ๆ และให้มีการตรวจซ่อมบำรุงเครื่องมืออยู่เสมอ เพื่อเครื่องมืออยู่ในสภาพปลอดภัยอยู่เสมอ
12. ผู้รับจ้างต้องดำเนินการตามประกาศกรุงเทพมหานครเรื่อง กำหนดหลักเกณฑ์ วิธีการและเงื่อนไขในการก่อสร้าง ๆ ฉบับลงวันที่ 8 พฤษภาคม 2534 อย่างเคร่งครัด
13. ใส่ผ้าใบขึงกั้นรอบบริเวณ ที่มีความสูงไม่น้อยกว่า 14.00 เมตร
14. ผู้ดำเนินการจะต้องใช้ผ้าใบกั้นตัวอาคาร โดยยึดติดกับนั่งร้านด้านนอกมีความสูงเท่ากับความสูงของอาคารขณะก่อสร้าง ตัดแปลง รื้อถอน หรือเคลื่อนย้ายนั้น ตลอดแนวอาคารด้านที่มีระยะราบวัดจากแนวอาคารด้านนอก ถึงที่สาธารณะ หรือที่ดินต่างเจ้าของ หรือผู้ครอบครองน้อยกว่าที่งหนึ่งของความสูงอาคารนั้นและจะต้องให้อยู่สภาพติดตลอดการก่อสร้าง ตัดแปลง รื้อถอน หรือเคลื่อนย้ายอาคารนั้น แต่นั่งร้าน จะต้องเป็นไปตามข้อ 11 ของกฎกระทรวง ฉบับที่ 4 (พ.ศ. 2526) ออกตามความในพระราชบัญญัติควบคุมอาคาร พ.ศ. 2522 ลงวันที่ 1 พฤศจิกายน 2526 และตามประกาศกระทรวงมหาดไทย เรื่อง ความปลอดภัยในการทำงานก่อสร้างว่าด้วยนั่งร้าน ลงวันที่ 30 มิถุนายน 2526 จะต้องมีที่ว่างเพื่อติดตั้งนั่งร้านไม่น้อยกว่า 0.80 เมตร จะต้องจัดให้มีปล่องชั่วคราวสำหรับทิ้งของ และป้องกันฝุ่นละออง อันเกิดจากการก่อสร้าง ตัดแปลง รื้อถอน หรือเคลื่อนย้าย การทิ้งของนั่งร้านรวมทั้งผ้าใบ หรือวัสดุป้องกันวัสดุรวงหล่น จะสิ้นที่ติดข้างเคียง หรือต่างเจ้าของไม่ได้ เว้นแต่จะได้รับอนุญาตเป็นหนังสือ
15. การก่อสร้าง ดัดแปลง รื้อถอน หรือเคลื่อนย้ายอาคาร จะทำให้เกิดเสียงดังเกินกว่า 75 เดซิเบล (เอ) ในระหว่าง 30.00 เมตร ไม่ได้
16. ห้ามก่อสร้างหรือทำการใด ๆ ในบริเวณที่ได้รับอนุญาตให้ก่อสร้าง ดัดแปลง รื้อถอน หรือเคลื่อนย้าย ซึ่งก่อให้เกิดเสียงและแสงรบกวนผู้อยู่อาศัยข้างเคียงระหว่าง 22.00 น.ถึง 6.00 น
17. ให้ผู้รับจ้าง ให้ฉีดที่ล้างล้อรถ ตามประกาศของกรุงเทพมหานคร ลงวันที่ 23 กันยายน พ.ศ. 2539

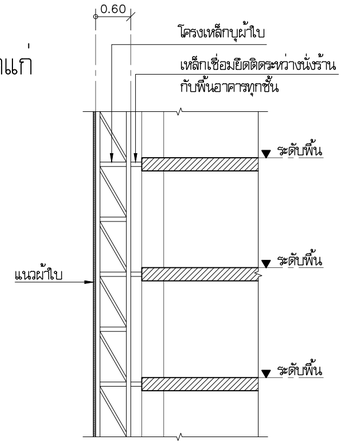

แบบขยายแนวผ้าใบกันวัสดุตกหล่น

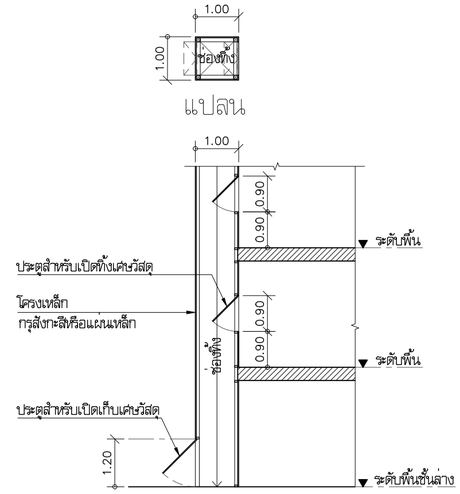

แปลน

รูปตัด

แบบขยายปล่องทิ้งเศษวัสดุ

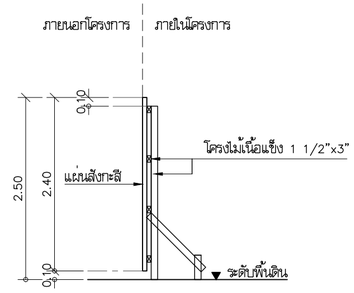

แบบขยายรั้วชั่วคราวสังกะสี

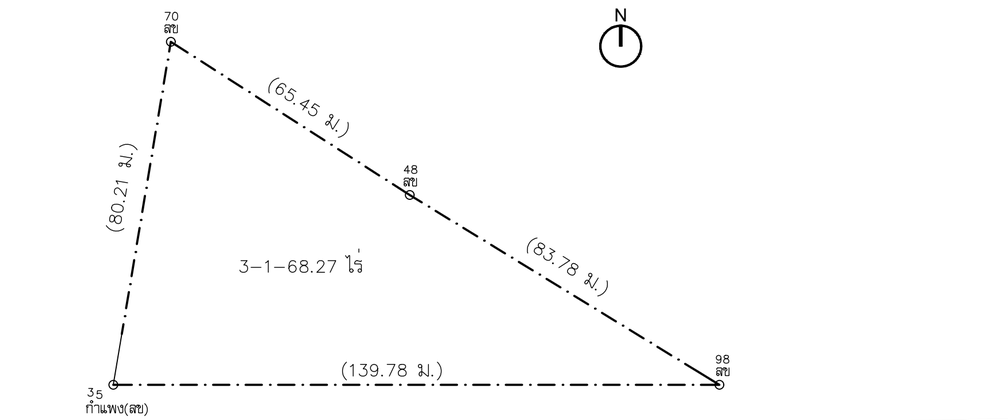

ทางหลวงแผ่นดิน หมายเลข 2044

โครงการ PROJECT

จ้างออกแบบและปรับปรุงแบบสำนักงาน

กสทช.เขต 21 จังหวัดร้อยเอ็ด และงานภูมิสถาปัตย์

เจ้าของ OWNER

สำนักงาน กสทช. เขต 21 จ.ร้อยเอ็ด

ที่อยู่ : 287/51-52 หมู่ 7 ตำบลหัวผือ อำเภอเมืองร้อยเอ็ด จังหวัดร้อยเอ็ด 45170

โทรศัพท์ : 0 4351 9211

อาคารบ้านพักพนักงาน

แบบทาวน์เฮ้าส์ 2 ชั้น

(แบบ 2 คูหา)

บริษัท สถาบันชุมชนและสิ่งแวดล้อม อาคมดิลป์ จำกัด
ARSOMSILP COMMUNITY & ENVIRONMENTAL ARCHITECT CO.,LTD.
397 ซ. ถนนอังรีเสริญ 25 แขวงทุ่งมหาเมฆ เขตสาทร กทม. 10150
โทร : +66 2 490 4748 54 แฟกซ์ : +66 2 490 4742
อีเมล์ : orch@orsomsilp.in.th www.orsomsilp.co.th

ผู้ออกแบบ DESIGN TEAM

ผู้จัดการโครงการ PROJECT MANAGER
สมพร พุฒิพัฒนา ส-สถ. 2367

สถาปนิก ARCHITECT
ชัยศักดิ์ ผุยมุงคุณ ภ-สถ. 6616
เมธาวี รัตนศิวิไสกณ ภ-สถ. 9247
พัสกร พุทธานุ ภ-สถ. 13485

ภูมิสถาปนิก LANDSCAPE DESIGNER
ชิติพันธุ์ ศรีตะการ ส-ภส. 40
ณัฐฐิมา ภักดี ภ-ภส 483

วิศวกรโครงสร้างและโยธา STRUCTURAL ENGINEER
วสันต์ แสงศรี สย. 9670
ธงชัย บุญเกิด สย. 11703

FUSION CONSULTANTS
บริษัท ฟิวชั่น คอนซัลแตนท์ จำกัด
81/55 ซอยอุดมสุข ถนนพระรามที่ 4
แขวงพระโขนง เขตคลองเตย กรุงเทพฯ 10110
โทรศัพท์ 0-2392-5375-6 โทรสาร 0-2392-2641
E-mail : fusion@fusionconsultants.co.th

วิศวกรระบบปรับอากาศและระบายอากาศ MECHANICAL ENGINEER
สุทัศร สันติวิทยกุล วก.578

วิศวกรระบบสุขาภิบาลและดับเพลิง SANITARY ENGINEER
สุทัศร สันติวิทยกุล วส.87
วิรวัฒน์ แซ่เล้า ภส.4149

วิศวกรงานระบบไฟฟ้า ELECTRICAL ENGINEER
พิชญะ จันตราบัลฑ์ วพก.613

รายการแก้ไข REVISIONS

ครั้งที่	รายละเอียด	วัน/เดือน/ปี

KEY PLAN

รหัสโครงการ PROJECT'S CODE
2110AR_กสทช สาขา ร้อยเอ็ด

แบบแสดง DRAWING TITLE

มาตรฐานความปลอดภัยในการก่อสร้าง

มาตราส่วน : –	หมายเลขแบบ
ตรวจสอบ :	A1-02
อนุมัติ :	
วันที่ : 11 กุมภาพันธ์ 2565	

Notes
This Drawing is Copyrighted. All Contractors must check all dimensions on site. Only figured dimensions and grid lines are to be worked from. Discrepancies must be reported immediately to the Architect or Engineer concerned before processing.

แบบขนาด A2 มาตราส่วน เป็นไปตามแบบแสดง

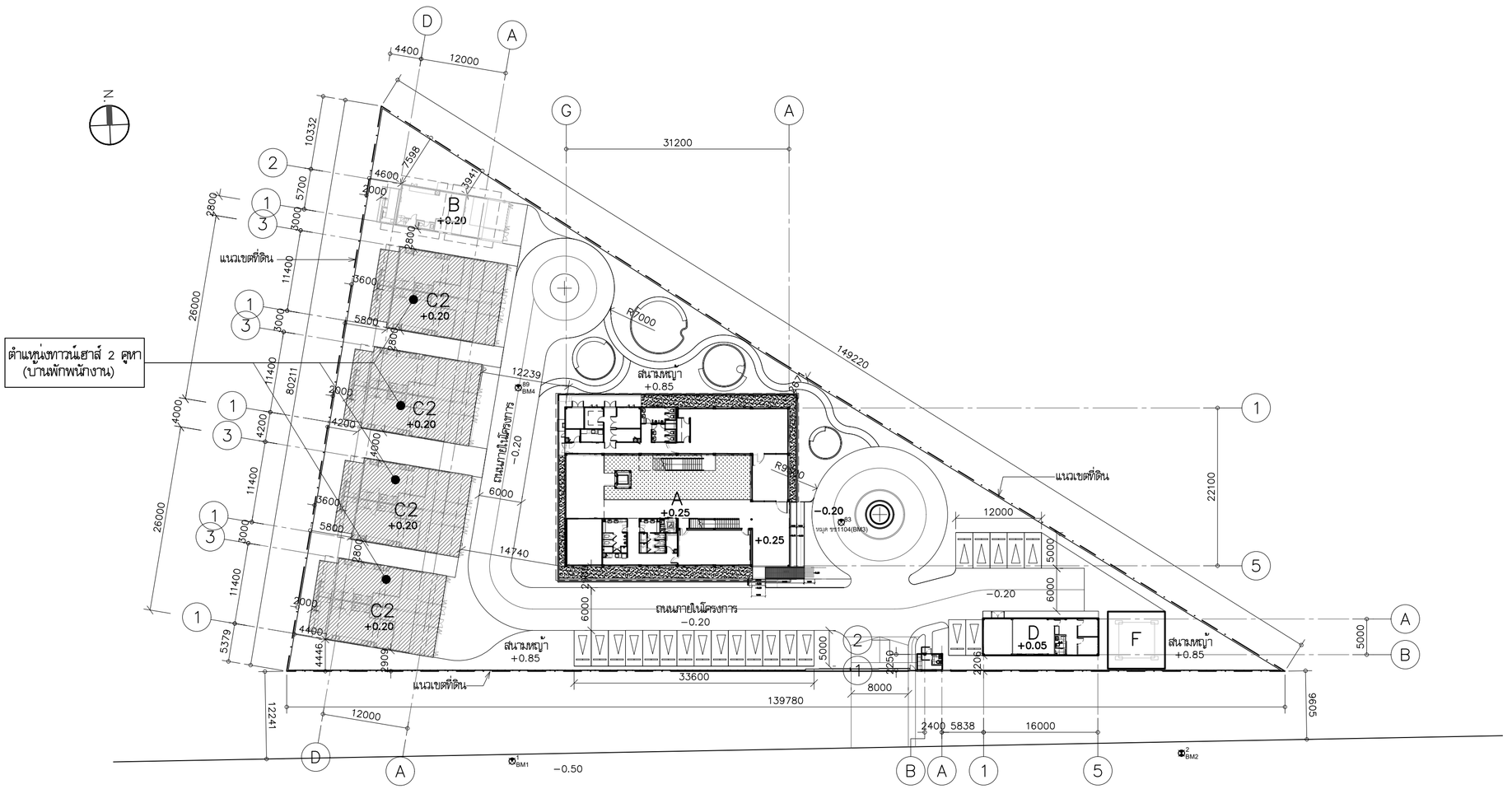

ทางหลวงแผ่นดิน หมายเลข 2044

ผังบริเวณรวม

มาตราส่วน 1:500

A	= อาคารสำนักงาน	1 หลัง
B	= ทาวน์เฮาส์ 1 คูหา (บ้านพักผู้อำนวยการเขต)	1 หลัง
C	= ทาวน์เฮาส์ 2 คูหา (บ้านพักพนักงาน)	4 หลัง
D	= อาคารเก็บพัสดุ	1 หลัง
E	= ป้อมยาม	1 หลัง
F	= เสาส่งสัญญาณ	1 หลัง

โครงการ PROJECT

จ้างออกแบบและปรับปรุงแบบสำนักงาน

กสทช.เขต 21 จังหวัดร้อยเอ็ด และงานภูมิสถาปัตย์

กสทช.

เจ้าของ OWNER

สำนักงาน กสทช. เขต 21 จ.ร้อยเอ็ด

ที่อยู่ :287/51-52 หมู่ 7 ตำบลหินดิน อำเภอเมืองร้อยเอ็ด จังหวัดร้อยเอ็ด 45170

โทรศัพท์ : 0 4351 9211

อาคารบ้านพักพนักงาน
แบบทาวน์เฮ้าส์ 2 ชั้น
(แบบ 2 คูหา)

บริษัท สถาบันการชุมชนและสิ่งแวดล้อม อาคมดิสปั จำกัด
ARSOMSILP COMMUNITY & ENVIRONMENTAL ARCHITECT CO.,LTD.
397 ซ. อนามัยงามเจริญ 25 แขวงทรายน้ำ เขตคลองสามวา กรุงเทพมหานคร 10510
โทร : +66 2 490 4748 54 แฟกซ์ : +66 2 490 4742
อีเมล์ : orch@arsomsilp.in.th www.arsomsilp.co.th

ผู้ออกแบบ DESIGN TEAM

ผู้จัดการโครงการ PROJECT MANAGER		
สมพร พุฒิพัฒนา		ส-สถ. 2367
สถาปนิก ARCHITECT		
ชัยศักดิ์ ผุยมุลตรี		ภ-สถ. 6616
เมธวี รัตนศิริโสภณ		ภ-สถ. 9247
พัสกร พุทธานุ		ภ-สถ. 13485
ภูมิสถาปนิก LANDSCAPE DESIGNER		
ชิติพันธุ์ ศรีตะการ		ส-ภส. 40
ณัฐริมา ภักดี		ภ-ภส 483
วิศวกรโครงสร้างและโยธา STRUCTURAL ENGINEER		
วสันต์ แสงศรี		สย. 9670
ธงชัย บุญเกิด		สย. 11703

FUSION CONSULTANTS
บริษัท ฟิวชั่น คอนซัลแตนท์ จำกัด
81/55 ซอยศูนย์วิจัย ถนนลาดพร้าว 4
แขวงลาดยาว เขตจตุจักร กรุงเทพฯ 10110
โทรศัพท์ 0-2392-5375-6 โทรสาร 0-2392-2641
E-mail : fusion@fusionconsultants.co.th

วิศวกรระบบปรับอากาศและระบายอากาศ		MECHANICAL ENGINEER
สุทัศร สันติวิทยย์กุล		วก.578
วิศวกรระบบสุขาภิบาลและดับเพลิง		SANITARY ENGINEER
สุทัศร สันติวิทยย์กุล		วส.87
วิรวัฒน์ แซ่เล้า		ภส.4149
วิศวกรงานระบบไฟฟ้า		ELECTRICAL ENGINEER
พิชญะ จันตรานุวัฒน์		วพก.613

รายการแก้ไข REVISIONS

ครั้งที่	รายละเอียด	วัน/เดือน/ปี

KEY PLAN

รหัสโครงการ PROJECT'S CODE
2110AR_กสทช สาขา ร้อยเอ็ด

แบบแสดง DRAWING TITLE

ผังบริเวณ
(ทาวน์เฮาส์ 2 คูหา)

มาตราส่วน: 1:500	หมายเลขแบบ
ตรวจสอบ :	A2-01
อนุมัติ :	
วันที่ : 11 กุมภาพันธ์ 2565	

Notes
This Drawing is Copyrighted. All Contractors must check all dimensions on site. Only figured dimensions and grid lines are to be worked from. Discrepancies must be reported immediately to the Architect or Engineer concerned before processing.

แบบขนาด A2 มาตราส่วน เป็นไปตามแบบแสดง

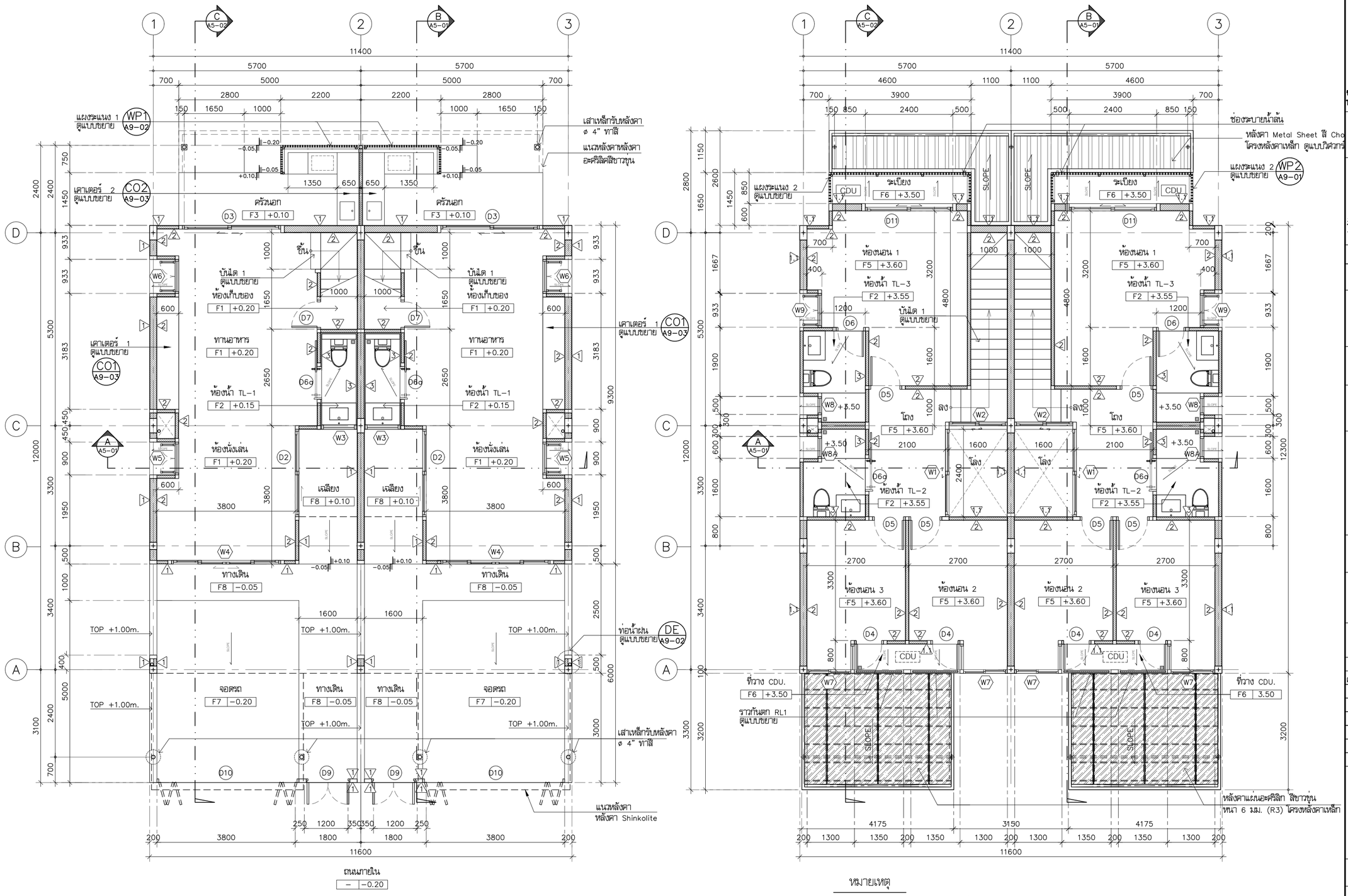

แปลนพื้นชั้นที่ 1
มาตราส่วน 1:75

แปลนพื้นชั้นที่ 2
มาตราส่วน 1:75

หมายเหตุ

กันสาดคอนกรีตมวลเบาสำเร็จรูป หนา 10 cm
เสียบเหล็กยึดกับเอ็นกับหลังหน้าต่าง
พร้อมเซาะร่องบัวน้ำหยด 3 ด้าน ฉาบขัดมัน
ด้านบนปาด slope1:200 ออกด้านนอก

โครงการ PROJECT
จ้างออกแบบและปรับปรุงแบบสำนักงาน
กสทช.เขต 21 จังหวัดร้อยเอ็ด และงานภูมิสถาปัตย์

เจ้าของ OWNER
สำนักงาน กสทช. เขต 21 จ.ร้อยเอ็ด
ที่อยู่ : 287/51-52 หมู่ 7 ตำบลหินกอง อำเภอเมืองร้อยเอ็ด จังหวัดร้อยเอ็ด 45170
โทรศัพท์ : 0 4351 9211

อาคารบ้านพักพนักงาน
แบบทาวน์เฮ้าส์ 2 ชั้น
(แบบ 2 คูหา)

บริษัท สถาบันผังชุมชนและสิ่งแวดล้อม อาคมดิเรก จำกัด
ARSOMSILP COMMUNITY & ENVIRONMENTAL ARCHITECT CO.,LTD.
397 ซ. อนามัยงามเจริญ 25 แขวงทุ่งมหาเมฆ เขตสาทร กทม. 10150
โทร : +66 2 490 4748 54 แฟกซ์ : +66 2 490 4742
อีเมล์ : orch@orsomsilp.in.th www.orsomsilp.oc.th

ผู้ออกแบบ DESIGN TEAM

ผู้จัดการโครงการ PROJECT MANAGER		
สมพร พุฒิพัฒนา		ส-สถ. 2367
สถาปนิก ARCHITECT		
จิรศักดิ์ ผุยมุลตรี		ภ-สถ. 6616
เมธวี รัตนศิริโสภณ		ภ-สถ. 9247
พัสกร พุทธานุ		ภ-สถ. 13485
ภูมิสถาปนิก LANDSCAPE DESIGNER		
ชิติพันธุ์ ศรีตะการ		ส-ภส. 40
ณัฐฐิมา ภักดี		ภ-ภส 483
วิศวกรโครงสร้างและโยธา STRUCTURAL ENGINEER		
วสันต์ แสงศรี		สย. 9670
ธงชัย บุญเกิด		สย. 11703

FUSION CONSULTANTS
บริษัท ฟิวชั่น คอนซัลแตนท์ จำกัด
81/55 ซอยอุดมสุข ถนนสรรพาวุธ 4
แขวงพลับพลา เขตพลับพลา กรุงเทพฯ 10110
โทรศัพท์ 0-2392-5375-6 โทรสาร 0-2392-2641
E-mail : fusion@fusionconsultants.co.th

วิศวกรระบบปรับอากาศและระบายอากาศ MECHANICAL ENGINEER		
สุทัศร์ สันติวิทยย์กุล		วก.578
วิศวกรระบบสุขาภิบาลและดับเพลิง SANITARY ENGINEER		
สุทัศร์ สันติวิทยย์กุล		วส.87
วีรวัฒน์ แซ่เล้า		ภส.4149
วิศวกรงานระบบไฟฟ้า ELECTRICAL ENGINEER		
พิชญะ จันตราบุวัฒน์		วพก.613

รายการแก้ไข REVISIONS

ครั้งที่	รายละเอียด	วัน/เดือน/ปี

KEY PLAN

รหัสโครงการ PROJECT'S CODE
2110AR_กสทช สาขา ร้อยเอ็ด

แบบแสดง DRAWING TITLE
แปลนพื้นชั้นที่ 1 , 2
(2 ยูนิต)

มาตราส่วน : 1 : 75	หมายเลขแบบ
ตรวจสอบ :	A3-01
อนุมัติ :	
วันที่ : 11 กุมภาพันธ์ 2565	

Notes
This Drawing is Copyrighted. All Contractors must check all dimensions on site. Only figured dimensions and grid lines are to be worked from. Discrepancies must be reported immediately to the Architect or Engineer concerned before processing.

แบบขนาด A2 มาตราส่วน เป็นไปตามแบบแสดง

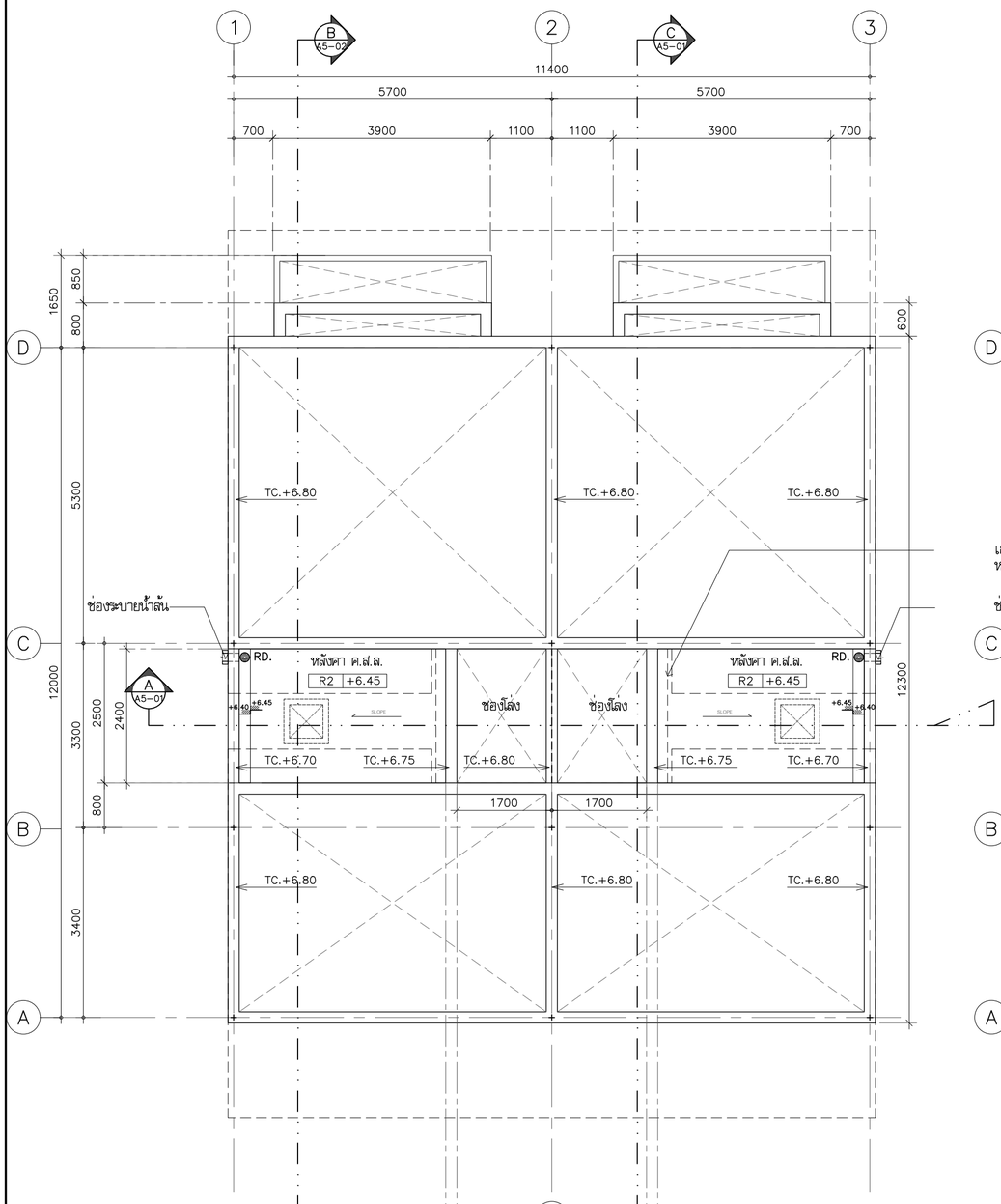

แปลนพื้นชั้นหลังคา.ส.ล.

มาตราส่วน 1:75

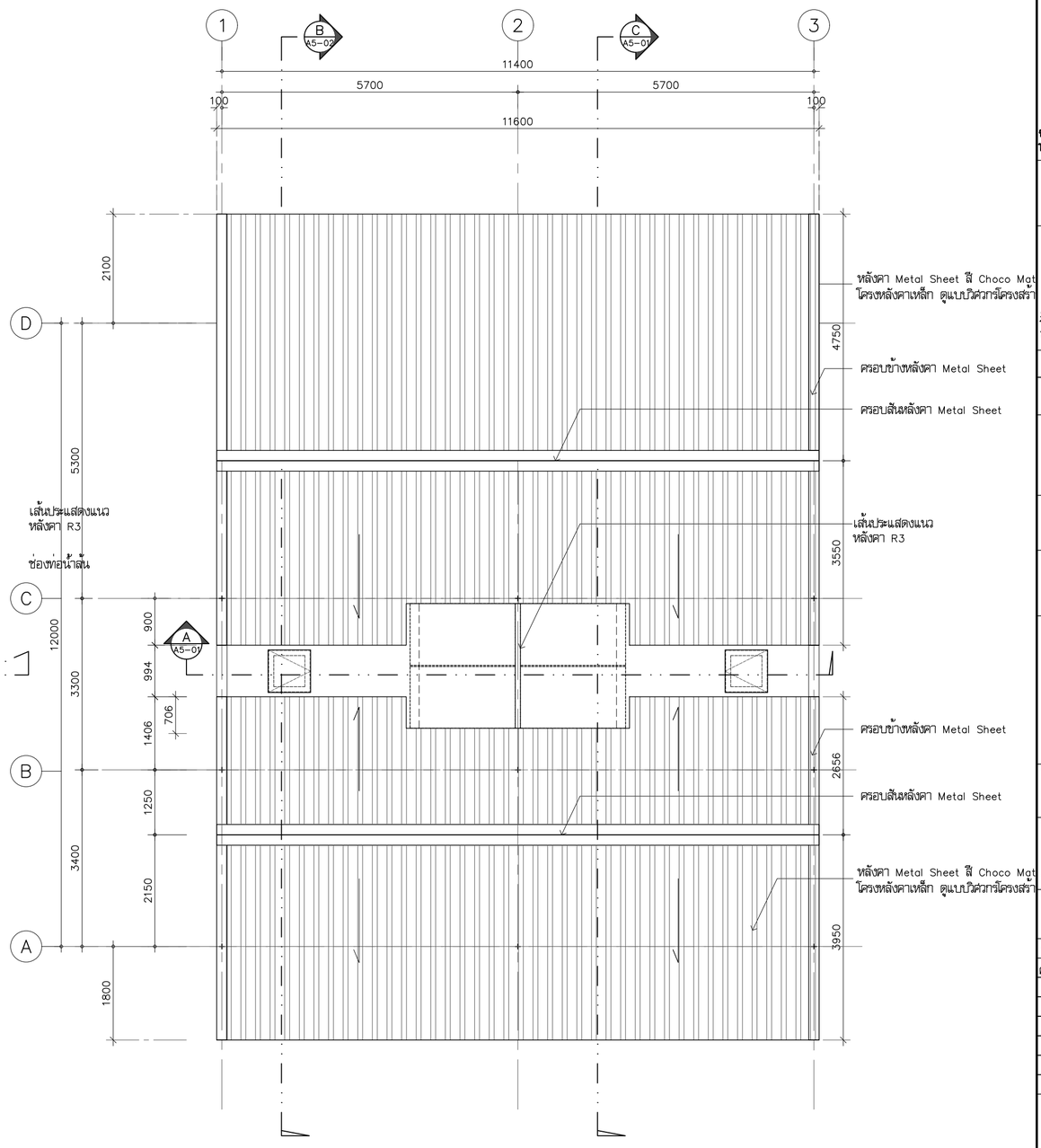

แปลนหลังคา

มาตราส่วน 1:75

หมายเหตุ

กันสาดคอนกรีตมวลเบาสำเร็จรูป หนา 10 cm
เสียบเหล็กยึดกับเอ็นทับหลังหน้าต่าง
พร้อมเซาะร่องบัวน้ำหยด 3 ด้าน ฉาบขัดมัน
ด้านบนปาด slope1:200 ออกด้านนอก

โครงการ PROJECT

จ้างออกแบบและปรับปรุงแบบสำนักงาน
กสทช.เขต 21 จังหวัดร้อยเอ็ด และงานภูมิสถาปัตย์

เจ้าของ OWNER

สำนักงาน กสทช. เขต 21 จ.ร้อยเอ็ด
ที่อยู่ :287/51-52 หมู่ 7 ตำบลเมืองเดิ่น อำเภอเมืองร้อยเอ็ด จังหวัดร้อยเอ็ด 45170
โทรศัพท์ : 0 4351 9211

อาคารบ้านพักพนักงาน
แบบทาวน์เฮ้าส์ 2 ชั้น
(แบบ 2 คูหา)

บริษัท สถาบันชุมชนและสิ่งแวดล้อม อาคมสิลป์ จำกัด
ARSOMSILP COMMUNITY & ENVIRONMENTAL ARCHITECT CO.,LTD.
397 ซ. อนามัยงามเจริญ 25 แขวงทรายน้ำ เขตบางขุนเทียน กทม. 10150
โทร : +66 2 490 4748 54 แฟกซ์ : +66 2 490 4742
อีเมลล์ : arch@arsomsilp.in.th www.arsomsilp.oc.th

ผู้ออกแบบ DESIGN TEAM

ผู้จัดการโครงการ PROJECT MANAGER		
สมพร พุฒิพัฒนา		ส-สถ. 2367
สถาปนิก ARCHITECT		
วิรศักดิ์ ผุยมุลตรี		ภ-สถ. 6616
เมธวี รัตเพชรวิโสภณ		ภ-สถ. 9247
พัสกร พุทธานุ		ภ-สถ. 13485
ภูมิสถาปนิก LANDSCAPE DESIGNER		
ชิติพันธุ์ ศรีตะการ		ส-ภส. 40
ณัฐฐิมา ภักดี		ภ-ภส 483
วิศวกรโครงสร้างและโยธา STRUCTURAL ENGINEER		
วสันต์ แสงศรี		สย. 9670
ธชชัย บุญเกิด		สย. 11703

บริษัท ฟิวชั่น คอนซัลแตนท์ จำกัด
81/55 ซอยสุวินทวงศ์ ถนนสุวรรณภูมิ 4
แขวงทรายน้ำ เขตคลองสาน กรุงเทพฯ 10110
โทรศัพท์ 0-2392-5375-6 โทรสาร 0-2392-2641
E-mail : fusion@fusionconsultants.co.th

วิศวกรระบบปรับอากาศและระบายอากาศ MECHANICAL ENGINEER		
สุทัศร สันติวิทยกุล		วก.578
วิศวกรระบบสุขาภิบาลและดับเพลิง SANITARY ENGINEER		
สุทัศร สันติวิทยกุล		วส.87
วิรวัฒน์ แซ่เล้า		ภส.4149
วิศวกรงานระบบไฟฟ้า ELECTRICAL ENGINEER		
พิชญะ จันธราภัฒน์		วพก.613

รายการแก้ไข REVISIONS

ครั้งที่	รายละเอียด	วัน/เดือน/ปี

KEY PLAN

รหัสโครงการ PROJECT'S CODE
2110AR_กสทช สาขา ร้อยเอ็ด

แบบแสดง DRAWING TITLE
แปลนพื้นชั้นหลังคา.ส.ล.
แปลนหลังคา (2 ยูนิต)

มาตราส่วน : 1 : 75	หมายเลขแบบ
ตรวจสอบ :	A3-02
อนุมัติ :	
วันที่ : 11 กุมภาพันธ์ 2565	

Notes
This Drawing is Copyrighted. All Contractors must check all dimensions on site. Only figured dimensions and grid lines are to be worked from. Discrepancies must be reported immediately to the Architect or Engineer concerned before processing.

แบบขนาด A2 มาตราส่วน เป็นไปตามแบบแสดง

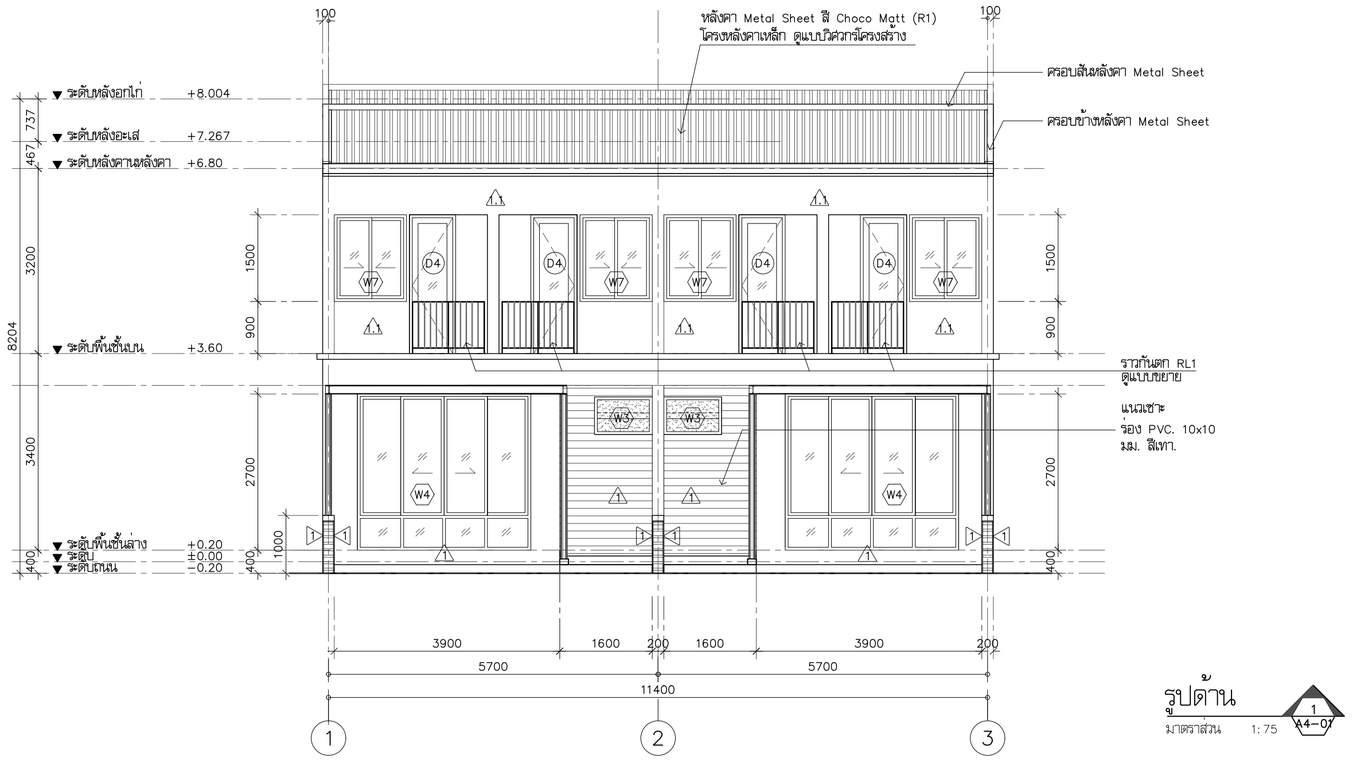

รูปด้าน

มาตราส่วน 1:75

1 / A4-07

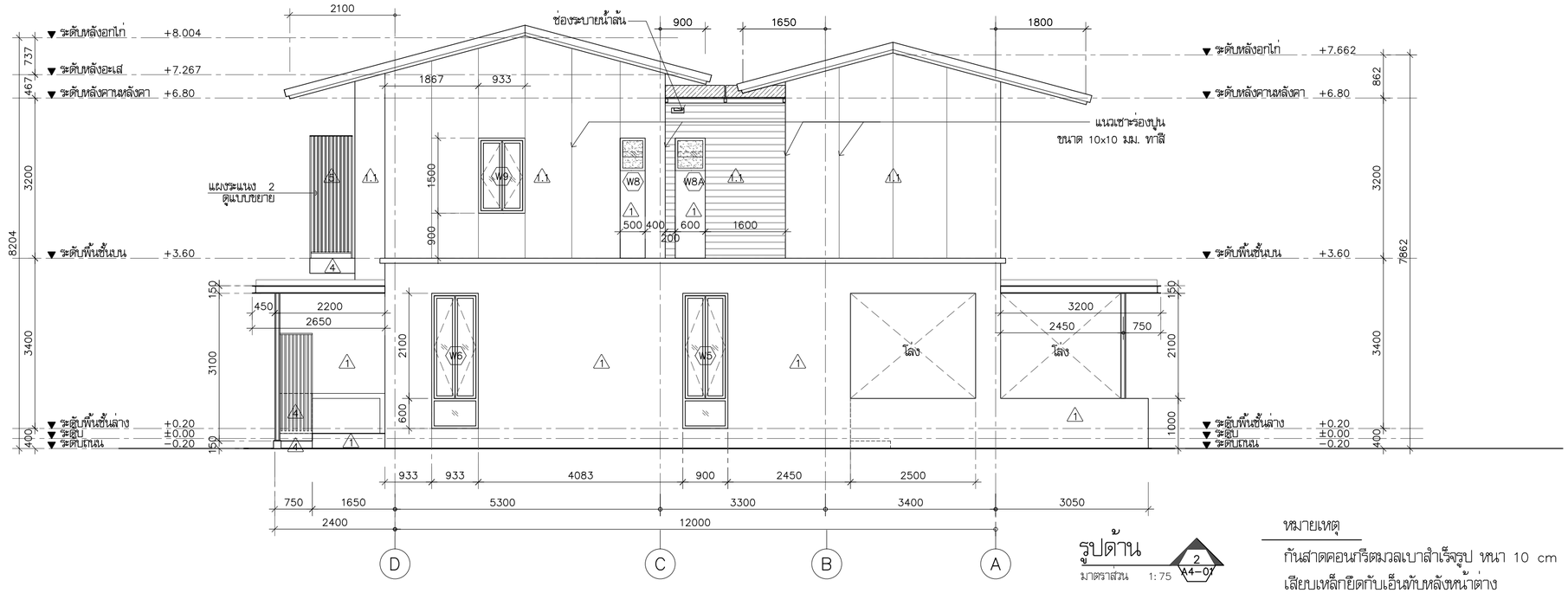

รูปด้าน

มาตราส่วน 1:75

2 / A4-07

หมายเหตุ

กันสาดคอนกรีตมวลเบาสำเร็จรูป หนา 10 cm
เสียบเหล็กยึดกับเอ็นพับหลังหน้าต่าง
พร้อมเซาะร่องบัวน้ำหยด 3 ด้าน ฉาบขัดมัน
ด้านบนปาด slope1:200 ออกด้านนอก

โครงการ PROJECT

จ้างออกแบบและปรับปรุงแบบสำนักงาน
กสทช.เขต 21 จังหวัดร้อยเอ็ด และงานภูมิสถาปัตย์

กสทช.

เจ้าของ OWNER

สำนักงาน กสทช. เขต 21 จ.ร้อยเอ็ด
ที่อยู่ : 287/51-52 หมู่ 7 ตำบลสิงห์ อำเภอเมืองร้อยเอ็ด จังหวัดร้อยเอ็ด 45170
โทรศัพท์ : 0 4351 9211

อาคารบ้านพักพนักงาน
แบบทาวน์เฮ้าส์ 2 ชั้น
(แบบ 2 คูหา)

บริษัท สถาบันผังชุมชนและสิ่งแวดล้อม อาคมสิลป์ จำกัด
ARSOMSILP COMMUNITY & ENVIRONMENTAL ARCHITECT CO.,LTD.
397 ซ. อนามัยรามเจริญ 25 แขวงทรายน้ำ เขตคลองสามวา กรุงเทพมหานคร 10510
โทร : +66 2 490 4748 54 แฟกซ์ : +66 2 490 4742
อีเมลล์ : orch@arsomsilp.in.th www.arsomsilp.oc.th

ผู้ออกแบบ DESIGN TEAM

ผู้จัดการโครงการ PROJECT MANAGER		
สมพร พุฒิพัฒนา		ส-สถ. 2367
สถาปนิก ARCHITECT		
วิรัตติ์ ผุยมุลตรี		ภ-สถ. 6616
เมธวี วัดเพชรวิไลกุล		ภ-สถ. 9247
พัสกร พุทธานุ		ภ-สถ. 13485
ภูมิสถาปนิก LANDSCAPE DESIGNER		
ชิติพันธุ์ ศรีตะการ		ส-ภส. 40
ณัฐฐิมา ภักดี		ภ-ภส 483
วิศวกรโครงสร้างและโยธา STRUCTURAL ENGINEER		
วสันต์ แสงศรี		สย. 9670
ธงชัย บุญเกิด		สย. 11703

FUSION CONSULTANTS

บริษัท ฟิวชั่น คอนซัลแตนท์ จำกัด
81/55 ซอยอุดมสุข ถนนสรรพาวุธ 4
แขวงบางนาใต้ เขตบางนา กรุงเทพฯ 10110
โทรศัพท์ 0-2392-5375-6 โทรสาร 0-2392-2641
E-mail : fusion@fusionconsultants.co.th

วิศวกรระบบปรับอากาศและระบายอากาศ	MECHANICAL ENGINEER	
อุทัย สันติมิตรย์กุล		วก.578
วิศวกรระบบสุขาภิบาลและดับเพลิง	SANITARY ENGINEER	
อุทัย สันติมิตรย์กุล		วส.87
วีรวัฒน์ แซ่เล้า		ภส.4149
วิศวกรงานระบบไฟฟ้า	ELECTRICAL ENGINEER	
พิชญะ จันตราบุวัฒน์		วพก.613

รายการแก้ไข REVISIONS

ครั้งที่	รายละเอียด	วัน/เดือน/ปี

KEY PLAN

รหัสโครงการ PROJECT'S CODE
2110AR_กสทช สาขา ร้อยเอ็ด

แบบแสดง DRAWING TITLE

รูปด้าน 1, 2

มาตราส่วน : 1 : 75	หมายเลขแบบ
ตรวจสอบ :	A4-01
อนุมัติ :	
วันที่ : 11 กุมภาพันธ์ 2565	

Notes
This Drawing is Copyrighted. All Contractors must check all dimensions on site. Only figured dimensions and grid lines are to be worked from. Discrepancies must be reported immediately to the Architect or Engineer concerned before processing.

แบบขนาด A2 มาตราส่วน เป็นไปตามแบบแสดง

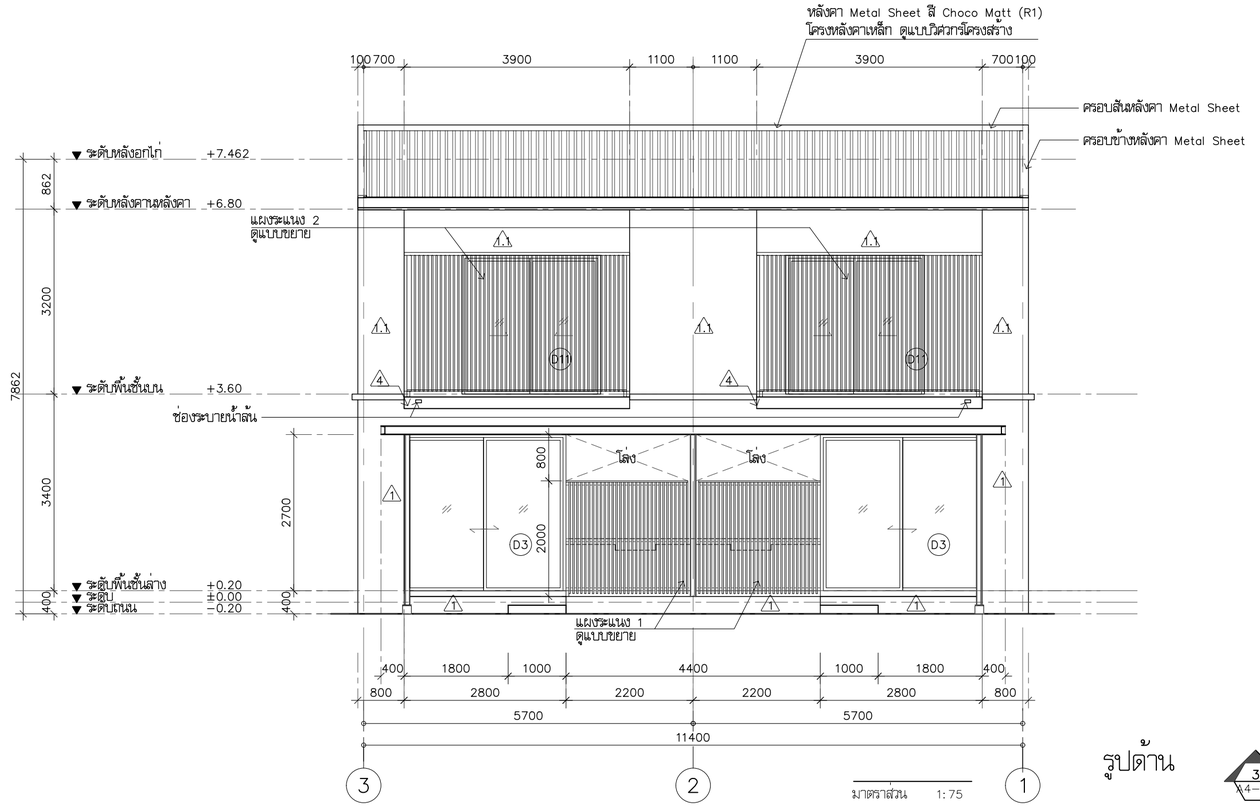

รูปด้าน

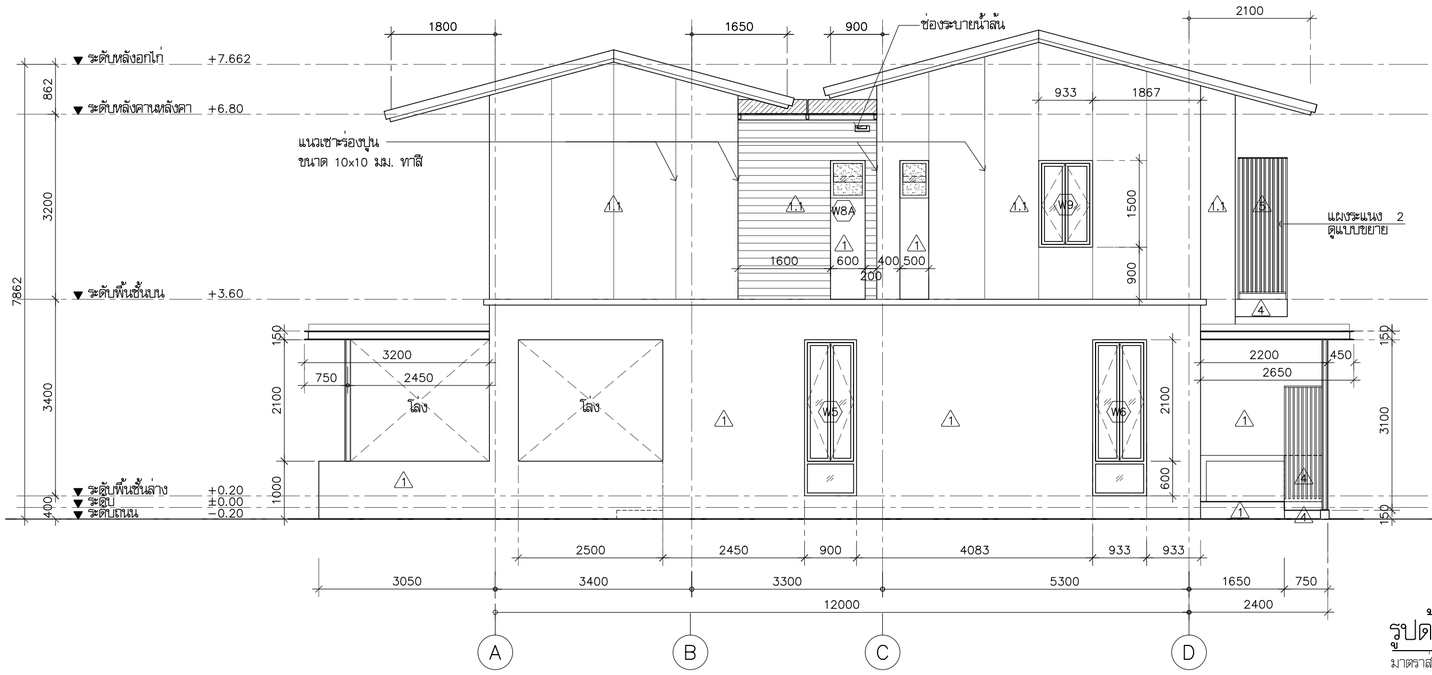

รูปด้าน

มาตราส่วน 1:75

หมายเหตุ

กันสาดคอนกรีตมวลเบาสำเร็จรูป หนา 10 cm
เสียบเหล็กยึดกับเอ็นกับหลังหน้าต่าง
พร้อมเชาะร่องบัวน้ำหยด 3 ด้าน ฉาบขัดมัน
ด้านบนปาด slope1:200 ออกด้านนอก

โครงการ PROJECT

จ้างออกแบบและปรับปรุงแบบสำนักงาน

กสทช.เขต 21 จังหวัดร้อยเอ็ด และงานภูมิสถาปัตย์

กสทช.

เจ้าของ OWNER

สำนักงาน กสทช. เขต 21 จ.ร้อยเอ็ด
ที่อยู่ : 287/51-52 หมู่ 7 ตำบลเมืองเดิม อำเภอจังหวัด จังหวัดร้อยเอ็ด 45170
โทรศัพท์ : 0 4351 9211

อาคารบ้านพักพนักงาน
แบบทาวน์เฮ้าส์ 2 ชั้น
(แบบ 2 คูหา)

บริษัท สถาบันชุมชนและสิ่งแวดล้อม อาคมสิลป์ จำกัด
ARSOMSILP COMMUNITY & ENVIRONMENTAL ARCHITECT CO.,LTD.
397 ซ. อนามัยรามเสริญ 25 แขวงทหารบก เขตบางขุนเทียน กทม. 10150
โทร : +66 2 490 4748 54 แฟกซ์ : +66 2 490 4742
อีเมลล์ : orch@arsomsilp.in.th www.arsomsilp.oc.th

ผู้ออกแบบ DESIGN TEAM

ผู้จัดการโครงการ PROJECT MANAGER
สมพร พุฒิพัฒนา ส-สถ. 2367

สถาปนิก ARCHITECT
วิรดิศ์ ผุยมุลตรี ภ-สถ. 6616
เมธวิ วัดเพชรวิสุทธ ภ-สถ. 9247
พัสกร พุทธานุ ภ-สถ. 13485

ภูมิสถาปนิก LANDSCAPE DESIGNER
ชิติพันธุ์ ศรีตะการ ส-ภส. 40
ณัฐริมา ภักดี ภ-ภส 483

วิศวกรโครงสร้างและโยธา STRUCTURAL ENGINEER
วสันต์ แสงศรี สย. 9670
ธงชัย บุญเกิด สย. 11703

FUSION CONSULTANTS

บริษัท ฟิวชั่น คอนซัลแตนท์ จำกัด
81/55 ซอยอุดมสุข ถนนสรรพาวุธ 4
แขวงพลับพลา เขตคลองเตย กรุงเทพฯ 10110
โทรศัพท์ 0-2392-5375-6 โทรสาร 0-2392-2641
E-mail : fusion@fusionconsultants.co.th

วิศวกรระบบปรับอากาศ และระบายอากาศ MECHANICAL ENGINEER
สุภัทร สันติวิทยกุล วก.578

วิศวกรระบบสุขาภิบาล และดับเพลิง SANITARY ENGINEER
สุภัทร สันติวิทยกุล วส.87
วิรวัลย์ แซ่เล้า ภส.4149

วิศวกรงานระบบไฟฟ้า ELECTRICAL ENGINEER
พิชญะ จันทราวุวัลย์ พก.613

รายการแก้ไข REVISIONS

ครั้งที่	รายละเอียด	วัน/เดือน/ปี

KEY PLAN

รหัสโครงการ PROJECT'S CODE
2110AR_กสทช สาขา ร้อยเอ็ด

แบบแสดง DRAWING TITLE
รูปด้าน 3 , 4

มาตราส่วน : 1 : 75	หมายเลขแบบ
ตรวจสอบ :	A4-02
อนุมัติ :	
วันที่ : 11 กุมภาพันธ์ 2565	

Notes
This Drawing is Copyrighted. All Contractors must check all dimensions on site. Only figured dimensions and grid lines are to be worked from. Discrepancies must be reported immediately to the Architect or Engineer concerned before processing.

แบบขนาด A2 มาตราส่วน เป็นไปตามแบบแสดง

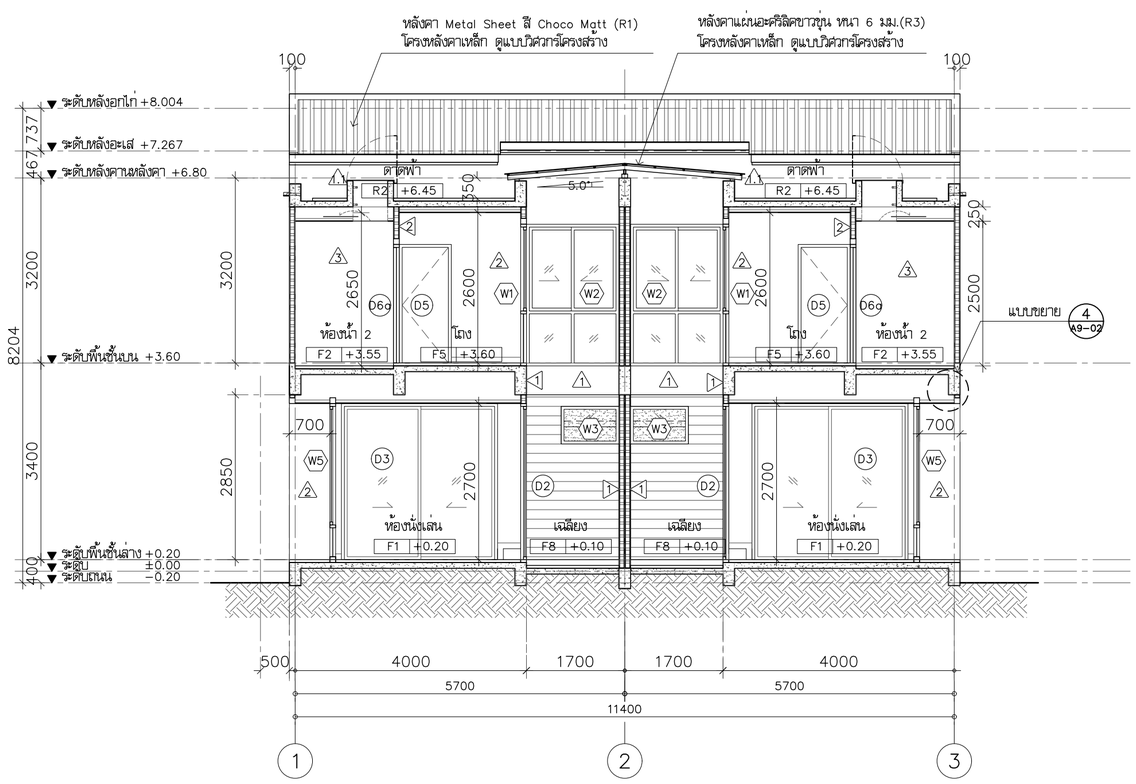

หมายเหตุ

กันสาดคอนกรีตมวลเบาสำเร็จรูป หนา 10 cm
เสียบเหล็กยึดกับเอ็นพับหลังหน้าต่าง
พร้อมเซาะร่องบัวน้ำหยด 3 ด้าน ฉาบขัดมัน
ด้านบนปาด slope1:200 ออกด้านนอก

รูปตัด A/A5-01 - A/A5-01
มาตราส่วน 1:75

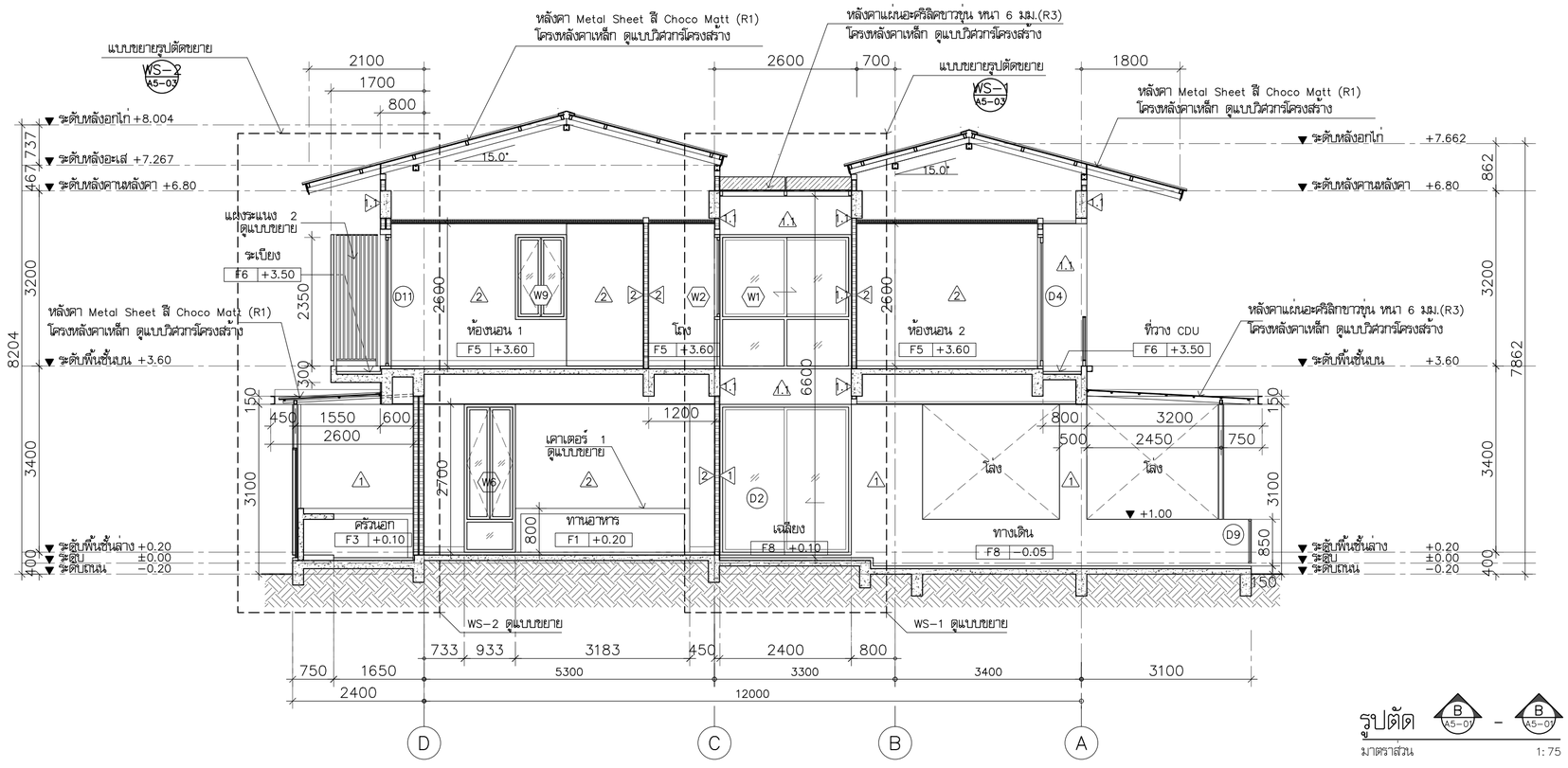

รูปตัด B/A5-01 - B/A5-01
มาตราส่วน 1:75

โครงการ	PROJECT
จ้างออกแบบและปรับปรุงแบบสำนักงาน กสทช.เขต 21 จังหวัดร้อยเอ็ด และงานภูมิสถาปัตย์	
เจ้าของ	OWNER
สำนักงาน กสทช. เขต 21 จ.ร้อยเอ็ด ที่อยู่ : 287/51-52 หมู่ 7 ตำบลหัวผือ อำเภอเมืองร้อยเอ็ด 45170 โทรศัพท์ : 0 4351 9211	
อาคารบ้านพักพนักงาน แบบทาวน์เฮ้าส์ 2 ชั้น (แบบ 2 คูหา)	
บริษัท สถาบันชุมชนและสิ่งแวดล้อม อาคมสิลป์ จำกัด ARSOMSILP COMMUNITY & ENVIRONMENTAL ARCHITECT CO.,LTD. 397 ซ. อนามัยงามเจริญ 25 แขวงทรายน้ำ เขตคลองสามวา กทม. 10150 โทร : +66 2 490 4748 54 แฟกซ์ : +66 2 490 4742 อีเมลล์ : orch@arsomsilp.in.th www.arsomsilp.ac.th	
ผู้ออกแบบ	DESIGN TEAM
ผู้จัดการโครงการ ส.พร พุลินพัลนา	PROJECT MANAGER ส-สถ. 2367
สถาปนิก ชัยศักดิ์ ผุยมุลตรี เมธวิ วัดเสวิใสกณ พัสวร พุทธานุ	ARCHITECT ภ-สถ. 6616 ภ-สถ. 9247 ภ-สถ. 13485
ภูมิสถาปนิก ชิติพันธุ์ ศรีตะการ ณัฐฐิมา ภักดี	LANDSCAPE DESIGNER ส-ภส. 40 ภ-ภส 483
วิศวกรโครงสร้างและโยธา วสันต์ แสงศรี ธงชัย บุญเกิด	STRUCTURAL ENGINEER สย. 9670 สย. 11703
FUSION CONSULTANTS บริษัท ฟิวชั่น คอนซัลแตนท์ จำกัด 81/55 ซอยลลิลิตร ถนนลพรรามที่ 4 แขวงบพลิโทน เขตคลองเตย กรุงเทพฯ 10110 โทรศัพท์ 0-2392-5375-6 โทรสาร 0-2392-2641 E-mail : fusion@fusionconsultants.co.th	
วิศวกรระบบปรับอากาศและระบายอากาศ สุทัศร สันติวิทยย์กุล	MECHANICAL ENGINEER วก.578
วิศวกรระบบสุขาภิบาลและดับเพลิง สุทัศร สันติวิทยย์กุล วิรวัลน์ แข่เล้า	SANITARY ENGINEER วส.87 ภส.4149
วิศวกรงานระบบไฟฟ้า พิชญะ จันทราภัลน์	ELECTRICAL ENGINEER วพก.613
รายการแก้ไข	REVISIONS

ครั้งที่	รายละเอียด	วัน/เดือน/ปี

KEY PLAN

รหัสโครงการ 2110AR_กสทช สาขา ร้อยเอ็ด	PROJECT'S CODE
แบบแสดง รูปตัด A , B	DRAWING TITLE
มาตราส่วน : 1 : 75	หมายเลขแบบ
ตรวจสอบ : อนุมัติ : วันที่ : 11 กุมภาพันธ์ 2565	A5-01

Notes
This Drawing is Copyrighted. All Contractors must check all dimensions on site. Only figured dimensions and grid lines are to be worked from. Discrepancies must be reported immediately to the Architect or Engineer concerned before processing.

แบบขนาด A2 มาตราส่วน เป็นไปตามแบบแสดง

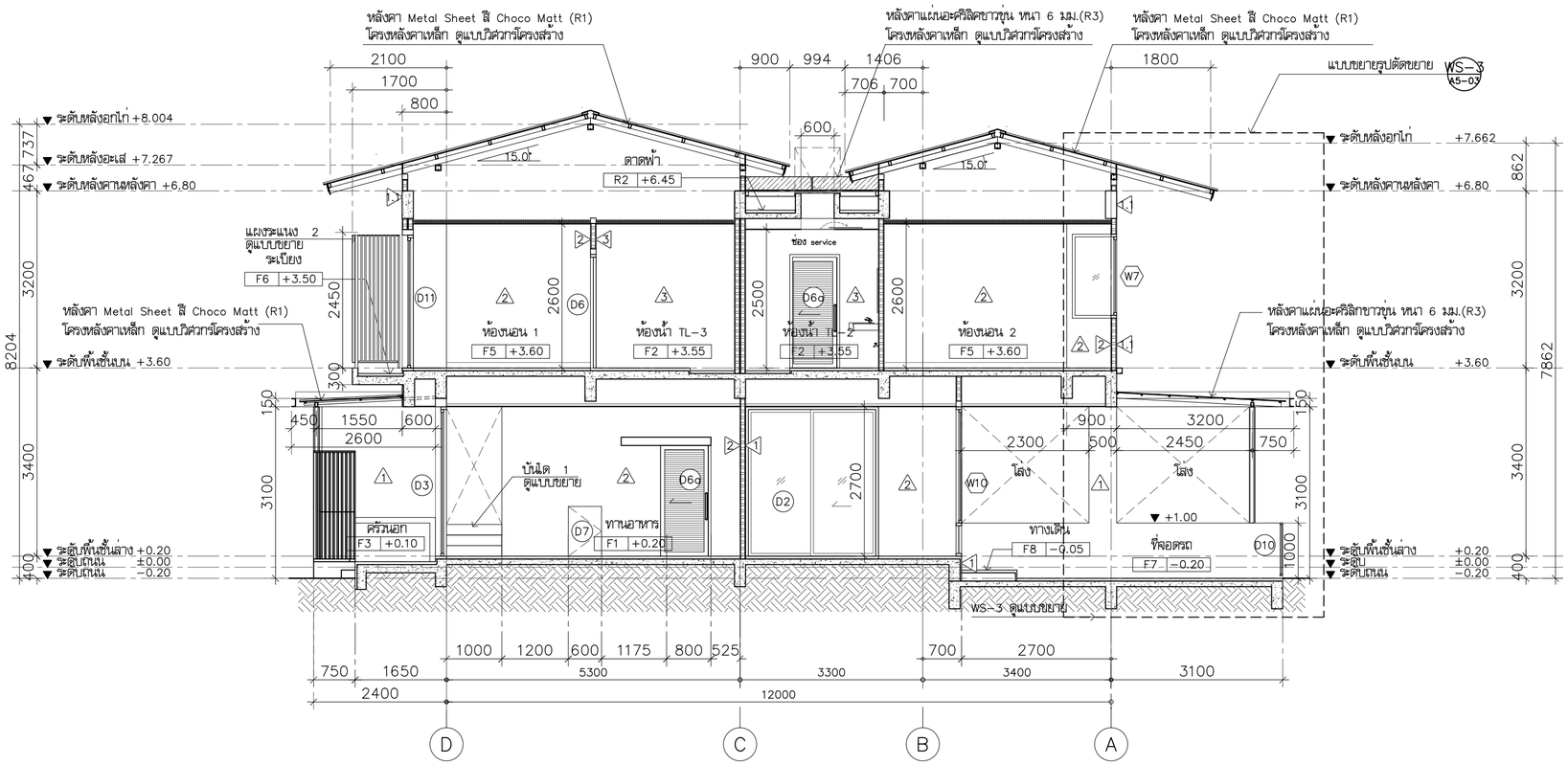

รูปตัด C (A5-02) - C (A5-02)

มาตราส่วน 1:75

หมายเหตุ

กันสาดคอนกรีตมวลเบาสำเร็จรูป หนา 10 cm
เสียบเหล็กยึดกับเอ็นสับหลังหน้าต่าง
พร้อมเซาะร่องบัวน้ำหยด 3 ด้าน ฉาบขัดมัน
ด้านบนปาด slope1:200 ออกด้านนอก

โครงการ PROJECT

จ้างออกแบบและปรับปรุงแบบสำนักงาน
กสทช.เขต 21 จังหวัดร้อยเอ็ด และงานภูมิสถาปัตย์

กสทช.

เจ้าของ OWNER

สำนักงาน กสทช. เขต 21 จ.ร้อยเอ็ด
ที่อยู่ : 287/51-52 หมู่ 7 ตำบลหินกอง อำเภอเมืองร้อยเอ็ด จังหวัดร้อยเอ็ด 45170
โทรศัพท์ : 0 4351 9211

อาคารบ้านพักพนักงาน
แบบทาวน์เฮ้าส์ 2 ชั้น
(แบบ 2 คูหา)

บริษัท สถาบันชุมชนและสิ่งแวดล้อม อาคมสิลป์ จำกัด
ARSOMSILP COMMUNITY & ENVIRONMENTAL ARCHITECT CO.,LTD.
397 ซ. อนามัยงามเจริญ 25 แขวงทรายม้าม เขตคลองสามวา กรุงเทพมหานคร 10150
โทร : +66 2 490 4748 54 แฟกซ์ : +66 2 490 4742
อีเมลล์ : orch@orsomsilp.in.th www.orsomsilp.oc.th

ผู้ออกแบบ DESIGN TEAM

ผู้จัดการโครงการ PROJECT MANAGER		
สมพร พุฒิพัฒนา		ส-สถ. 2367
สถาปนิก ARCHITECT		
วิรดิศดิ์ ผุยมุลตรี		ภ-สถ. 6616
เมธวี รัตนศิริสถาน		ภ-สถ. 9247
พัสกร พุทธานุ		ภ-สถ. 13485
ภูมิสถาปนิก LANDSCAPE DESIGNER		
ชิติพันธุ์ ศรีตะการ		ส-ภส. 40
ณัฐฐิมา ภักดี		ภ-ภส 483
วิศวกรโครงสร้างและโยธา STRUCTURAL ENGINEER		
วสันต์ แสงศรี		สย. 9670
ธงชัย บุญเกิด		สย. 11703

บริษัท ฟิวชั่น คอนซัลแตนท์ จำกัด
81/55 ซอยภูมิจิต ถนนพหลโยธิน 4
แขวงพหลโยธิน เขตพญาไท กรุงเทพฯ 10110
โทรศัพท์ 0-2392-5375-6 โทรสาร 0-2392-2641
E-mail : fusion@fusionconsultants.co.th

วิศวกรระบบปรับอากาศและระบายอากาศ MECHANICAL ENGINEER		
สุทัศร์ สัมฤทธิ์ยงยุทล		วก.578
วิศวกรระบบสุขาภิบาลและดับเพลิง SANITARY ENGINEER		
สุทัศร์ สัมฤทธิ์ยงยุทล		วส.87
วิรวัฒน์ แซ่เล้า		ภส.4149
วิศวกรงานระบบไฟฟ้า ELECTRICAL ENGINEER		
พิชญะ จิตราภัณฑ์		วพก.613

รายการแก้ไข REVISIONS

ครั้งที่	รายละเอียด	วัน/เดือน/ปี

KEY PLAN

รหัสโครงการ PROJECT'S CODE
2110AR_กสทช สาขา ร้อยเอ็ด

แบบแสดง DRAWING TITLE

รูปตัด A , B , C

มาตราส่วน: 1 : 75	หมายเลขแบบ
ตรวจสอบ :	A5-02
อนุมัติ :	
วันที่ : 11 กุมภาพันธ์ 2565	

Notes
This Drawing is Copyrighted. All Contractors must check all dimensions on site. Only figured dimensions and grid lines are to be worked from. Discrepancies must be reported immediately to the Architect or Engineer concerned before processing.

แบบขนาด A2 มาตราส่วน เป็นไปตามแบบแสดง

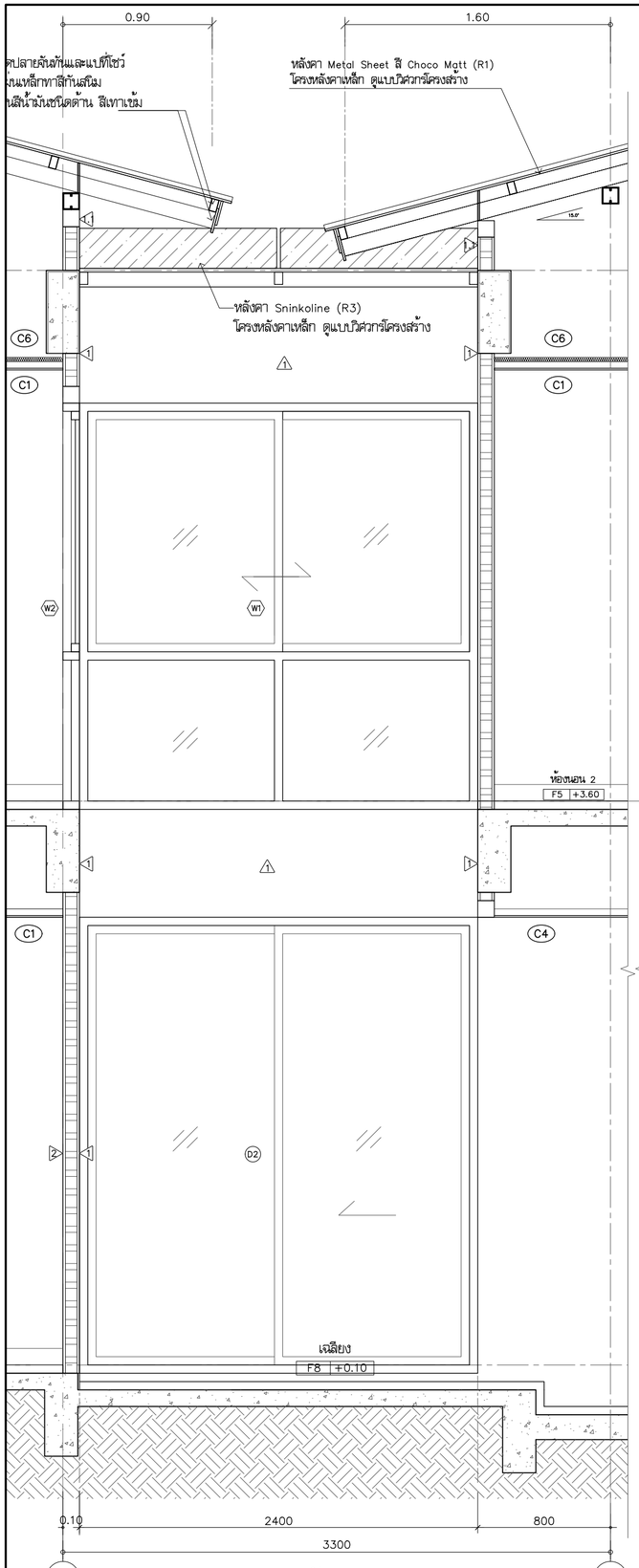

รูปตัดขยาย WS-1

มาตราส่วน 1:25

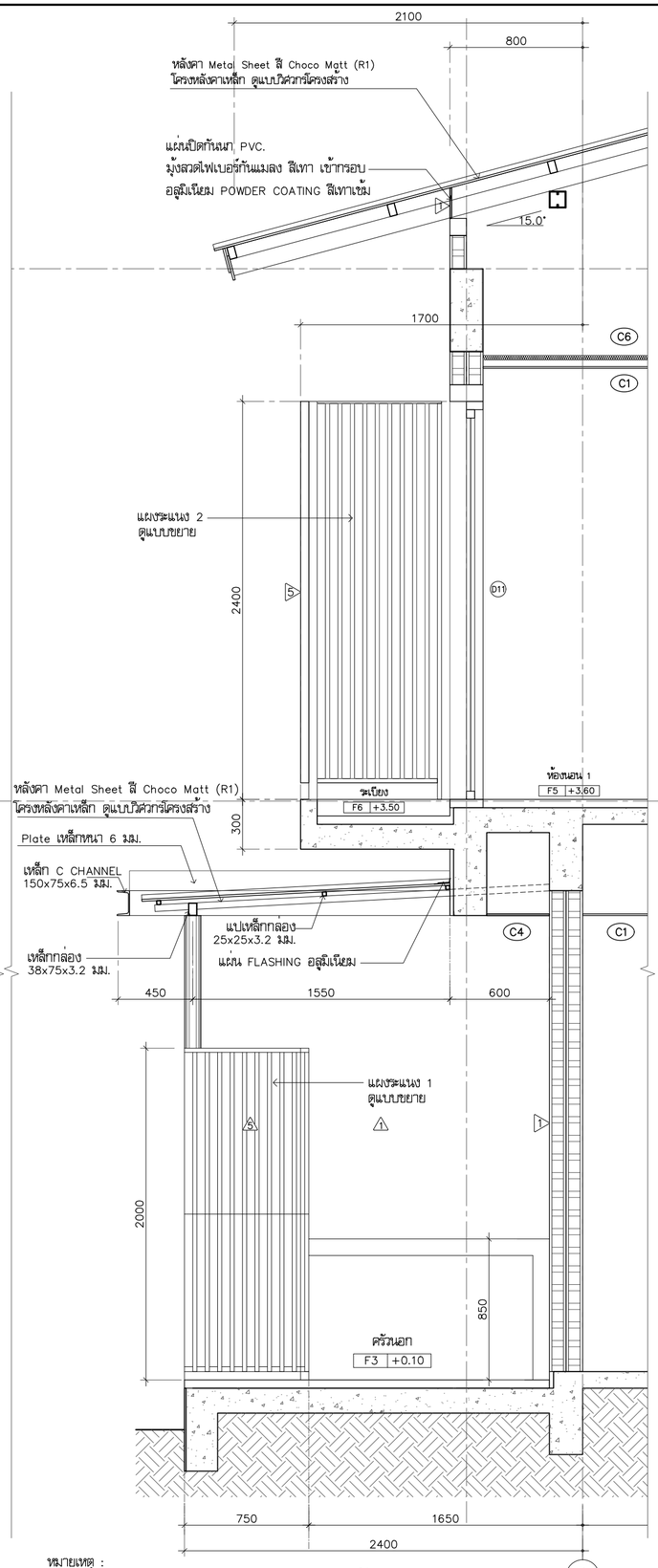

รูปตัดขยาย WS-2

มาตราส่วน 1:25

หมายเหตุ :
งานเหล็กทั้งหมด ทาสีกันสนิม พ่นทับด้วยสีน้ำมัน
ชนิดด้าน สีเทาเข้ม

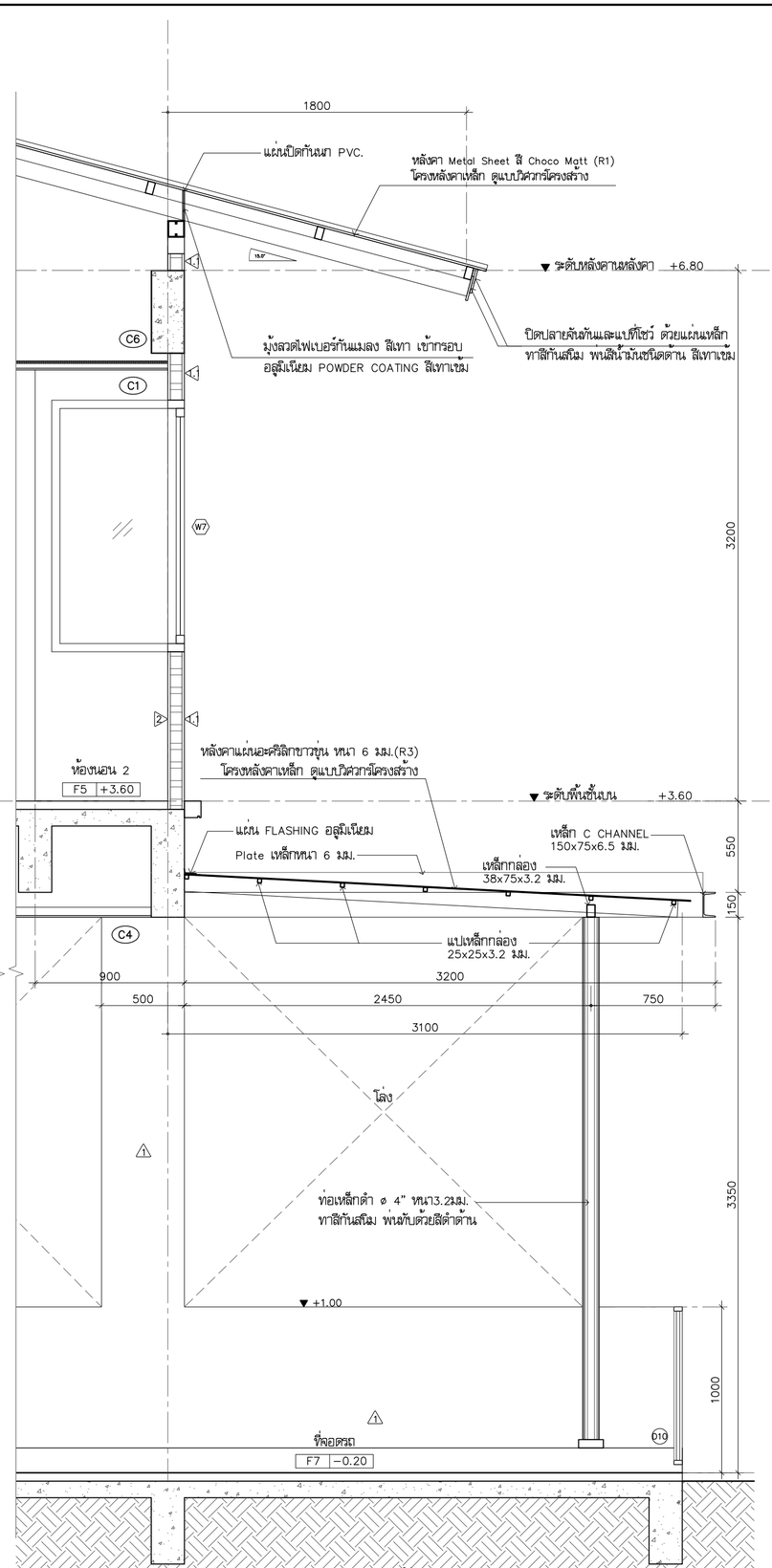

รูปตัดขยาย WS-3

มาตราส่วน 1:25

โครงการ	PROJECT
จ้างออกแบบและปรับปรุงแบบสำนักงาน กสทช.เขต 21 จังหวัดร้อยเอ็ด และงานภูมิสถาปัตย์	
เจ้าของ	OWNER
สำนักงาน กสทช. เขต 21 จ.ร้อยเอ็ด ที่อยู่ : 287/51-52 หมู่ 7 ตำบลหัวผือ อำเภอเมืองร้อยเอ็ด จังหวัดร้อยเอ็ด 45170 โทรศัพท์ : 0 4351 9211	
อาคารบ้านพักพนักงาน แบบทาวน์เฮ้าส์ 2 ชั้น (แบบ 2 คูหา)	

บริษัท สถาบันวิสาหกิจชุมชนและสิ่งแวดล้อม อาคมสิลป์ จำกัด
ARSOMSILP COMMUNITY & ENVIRONMENTAL ARCHITECT CO.,LTD.
397 ซ. อนามัยงามเจริญ 25 แขวงทรายข้าม เขตบางขุนเทียน กทม. 10150
โทร : +66 2 490 4748 54 แฟกซ์ : +66 2 490 4742
อีเมล์ : orch@arsomsilp.in.th www.arsomsilp.oc.th

ผู้ออกแบบ	DESIGN TEAM
ผู้จัดการโครงการ	PROJECT MANAGER
ส.พร พุลินพัฒนา	ส-สถ. 2367
สถาปนิก	ARCHITECT
วิรดิศ์ ผุยมุลตรี	ภ-สถ. 6616
เมธวิ วัดเพชรไสกณ	ภ-สถ. 9247
พัสกร พุทธานุ	ภ-สถ. 13485
ภูมิสถาปนิก	LANDSCAPE DESIGNER
ชิติพันธุ์ ศรีตะการ	ส-ภส. 40
ณัฐฐิมา ภักดี	ภ-ภส 483
วิศวกรโครงสร้างและโยธา	STRUCTURAL ENGINEER
วสันต์ แสงศรี	สย. 9670
ธงชัย บุญเกิด	สย. 11703

บริษัท ฟิวชั่น คอนซัลแตนท์ จำกัด
81/55 ซอยอุดมสิริ ถนนพหลโยธิน 4
แขวงสนามบิน เขตดอนเมือง กรุงเทพฯ 10110
โทรศัพท์ 0-2392-5375-6 โทรสาร 0-2392-2641
E-mail : fusion@fusionconsultants.co.th

วิศวกรระบบปรับอากาศและระบายอากาศ	MECHANICAL ENGINEER
อุทัย สันติมิตรมงคล	วก.578
วิศวกรระบบสุขาภิบาลและดับเพลิง	SANITARY ENGINEER
อุทัย สันติมิตรมงคล	วส.87
วีรวัฒน์ แซ่เล้า	ภส.4149
วิศวกรงานระบบไฟฟ้า	ELECTRICAL ENGINEER
พิชญะ จันทรานุวัฒน์	วพก.613

รายการแก้ไข REVISIONS

ครั้งที่	รายละเอียด	วัน/เดือน/ปี

KEY PLAN

รหัสโครงการ	PROJECT'S CODE
2110AR_กสทช สาขา ร้อยเอ็ด	
แบบแสดง	DRAWING TITLE
รูปตัดขยาย WS-1 , WS-2 , WS-3	
มาตราส่วน : 1 : 25	หมายเลขแบบ
ตรวจสอบ :	A5-03
อนุมัติ :	
วันที่ : 11 กุมภาพันธ์ 2565	

Notes
This Drawing is Copyrighted. All Contractors must check all dimensions on site. Only figured dimensions and grid lines are to be worked from. Discrepancies must be reported immediately to the Architect or Engineer concerned before processing.

แบบขนาด A2 มาตราส่วน เป็นไปตามแบบแสดง

แบบขยายบันได ST1 A6-01

มาตราส่วน 1:50

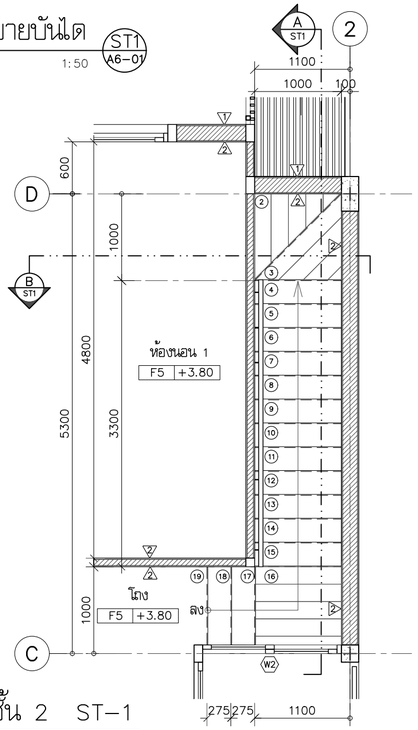

แปลนชั้น 2 ST-1

มาตราส่วน 1:50

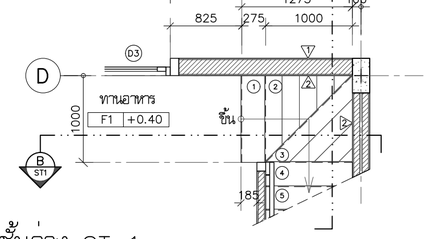

แปลนชั้นล่าง ST-1

มาตราส่วน 1:50

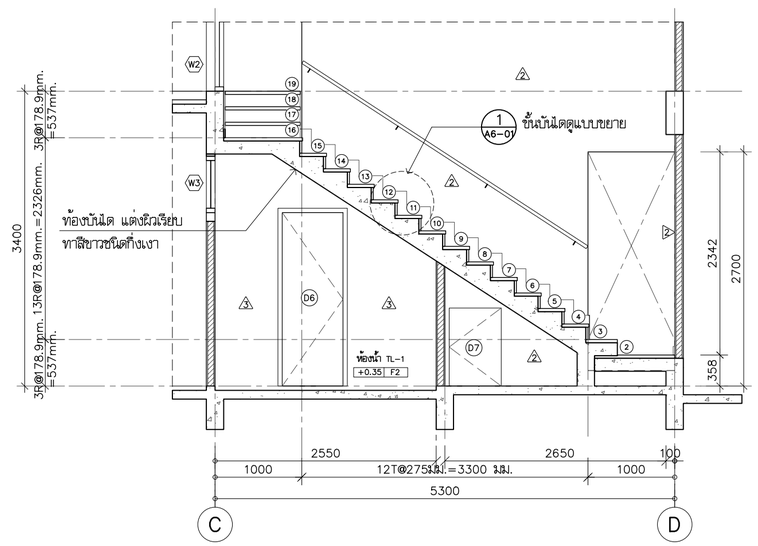

รูปตัด A ST1

มาตราส่วน 1:50

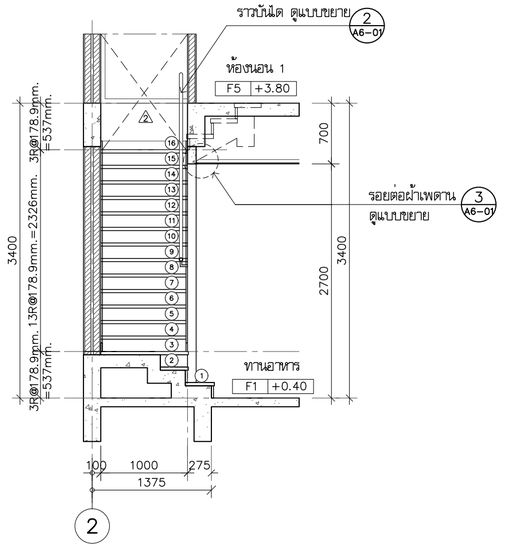

รูปตัด B ST1

มาตราส่วน 1:50

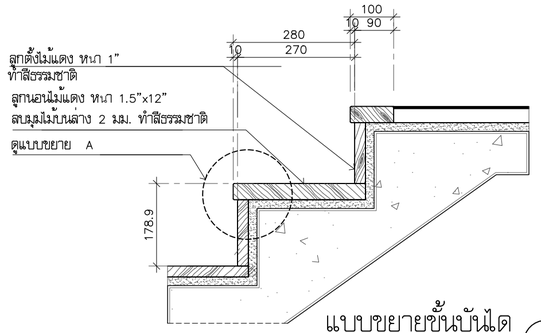

แบบขยายขั้นบันได 1 A6-01

มาตราส่วน 1:10

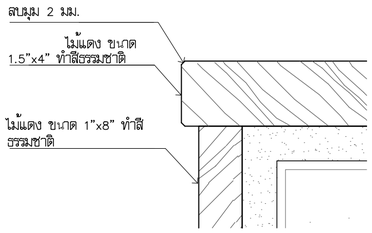

แบบขยาย A

มาตราส่วน 1:2.5

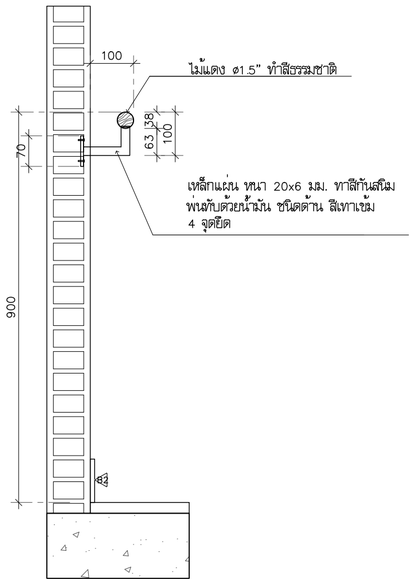

แบบขยายรางบันได 2 A6-01

มาตราส่วน 1:10

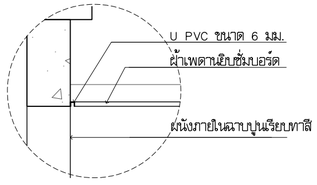

แบบขยายรอยต่อผ้าเพดาน 1 3 A6-01

มาตราส่วน 1:10

โครงการ PROJECT

จ้างออกแบบและปรับปรุงแบบสำนักงาน

กสทช.เขต 21 จังหวัดร้อยเอ็ด และงานภูมิสถาปัตย์

กสทช.

เจ้าของ OWNER

สำนักงาน กสทช. เขต 21 จ.ร้อยเอ็ด

ที่อยู่ : 287/51-52 หมู่ 7 ตำบลหัวผือ อำเภอร้อยเอ็ด จังหวัดร้อยเอ็ด 45170

โทรศัพท์ : 0 4351 9211

อาคารบ้านพักพนักงาน

แบบทาวน์เฮ้าส์ 2 ชั้น

(แบบ 2 คูหา)

บริษัท สถาบันวิสาหกิจชุมชนและสิ่งแวดล้อม อาคมสิลป์ จำกัด

ARSOMSILP COMMUNITY & ENVIRONMENTAL ARCHITECT CO.,LTD.

397 ซ. ถนนมังกรเหลียง 25 แขวงทรายกลาง เขตบางกะปิ กรุงเทพมหานคร 10250

โทร : +66 2 490 4748 54 แฟกซ์ : +66 2 490 4742

อีเมลล์ : orch@arsomsilp.in.th www.arsomsilp.oc.th

ผู้ออกแบบ DESIGN TEAM

ผู้จัดการโครงการ PROJECT MANAGER		
สมพร พุลินพัฒนา		ส-สถ. 2367
สถาปนิก ARCHITECT		
ชัยศักดิ์ ผุยมุลตรี		ภ-สถ. 6616
เมธวิ วัดเสวิใส่สกล		ภ-สถ. 9247
พัสกร พุทธานุ		ภ-สถ. 13485
ภูมิสถาปนิก LANDSCAPE DESIGNER		
ชิติพันธุ์ ศรีตะการ		ส-ภส. 40
ณัฐฐิมา ภักดี		ภ-ภส 483
วิศวกรโครงสร้างและโยธา STRUCTURAL ENGINEER		
วสันต์ แสงศรี		สย. 9670
ธงชัย บุญเกิด		สย. 11703

FUSION CONSULTANTS

บริษัท ฟิวชั่น คอนซัลแตนท์ จำกัด

81/55 ซอยสุทิสัตร ถนนพระรามที่ 4 แขวงพระโขนง เขตคลองเตย กรุงเทพฯ 10110

โทรศัพท์ 0-2392-5375-6 โทรสาร 0-2392-2641

E-mail : fusion@fusionconsultants.co.th

วิศวกรระบบปรับอากาศและระบายอากาศ MECHANICAL ENGINEER		
สุทัศร อันติมัทมย์กุล		วก.578
วิศวกรระบบสุขาภิบาลและดับเพลิง SANITARY ENGINEER		
สุทัศร อันติมัทมย์กุล		วส.87
วิรวัฒน์ แซ่เล้า		ภส.4149
วิศวกรงานระบบไฟฟ้า ELECTRICAL ENGINEER		
พิชญะ จันทรานุวัฒน์		วพก.613

รายการแก้ไข REVISIONS

ครั้งที่	รายละเอียด	วัน/เดือน/ปี

KEY PLAN

รหัสโครงการ PROJECT'S CODE

2110AR_กสทช สาขา ร้อยเอ็ด

แบบแสดง DRAWING TITLE

แบบขยายบันได ST-1 , ST-2 , ST-3

แบบขยายขั้นบันได 1 , 2 , แบบขยายรางบันได

มาตราส่วน : 1 : 50	หมายเลขแบบ
ตรวจสอบ :	A6-01
อนุมัติ :	
วันที่ : 11 กุมภาพันธ์ 2565	

Notes:
This Drawing is Copyrighted. All Contractors must check all dimensions on site. Only figured dimensions and grid lines are to be worked from. Discrepancies must be reported immediately to the Architect or Engineer concerned before processing.

แบบขนาด A2 มาตราส่วน เป็นไปตามแบบแสดง

ตารางรายการสุขภัณฑ์ห้องน้ำ

สัญลักษณ์	รายการ	ผลิตภัณฑ์ COTTO–รุ่น	ผลิตภัณฑ์ SANA–รุ่น	ผลิตภัณฑ์ –รุ่น AMERICAN STANDARD	TL–1	TL–2	TL–3
WC	โถสุขภัณฑ์แบบฟลัชแท้งค์	C13930	SA5002	2695SCW–WT–0	●	●	●
SW	สายฉีดชำระ	CT993K#CR (HM)	SC713	A–5604–CH	●	●	●
LAV2	อ่างล้างหน้า ชนิดวางใต้เคาน์เตอร์	C0512	SA2019	WP–F514–WT	●		●
LAV4	อ่างล้างหน้า ชนิดฝังครึ่งเคาน์เตอร์	C02717	SA7012	0519–WT		●	
FC	ก๊อกน้ำอ่างล้างมือ	CT1142A	AE–SQ01	A–J57–10	●	●	●
	ท่อน้ำทิ้งอ่างล้างมือ	CT685	SC233	A–8105–N	●	●	●
	สะดืออ่างล้างมือ	CT665 (HM)	SC313	A–8016–B–N	●	●	●
	สายน้ำดีอ่างล้างมือ	Z402 (HM)	SC413–L16P	A–800.16–DIY	●	●	●
V	สต๊อปวาล์วสำหรับอ่างล้างมือ	CT179N (HM)	SM710	A–4401	●	●	●
SH	ฝักบัวพร้อมสาย+วาวล์เปิด–ปิดฝักบัว	S17 (HM)+CT1115A (HM)	AE–H2+ST–18	A–6012–HS+A–J54–10		●	●
SD	ที่วางสบู่ เซรามิคชนิดฝังผนัง	C805	S002	9000 WT		●	●
PH	ที่ใส่กระดาษชำระ	CT0273 (HM)	AE–N0157/F	K–2801–43–N	●	●	●
TH	ราวแขวนผ้า	CT022 (HM)	AE–N0213	K–2801–46–N		●	●
MR	กระจกเงา (ขุดนาดตามแบบขยาย)	–	–	–	●	●	●
FD	ฝาปิดท่อระบายน้ำทิ้ง	CT697Z2P (HM)	SF8781S100.2	A–8204–N	●	●	●
F	ก๊อกน้ำที่ล้างพื้น แบบต่อสายยาง	WR2202, RASLAND	AE–199D–2	F22077–CHADY	●	●	●
V	สต๊อปวาล์วสำหรับสายฉีดชำระและโถส้วม	CT1053N (HM)	SM710	A–4401	●	●	●

หมายเหตุ
สุขภัณฑ์ COTTO, SANA, AMERICAN STANDARD หรือเทียบเท่า

มาตรฐานการติดตั้งสุขภัณฑ์

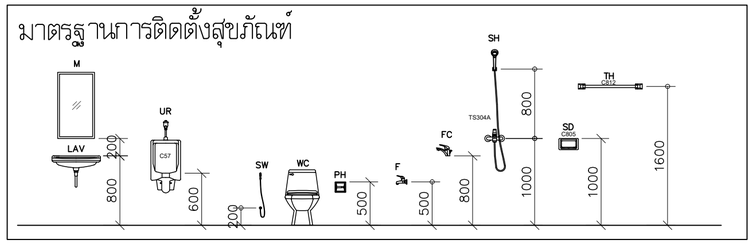

แบบขยายเคาน์เตอร์อ่างล้างหน้า

มาตราส่วน 1:10

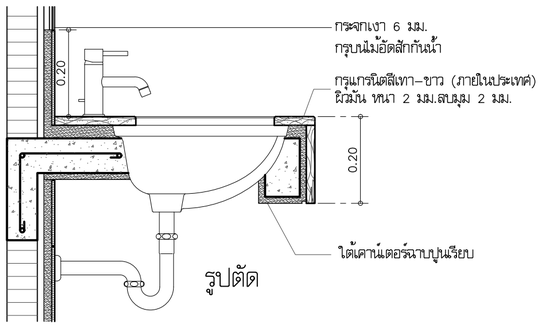

รูปตัด

แบบขยายเคาน์เตอร์หลังโถส้วม

มาตราส่วน 1:10

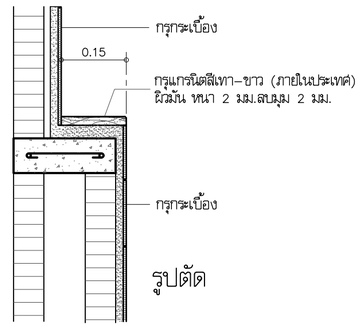

รูปตัด

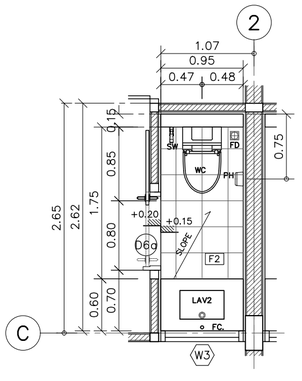

แปลนห้องน้ำ TL–1

มาตราส่วน 1:50

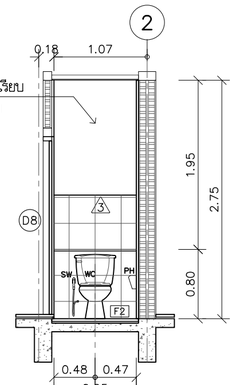

รูปด้าน 1 (TL–1)

มาตราส่วน 1:50

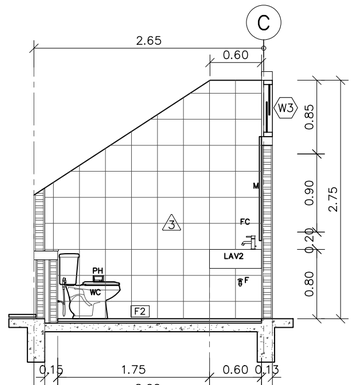

รูปด้าน 2 (TL–1)

มาตราส่วน 1:50

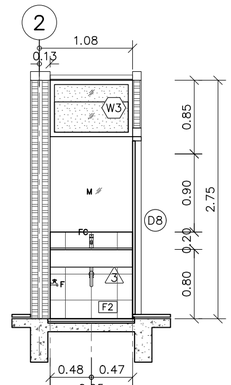

รูปด้าน 3 (TL–1)

มาตราส่วน 1:50

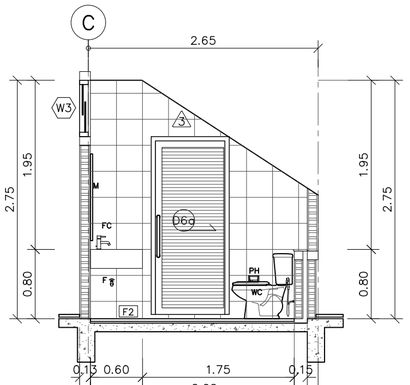

รูปด้าน 4 (TL–1)

มาตราส่วน 1:50

โครงการ PROJECT
จ้างออกแบบและปรับปรุงแบบสำนักงาน
กสทช.เขต 21 จังหวัดร้อยเอ็ด และงานภูมิสถาปัตย์

เจ้าของ OWNER
สำนักงาน กสทช. เขต 21 จ.ร้อยเอ็ด
ที่อยู่ : 287/51–52 หมู่ 7 ตำบลเมืองเดน อำเภอเมืองสรวง จังหวัดร้อยเอ็ด 45170
โทรศัพท์ : 0 4351 9211

อาคารบ้านพักพนักงาน
แบบทาวน์เฮ้าส์ 2 ชั้น
(แบบ 2 คูหา)

บริษัท สถาบันชุมชนและสิ่งแวดล้อม อาคมสิตปฺ จำกัด
ARSOMSILP COMMUNITY & ENVIRONMENTAL ARCHITECT CO.,LTD.
397 ซ. อนามัยรามเสริฐ 25 แขวงทรายม้า เขตบางขุนเทียน กทม. 10150
โทร : +66 2 490 4748 54 แฟกซ์ : +66 2 490 4742
อีเมล์ : orch@arsomsilp.in.th www.arsomsilp.oc.th

ผู้ออกแบบ DESIGN TEAM
ผู้จัดการโครงการ PROJECT MANAGER
สมพร พุลีพัลนา ส–สถ. 2367
สถาปนิก ARCHITECT
วิรดิศ์ ผุยมุลตรี ภ–สถ. 6616
เมธวี วัดเสวีโสภณ ภ–สถ. 9247
พัสกร พุทธานุ ภ–สถ. 13485
ภูมิสถาปนิก LANDSCAPE DESIGNER
ชิติพันธุ์ ศรีตระการ ส–ภส. 40
ณัฐฐิมา ภักดี ภ–ภส 483
วิศวกรโครงสร้างและโยธา STRUCTURAL ENGINEER
วสันต์ แสงศรี สย. 9670
ธชชัย บุญเกิด สย. 11703

FUSION CONSULTANTS
บริษัท ฟิวชั่น คอนซัลแตนท์ จำกัด
81/55 ซอยอุดมสุข ถนนสรรพาวุธ 4
แขวงบางนาใต้ เขตบางนา กรุงเทพฯ 10110
โทรศัพท์ 0–2392–5375–6 โทรสาร 0–2392–2641
E–mail : fusion@fusionconsultants.co.th

วิศวกรระบบปรับอากาศและระบายอากาศ MECHANICAL ENGINEER
สุทัศร สันติวิทยย์กุล วก.578
วิศวกรระบบสุขาภิบาลและดับเพลิง SANITARY ENGINEER
สุทัศร สันติวิทยย์กุล วส.87
วิรวัลน์ แซ่เล้า ภส.4149
วิศวกรงานระบบไฟฟ้า ELECTRICAL ENGINEER
พิชญะ จันตราบุวัฒน์ วพก.613

รายการแก้ไข REVISIONS

ครั้งที่	รายละเอียด	วัน/เดือน/ปี

KEY PLAN

รหัสโครงการ PROJECT'S CODE
2110AR_กสทช สาขา ร้อยเอ็ด

แบบแสดง DRAWING TITLE
แบบขยายห้องน้ำ TL–1
ตารางรายการและมาตราฐานการติดตั้งสุขภัณฑ์
แบบขยายเคาน์เตอร์อ่างล้างหน้า

มาตราส่วน : 1 : 50	หมายเลขแบบ
ตรวจสอบ :	A7–01
อนุมัติ :	
วันที่ : 11 กุมภาพันธ์ 2565	

Notes
This Drawing is Copyrighted. All Contractors must check all dimensions on site. Only figured dimensions and grid lines are to be worked from. Discrepancies must be reported immediately to the Architect or Engineer concerned before processing.

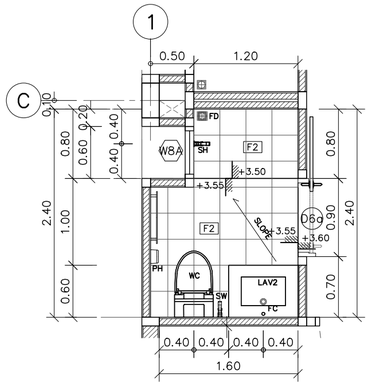

แปลนห้องน้ำ TL-2

มาตราส่วน 1:50

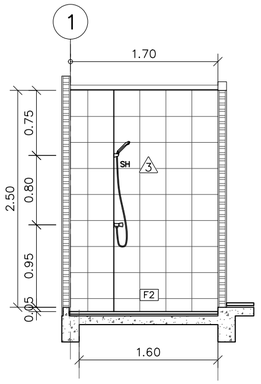

รูปด้าน 1 (TL-2)

มาตราส่วน 1:50

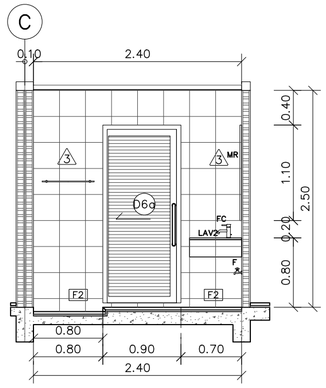

รูปด้าน 2 (TL-2)

มาตราส่วน 1:50

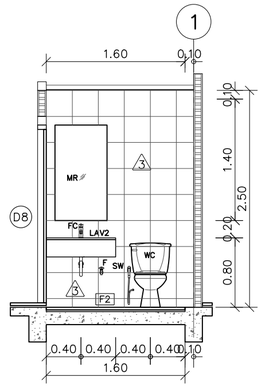

รูปด้าน 3 (TL-2)

มาตราส่วน 1:50

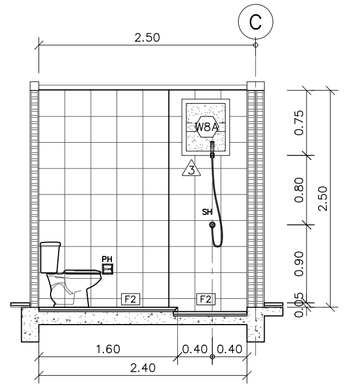

รูปด้าน 4 (TL-2)

มาตราส่วน 1:50

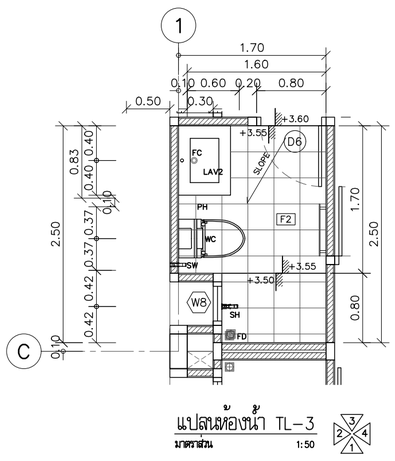

แปลนห้องน้ำ TL-3

มาตราส่วน 1:50

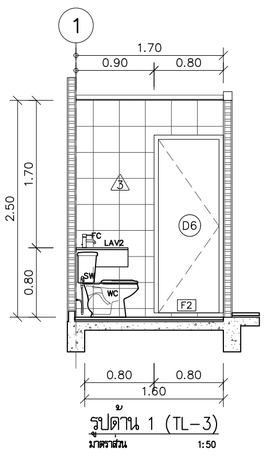

รูปด้าน 1 (TL-3)

มาตราส่วน 1:50

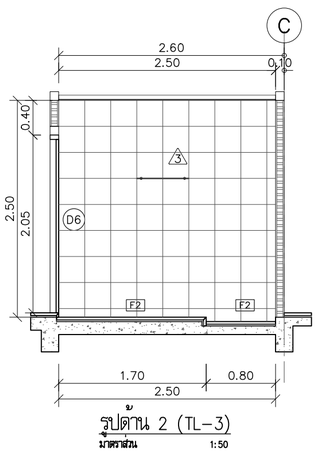

รูปด้าน 2 (TL-3)

มาตราส่วน 1:50

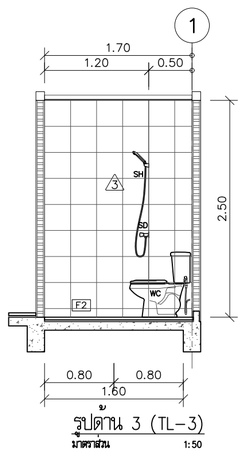

รูปด้าน 3 (TL-3)

มาตราส่วน 1:50

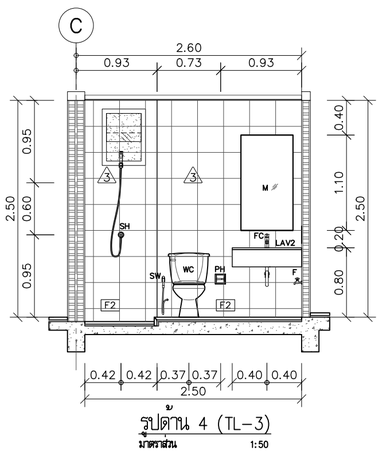

รูปด้าน 4 (TL-3)

มาตราส่วน 1:50

โครงการ PROJECT

จ้างออกแบบและปรับปรุงแบบสำนักงาน

กสทช.เขต 21 จังหวัดร้อยเอ็ด และงานภูมิสถาปัตย์

เจ้าของ OWNER

สำนักงาน กสทช. เขต 21 จ.ร้อยเอ็ด

ที่อยู่ : 287/51-52 หมู่ 7 ตำบลหัวผือ อำเภอร้อยเอ็ด จังหวัดร้อยเอ็ด 45170

โทรศัพท์ : 0 4351 9211

อาคารบ้านพักพนักงาน

แบบทาวน์เฮ้าส์ 2 ชั้น

(แบบ 2 คูหา)

บริษัท สถาบันชุมชนและสิ่งแวดล้อม อาคมสิลป์ จำกัด

ARSOMSILP COMMUNITY & ENVIRONMENTAL ARCHITECT CO.,LTD.

397 ซ. อนามัยรามเจริญ 25 แขวงทรัพย์ข้าม เขตบางขุนเทียน กทม. 10150

โทร : +66 2 490 4748 54 แฟกซ์ : +66 2 490 4742

อีเมลล์ : orch@arsomsilp.in.th www.arsomsilp.oc.th

ผู้ออกแบบ DESIGN TEAM

ผู้จัดการโครงการ PROJECT MANAGER

สมพร พุฒิพัฒนา ส-สถ. 2367

สถาปนิก ARCHITECT

วิรดิลักดิ์ ผุยมุลตรี ภ-สถ. 6616

เมธาวี รัตนเศวิโสภณ ภ-สถ. 9247

พัสสร พุทธานุ ภ-สถ. 13485

ภูมิสถาปนิก LANDSCAPE DESIGNER

ชิติพันธุ์ ศรีตะการ ส-ภส. 40

ณัฐฐิมา ภักดี ภ-ภส 483

วิศวกรโครงสร้างและโยธา STRUCTURAL ENGINEER

วสันต์ แสงศรี สย. 9670

ธชชัย บุญเกิด สย. 11703

บริษัท ฟิวชั่น คอนซัลแตนท์ จำกัด

81/55 ซอยอุดมสุข ถนนสรรพาวุธ 4

แขวงบางนาใต้ เขตบางนา กรุงเทพฯ 10110

โทรศัพท์ 0-2392-5375-6 โทรสาร 0-2392-2641

E-mail : fusion@fusionconsultants.co.th

วิศวกรระบบปรับอากาศและระบายอากาศ MECHANICAL ENGINEER

สุทัศร สันติวิทยกุล วก.578

วิศวกรระบบสุขาภิบาลและดับเพลิง SANITARY ENGINEER

สุทัศร สันติวิทยกุล วส.87

วีรวัฒน์ แซ่เล้า ภส.4149

วิศวกรงานระบบไฟฟ้า ELECTRICAL ENGINEER

พิชญะ จันตราบุวัฒน์ วพก.613

รายการแก้ไข REVISIONS

ครั้งที่	รายละเอียด	วัน/เดือน/ปี

KEY PLAN

รหัสโครงการ PROJECT'S CODE

2110AR_กสทช สาขา ร้อยเอ็ด

แบบแสดง DRAWING TITLE

แบบขยายห้องน้ำ TL-2, TL-3

มาตราส่วน : 1 : 50	หมายเลขแบบ
ตรวจสอบ :	A7-02
อนุมัติ :	
วันที่ : 11 กุมภาพันธ์ 2565	

Notes

This Drawing is Copyrighted. All Contractors must check all dimensions on site. Only figured dimensions and grid lines are to be worked from. Discrepancies must be reported immediately to the Architect or Engineer concerned before processing.

แบบขนาด A2 มาตราส่วน เป็นไปตามแบบแสดง

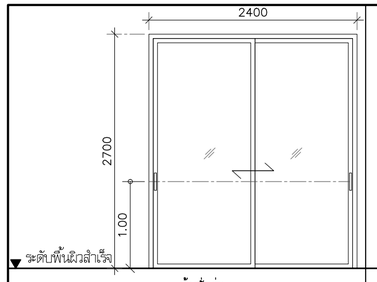

ห้องนั่งเล่น

(D2) อลูมิเนียม

ชนิดบาน	ประตูบานเลื่อนสลับ
วงกบ	อลูมิเนียม 50x100x1.5 มม. ทำสี POWDER COATING ผิวทราย สีเทาเข้ม
กรอบบาน	อลูมิเนียม 25x50x1.5 มม. ทำสี POWDER COATING ผิวทราย สีเทาเข้ม
ลูกพัก	กระจกใสหนา 6 มม.
อุปกรณ์	1. ชุดลูกล้อบานเลื่อนอลูมิเนียมครบชุด
	2. สักหลาดกันฝุ่นสีดำ
	3. ยางกันกระแทกสีดำ
อุปกรณ์เสือค	1. มือจับผังประตูบานเลื่อน ชนิดขอบเรียบ แบบมีกุญแจ จำนวน 1 ชุด
	ทำสี POWDER COATING ผิวทราย สีเดียวกับกรอบบาน
	2. มือจับผังประตูบานเลื่อน ชนิดขอบเรียบ จำนวน 1 ชุด
หมายเหตุ	ติดตั้งบานมุ้งลวด FIBER สีเทา

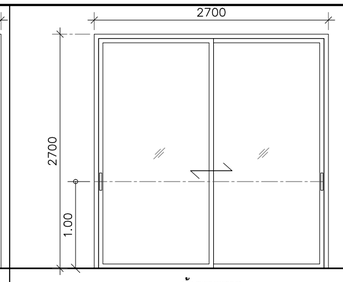

ห้องทานอาหาร

(D3) อลูมิเนียม

ชนิดบาน	ประตูบานเลื่อนสลับ
วงกบ	อลูมิเนียม 50x100x1.5 มม. ทำสี POWDER COATING ผิวทราย สีเทาเข้ม
กรอบบาน	อลูมิเนียม 25x50x1.5 มม. ทำสี POWDER COATING ผิวทราย สีเทาเข้ม
ลูกพัก	กระจกใสหนา 6 มม.
อุปกรณ์	1. ชุดลูกล้อบานเลื่อนอลูมิเนียมครบชุด
	2. สักหลาดกันฝุ่นสีดำ
	3. ยางกันกระแทกสีดำ
อุปกรณ์เสือค	มือจับผังประตูบานเลื่อน ชนิดขอบเรียบ
	ทำสี POWDER COATING ผิวทราย สีเดียวกับกรอบบาน
หมายเหตุ	ติดตั้งบานมุ้งลวด FIBER สีเทา

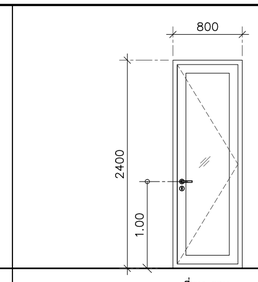

ที่วาง CDU.

(D4) อลูมิเนียม

ชนิดบาน	ประตูบานเปิดเดี่ยว
วงกบ	อลูมิเนียม 50x100x1.5 มม. ทำสี POWDER COATING ผิวทราย สีเทาเข้ม
กรอบบาน	อลูมิเนียม 25x50x1.5 มม. ทำสี POWDER COATING ผิวทราย สีเทาเข้ม
ลูกพัก	กระจกใสหนา 6 มม.
อุปกรณ์	1. บานพับ
	2. มือจับก้านมัยก ทำสี POWDER COATING ผิวทราย สีเดียวกับกรอบบาน
อุปกรณ์เสือค	มือจับผังประตูบานเลื่อน ชนิดขอบเรียบ
หมายเหตุ	ติดตั้งบานมุ้งลวด FIBER สีเทา

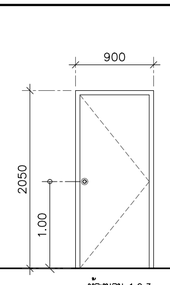

ห้องนอน 1,2,3

(D5) ไม้

ชนิดบาน	ประตูบานเปิดเดี่ยว
วงกบ	ไม้เต็งขนาด 2"x4" มม. ทำสีธรรมชาติ
กรอบบาน	บานไม้อัดสักกันน้ำ หนา 35 มม. ทำสีธรรมชาติ
ลูกพัก	
อุปกรณ์	1. ชุดบานพับสเตนเลส แหวนลูกปืนสเตนเลส
	ขนาด 4"x3"x2 มม. 3 ตัว/บาน
	2. ลูกบิดหัวกลม สเตนเลสสตีล ผิว HAIRLINE สำหรับห้องทั่วไป
หมายเหตุ	

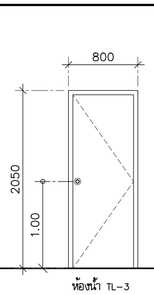

ห้องน้ำ TL-3

(D6) ไม้

ชนิดบาน	ประตูบานเปิดเดี่ยว
วงกบ	ไม้เต็งขนาด 2"x5" มม. ทำสีธรรมชาติ
กรอบบาน	บานไม้อัดสักกันน้ำ หนา 35 มม. ทำสีธรรมชาติ
ลูกพัก	
อุปกรณ์	1. ชุดบานพับสเตนเลส แหวนลูกปืนสเตนเลส
	ขนาด 4"x3"x2 มม. 3 ตัว/บาน
	2. ลูกบิดหัวกลม สเตนเลสสตีล ผิว HAIRLINE สำหรับห้องน้ำ
หมายเหตุ	

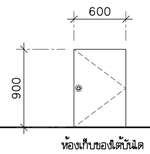

ห้องเก็บของใต้บันได

(D7) ไม้

ชนิดบาน	ประตูบานเปิดเดี่ยว
วงกบ	–
กรอบบาน	บานไม้อัดสักกันน้ำ หนา 35 มม. ทำสีธรรมชาติ
ลูกพัก	
อุปกรณ์	1. ชุดบานพับสเตนเลส แหวนลูกปืนสเตนเลส
	ขนาด 4"x3"x2 มม. 3 ตัว/บาน
	2. ลูกบิดหัวกลม สเตนเลสสตีล ผิว HAIRLINE สำหรับห้องทั่วไป
หมายเหตุ	

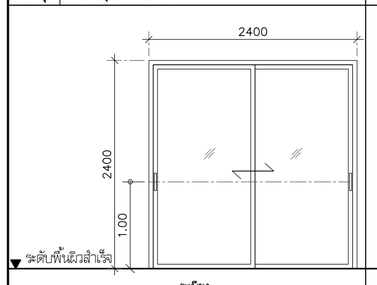

ระเบียง

(D11) อลูมิเนียม

ชนิดบาน	ประตูบานเลื่อนสลับ
วงกบ	อลูมิเนียม 50x100x1.5 มม. ทำสี POWDER COATING ผิวทราย สีเทาเข้ม
กรอบบาน	อลูมิเนียม 25x50x1.5 มม. ทำสี POWDER COATING ผิวทราย สีเทาเข้ม
ลูกพัก	กระจกใสหนา 6 มม.
อุปกรณ์	1. ชุดลูกล้อบานเลื่อนอลูมิเนียมครบชุด
	2. สักหลาดกันฝุ่นสีดำ
	3. ยางกันกระแทกสีดำ
อุปกรณ์เสือค	1. มือจับผังประตูบานเลื่อน ชนิดขอบเรียบ แบบมีกุญแจ จำนวน 1 ชุด
	ทำสี POWDER COATING ผิวทราย สีเดียวกับกรอบบาน
	2. มือจับผังประตูบานเลื่อน ชนิดขอบเรียบ จำนวน 1 ชุด
หมายเหตุ	ติดตั้งบานมุ้งลวด FIBER สีเทา

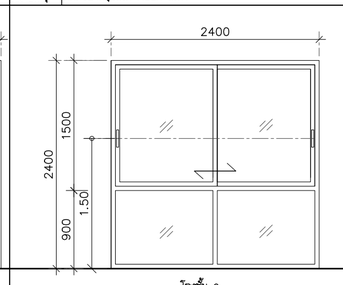

โถงชั้น 2

(W1) อลูมิเนียม

ชนิดบาน	หน้าต่างบานเลื่อนสลับ,ช่องแสงติดตาย
วงกบ	อลูมิเนียม 50x100x1.5 มม. ทำสี POWDER COATING ผิวทราย สีเทาเข้ม
กรอบบาน	อลูมิเนียม 25x50x1.5 มม. ทำสี POWDER COATING ผิวทราย สีเทาเข้ม
ลูกพัก	กระจกใสหนา 6 มม.
อุปกรณ์	1. ชุดลูกล้อบานเลื่อนอลูมิเนียมครบชุด
	2. สักหลาดกันฝุ่นสีดำ
	3. ยางกันกระแทกสีดำ
อุปกรณ์เสือค	มือจับผังประตูบานเลื่อน ชนิดขอบเรียบ
	ทำสี POWDER COATING ผิวทราย สีเดียวกับกรอบบาน
หมายเหตุ	ติดตั้งบานมุ้งลวด FIBER สีเทา

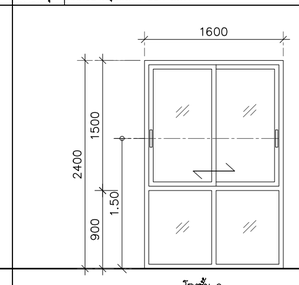

โถงชั้น 2

(W2) อลูมิเนียม

ชนิดบาน	หน้าต่างบานเลื่อนสลับ,ช่องแสงติดตาย
วงกบ	อลูมิเนียม 50x100x1.5 มม. ทำสี POWDER COATING ผิวทราย สีเทาเข้ม
กรอบบาน	อลูมิเนียม 25x50x1.5 มม. ทำสี POWDER COATING ผิวทราย สีเทาเข้ม
ลูกพัก	กระจกใสหนา 6 มม.
อุปกรณ์	1. ชุดลูกล้อบานเลื่อนอลูมิเนียมครบชุด
	2. สักหลาดกันฝุ่นสีดำ
	3. ยางกันกระแทกสีดำ
อุปกรณ์เสือค	มือจับผังประตูบานเลื่อน ชนิดขอบเรียบ
	ทำสี POWDER COATING ผิวทราย สีเดียวกับกรอบบาน
หมายเหตุ	ติดตั้งบานมุ้งลวด FIBER สีเทา

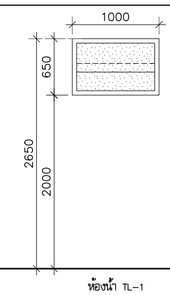

ห้องน้ำ TL-1

(W3) อลูมิเนียม

ชนิดบาน	หน้าต่างบานกระจกฮ้อน
วงกบ	อลูมิเนียม 50x125x1.5 มม. ทำสี POWDER COATING ผิวทราย สีเทาเข้ม
กรอบบาน	
ลูกพัก	กระจกฝ้าลายฝ้าหนา 5 มม.
อุปกรณ์	
หมายเหตุ	ติดตั้งบานมุ้งลวด FIBER สีเทา

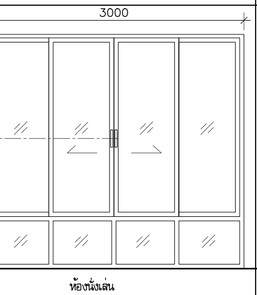

ห้องนั่งเล่น

(W4) อลูมิเนียม

ชนิดบาน	หน้าต่างบานเลื่อนสลับ,ช่องแสงติดตาย
วงกบ	อลูมิเนียม 50x100x1.5 มม. ทำสี POWDER COATING ผิวทราย สีเทาเข้ม
กรอบบาน	อลูมิเนียม 25x50x1.5 มม. ทำสี POWDER COATING ผิวทราย สีเทาเข้ม
ลูกพัก	กระจกใสหนา 6 มม.
อุปกรณ์	1. ชุดมือจับล็อคบานเปิดคู่ ทำสี POWDER COATING
	สีเดียวกับกรอบบาน
	2. ขาตั้งสเตนเลส
หมายเหตุ	ติดตั้งบานมุ้งลวด FIBER สีเทา

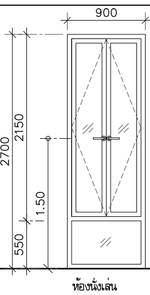

ห้องนั่งเล่น

(W5) อลูมิเนียม

ชนิดบาน	หน้าต่างบานเปิดคู่,ช่องแสงติดตาย
วงกบ	อลูมิเนียม 50x100x1.5 มม. ทำสี POWDER COATING ผิวทราย สีเทาเข้ม
กรอบบาน	อลูมิเนียม 50x50x1.5 มม. ทำสี POWDER COATING ผิวทราย สีเทาเข้ม
ลูกพัก	กระจกใสหนา 6 มม.
อุปกรณ์	1. ชุดมือจับล็อคบานเปิดคู่ ทำสี POWDER COATING
	สีเดียวกับกรอบบาน
	2. ขาตั้งสเตนเลส
หมายเหตุ	ติดตั้งบานมุ้งลวด FIBER สีเทา

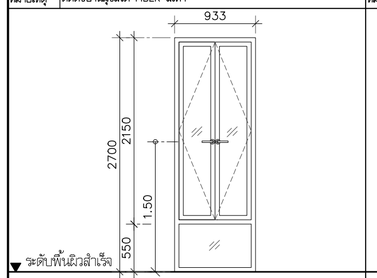

ห้องทานอาหาร

(W6) อลูมิเนียม

ชนิดบาน	หน้าต่างบานเปิดคู่,ช่องแสงติดตาย
วงกบ	อลูมิเนียม 50x100x1.5 มม. ทำสี POWDER COATING ผิวทราย สีเทาเข้ม
กรอบบาน	อลูมิเนียม 50x50x1.5 มม. ทำสี POWDER COATING ผิวทราย สีเทาเข้ม
ลูกพัก	กระจกใสหนา 6 มม.
อุปกรณ์	1. ชุดมือจับล็อคบานเปิดคู่ ทำสี POWDER COATING
	สีเดียวกับกรอบบาน
	2. ขาตั้งสเตนเลส
หมายเหตุ	ติดตั้งบานมุ้งลวด FIBER สีเทา

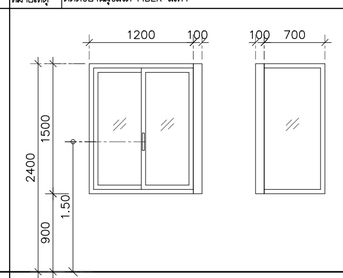

ห้องนอน 3

(W7) อลูมิเนียม

ชนิดบาน	หน้าต่างบานเลื่อนสลับ
วงกบ	อลูมิเนียม 50x100x1.5 มม. และ 100x100x2.5 มม.
	ทำสี POWDER COATING ผิวทราย สีเทาเข้ม
กรอบบาน	อลูมิเนียม 25x50x1.5 มม. ทำสี POWDER COATING ผิวทราย สีเทาเข้ม
ลูกพัก	กระจกใสหนา 6 มม.
อุปกรณ์	1. ชุดลูกล้อบานเลื่อนอลูมิเนียมครบชุด 2. สักหลาดกันฝุ่นสีดำ
	3. ยางกันกระแทกสีดำ
อุปกรณ์เสือค	1. มือจับผังประตูบานเลื่อน ชนิดขอบเรียบ
	ทำสี POWDER COATING ผิวทราย สีเดียวกับกรอบบาน
	2. ตัวล็อคเสาเกี่ยว
หมายเหตุ	ติดตั้งบานมุ้งลวด FIBER สีเทา

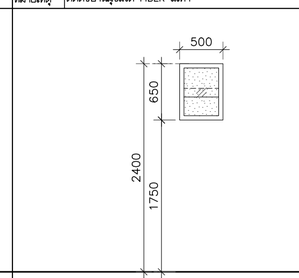

ห้องน้ำ TL-3

(W8) อลูมิเนียม

ชนิดบาน	หน้าต่างบานกระจกฮ้อน
วงกบ	อลูมิเนียม 50x125x1.5 มม. ทำสี POWDER COATING ผิวทราย สีเทาเข้ม
กรอบบาน	
ลูกพัก	กระจกฝ้าลายฝ้าหนา 5 มม.
อุปกรณ์	
หมายเหตุ	ติดตั้งบานมุ้งลวด FIBER สีเทา

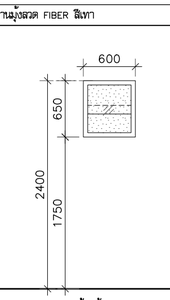

ห้องน้ำ TL-2

(W8A) อลูมิเนียม

ชนิดบาน	หน้าต่างบานกระจกฮ้อน
วงกบ	อลูมิเนียม 50x125x1.5 มม. ทำสี POWDER COATING ผิวทราย สีเทาเข้ม
กรอบบาน	
ลูกพัก	กระจกฝ้าลายฝ้าหนา 5 มม.
อุปกรณ์	
หมายเหตุ	ติดตั้งบานมุ้งลวด FIBER สีเทา

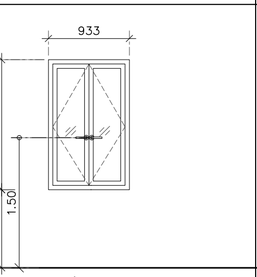

ห้องนอน 1

(W9) อลูมิเนียม

ชนิดบาน	หน้าต่างบานเปิดคู่
วงกบ	อลูมิเนียม 50x100x1.5 มม. ทำสี POWDER COATING ผิวทราย สีเทาเข้ม
กรอบบาน	อลูมิเนียม 50x50x1.5 มม. ทำสี POWDER COATING ผิวทราย สีเทาเข้ม
ลูกพัก	กระจกใสหนา 6 มม.
อุปกรณ์	1. ชุดมือจับล็อคบานเปิดคู่ ทำสี POWDER COATING
	สีเดียวกับกรอบบาน
	2. ขาตั้งสเตนเลส
หมายเหตุ	ติดตั้งบานมุ้งลวด FIBER สีเทา

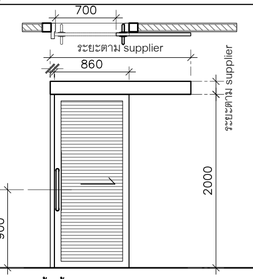

ห้องน้ำ TL-1 TL-2

06g ไม้

ชนิดบาน	ประตูบานเลื่อน
วงกบ	ไม้เต็งขนาด 2"x5" มม. ทำสีธรรมชาติ
กรอบบาน	บานไม้อัดสักกันน้ำ หนา 35 มม. ทำสีธรรมชาติ
ลูกพัก	
อุปกรณ์	1. ชุดอุปกรณ์บานเลื่อน
หมายเหตุ	

โครงการ PROJECT
จ้างออกแบบและปรับปรุงแบบสำนักงาน
กสทช.เขต 21 จังหวัดร้อยเอ็ด และงานภูมิสถาปัตย์

เจ้าของ OWNER
สำนักงาน กสทช. เขต 21 จ.ร้อยเอ็ด
ที่อยู่ :287/51-52 หมู่ 7 ตำบลนิเวศน์ อำเภอเมืองร้อยเอ็ด จังหวัดร้อยเอ็ด 45170
โทรศัพท์ : 0 4351 9211

อาคารบ้านพักพนักงาน
แบบทาวน์เฮ้าส์ 2 ชั้น
(แบบ 2 คูหา)

บริษัท สถาบันชุมชนและสิ่งแวดล้อม อาคมดิสปั จำกัด
ARSOMSILP COMMUNITY & ENVIRONMENTAL ARCHITECT CO.,LTD.
397 ซ. ถนนอังรีเสรีย 25 แขวงทหารช้าม เขตบางรุนเทียน กทม. 10150
โทร : +66 2 490 4748 54 แฟกซ์ : +66 2 490 4742
อีเมลล์ : orch@orsomsilp.in.th www.orsomsilp.oc.th

ผู้ออกแบบ DESIGN TEAM
ผู้จัดการโครงการ PROJECT MANAGER
ส.พร พุลินพัลนา ส-สถ. 2367
สถาปนิก ARCHITECT
ชัยศักดิ์ ผุยมุลตรี ภ-สถ. 6616
เมธวี วัดเมฆวิโสภณ ภ-สถ. 9247
พัสกร พุทธานุ ภ-สถ. 13485
ภูมิสถาปนิก LANDSCAPE DESIGNER
ชิติพันธุ์ ศรีตะการ ส-ภส. 40
ณัฐฐิมา ภักดี ภ-ภส 483
วิศวกรโครงสร้างและโยธา STRUCTURAL ENGINEER
วสันต์ แสงศรี สย. 9670
ธงชัย บุญเกิด สย. 11703

FUSION CONSULTANTS
บริษัท ฟิวชั่น คอนซัลแตนท์ จำกัด
81/55 ซอยอุดมสิตร ถนนลพรามที่ 4
แขวงหนองโหนง เขตคลองเตย กรุงเทพฯ 10110
โทรศัพท์ 0-2392-5375-6 โทรสาร 0-2392-2641
E-mail : fusion@fusionconsultants.co.th

วิศวกรระบบปรับอากาศ และระบายอากาศ MECHANICAL ENGINEER
สุภัทร สัมฤทัยมย์กุล วก.578
วิศวกรระบบสุขาภิบาล และดับเพลิง SANITARY ENGINEER
สุภัทร สัมฤทัยมย์กุล วส.87
วิรวัลน์ แซ่เล้า ภส.4149
วิศวกรงานระบบไฟฟ้า ELECTRICAL ENGINEER
พิชญะ จันทรานุวัลน์ วพก.613

รายการแก้ไข REVISIONS

ครั้งที่	รายละเอียด	วัน/เดือน/ปี

KEY PLAN

รหัสโครงการ PROJECT'S CODE
2110AR_กสทช สาขา ร้อยเอ็ด

แบบแสดง DRAWING TITLE
แบบขยายประตู-หน้าต่าง
(2 ยูนิต)

มาตราส่วน: 1 : 50	หมายเลขแบบ
ตรวจสอบ :	A8-01
อนุมัติ :	
วันที่ : 11 กุมภาพันธ์ 2565	

Notes
This Drawing is Copyrighted. All Contractors must check all dimensions on site. Only figured dimensions and grid lines are to be worked from. Discrepancies must be reported immediately to the Architect or Engineer concerned before processing.

แบบขนาด A2 มาตราส่วน เป็นไปตามแบบแสดง

แบบขยายรางกันตก

มาตราส่วน 1:25 (RL1 / A9-01)

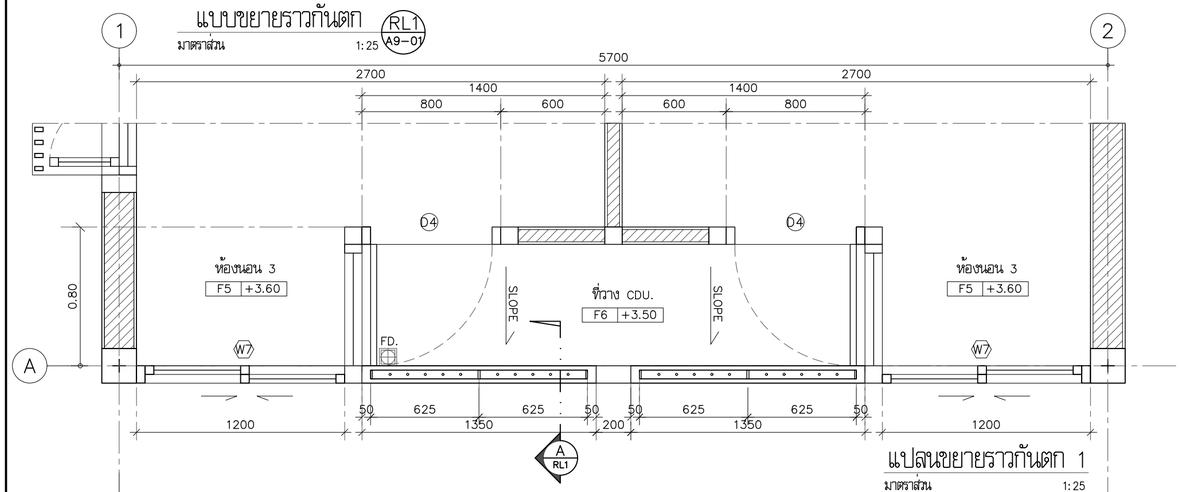

แปลนขยายรางกันตก 1

มาตราส่วน 1:25

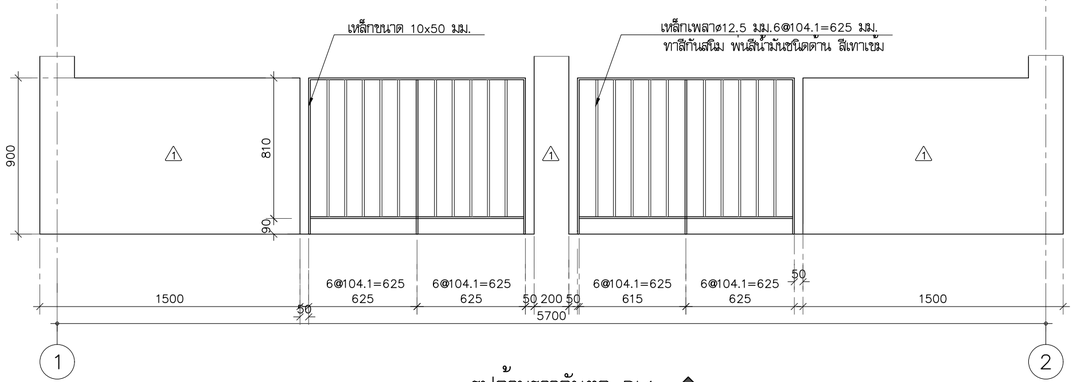

รูปด้านรางกันตก RL1

มาตราส่วน 1:25 (1 / RL1)

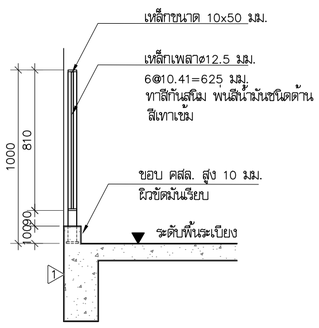

รูปตัดรางกันตก RL1

มาตราส่วน 1:25 (A / RL1)

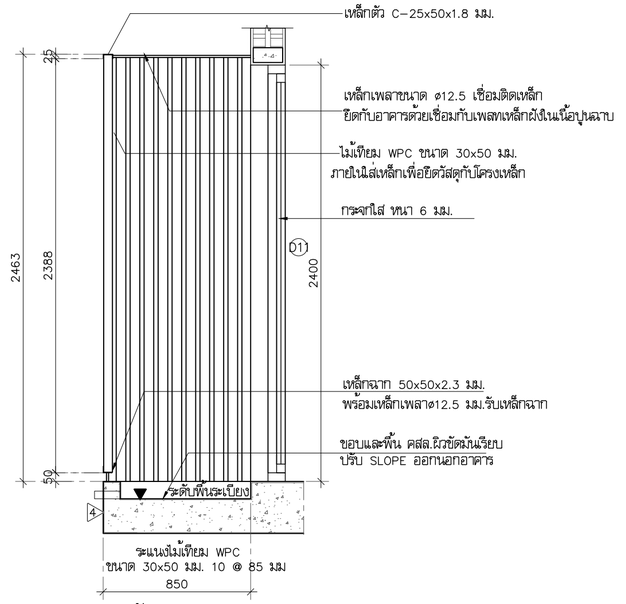

รูปตัดแผงระแนง

มาตราส่วน 1:25 (B / WP2)

แบบขยายแผงระแนง 2

มาตราส่วน 1:25 (WP2 / A9-01)

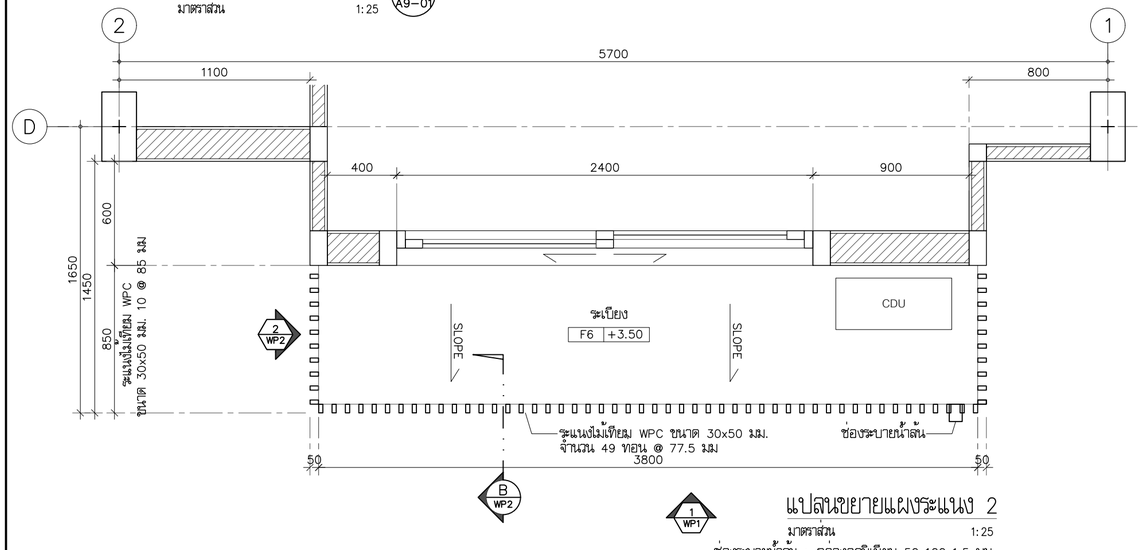

แปลนขยายแผงระแนง 2

มาตราส่วน 1:25

ช่องระบายน้ำล้น : กลองอลูมิเนียม 50x100x1.5 มม. ยาว 200 มม. ผิวลิ้นธรรมชาติ

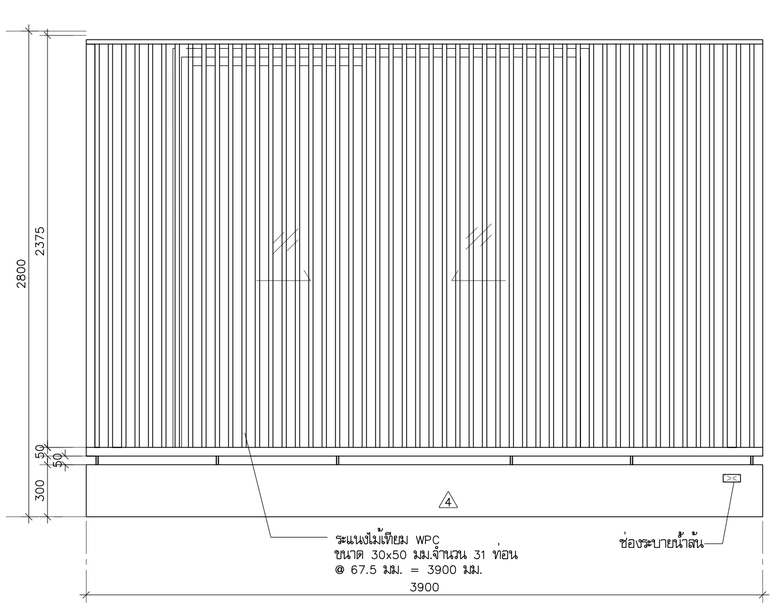

รูปด้านแผงระแนง

มาตราส่วน 1:25 (1 / WP2)

รูปด้านแผงระแนง

มาตราส่วน 1:25 (2 / WP2)

โครงการ PROJECT

จ้างออกแบบและปรับปรุงแบบสำนักงาน กสทช.เขต 21 จังหวัดร้อยเอ็ด และงานภูมิสถาปัตย์

เจ้าของ OWNER

สำนักงาน กสทช. เขต 21 จ.ร้อยเอ็ด

ที่อยู่ : 287/51-52 หมู่ 7 ตำบลหัวผือ อำเภอเมืองร้อยเอ็ด จังหวัดร้อยเอ็ด 45170

โทรศัพท์ : 0 4351 9211

อาคารบ้านพักพนักงาน
แบบทาวน์เฮ้าส์ 2 ชั้น
(แบบ 2 คูหา)

บริษัท สถาบันผังชุมชนและสิ่งแวดล้อม อาคมสิลป์ จำกัด
ARSOMSILP COMMUNITY & ENVIRONMENTAL ARCHITECT CO.,LTD.
397 ซ. อนามัยงามเจริญ 25 แขวงทหัวหมาก เขตบางกะปิ กทม. 10150
โทร : +66 2 490 4748 54 แฟกซ์ : +66 2 490 4742
อีเมล์ : orch@orsomsilp.in.th www.orsomsilp.co.th

ผู้ออกแบบ DESIGN TEAM

ผู้จัดการโครงการ PROJECT MANAGER		
สมพร พุฒิพัลนา		ส-สถ. 2367
สถาปนิก ARCHITECT		
วิรดิศ์ ผุยมุลตรี		ภ-สถ. 6616
เมธาวี รัตนศิริโสภณ		ภ-สถ. 9247
พัสกร พุทธานุ		ภ-สถ. 13485
ภูมิสถาปนิก LANDSCAPE DESIGNER		
ชิติพันธุ์ ศรีตะการ		ส-ภส. 40
ณัฐฐิมา ภักดี		ภ-ภส 483
วิศวกรโครงสร้างและโยธา STRUCTURAL ENGINEER		
วสันต์ แสงศรี		สย. 9670
ธงชัย บุญเกิด		สย. 11703

FUSION CONSULTANTS
บริษัท ฟิวชั่น คอนซัลแตนท์ จำกัด
81/55 ซอยอุดมสุข ถนนสุขุมวิท 4
แขวงบางจาก เขตพระโขนง กรุงเทพฯ 10110
โทรศัพท์ 0-2392-5375-6 โทรสาร 0-2392-2641
E-mail : fusion@fusionconsultants.co.th

วิศวกรระบบปรับอากาศและระบายอากาศ MECHANICAL ENGINEER		
สุทัศ สันติวิทยกุล		วก.578
วิศวกรระบบสุขาภิบาลและดับเพลิง SANITARY ENGINEER		
สุทัศ สันติวิทยกุล		วส.87
วิรวัฒน์ แซ่เล้า		ภส.4149
วิศวกรงานระบบไฟฟ้า ELECTRICAL ENGINEER		
พิชญะ จันตราวุฒน์		วพก.613

รายการแก้ไข REVISIONS

ครั้งที่	รายละเอียด	วัน/เดือน/ปี

KEY PLAN

รหัสโครงการ PROJECT'S CODE

2110AR_กสทช สาขา ร้อยเอ็ด

แบบแสดง DRAWING TITLE

แบบขยายรางกันตก RL1
แบบขยายแผงระแนง WP2

มาตราส่วน : 1 : 25	หมายเลขแบบ
ตรวจสอบ :	A9-01
อนุมัติ :	
วันที่ : 11 กุมภาพันธ์ 2565	

Notes
This Drawing is Copyrighted. All Contractors must check all dimensions on site. Only figured dimensions and grid lines are to be worked from. Discrepancies must be reported immediately to the Architect or Engineer concerned before processing.

แบบขนาด A2 มาตราส่วน เป็นไปตามแบบแสดง

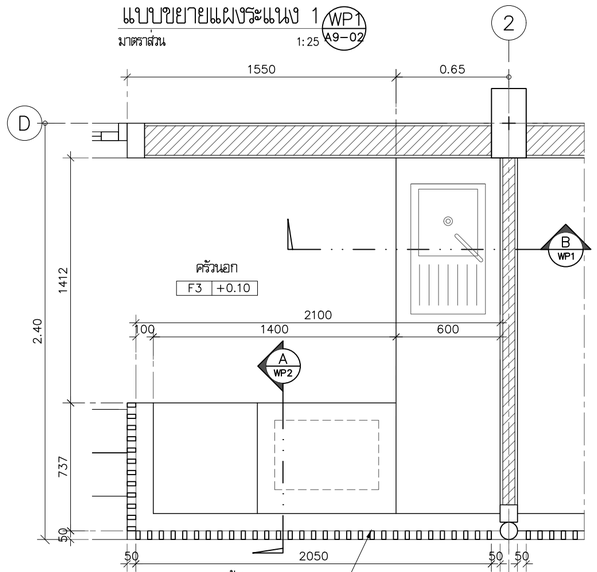

แบบขยายแผงระแนง 1 (WP1 / A9-02)

มาตราส่วน 1:25

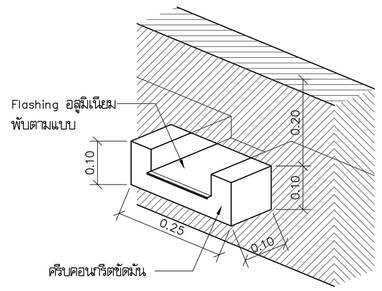

แบบขยาย ช่องระบายน้ำล้น

มาตราส่วน 1:10

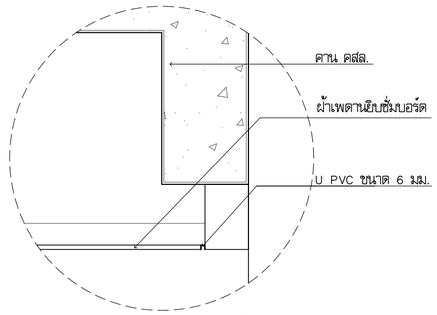

แบบขยาย รอยต่อผ้าเพดาน 2 (4 / A5-01)

มาตราส่วน 1:10

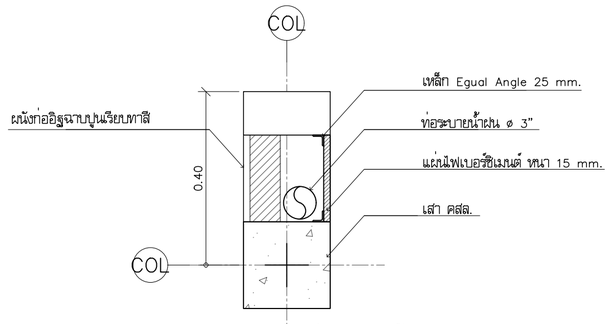

แบบขยาย ท่อระบายน้ำฝน (DE / A3-07)

มาตราส่วน 1:10

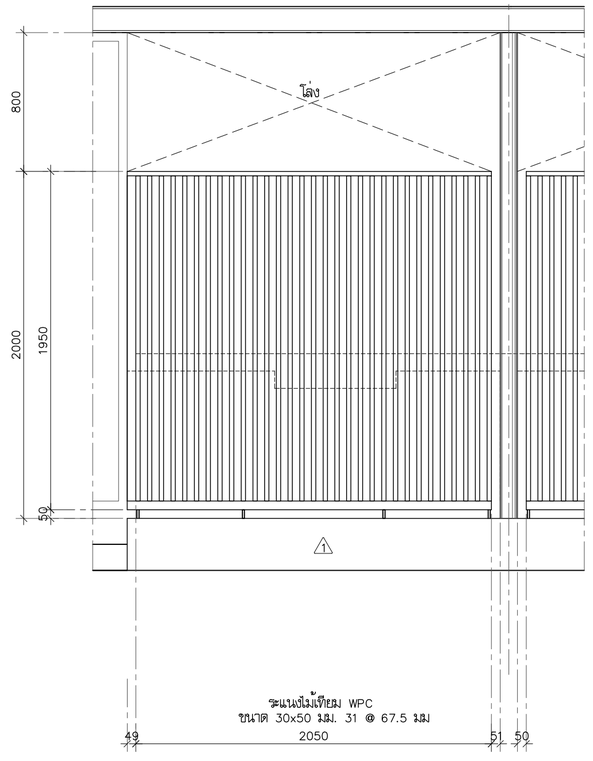

รูปด้านแผงระแนง 1 (1 / WP1)

มาตราส่วน 1:25

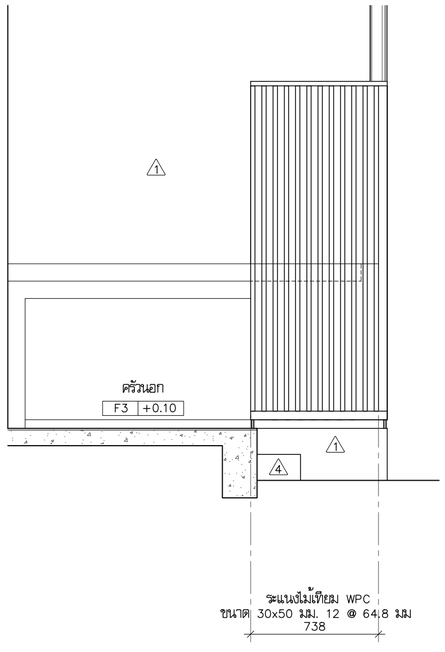

รูปด้านแผงระแนง 1 (3 / WP1)

มาตราส่วน 1:25

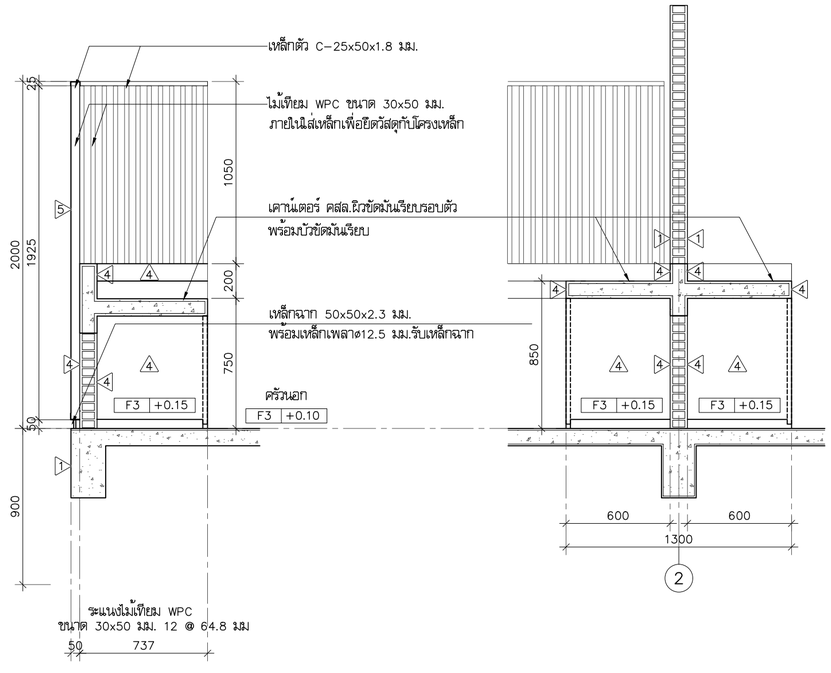

รูปตัดเคาน์เตอร์ (A / WP1)

มาตราส่วน 1:25

รูปตัดเคาน์เตอร์ (B / WP1)

มาตราส่วน 1:25

โครงการ PROJECT

จ้างออกแบบและปรับปรุงแบบสำนักงาน

กสทช.เขต 21 จังหวัดร้อยเอ็ด และงานภูมิสถาปัตย์

เจ้าของ OWNER

สำนักงาน กสทช. เขต 21 จ.ร้อยเอ็ด

ที่อยู่ :287/51-52 หมู่ 7 ตำบลหนองพอก อำเภอจังหวัด จังหวัดร้อยเอ็ด 45170

โทรศัพท์ : 0 4351 9211

อาคารบ้านพักพนักงาน
แบบทาวน์เฮ้าส์ 2 ชั้น
(แบบ 2 คูหา)

บริษัท สถาบันวิสาหกิจชุมชนและสิ่งแวดล้อม อาคมสิลป์ จำกัด
ARSOMSILP COMMUNITY & ENVIRONMENTAL ARCHITECT CO.,LTD.
397 ซ. อนามัยงามเจริญ 25 แขวงทรายข้าม เขตบางขุนเทียน กทม. 10150
โทร : +66 2 490 4748 54 แฟกซ์ : +66 2 490 4742
อีเมลล์ : orch@arsomsilp.in.th www.arsomsilp.co.th

ผู้ออกแบบ DESIGN TEAM

ผู้จัดการโครงการ PROJECT MANAGER		
สมพร พุลิพัลนา		ส-สถ. 2367
สถาปนิก ARCHITECT		
วิรดิศักดิ์ ผุยมุลตรี		ภ-สถ. 6616
เมธวิ วัดเสวิใส่สกล		ภ-สถ. 9247
พัสกร พุทธานุ		ภ-สถ. 13485
ภูมิสถาปนิก LANDSCAPE DESIGNER		
ชิติพันธุ์ ศรีตะการ		ส-ภส. 40
ณัฐฐิมา ภักดี		ภ-ภส 483
วิศวกรโครงสร้างและโยธา STRUCTURAL ENGINEER		
วสันต์ แสงศรี		สย. 9670
ธงชัย บุญเกิด		สย. 11703

FUSION CONSULTANTS
บริษัท ฟิวชั่น คอนซัลแตนท์ จำกัด
81/55 ซอยอุดมสุข ถนนสรรพาวุธ 4
แขวงพลับพลา เขตคลองเตย กรุงเทพฯ 10110
โทรศัพท์ 0-2392-5375-6 โทรสาร 0-2392-2641
E-mail : fusion@fusionconsultants.co.th

วิศวกรระบบปรับอากาศและระบายอากาศ	สุทัศร สันติมิตรย์กุล	MECHANICAL ENGINEER วภ.578
วิศวกรระบบสุขาภิบาลและดับเพลิง	สุทัศร สันติมิตรย์กุล	SANITARY ENGINEER วส.87
	วิรวัฒน์ แซ่เล้า	ภส.4149
วิศวกรงานระบบไฟฟ้า	พิชญะ จันทราบุวัฒน์	ELECTRICAL ENGINEER วพก.613

รายการแก้ไข REVISIONS

ครั้งที่	รายละเอียด	วัน/เดือน/ปี

KEY PLAN

รหัสโครงการ PROJECT'S CODE
2110AR_กสทช สาขา ร้อยเอ็ด

แบบแสดง DRAWING TITLE
แบบขยายแผงระแนง WP1,
แบบขยายช่องระบายน้ำล้น

มาตราส่วน: 1 : 25	หมายเลขแบบ
ตรวจสอบ :	A9-02
อนุมัติ :	
วันที่ : 11 กุมภาพันธ์ 2565	

Notes
This Drawing is Copyrighted. All Contractors must check all dimensions on site. Only figured dimensions and grid lines are to be worked from. Discrepancies must be reported immediately to the Architect or Engineer concerned before processing.

แบบขนาด A2 มาตราส่วน เป็นไปตามแบบแสดง

แบบขยายประตูรั้ว DE
มาตราส่วน 1:25 (A9-03)

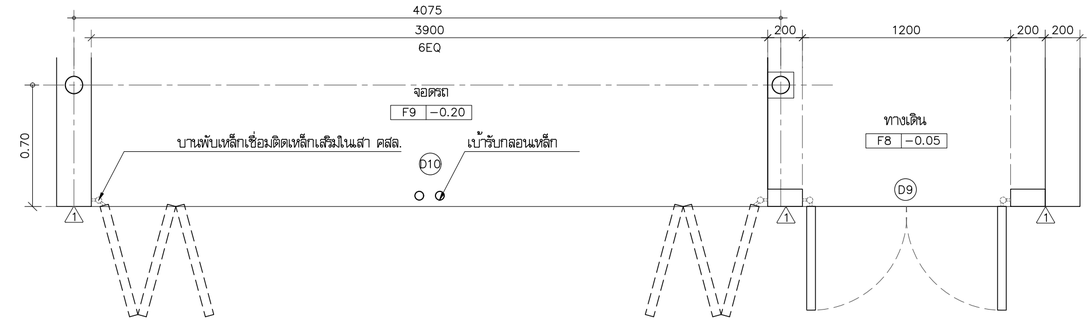

แปลนขยายประตูรั้ว
มาตราส่วน 1:25

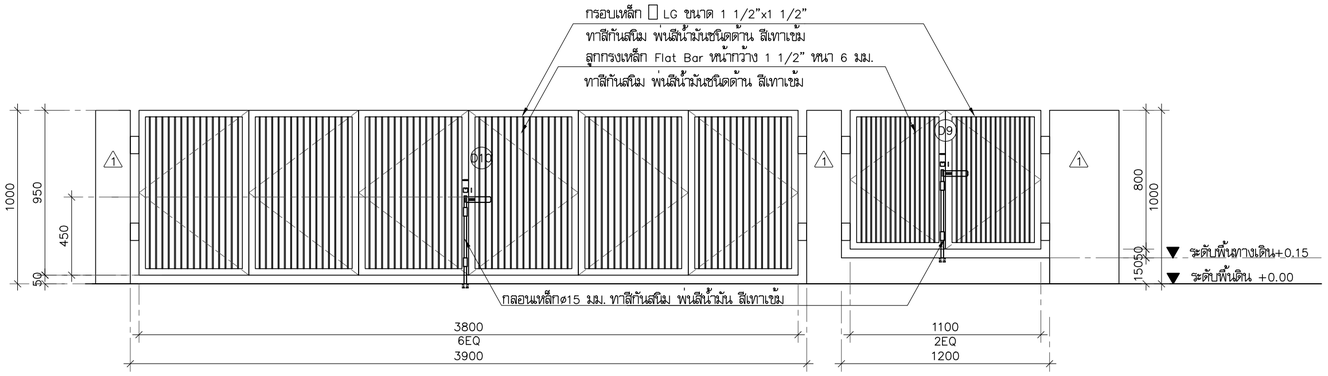

รูปด้านขยายประตูรั้ว
มาตราส่วน 1:25

แบบขยายเคาน์เตอร์ CO1
มาตราส่วน 1:25 (A9-03)

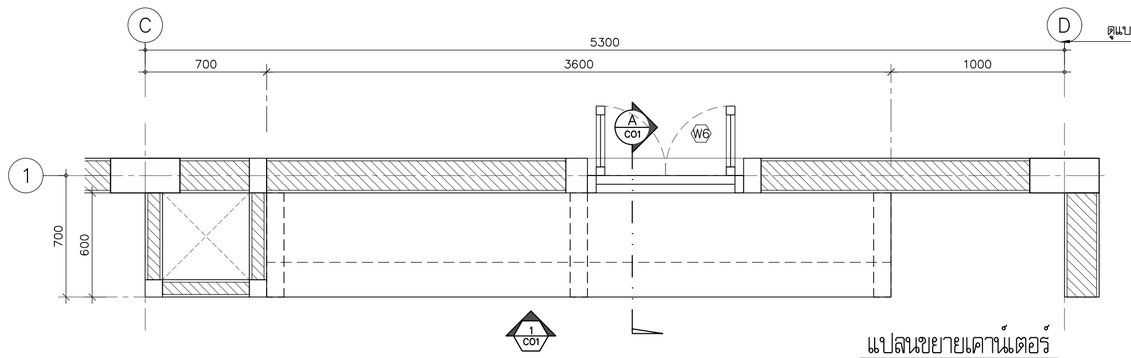

แปลนขยายเคาน์เตอร์
มาตราส่วน 1:25

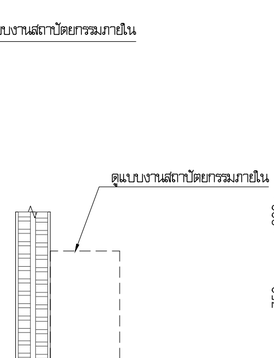

รูปด้านเคาน์เตอร์
มาตราส่วน 1:25 (1/CO1)

รูปตัดเคาน์เตอร์
มาตราส่วน 1:25 (A/CO1)

แบบขยายเคาน์เตอร์ CO2
มาตราส่วน 1:25 (A9-03)

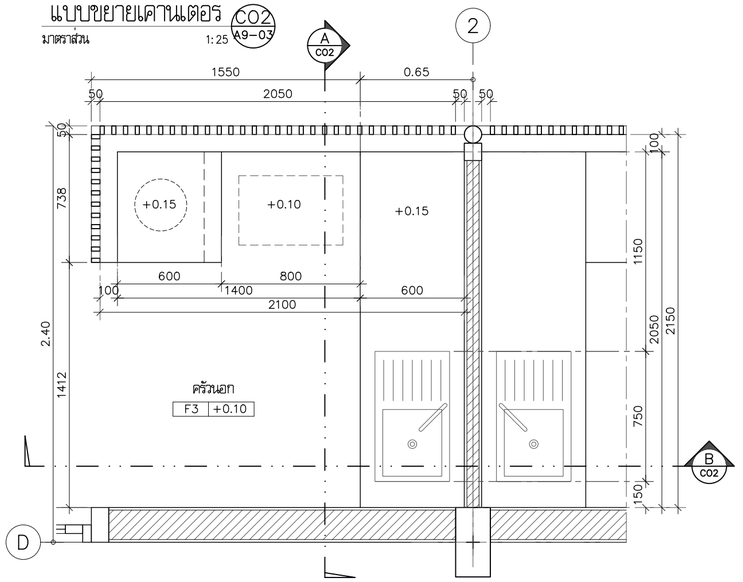

แปลนขยายเคาน์เตอร์
มาตราส่วน 1:25

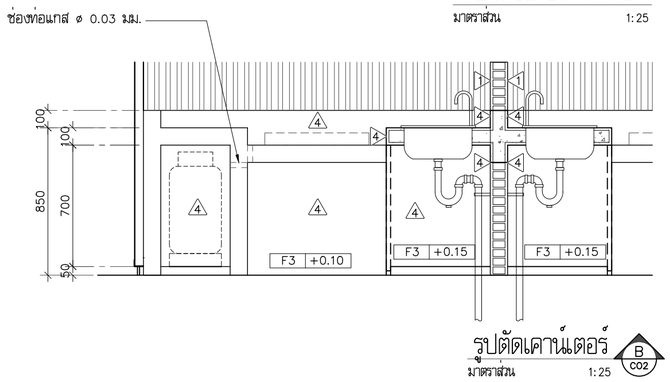

รูปตัดเคาน์เตอร์
มาตราส่วน 1:25 (B/CO2)

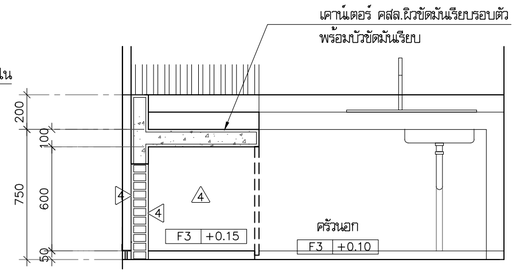

รูปตัดเคาน์เตอร์
มาตราส่วน 1:25 (A/CO2)

อุปกรณ์ประกอบ
1. อ่างล้างจานสเตนเลส 1 หลุม 1 ที่พักจาน ผังบนเคาน์เตอร์ ของ MEX#DL75MN (75x43x17 ซม.) หรือเทียบเท่า
2. ก๊อกอ่างล้างจาน แบบคอเจ ของ RASLAND#-D2-220 หรือเทียบเท่า
3. P-TRAP P.V.C สีเทา

โครงการ PROJECT
จ้างออกแบบและปรับปรุงแบบสำนักงาน กสทช.เขต 21 จังหวัดร้อยเอ็ด และงานภูมิสถาปัตย์

เจ้าของ OWNER
สำนักงาน กสทช. เขต 21 จ.ร้อยเอ็ด
ที่อยู่ : 287/51-52 หมู่ 7 ตำบลหัวผือ อำเภอเมืองร้อยเอ็ด จังหวัดร้อยเอ็ด 45170
โทรศัพท์ : 0 4351 9211

อาคารบ้านพักพนักงาน
แบบทาวน์เฮ้าส์ 2 ชั้น
(แบบ 2 คูหา)

บริษัท สถาบันชุมชนและสิ่งแวดล้อม อาร์สมสิลป์ จำกัด
ARSOMSILP COMMUNITY & ENVIRONMENTAL ARCHITECT CO.,LTD.
397 ซ. อนามัยรามเจริญ 25 แขวงทรายน้ำ เขตคลองสามวา กทม. 10150
โทร : +66 2 490 4748 54 แฟกซ์ : +66 2 490 4742
อีเมลล์ : orch@arsomsilp.in.th www.arsomsilp.oc.th

ผู้ออกแบบ DESIGN TEAM

ผู้จัดการโครงการ PROJECT MANAGER		
ส.พร พุลินพัลนา		ส-สถ. 2367
สถาปนิก ARCHITECT		
วิรดิศ์ ผุยมุลตรี		ภ-สถ. 6616
เมธวี วัดเสวีไสกณ		ภ-สถ. 9247
พัสกร พุทธานุ		ภ-สถ. 13485
ภูมิสถาปนิก LANDSCAPE DESIGNER		
ชิติพันธุ์ ศรีตะการ		ส-ภส. 40
ณัฐฐิมา ภักดี		ภ-ภส 483
วิศวกรโครงสร้างและโยธา STRUCTURAL ENGINEER		
วสันต์ แสงศรี		สย. 9670
ธงชัย บุญเกิด		สย. 11703

FUSION CONSULTANTS
บริษัท ฟิวชั่น คอนซัลแตนท์ จำกัด
81/55 ซอยอุดมสุข ถนนลาดกระบัง 4
แขวงลาดกระบัง เขตลาดกระบัง กรุงเทพฯ 10110
โทรศัพท์ 0-2392-5375-6 โทรสาร 0-2392-2641
E-mail : fusion@fusionconsultants.co.th

วิศวกรระบบปรับอากาศและระบายอากาศ	MECHANICAL ENGINEER	
สุทัศร สันติวิรมย์กุล		วก.578
วิศวกรระบบสุขาภิบาลและดับเพลิง	SANITARY ENGINEER	
สุทัศร สันติวิรมย์กุล		วส.87
วิรวัฒน์ แซ่เล้า		ภส.4149
วิศวกรงานระบบไฟฟ้า	ELECTRICAL ENGINEER	
พิชญะ จันตรานุวัฒน์		วพก.613

รายการแก้ไข REVISIONS

ครั้งที่	รายละเอียด	วัน/เดือน/ปี

KEY PLAN

รหัสโครงการ PROJECT'S CODE
2110AR_กสทช สาขา ร้อยเอ็ด

แบบแสดง DRAWING TITLE
แบบขยายประตูรั้ว DE
แบบขยายเคาน์เตอร์ CO1, CO2

มาตราส่วน : 1 : 25	หมายเลขแบบ
ตรวจสอบ :	A9-03
อนุมัติ :	
วันที่ : 11 กุมภาพันธ์ 2565	

Notes
This Drawing is Copyrighted. All Contractors must check all dimensions on site. Only figured dimensions and grid lines are to be worked from. Discrepancies must be reported immediately to the Architect or Engineer concerned before processing.

แบบขนาด A2 มาตราส่วน เป็นไปตามแบบแสดง

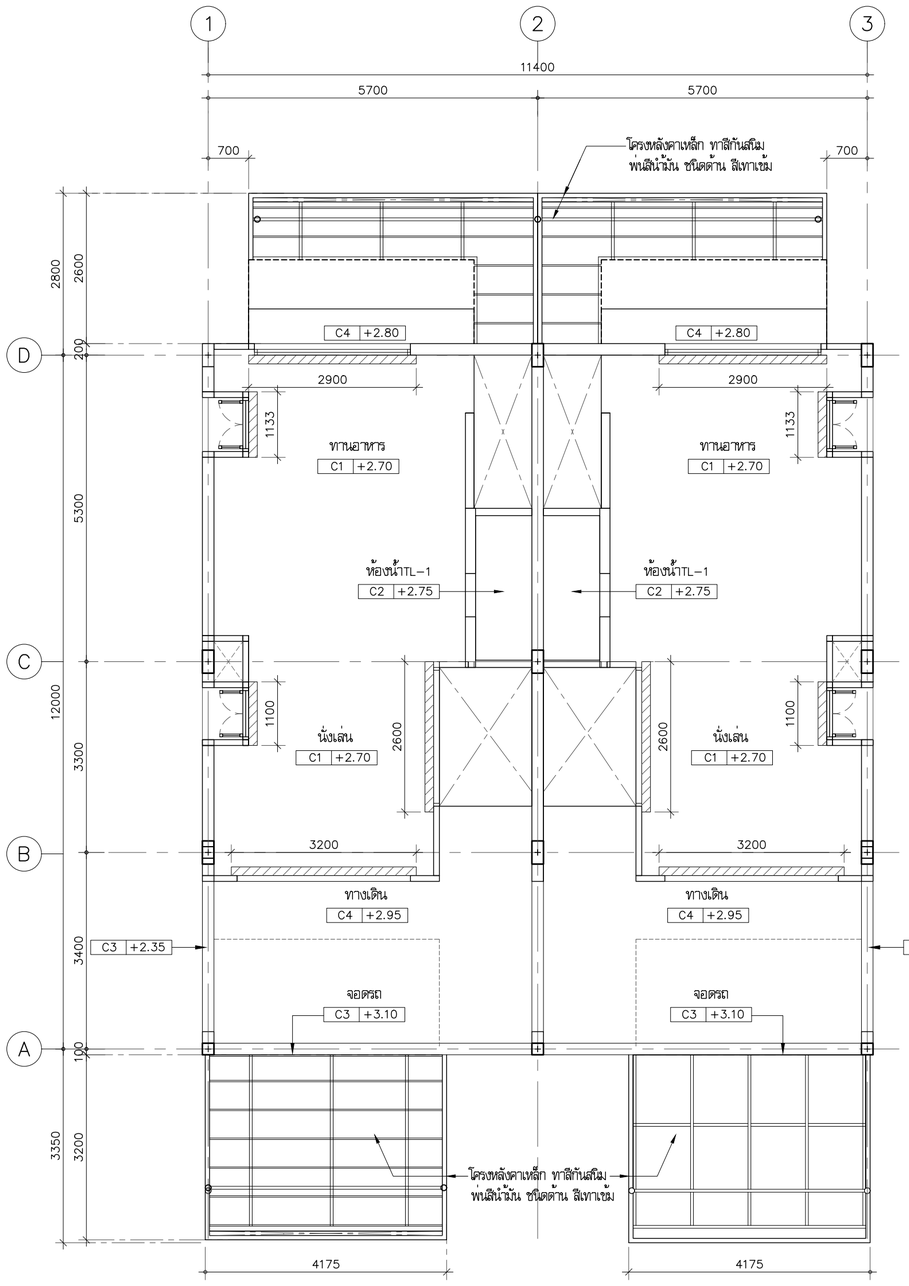

แปลนฝ้าเพดานชั้น 1

มาตราส่วน 1:75

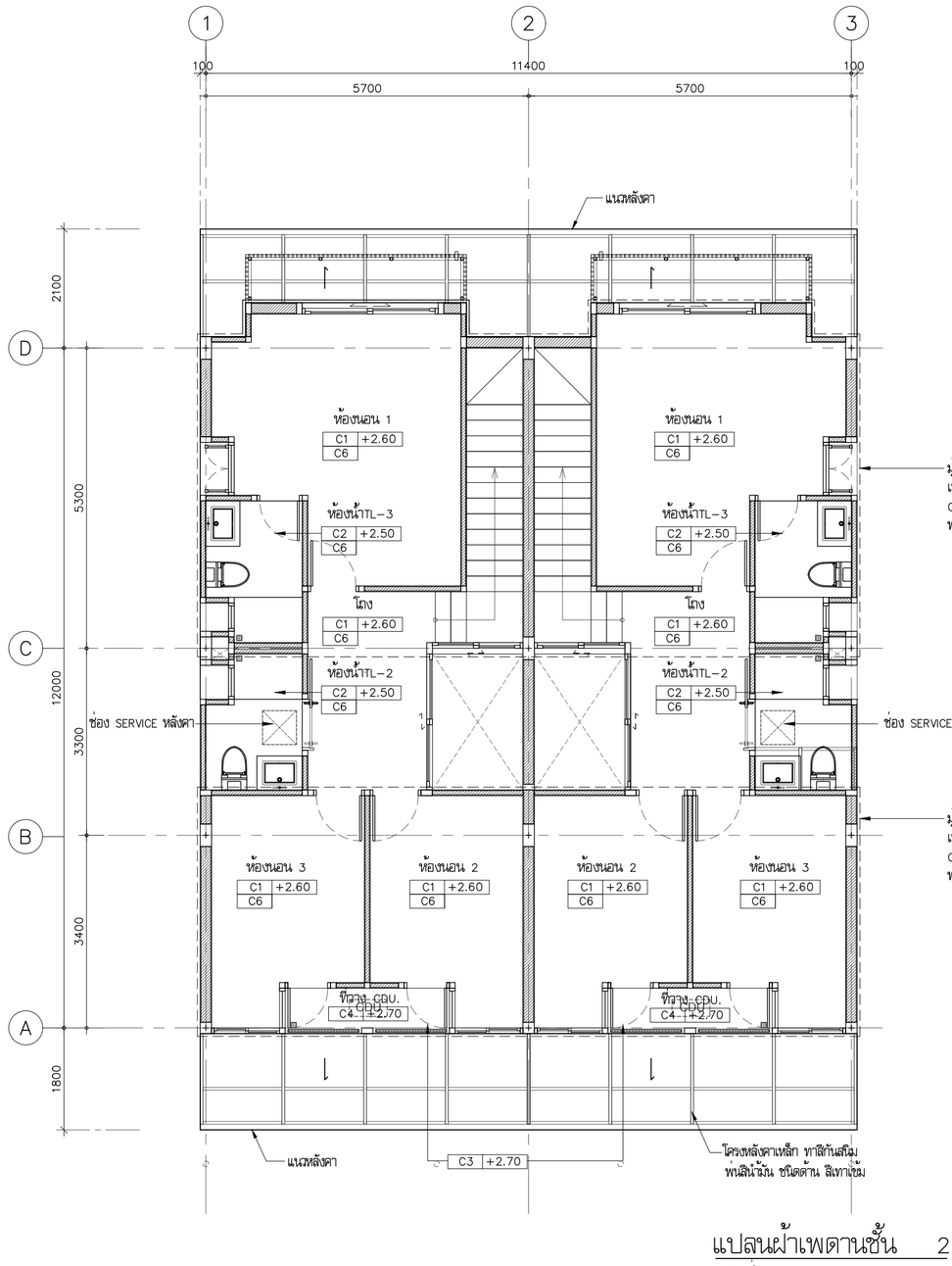

แปลนฝ้าเพดานชั้น 2

มาตราส่วน 1:75

หมายเหตุ รายละเอียดความหมายของ CODE ผ้าเพดาน

C1 +2.75
- ความสูงจากพื้นถึงฝ้าเพดาน
- ชนิดของฝ้าเพดาน

สัญลักษณ์แสดงรางม่านยิปซั่ม
รองด้วยไม้อัดยางกันน้ำหนา 10 มม. ขนาด 0.15x0.15 ม.

หมายเหตุ

รอยต่อระหว่าง ผนัง, คานกับฝ้าเพดาน ให้ติดตั้ง
ให้ติดตั้ง U PVC ขนาด 6 มม.

โครงการ PROJECT

จ้างออกแบบและปรับปรุงแบบสำนักงาน
กสทช.เขต 21 จังหวัดร้อยเอ็ด และงานภูมิสถาปัตย์

เจ้าของ OWNER

สำนักงาน กสทช. เขต 21 จ.ร้อยเอ็ด
ที่อยู่ :287/51-52 หมู่ 7 ตำบลหัวผือ อำเภอเมืองร้อยเอ็ด จังหวัดร้อยเอ็ด 45170
โทรศัพท์ : 0 4351 9211

อาคารบ้านพักพนักงาน
แบบทาวน์เฮ้าส์ 2 ชั้น
(แบบ 2 คูหา)

บริษัท สถาบันชุมชนและสิ่งแวดล้อม อาคมสิลป์ จำกัด
ARSOMSILP COMMUNITY & ENVIRONMENTAL ARCHITECT CO.,LTD.
397 ซ. อนามัยรามอินทรา 25 แขวงทรายม้าม เขตคันนายาว กทม. 10150
โทร : +66 2 490 4748 54 แฟกซ์ : +66 2 490 4742
อีเมล์ : orch@arsomsilp.in.th www.arsomsilp.oc.th

ผู้ออกแบบ DESIGN TEAM

ผู้จัดการโครงการ PROJECT MANAGER		
สมพร พุลีพัฒนา		ส-สถ. 2367
สถาปนิก ARCHITECT		
วิรดิศดิ์ ผุยมุลตรี		ภ-สถ. 6616
เมธวิ วัดเพชรวิสุทธ		ภ-สถ. 9247
พัสกร พุทธานุ		ภ-สถ. 13485
ภูมิสถาปนิก LANDSCAPE DESIGNER		
ชิติพันธุ์ ศรีตะการ		ส-ภส. 40
ณัฐฐิมา ภักดี		ภ-ภส 483
วิศวกรโครงสร้างและโยธา STRUCTURAL ENGINEER		
วสันต์ แสงศรี		สย. 9670
ธงชัย บุญเกิด		สย. 11703

FUSION CONSULTANTS
บริษัท ฟิวชั่น คอนซัลแตนท์ จำกัด
81/55 ซอยอุดมสุข ถนนสรรพาวุธ 4
แขวงพระโขนง เขตคลองเตย กรุงเทพฯ 10110
โทรศัพท์ 0-2392-5375-6 โทรสาร 0-2392-2641
E-mail : fusion@fusionconsultants.co.th

วิศวกรระบบปรับอากาศ และระบายอากาศ	MECHANICAL ENGINEER	
อุทัย สันติวิทยย์กุล		วก.578
วิศวกรระบบสุขาภิบาล และดับเพลิง	SANITARY ENGINEER	
อุทัย สันติวิทยย์กุล		วส.87
วิรวัลน์ แซ่เล้า		ภส.4149
วิศวกรงานระบบไฟฟ้า	ELECTRICAL ENGINEER	
พิชญะ จันทรานุวัลน์		วพก.613

รายการแก้ไข REVISIONS

ครั้งที่	รายละเอียด	วัน/เดือน/ปี

KEY PLAN

รหัสโครงการ PROJECT'S CODE
2110AR_กสทช สาขา ร้อยเอ็ด

แบบแสดง DRAWING TITLE
แปลนฝ้าเพดานชั้นที่ 1 , 2
(2 ยูนิต)

มาตราส่วน : 1 : 75	หมายเลขแบบ
ตรวจสอบ :	A10-01
อนุมัติ :	
วันที่ : 11 กุมภาพันธ์ 2565	

Notes
This Drawing is Copyrighted. All Contractors must check all dimensions on site. Only figured dimensions and grid lines are to be worked from. Discrepancies must be reported immediately to the Architect or Engineer concerned before processing.

แบบขนาด A2 มาตราส่วน เป็นไปตามแบบแสดง

รายการประกอบแบบโครงสร้าง

1. คอนกรีตโครงสร้างพิจารณาที่กำลังรับน้ำหนักที่ 28 วัน แบบ Cylinder

ชิ้นส่วนโครงสร้าง	fc' (CYLINDER AT 28 DAY)
เสาเข็ม	280
ฐานราก	210
เสา - คาน - พื้น	210
บันได	210

2. เหล็กเสริมคอนกรีต

GRADE	BAR SITE	GUARANTEED YIELD STRESS
SD40	DB12 - DB16	4000 KSC
SR24	RB6 - RD9	2400 KSC

3. TYPICAL HOOK

TYPICAL HOOK

HOOKS SCHEDULE FOR REBAR , ALL GRADES

BAR SIZE (mm.)	FINISHED BEND DIAMETER , D , (mm.)	90-DEG.HOOKS A (mm.)	180-DEG.HOOKS G (mm.)
6	36	100	84
9	54	150	96
10	60	160	100
12	72	192	108
16	96	256	128
20	120	320	160
25	150	400	200
28	168	448	224

CONFIGURATION

TYPICAL HOOK

HOOKS SCHEDULE FOR STIRRUP AND TIE , ALL GRADES

BAR SIZE (mm.)	FINISHED BEND DIAMETER , D , (mm.)	90-DEG.HOOKS A (mm.)	135-DEG.HOOKS G (mm.)
6	24	78	78
9	36	87	117
10	40	90	130
12	48	108	156
16	96	160	224
20	120	200	280

CONFIGURATION

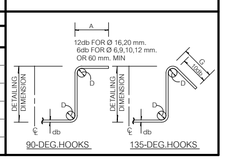

4. รายละเอียดระยะคอนกรีตหุ้มเหล็ก

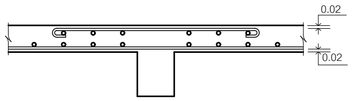

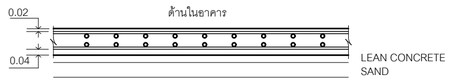

ระยะคอนกรีตหุ้มเหล็กด้านในอาคาร 0.02 m ถึงผิวเหล็ก

ระยะคอนกรีตหุ้มเหล็กด้านนอกอาคารที่สัมผัสกับดิน 0.04 m ถึงผิวเหล็ก

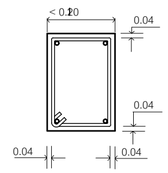

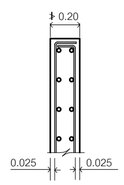

5. การเทพื้นคานชั้นที่ 2 - 4 ให้เทคอนกรีตคานพร้อมพื้น

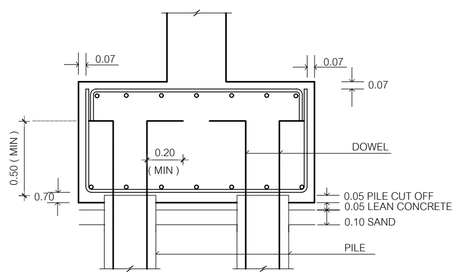

สารบัญแบบ

ลำดับ	รายการ	ลำดับ	รายการ
S-00	แบบแสดงรายละเอียดสารบัญแบบ		
S-01	แบบแสดงผังเข็ม		
S-02	แบบแสดงผังฐานรากและเสา		
S-03	แปลนโครงสร้างพื้นคานชั้นที่ 1 ระดับ+0.15 m		
S-04	แปลนโครงสร้างพื้นคานชั้นที่ 1 ระดับ+0.95 m		
S-05	แปลนโครงสร้างพื้นคานชั้นที่ 2		
S-06	แปลนโครงสร้างพื้นคานชั้นหลังคา		
S-07	แปลนโครงสร้างเหล็กหลังคา		
S-08	แบบขยายโครงสร้างแผ่นที่ 1		
S-09	แบบขยายโครงสร้างแผ่นที่ 2		
S-10	แบบขยายโครงสร้างแผ่นที่ 3		
S-11	แบบขยายโครงสร้างแผ่นที่ 4		

โครงการ PROJECT

จ้างออกแบบและปรับปรุงแบบสำนักงาน กสทช.เขต 21 จังหวัดร้อยเอ็ด และงานภูมิสถาปัตย์

เจ้าของ OWNER

สำนักงาน กสทช. เขต 21 จ.ร้อยเอ็ด

ที่อยู่ : 287/51-52 หมู่ 7 ตำบลหินกอง อำเภอเมืองร้อยเอ็ด จังหวัดร้อยเอ็ด 45170

โทรศัพท์ : 0 4351 9211

อาคารบ้านพักพนักงาน แบบทาวน์เฮ้าส์ 2 ชั้น (แบบ 2 คูหา)

บริษัท สถาบันผังชุมชนและสิ่งแวดล้อม อาคมสิลป์ จำกัด
ARSOMSILP COMMUNITY & ENVIRONMENTAL ARCHITECT CO.,LTD.
397 ซ. อนามัยรามเจริญ 25 แขวงทหารบก เขตคลองสามวา กรุงเทพมหานคร 10510
โทร : +66 2 490 4748 54 แฟกซ์ : +66 2 490 4742
อีเมลล์ : orch@orsomsilp.in.th www.orsomsilp.oc.th

ผู้ออกแบบ DESIGN TEAM

ผู้จัดการโครงการ PROJECT MANAGER
ส.พร พุฒิพัฒนา ส-สถ. 2367

สถาปนิก ARCHITECT
ชัยศักดิ์ ผุยมุลตรี ภ-สถ. 6616
เมธวิ วัดเพชรวิสุทธิ์ ภ-สถ. 9247
พัสกร พุทธานุ ภ-สถ. 13485

ภูมิสถาปนิก LANDSCAPE DESIGNER
ชิติพันธุ์ ศรีตะการ ส-ภส. 40
ณัฐฐิมา ภักดี ภ-ภส 483

วิศวกรโครงสร้างและโยธา STRUCTURAL ENGINEER
วสันต์ แสงศรี สย. 9670
ธงชัย บุญเกิด สย. 11703

FUSION CONSULTANTS
บริษัท ฟิวชั่น คอนซัลแตนท์ จำกัด
81/55 ซอยสุขุมวิท ถนนสุขุมวิท 4 แขวงพระโขนง เขตคลองเตย กรุงเทพฯ 10110
โทรศัพท์ 0-2392-5375-6 โทรสาร 0-2392-2641
E-mail : fusion@fusionconsultants.co.th

วิศวกรระบบปรับอากาศและระบายอากาศ MECHANICAL ENGINEER
สุทัศร สันติวิทยกุล วก.578

วิศวกรระบบสุขาภิบาลและดับเพลิง SANITARY ENGINEER
สุทัศร สันติวิทยกุล วส.87
วีรวัฒน์ แซ่เล้า ภส.4149

วิศวกรงานระบบไฟฟ้า ELECTRICAL ENGINEER
พิชญะ จันตรานุวัฒน์ วฟก.613

รายการแก้ไข REVISIONS

ครั้งที่	รายละเอียด	วัน/เดือน/ปี

KEY PLAN

รหัสโครงการ PROJECT'S CODE
2110AR_กสทช สาขา ร้อยเอ็ด

แบบแสดง DRAWING TITLE

สารบัญแบบ

มาตราส่วน: 1:100

ตรวจสอบ :

อนุมัติ :

วันที่ : 11 กุมภาพันธ์ 2565

หมายเลขแบบ S-00

Notes
This Drawing is Copyrighted. All Contractors must check all dimensions on site. Only figured dimensions and grid lines are to be worked from. Discrepancies must be reported immediately to the Architect or Engineer concerned before processing.

แบบขนาด A2 มาตราส่วน เป็นไปตามแบบแสดง

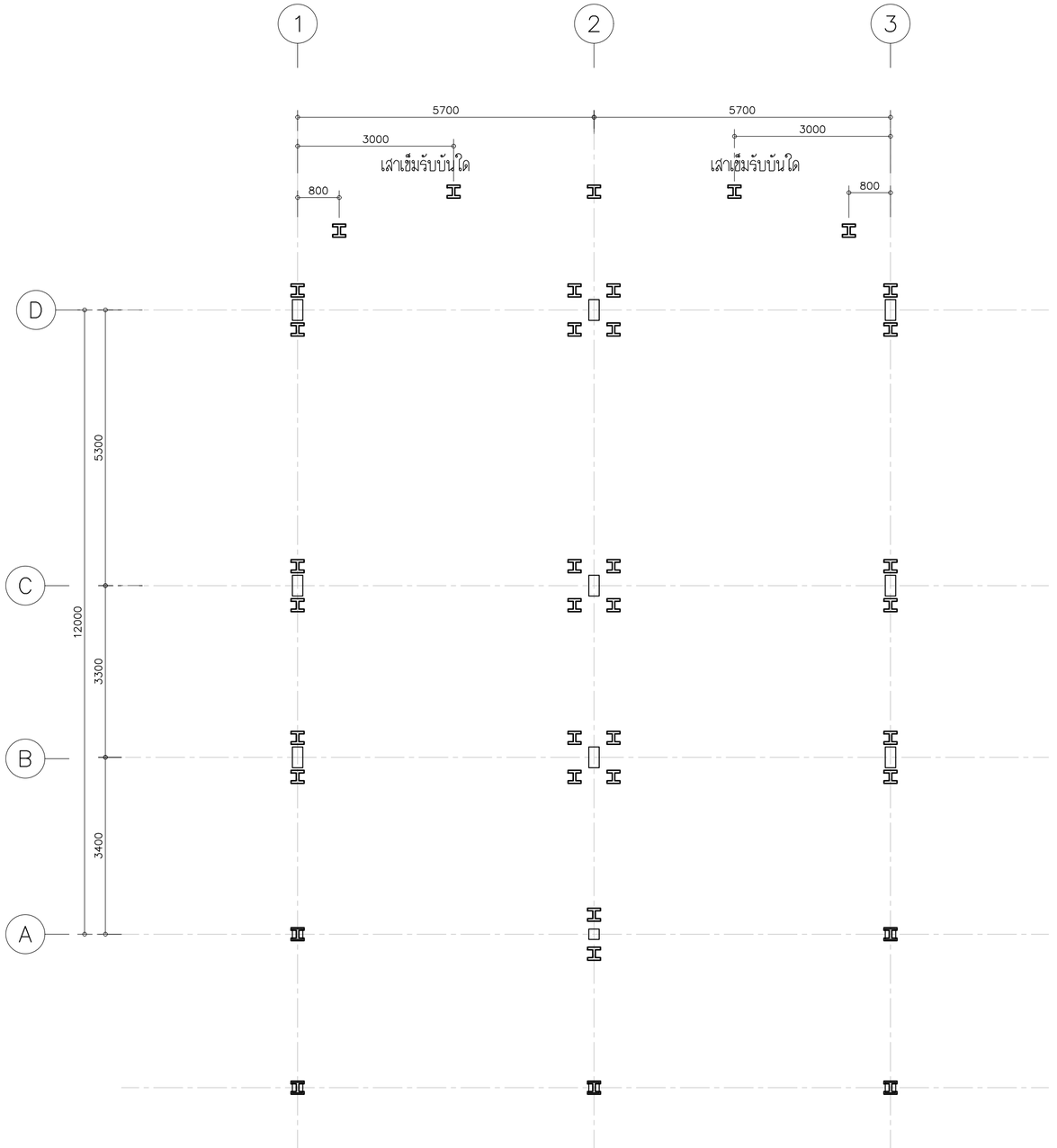

แบบแสดงผังเข็มแบบ 2 คูหา

โครงการ PROJECT

จ้างออกแบบและปรับปรุงแบบสำนักงาน

กสทช.เขต 21 จังหวัดร้อยเอ็ด และงานภูมิสถาปัตย์

เจ้าของ OWNER

สำนักงาน กสทช. เขต 21 จ.ร้อยเอ็ด

ที่อยู่ : 287/51-52 หมู่ 7 ตำบลหัวผือ อำเภอเมืองร้อยเอ็ด จังหวัดร้อยเอ็ด 45170

โทรศัพท์ : 0 4351 9211

อาคารบ้านพักพนักงาน

แบบทาวน์เฮ้าส์ 2 ชั้น

(แบบ 2 คูหา)

บริษัท สถาบันการชุมชนและสิ่งแวดล้อม อาคมสิลป์ จำกัด

ARSOMSILP COMMUNITY & ENVIRONMENTAL ARCHITECT CO.,LTD.

397 ซ. อนามัยงามเจริญ 25 แขวงทรายน้ำ เขตบางขุนเทียน กทม. 10150

โทร : +66 2 490 4748 54 แฟกซ์ : +66 2 490 4742

อีเมลล์ : orch@orsomsilp.in.th www.orsomsilp.oc.th

ผู้ออกแบบ DESIGN TEAM

ผู้จัดการโครงการ PROJECT MANAGER		
สมพร พุฒิพัฒนา		ส-สถ. 2367
สถาปนิก ARCHITECT		
วิรดิ์ภัทร์ ผุยมุลตรี		ภ-สถ. 6616
เมธาวี รัตนศิริโสภณ		ภ-สถ. 9247
พัสกร พุทธานุ		ภ-สถ. 13485
ภูมิสถาปนิก LANDSCAPE DESIGNER		
ชิติพันธุ์ ศรีตระการ		ส-ภส. 40
ณัฐริมา ภักดี		ภ-ภส 483
วิศวกรโครงสร้างและโยธา STRUCTURAL ENGINEER		
วสันต์ แสงศรี		สย. 9670
ธงชัย บุญเกิด		สย. 11703

บริษัท ฟิวชั่น คอนซัลแตนท์ จำกัด

81/55 ซอยอุดมสุข ถนนลาดพร้าว 4

แขวงคลองเตยเหนือ เขตวังทองหลาง กรุงเทพฯ 10110

โทรศัพท์ 0-2392-5375-6 โทรสาร 0-2392-2641

E-mail : fusion@fusionconsultants.co.th

วิศวกรระบบปรับอากาศและระบายอากาศ MECHANICAL ENGINEER		
สุภัทร สันติวิทยย์กุล		วก.578
วิศวกรระบบสุขาภิบาลและดับเพลิง SANITARY ENGINEER		
สุภัทร สันติวิทยย์กุล		วส.87
วีรวัลย์ แซ่เล้า		ภส.4149
วิศวกรงานระบบไฟฟ้า ELECTRICAL ENGINEER		
พิชญะ จันทรานุวัฒน์		วพก.613

รายการแก้ไข REVISIONS

ครั้งที่	รายละเอียด	วัน/เดือน/ปี

KEY PLAN

รหัสโครงการ PROJECT'S CODE

2110AR_กสทช สาขา ร้อยเอ็ด

แบบแสดง DRAWING TITLE

แบบแสดงผังเข็มแบบ 2 คูหา

มาตราส่วน: 1:100	หมายเลขแบบ
ตรวจสอบ :	S01
อนุมัติ :	
วันที่ : 11 กุมภาพันธ์ 2565	

Notes:
This Drawing is Copyrighted. All Contractors must check all dimensions on site. Only figured dimensions and grid lines are to be worked from. Discrepancies must be reported immediately to the Architect or Engineer concerned before processing.

แบบขนาด A2 มาตราส่วน เป็นไปตามแบบแสดง

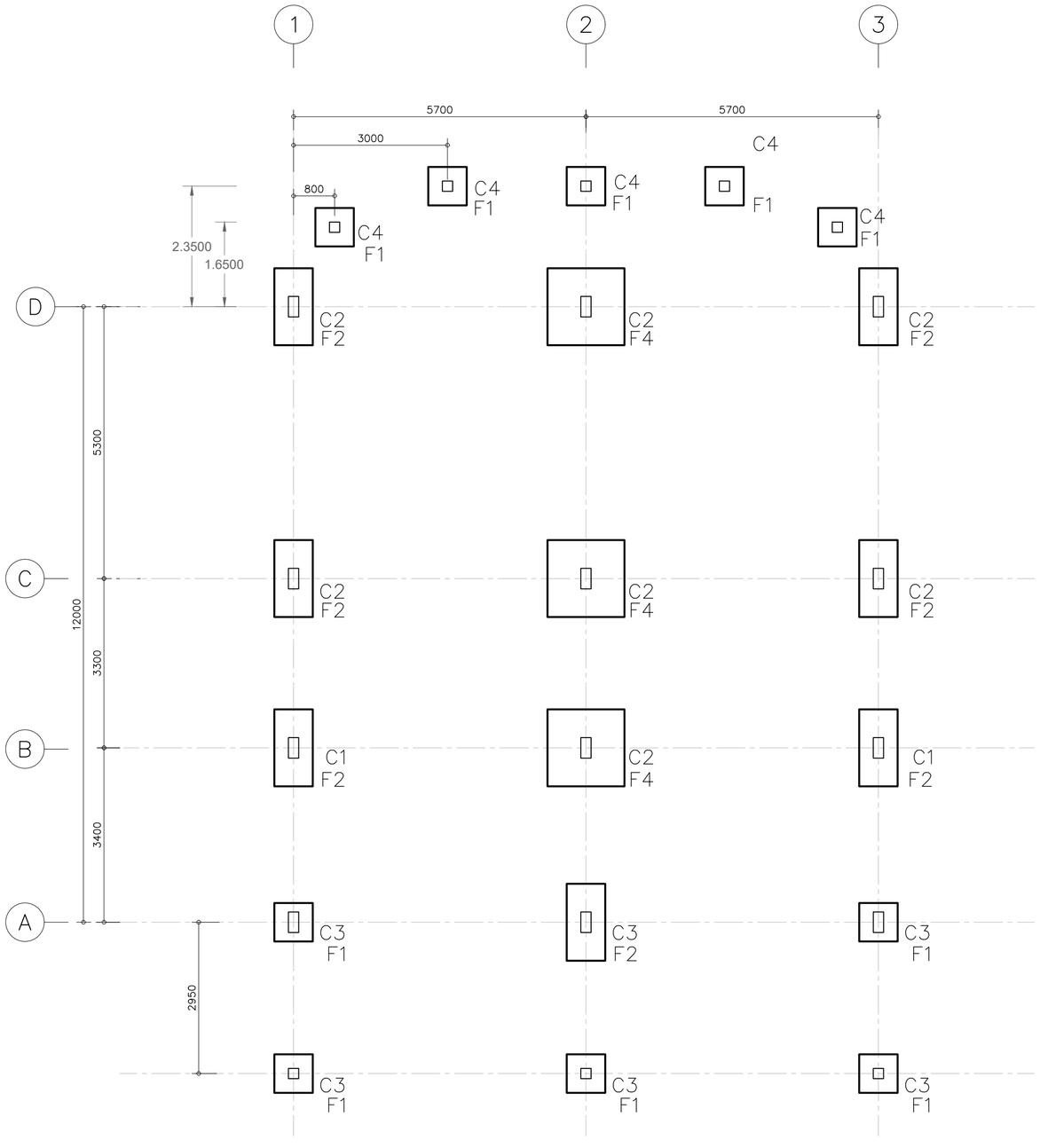

แบบแสดงพังฐานรากและเสาแบบ 2 คูหา

โครงการ PROJECT

จ้างออกแบบและปรับปรุงแบบสำนักงาน

กสทช.เขต 21 จังหวัดร้อยเอ็ด และงานภูมิสถาปัตย์

กสทช.

เจ้าของ OWNER

สำนักงาน กสทช. เขต 21 จ.ร้อยเอ็ด

ที่อยู่ : 287/51-52 หมู่ 7 ตำบลหินกอง อำเภอเมืองร้อยเอ็ด จังหวัดร้อยเอ็ด 45170

โทรศัพท์ : 0 4351 9211

อาคารบ้านพักพนักงาน

แบบทาวน์เฮ้าส์ 2 ชั้น

(แบบ 2 คูหา)

บริษัท สถาบันวิสาหกิจชุมชนและสิ่งแวดล้อม อาคมสิลป์ จำกัด

ARSOMSILP COMMUNITY & ENVIRONMENTAL ARCHITECT CO.,LTD.

397 ซ. อนามัยงามเจริญ 25 แขวงทรายน้ำผึ้ง เขตบางขุนเทียน กทม. 10150

โทร : +66 2 490 4748 54 แฟกซ์ : +66 2 490 4742

อีเมลล์ : orch@arsomsilp.in.th www.arsomsilp.ac.th

ผู้ออกแบบ DESIGN TEAM

ผู้จัดการโครงการ PROJECT MANAGER

สมพร พุลิพัลนา ส-สถ. 2367

สถาปนิก ARCHITECT

วิรดิกิดิ์ ผุยมุลตรี ภ-สถ. 6616

เมธวิ วัดเพชรวิสุทธ ภ-สถ. 9247

พัสกร พุทธานุ ภ-สถ. 13485

ภูมิสถาปนิก LANDSCAPE DESIGNER

ชิติพันธุ์ ศรีตะการ ส-ภส. 40

ณัฐริมา ภักดี ภ-ภส 483

วิศวกรโครงสร้างและโยธา STRUCTURAL ENGINEER

วสันต์ แสงศรี สย. 9670

ธงชัย บุญเกิด สย. 11703

FUSION CONSULTANTS

บริษัท ฟิวชั่น คอนซัลแตนท์ จำกัด

81/55 ซอยเสรีไทย ถนนลาดพร้าว 71 แขวงคลองกุ่ม เขตบึงกุ่ม กรุงเทพฯ 10240

โทรศัพท์ 0-2392-5375-6 โทรสาร 0-2392-2641

E-mail : fusion@fusionconsultants.co.th

วิศวกรระบบปรับอากาศและระบายอากาศ MECHANICAL ENGINEER

สุทัศร สันติวิทยย์กุล วภ.578

วิศวกรระบบสุขาภิบาลและดับเพลิง SANITARY ENGINEER

สุทัศร สันติวิทยย์กุล วส.87

วิรวัฒน์ แซ่เล้า ภส.4149

วิศวกรงานระบบไฟฟ้า ELECTRICAL ENGINEER

พิชญะ จันทราบุวัฒน์ วพก.613

รายการแก้ไข REVISIONS

ครั้งที่	รายละเอียด	วัน/เดือน/ปี

KEY PLAN

รหัสโครงการ PROJECT'S CODE

2110AR_กสทช สาขา ร้อยเอ็ด

แบบแสดง DRAWING TITLE

แบบแสดงพังฐานรากและเสาแบบ 2 คูหา

มาตราส่วน: 1:100	หมายเลขแบบ
ตรวจสอบ :	S-02
อนุมัติ :	
วันที่ : 11 กุมภาพันธ์ 2565	

Notes

This Drawing is Copyrighted. All Contractors must check all dimensions on site. Only figured dimensions and grid lines are to be worked from. Discrepancies must be reported immediately to the Architect or Engineer concerned before processing.

แบบขนาด A2 มาตราส่วน เป็นไปตามแบบแสดง

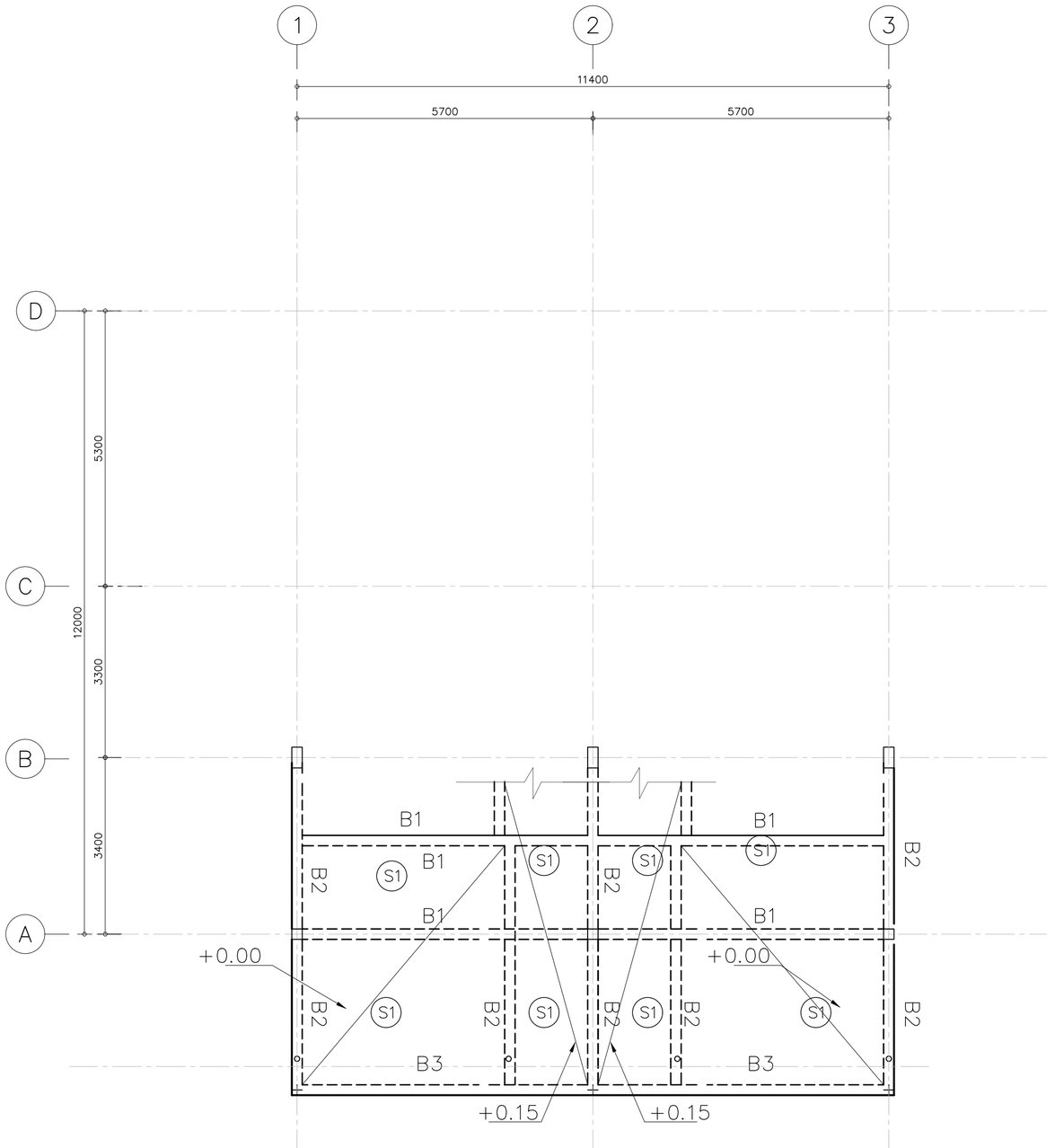

แปลนโครงสร้างพื้นคานชั้นที่ 1 ระดับ 0.00/+0.15 m แบบ 2 คูหา

โครงการ PROJECT

จ้างออกแบบและปรับปรุงแบบสำนักงาน

กสทช.เขต 21 จังหวัดร้อยเอ็ด และงานภูมิสถาปัตย์

เจ้าของ OWNER

สำนักงาน กสทช. เขต 21 จ.ร้อยเอ็ด

ที่อยู่ : 287/51-52 หมู่ 7 ตำบลหัวผือ อำเภอเมืองร้อยเอ็ด จังหวัดร้อยเอ็ด 45170

โทรศัพท์ : 0 4351 9211

อาคารบ้านพักพนักงาน

แบบทาวน์เฮ้าส์ 2 ชั้น

(แบบ 2 คูหา)

บริษัท สถาบันชุมชนและสิ่งแวดล้อม อาคมสิลป์ จำกัด

ARSOMSILP COMMUNITY & ENVIRONMENTAL ARCHITECT CO.,LTD.

397 ซ. อนามัยรามเจริญ 25 แขวงทหาร เขตบางขุนเทียน กทม. 10150

โทร : +66 2 490 4748 54 แฟกซ์ : +66 2 490 4742

อีเมลล์ : orch@orsomsilp.in.th www.orsomsilp.co.th

ผู้ออกแบบ DESIGN TEAM

ผู้จัดการโครงการ PROJECT MANAGER

สมพร พุฒิพัฒนา ส-สถ. 2367

สถาปนิก ARCHITECT

วิรดิกิติ์ ผุยมุลตรี ภ-สถ. 6616

เมธวิ วัดเพชรวิสุทธ ภ-สถ. 9247

พัสกร พุทธานุ ภ-สถ. 13485

ภูมิสถาปนิก LANDSCAPE DESIGNER

ชิติพันธุ์ ศรีตระการ ส-ภส. 40

ณัฐริมา ภักดี ภ-ภส 483

วิศวกรโครงสร้างและโยธา STRUCTURAL ENGINEER

วสันต์ แสงศรี สย. 9670

ธงชัย บุญเกิด สย. 11703

บริษัท ฟิวชั่น คอนซัลแตนท์ จำกัด

81/55 ซอยอุดมสุข ถนนสุขุมวิท 4

แขวงพระโขนง เขตคลองเตย กรุงเทพฯ 10110

โทรศัพท์ 0-2392-5375-6 โทรสาร 0-2392-2641

E-mail : fusion@fusionconsultants.co.th

วิศวกรระบบปรับอากาศและระบายอากาศ MECHANICAL ENGINEER

สุภัทร สัมฤทัยมย์กุล วก.578

วิศวกรระบบสุขาภิบาลและดับเพลิง SANITARY ENGINEER

สุภัทร สัมฤทัยมย์กุล วส.87

วิรวัลน์ แซ่เล้า ภส.4149

วิศวกรงานระบบไฟฟ้า ELECTRICAL ENGINEER

พิชญะ จันทรานุวัฒน์ วพก.613

รายการแก้ไข REVISIONS

ครั้งที่	รายละเอียด	วัน/เดือน/ปี

KEY PLAN

รหัสโครงการ PROJECT'S CODE

2110AR_กสทช สาขา ร้อยเอ็ด

แบบแสดง DRAWING TITLE

แปลนโครงสร้างชั้นที่ 1 ระดับ +0.15 แบบ 2 คูหา

มาตราส่วน: 1:100	หมายเลขแบบ
ตรวจสอบ :	S-03
อนุมัติ :	
วันที่ : 11 กุมภาพันธ์ 2565	

Notes

This Drawing is Copyrighted. All Contractors must check all dimensions on site. Only figured dimensions and grid lines are to be worked from. Discrepancies must be reported immediately to the Architect or Engineer concerned before processing.

แบบขนาด A2 มาตราส่วน เป็นไปตามแบบแสดง

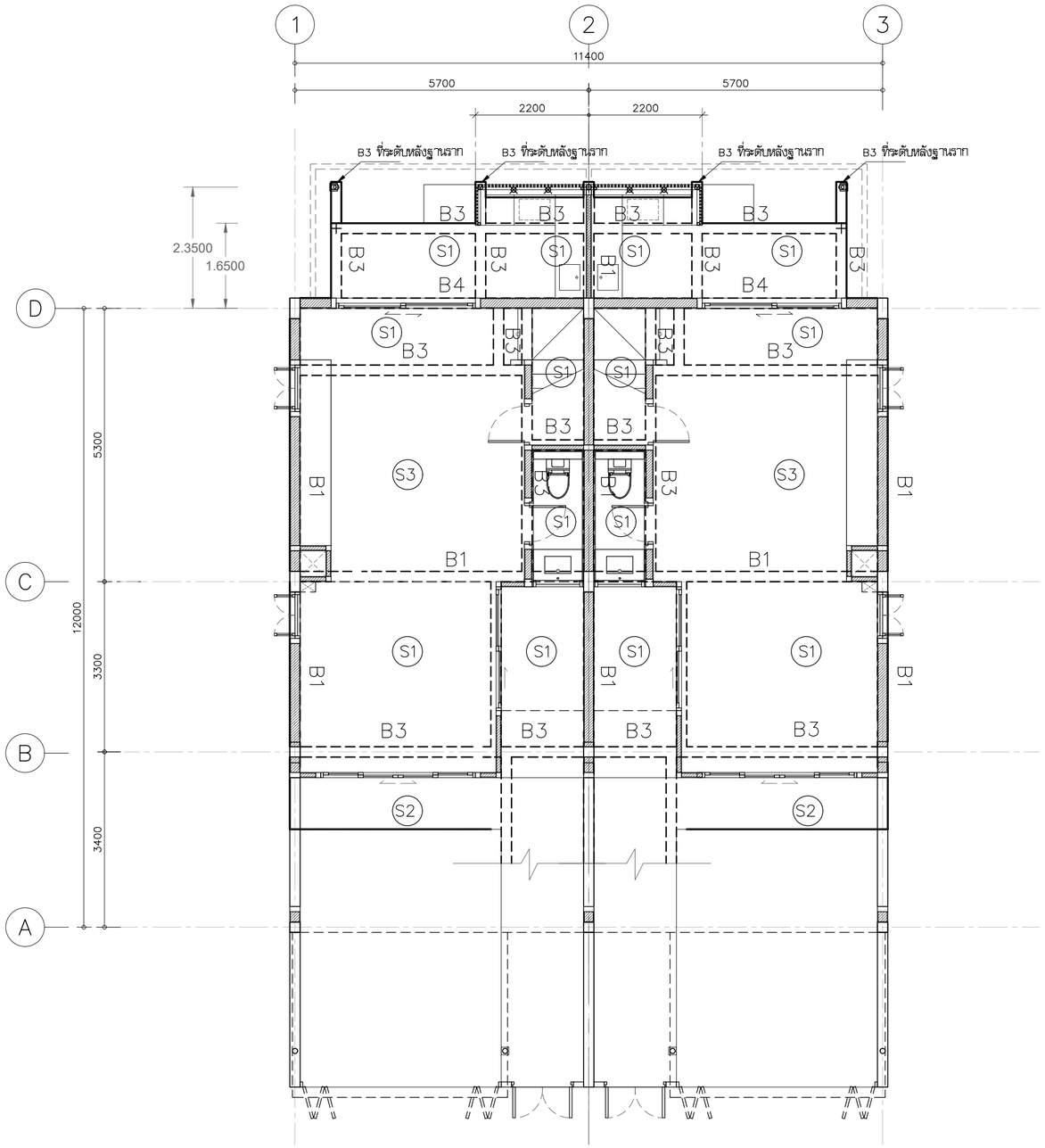

แปลนโครงสร้างพื้นคานชั้นที่ 1 ระดับ+0.95 m แบบ 2 คูหา

โครงการ PROJECT

จ้างออกแบบและปรับปรุงแบบสำนักงาน

กสทช.เขต 21 จังหวัดร้อยเอ็ด และงานภูมิสถาปัตย์

เจ้าของ OWNER

สำนักงาน กสทช. เขต 21 จ.ร้อยเอ็ด

ที่อยู่ :287/51-52 หมู่ 7 ตำบลหินดาด อำเภอเมืองร้อยเอ็ด 45170

โทรศัพท์ : 0 4351 9211

อาคารบ้านพักพนักงาน

แบบทาวน์เฮ้าส์ 2 ชั้น

(แบบ 2 คูหา)

บริษัท สถาบันชุมชนและสิ่งแวดล้อม อาคมสิลป์ จำกัด

ARSOMSILP COMMUNITY & ENVIRONMENTAL ARCHITECT CO.,LTD.

397 ซ. อนามัยรามเหรียญ 25 แขวงทรายน้ำ เขตบางขุนเทียน กทม. 10150

โทร : +66 2 490 4748 54 แฟกซ์ : +66 2 490 4742

อีเมลล์ : orch@orsomsilp.in.th www.orsomsilp.oc.th

ผู้ออกแบบ DESIGN TEAM

ผู้จัดการโครงการ PROJECT MANAGER		
สมพร พุลีพัฒนา		ส-สถ. 2367
สถาปนิก ARCHITECT		
วิรดิศดิ์ ผุยมุลตรี		ภ-สถ. 6616
เมธวิ วัดเสวิใส่กอน		ภ-สถ. 9247
พัสกร พุทธานุ		ภ-สถ. 13485
ภูมิสถาปนิก LANDSCAPE DESIGNER		
ชิติพันธุ์ ศรีสะการ		ส-ภส. 40
ณัฐฐิมา ภักดี		ภ-ภส 483
วิศวกรโครงสร้างและโยธา STRUCTURAL ENGINEER		
วสันต์ แสงศรี		สย. 9670
ธงชัย บุญเกิด		สย. 11703

บริษัท ฟิวชั่น คอนซัลแตนท์ จำกัด

81/55 ซอยอุดมสุข ถนนลาดพร้าว 4

แขวงคลองเตยเหนือ เขตคลองเตย กรุงเทพฯ 10110

โทรศัพท์ 0-2392-5375-6 โทรสาร 0-2392-2641

E-mail : fusion@fusionconsultants.co.th

วิศวกรระบบปรับอากาศและระบายอากาศ MECHANICAL ENGINEER		
สุทัศร สันติวิทยย์กุล		วก.578
วิศวกรระบบสุขาภิบาลและดับเพลิง SANITARY ENGINEER		
สุทัศร สันติวิทยย์กุล		วส.87
วีรวัฒน์ แซ่เล้า		ภส.4149
วิศวกรงานระบบไฟฟ้า ELECTRICAL ENGINEER		
พิชญะ จันทรานุวัฒน์		พกก.613

รายการแก้ไข REVISIONS

ครั้งที่	รายละเอียด	วัน/เดือน/ปี

KEY PLAN

รหัสโครงการ PROJECT'S CODE

2110AR_กสทช สาขา ร้อยเอ็ด

แบบแสดง DRAWING TITLE

แปลนโครงสร้างชั้นที่ 1 ระดับ +0.90 แบบ 2 คูหา

มาตราส่วน: 1:100	หมายเลขแบบ
ตรวจสอบ :	S-04
อนุมัติ :	
วันที่ : 11 กุมภาพันธ์ 2565	

Notes
This Drawing is Copyrighted. All Contractors must check all dimensions on site. Only figured dimensions and grid lines are to be worked from. Discrepancies must be reported immediately to the Architect or Engineer concerned before processing.

แบบขนาด A2 มาตราส่วน เป็นไปตามแบบแสดง

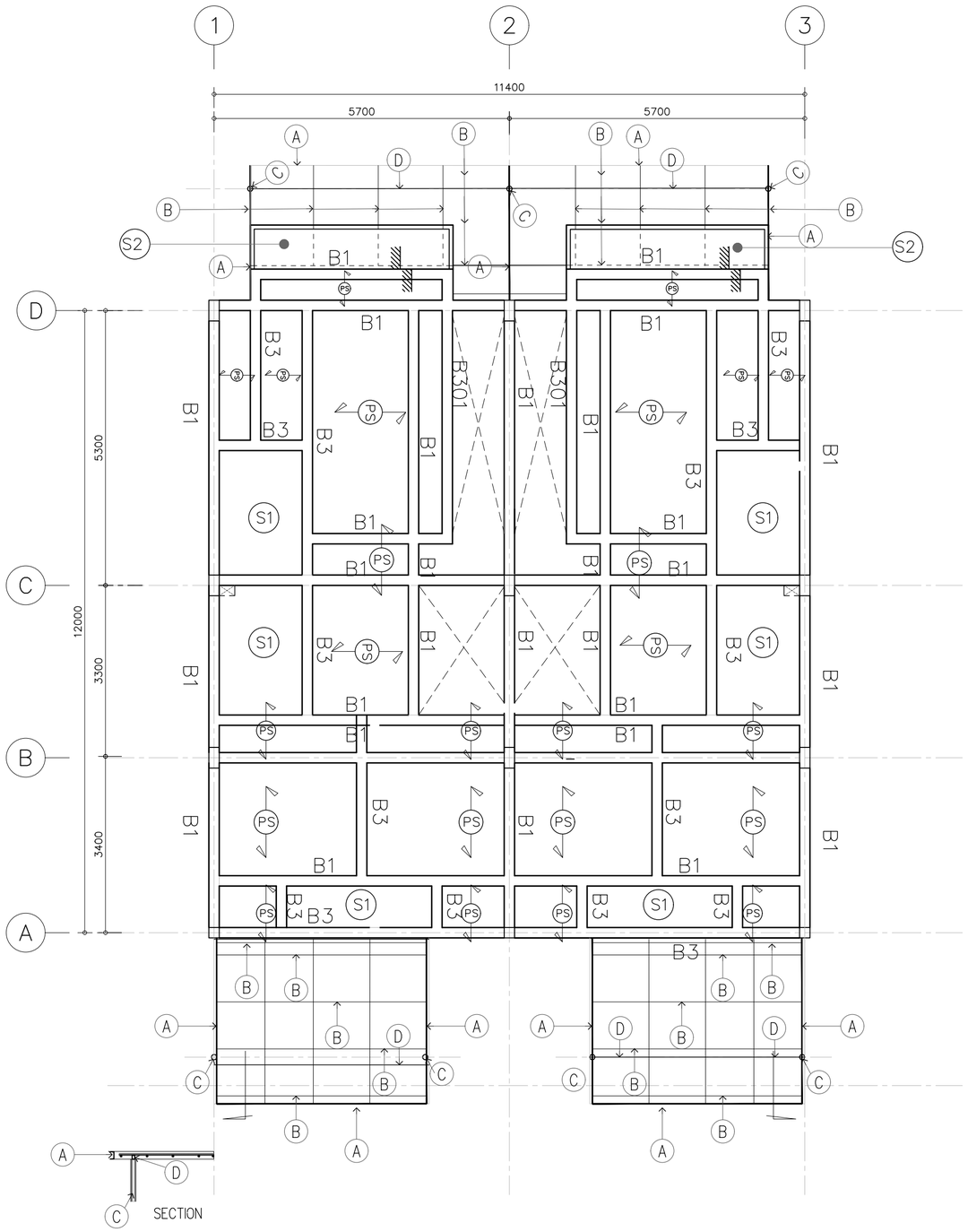

โครงหลังคาเหล็ก

หลังคาโพลีคาร์บอเนต (R3)

- (A) [CHANNAEL 75x150x6.5 mm.
- (B) ▣ 1- 25x25x3.2 mm.
- (C) ○ Pile-101.6x3.2 mm.
- (D) ▣ 1- 38x75x3.2 mm.

PS แผ่นพื้นสำเร็จรูปรับน้ำหนักบรรทุกจรได้ 200 กิโลกรัมต่อตารางเมตร
การติดตั้งให้เป็นไปตามมาตรฐานผู้ผลิต

แปลนโครงสร้างพื้นคานชั้นที่ 2 แบบ 2 คูหา

โครงการ PROJECT

จ้างออกแบบและปรับปรุงแบบสำนักงาน

กสทช.เขต 21 จังหวัดร้อยเอ็ด และงานภูมิสถาปัตย์

กสทช.

เจ้าของ OWNER

สำนักงาน กสทช. เขต 21 จ.ร้อยเอ็ด

ที่อยู่ :287/51-52 หมู่ 7 ตำบลหนองพอก อำเภอเมืองร้อยเอ็ด จังหวัดร้อยเอ็ด 45170

โทรศัพท์ : 0 4351 9211

อาคารบ้านพักพนักงาน

แบบทาวน์เฮ้าส์ 2 ชั้น

(แบบ 2 คูหา)

บริษัท สถาบันชุมชนและสิ่งแวดล้อม อาคมสิลป์ จำกัด

ARSOMSILP COMMUNITY & ENVIRONMENTAL ARCHITECT CO.,LTD.

397 ซ. อนามัยงามเจริญ 25 แขวงทรายน้ำ เขตบางขุนเทียน กทม. 10150

โทร : +66 2 490 4748 54 แฟกซ์ : +66 2 490 4742

อีเมลล์ : orch@arsomsilp.in.th www.arsomsilp.oc.th

ผู้ออกแบบ DESIGN TEAM

ผู้จัดการโครงการ PROJECT MANAGER		
สมพร พุฒิพัฒนา		ส-สถ. 2367
สถาปนิก ARCHITECT		
วิรดิกิดิ์ ผุยมุลตรี		ภ-สถ. 6616
เมธวิ วัดเพชรวิโสภณ		ภ-สถ. 9247
พัสกร พุทธานุ		ภ-สถ. 13485
ภูมิสถาปนิก LANDSCAPE DESIGNER		
ชิติพันธุ์ ศรีตระการ		ส-ภส. 40
ณัฐฐิมา ภักดี		ภ-ภส 483
วิศวกรโครงสร้างและโยธา STRUCTURAL ENGINEER		
วสันต์ แสงศรี		สย. 9670
ธงชัย บุญเกิด		สย. 11703

FUSION CONSULTANTS

บริษัท ฟิวชั่น คอนซัลแตนท์ จำกัด

81/55 ซอยอุดมสุข ถนนลาดพร้าว 4

แขวงคลองเตยเหนือ เขตวังทองหลาง กรุงเทพฯ 10110

โทรศัพท์ 0-2392-5375-6 โทรสาร 0-2392-2641

E-mail : fusion@fusionconsultants.co.th

วิศวกรระบบปรับอากาศและระบายอากาศ MECHANICAL ENGINEER		
สุทัศร สันติวิทยย์กุล		วก.578
วิศวกรระบบสุขาภิบาลและดับเพลิง SANITARY ENGINEER		
สุทัศร สันติวิทยย์กุล		วส.87
วีรวัฒน์ แซ่เล้า		ภส.4149
วิศวกรงานระบบไฟฟ้า ELECTRICAL ENGINEER		
พิชญะ จันทรานุวัฒน์		วพก.613

รายการแก้ไข REVISIONS

ครั้งที่	รายละเอียด	วัน/เดือน/ปี

KEY PLAN

รหัสโครงการ PROJECT'S CODE

2110AR_กสทช สาขา ร้อยเอ็ด

แบบแสดง DRAWING TITLE

แปลนโครงสร้างชั้นที่ 2 แบบ 2 คูหา

มาตราส่วน: 1:100	หมายเลขแบบ
ตรวจสอบ :	S-05
อนุมัติ :	
วันที่ : 11 กุมภาพันธ์ 2565	

Notes:
This Drawing is Copyrighted. All Contractors must check all dimensions on site. Only figured dimensions and grid lines are to be worked from. Discrepancies must be reported immediately to the Architect or Engineer concerned before processing.

แบบขนาด A2 มาตราส่วน เป็นไปตามแบบแสดง

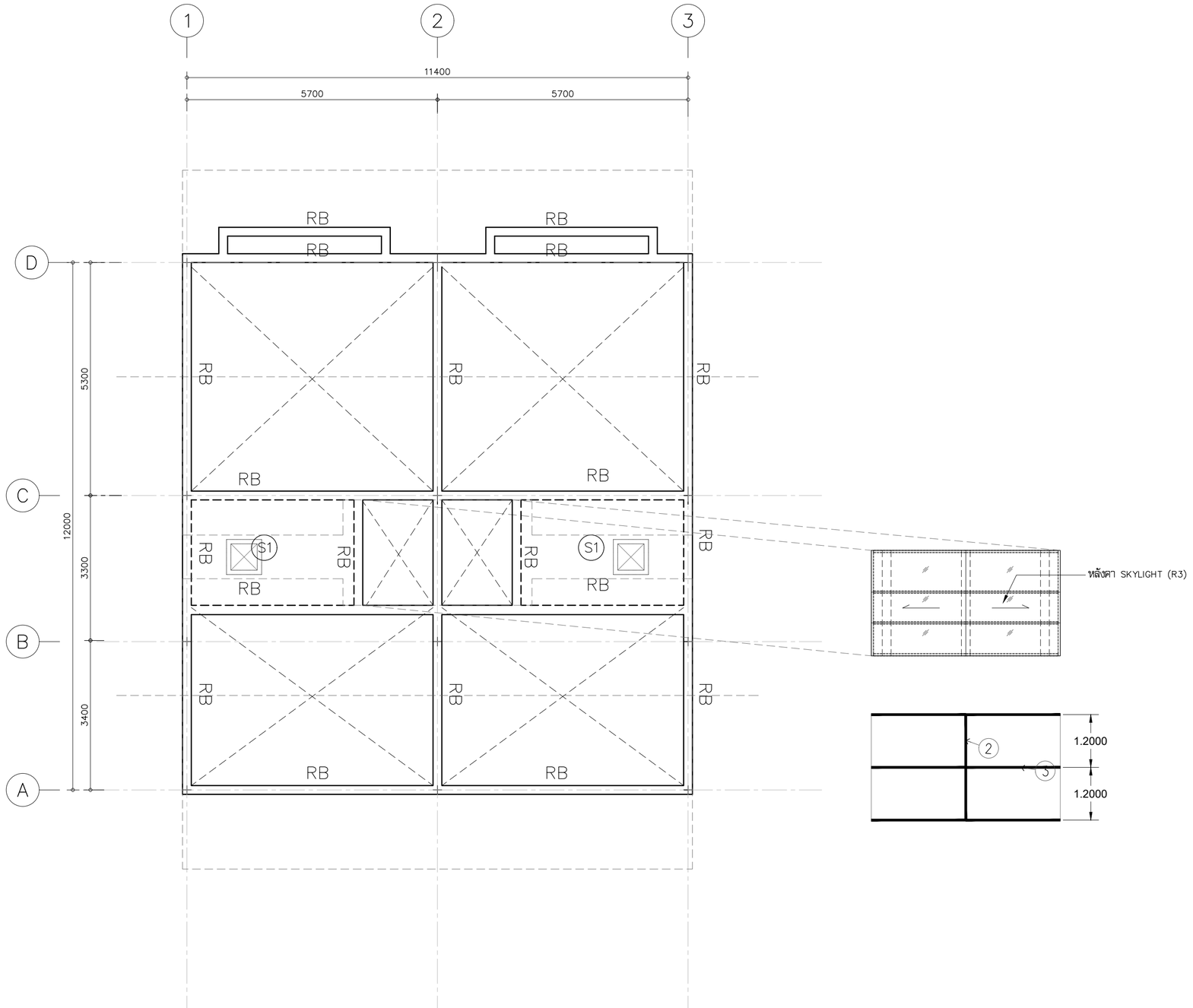

แปลนโครงสร้างพื้นคานชั้นหลังคาแบบ 2 คูหา

โครงการ PROJECT

จ้างออกแบบและปรับปรุงแบบสำนักงาน กสทช.เขต 21 จังหวัดร้อยเอ็ด และงานภูมิสถาปัตย์

เจ้าของ OWNER

สำนักงาน กสทช. เขต 21 จ.ร้อยเอ็ด
ที่อยู่ : 287/51-52 หมู่ 7 ตำบลหินดาด อำเภอเมืองร้อยเอ็ด จังหวัดร้อยเอ็ด 45170
โทรศัพท์ : 0 4351 9211

อาคารบ้านพักพนักงาน
แบบทาวน์เฮ้าส์ 2 ชั้น
(แบบ 2 คูหา)

บริษัท สถาบันชุมชนและสิ่งแวดล้อม อาคมสิลป์ จำกัด
ARSOMSILP COMMUNITY & ENVIRONMENTAL ARCHITECT CO.,LTD.
397 ซ. อนามัยงามเจริญ 25 แขวงทหาร เขตบางรักพัฒนา กทม. 10150
โทร : +66 2 490 4748 54 แฟกซ์ : +66 2 490 4742
อีเมลล์ : orch@arsomsilp.in.th www.arsomsilp.oc.th

ผู้ออกแบบ DESIGN TEAM

ผู้จัดการโครงการ PROJECT MANAGER		
สมพร พุฒิพัฒนา		ส-สถ. 2367
สถาปนิก ARCHITECT		
วิรดิศ์ ผุยมุลตรี		ภ-สถ. 6616
เมธวิ วัดเพชรวิสุทธ		ภ-สถ. 9247
พัสกร พุทธานุ		ภ-สถ. 13485
ภูมิสถาปนิก LANDSCAPE DESIGNER		
ชิติพันธุ์ ศรีตะการ		ส-ภส. 40
ณัฐริมา ภักดี		ภ-ภส 483
วิศวกรโครงสร้างและโยธา STRUCTURAL ENGINEER		
วสันต์ แสงศรี		สย. 9670
ธชชัย บุญเกิด		สย. 11703

FUSION CONSULTANTS
บริษัท ฟิวชั่น คอนซัลแตนท์ จำกัด
81/55 ซอยอุดมสุข ถนนลาดพร้าว ที่ 4
แขวงคลองเจ้าคุณสิงห์ เขตวังทองหลาง กรุงเทพฯ 10110
โทรศัพท์ 0-2392-5375-6 โทรสาร 0-2392-2641
E-mail : fusion@fusionconsultants.co.th

วิศวกรระบบปรับอากาศและระบายอากาศ MECHANICAL ENGINEER		
สุภัทร สัมฤทธิ์ผล		วก.578
วิศวกรระบบสุขาภิบาลและดับเพลิง SANITARY ENGINEER		
สุภัทร สัมฤทธิ์ผล		วส.87
วิรวัลย์ แซ่เล้า		ภส.4149
วิศวกรงานระบบไฟฟ้า ELECTRICAL ENGINEER		
พิชญะ จันตรานุวัฒน์		วพก.613

รายการแก้ไข REVISIONS		
ครั้งที่	รายละเอียด	วัน/เดือน/ปี

KEY PLAN

รหัสโครงการ PROJECT'S CODE
2110AR_กสทช สาขา ร้อยเอ็ด

แบบแสดง DRAWING TITLE
แปลนโครงสร้างชั้นหลังคา แบบ 2 คูหา

มาตราส่วน: 1:100	หมายเลขแบบ
ตรวจสอบ :	S-06
อนุมัติ :	
วันที่ : 11 กุมภาพันธ์ 2565	

Notes
This Drawing is Copyrighted. All Contractors must check all dimensions on site. Only figured dimensions and grid lines are to be worked from. Discrepancies must be reported immediately to the Architect or Engineer concerned before processing.

แบบขนาด A2 มาตราส่วน เป็นไปตามแบบแสดง

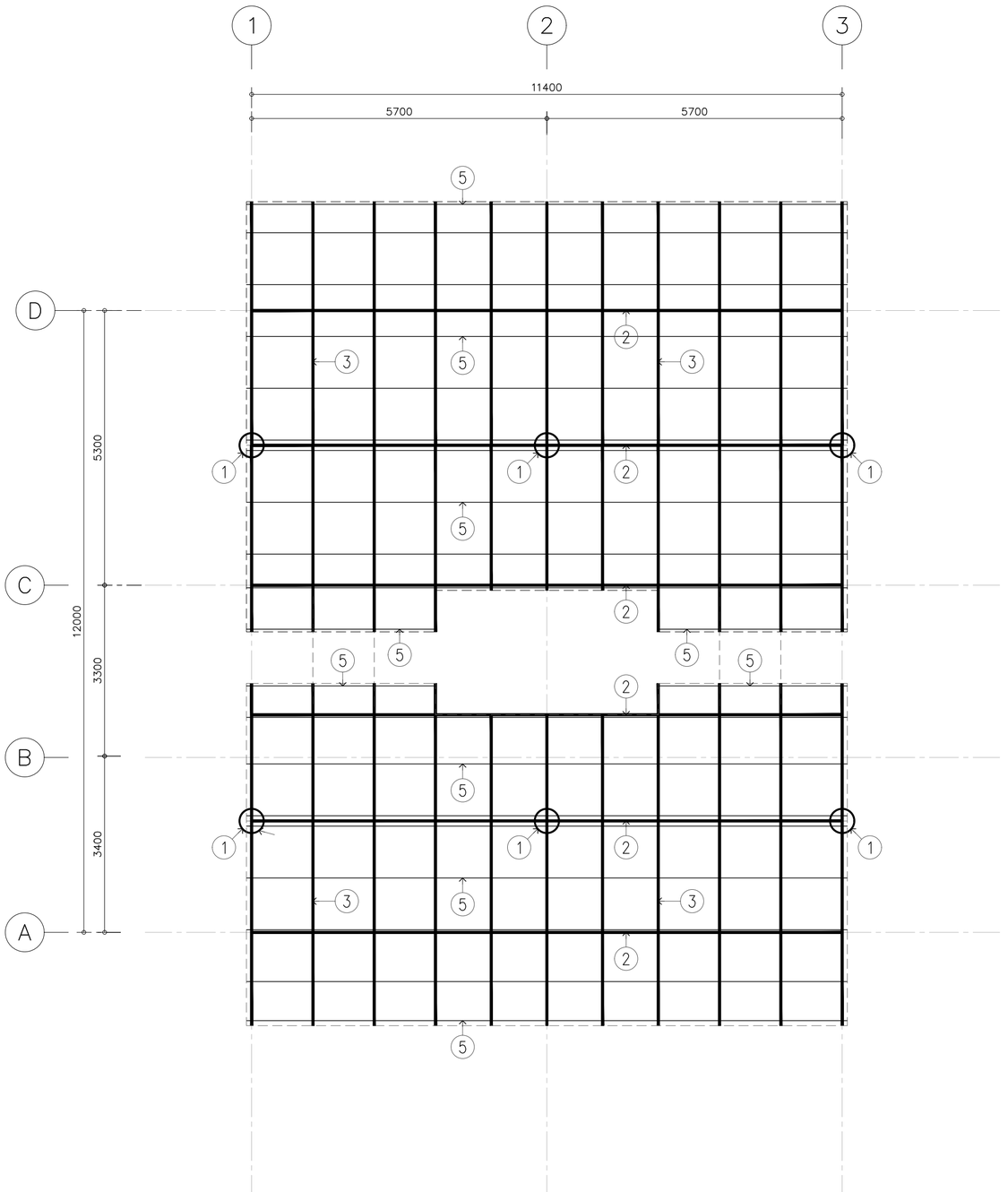

แปลนโครงสร้างเหล็กหลังคาแบบ 2 คุหา

1. ☒ ตั้งเหล็ก 2 – 100x100x3.2
2. ☒ 2– 100x50x3.2 mm.
3. ☒ 1– 100x50x3.2 mm.
4. Pile–101.6x3.2 mm.
5. ☒ 1– 100x50x3.2 mm.@1.00 m

โครงการ PROJECT

จ้างออกแบบและปรับปรุงแบบสำนักงาน

กสทช.เขต 21 จังหวัดร้อยเอ็ด และงานภูมิสถาปัตย์

เจ้าของ OWNER

สำนักงาน กสทช. เขต 21 จ.ร้อยเอ็ด

ที่อยู่ : 287/51–52 หมู่ 7 ตำบลหัวผือ อำเภอเมืองร้อยเอ็ด จังหวัดร้อยเอ็ด 45170

โทรศัพท์ : 0 4351 9211

อาคารบ้านพักพนักงาน
แบบทาวน์เฮ้าส์ 2 ชั้น
(แบบ 2 คูหา)

บริษัท สถาบันชุมชนและสิ่งแวดล้อม อาคมสิลป์ จำกัด
ARSOMSILP COMMUNITY & ENVIRONMENTAL ARCHITECT CO.,LTD.
397 ซ. อนามัยรามเจริญ 25 แขวงทหารขัน เขตบางขุนเทียน กทม. 10150
โทร : +66 2 490 4748 54 แฟกซ์ : +66 2 490 4742
อีเมลล์ : arch@arsomsilp.in.th www.arsomsilp.ac.th

ผู้ออกแบบ DESIGN TEAM

ผู้จัดการโครงการ PROJECT MANAGER		
สมพร พุฒิพัฒนา		ส–สถ. 2367
สถาปนิก ARCHITECT		
ชัยศักดิ์ ผุยมุลตรี		ภ–สถ. 6616
เมธวิ วัดเพชรวิไลกุล		ภ–สถ. 9247
พัสกร พุทธานุ		ภ–สถ. 13485
ภูมิสถาปนิก LANDSCAPE DESIGNER		
ชิติพันธุ์ ศรีตะการ		ส–ภส. 40
ณัฐริมา ภักดี		ภ–ภส 483
วิศวกรโครงสร้างและโยธา STRUCTURAL ENGINEER		
วสันต์ แสงศรี		สย. 9670
ธงชัย บุญเกิด		สย. 11703

FUSION CONSULTANTS

บริษัท ฟิวชั่น คอนซัลแตนท์ จำกัด
81/55 ซอยอุดมสุข ถนนสรรพาวุธ 4
แขวงบางนาใต้ เขตบางนา กรุงเทพฯ 10110
โทรศัพท์ 0-2392-5375-6 โทรสาร 0-2392-2641
E-mail : fusion@fusionconsultants.co.th

วิศวกรระบบปรับอากาศและระบายอากาศ MECHANICAL ENGINEER		
สุทัศร สันติวิทยย์กุล		วก.578
วิศวกรระบบสุขาภิบาลและดับเพลิง SANITARY ENGINEER		
สุทัศร สันติวิทยย์กุล		วส.87
วิรวัลน์ แซ่เล้า		ภส.4149
วิศวกรงานระบบไฟฟ้า ELECTRICAL ENGINEER		
พิชญะ จันทรานุวัฒน์		วพก.613

รายการแก้ไข REVISIONS

ครั้งที่	รายละเอียด	วัน/เดือน/ปี

KEY PLAN

รหัสโครงการ PROJECT'S CODE
2110AR_กสทช สาขา ร้อยเอ็ด

แบบแสดง DRAWING TITLE
แปลนโครงสร้างเหล็กหลังคาแบบ 2 คูหา

มาตราส่วน: 1:100	หมายเลขแบบ
ตรวจสอบ :	S–07
อนุมัติ :	
วันที่ : 11 กุมภาพันธ์ 2565	

Notes
This Drawing is Copyrighted. All Contractors must check all dimensions on site. Only figured dimensions and grid lines are to be worked from. Discrepancies must be reported immediately to the Architect or Engineer concerned before processing.

แบบขนาด A2 มาตราส่วน เป็นไปตามแบบแสดง

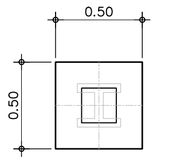

PLAN

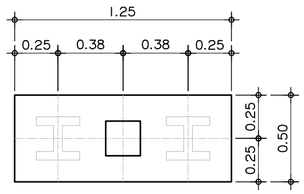

PLAN

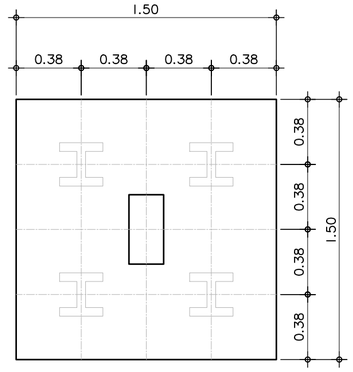

PLAN

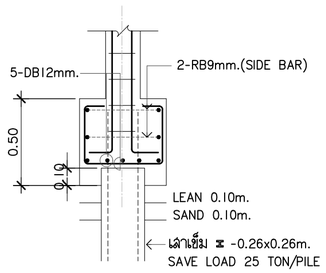

F1

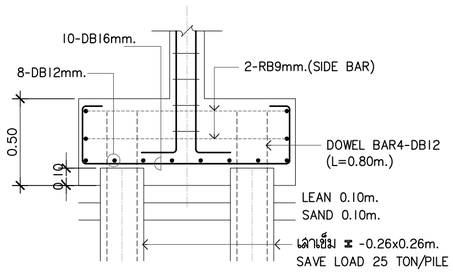

F2

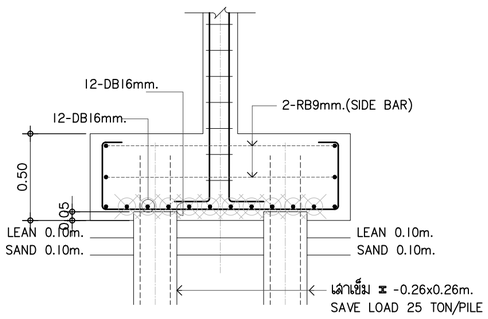

F4

โครงการ PROJECT

จ้างออกแบบและปรับปรุงแบบสำนักงาน

กสทช.เขต 21 จังหวัดร้อยเอ็ด และงานภูมิสถาปัตย์

กสทช.

เจ้าของ OWNER

สำนักงาน กสทช. เขต 21 จ.ร้อยเอ็ด

ที่อยู่ :287/51-52 หมู่ 7 ตำบลหินกอง อำเภอเมืองร้อยเอ็ด จังหวัดร้อยเอ็ด 45170

โทรศัพท์ : 0 4351 9211

อาคารบ้านพักพนักงาน

แบบทาวน์เฮ้าส์ 2 ชั้น

(แบบ 2 คูหา)

บริษัท สถาบันชุมชนและสิ่งแวดล้อม อาคมสิลป์ จำกัด

ARSOMSILP COMMUNITY & ENVIRONMENTAL ARCHITECT CO.,LTD.

397 ซ. อนามัยงามเจริญ 25 แขวงทรายน้ำ เขตบางขุนเทียน กทม. 10150

โทร : +66 2 490 4748 54 แฟกซ์ : +66 2 490 4742

อีเมลล์ : orch@arsomsilp.in.th www.arsomsilp.oc.th

ผู้ออกแบบ DESIGN TEAM

ผู้จัดการโครงการ PROJECT MANAGER		
สมพร พุฒิพัฒนา		ส-สถ. 2367
สถาปนิก ARCHITECT		
วิรดิกิดิ์ ผุยมุลตรี		ภ-สถ. 6616
เมธวิ วัดเสวิใส่สกล		ภ-สถ. 9247
พัสกร พุทธานุ		ภ-สถ. 13485
ภูมิสถาปนิก LANDSCAPE DESIGNER		
ชิติพันธุ์ ศรีตะการ		ส-ภส. 40
ณัฐริมา ภักดี		ภ-ภส 483
วิศวกรโครงสร้างและโยธา STRUCTURAL ENGINEER		
วสันต์ แสงศรี		สย. 9670
ธงชัย บุญเกิด		สย. 11703

FUSION CONSULTANTS

บริษัท ฟิวชั่น คอนซัลแตนท์ จำกัด

81/55 ซอยอุดมสุข ถนนสรรพาวุธ 4

แขวงบางนาใต้ เขตบางนา กรุงเทพฯ 10110

โทรศัพท์ 0-2392-5375-6 โทรสาร 0-2392-2641

E-mail : fusion@fusionconsultants.co.th

วิศวกรระบบปรับอากาศและระบายอากาศ MECHANICAL ENGINEER		
สุทัศร สันติวิทยย์กุล		วก.578
วิศวกรระบบสุขาภิบาลและดับเพลิง SANITARY ENGINEER		
สุทัศร สันติวิทยย์กุล		วส.87
วีรวัฒน์ แซ่เล้า		ภส.4149
วิศวกรงานระบบไฟฟ้า ELECTRICAL ENGINEER		
พิชญะ จันตราบุวัฒน์		วพก.613

รายการแก้ไข REVISIONS

ครั้งที่	รายละเอียด	วัน/เดือน/ปี

KEY PLAN

รหัสโครงการ PROJECT'S CODE

2110AR_กสทช สาขา ร้อยเอ็ด

แบบแสดง DRAWING TITLE

แบบขยายโครงสร้างแผ่นที่ 1

มาตราส่วน: 1:100	หมายเลขแบบ
ตรวจสอบ :	S-08
อนุมัติ :	
วันที่ : 11 กุมภาพันธ์ 2565	

Notes

This Drawing is Copyrighted. All Contractors must check all dimensions on site. Only figured dimensions and grid lines are to be worked from. Discrepancies must be reported immediately to the Architect or Engineer concerned before processing.

แบบขนาด A2 มาตราส่วน เป็นไปตามแบบแสดง

SECTION No. / BEAM No.	SECTION 1	SECTION 2	SECTION 3	SECTION 4
B1	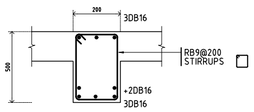	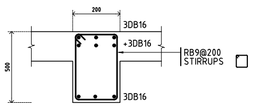	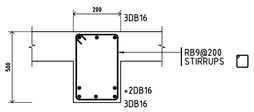	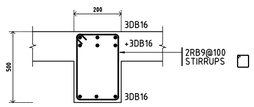
B2	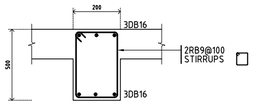	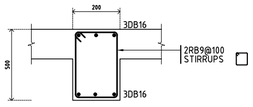	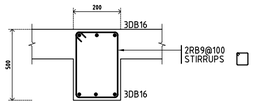	
B3	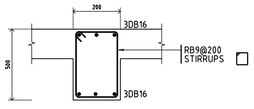	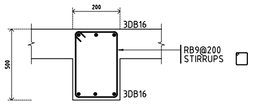	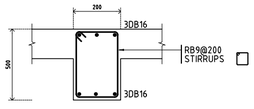	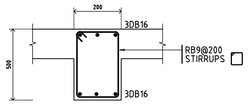
B301	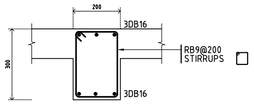			
B4	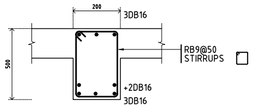	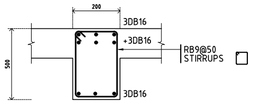	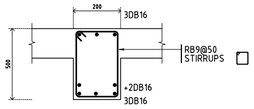	
RB	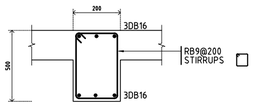	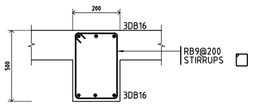	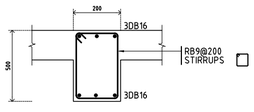	

ROOF FL 2	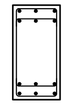 12DB16 2-RB9@200 C1-200x400	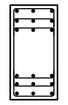 18DB16 2-RB9@200 C2-200x400	 4DB16 1-RB9@200 C3-200x200	
FL 2 FL 1	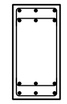 12DB16 2-RB9@200 C1-200x400	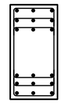 18DB16 2-RB9@200 C2-200x400	 12DB16 1-RB9@200 C3-200x200	
FL 1 FOOTING	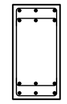 12DB16 2-RB9@200 C1-200x400	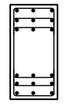 18DB16 2-RB9@200 C2-200x400	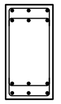 12DB16 2-RB9@200 C3-200x400	 4DB16 1-RB9@200 C4-200x200
	C1	C2	C3	C4

SECTION 1 SECTION 2 SECTION 2 SECTION 3 SECTION 2 SECTION 4

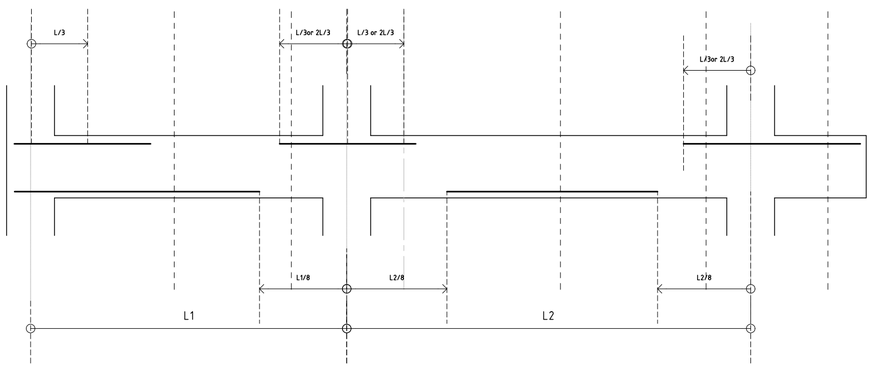

รูปแสดงระยะการหยุดเหล็กเสริมคาน

โครงการ PROJECT

จ้างออกแบบและปรับปรุงแบบสำนักงาน

กสทช.เขต 21 จังหวัดร้อยเอ็ด และงานภูมิสถาปัตย์

เจ้าของ OWNER

สำนักงาน กสทช. เขต 21 จ.ร้อยเอ็ด

ที่อยู่ : 287/51-52 หมู่ 7 ตำบลหัวผือ อำเภอเมืองร้อยเอ็ด จังหวัดร้อยเอ็ด 45170

โทรศัพท์ : 0 4351 9211

อาคารบ้านพักพนักงาน

แบบทาวน์เฮ้าส์ 2 ชั้น

(แบบ 2 คูหา)

บริษัท สถาบันผังชุมชนและสิ่งแวดล้อม อาคมสิลป์ จำกัด

ARSOMSILP COMMUNITY & ENVIRONMENTAL ARCHITECT CO.,LTD.

397 ซ. อนามัยงามเจริญ 25 แขวงทหัยม เขตบางขุนเทียน กทม. 10150

โทร : +66 2 490 4748 54 แฟกซ์ : +66 2 490 4742

อีเมลล์ : orch@arsomsilp.in.th www.arsomsilp.oc.th

ผู้ออกแบบ DESIGN TEAM

ผู้จัดการโครงการ PROJECT MANAGER

ส.พร พุลินพัลนา ส-สถ. 2367

สถาปนิก ARCHITECT

วิรดิศักดิ์ ผุยมุลตรี ภ-สถ. 6616

เมธวิ วัดเสวิใส่สกล ภ-สถ. 9247

พัสกร พุทธานุ ภ-สถ. 13485

ภูมิสถาปนิก LANDSCAPE DESIGNER

ชิติพันธุ์ ศรีตะการ ส-ภส. 40

ณัฐริมา ภักดี ภ-ภส 483

วิศวกรโครงสร้างและโยธา STRUCTURAL ENGINEER

วสันต์ แสงศรี สย. 9670

ธงชัย บุญเกิด สย. 11703

บริษัท ฟิวชั่น คอนซัลแตนท์ จำกัด

81/55 ซอยเสรีไทย 4 เขตคลองกุ่ม กรุงเทพฯ 10240

โทรศัพท์ 0-2392-5375-6 โทรสาร 0-2392-2641

E-mail : fusion@fusionconsultants.co.th

วิศวกรระบบปรับอากาศและระบายอากาศ MECHANICAL ENGINEER

สุทัศ สันติวิทยกุล วก.578

วิศวกรระบบสุขาภิบาลและดับเพลิง SANITARY ENGINEER

สุทัศ สันติวิทยกุล วส.87

วิรวัฒน์ แซ่เล้า ภส.4149

วิศวกรงานระบบไฟฟ้า ELECTRICAL ENGINEER

พิชญะ จันตราภัณฑ์ วพก.613

รายการแก้ไข REVISIONS

ครั้งที่	รายละเอียด	วัน/เดือน/ปี

KEY PLAN

รหัสโครงการ PROJECT'S CODE

2110AR_กสทช สาขา ร้อยเอ็ด

แบบแสดง DRAWING TITLE

แบบขยายโครงสร้างแผ่นที่ 2

มาตราส่วน: 1:100	หมายเลขแบบ
ตรวจสอบ :	S-09
อนุมัติ :	
วันที่ : 11 กุมภาพันธ์ 2565	

Notes

This Drawing is Copyrighted. All Contractors must check all dimensions on site. Only figured dimensions and grid lines are to be worked from. Discrepancies must be reported immediately to the Architect or Engineer concerned before processing.

แบบขนาด A2 มาตราส่วน เป็นไปตามแบบแสดง

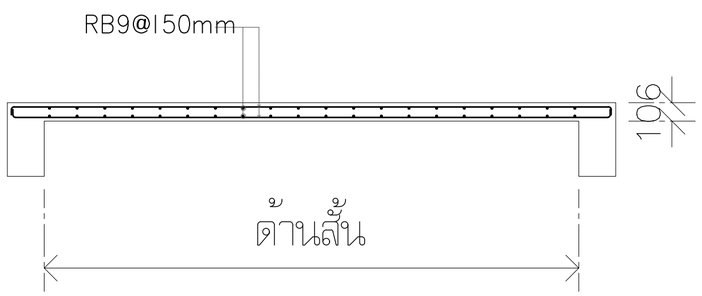

S1

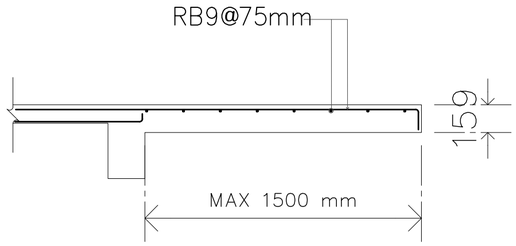

S2

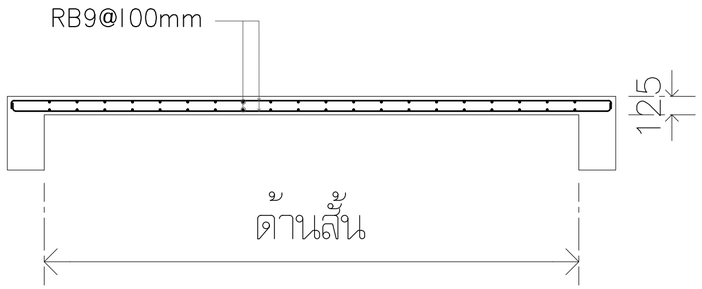

S3

โครงการ PROJECT

จ้างออกแบบและปรับปรุงแบบสำนักงาน

กสทช.เขต 21 จังหวัดร้อยเอ็ด และงานภูมิสถาปัตย์

เจ้าของ OWNER

สำนักงาน กสทช. เขต 21 จ.ร้อยเอ็ด

ที่อยู่ : 287/51-52 หมู่ 7 ตำบลหัวผือ อำเภอเมืองร้อยเอ็ด จังหวัดร้อยเอ็ด 45170

โทรศัพท์ : 0 4351 9211

อาคารบ้านพักพนักงาน
แบบทาวน์เฮ้าส์ 2 ชั้น
(แบบ 2 คูหา)

บริษัท สถาบันผังชุมชนและสิ่งแวดล้อม อาคมสิลป์ จำกัด
ARSOMSILP COMMUNITY & ENVIRONMENTAL ARCHITECT CO.,LTD.
397 ซ. อนามัยงามเจริญ 25 แขวงทรายน้ำ เขตคลองสามวา กรุงเทพ 10510
โทร : +66 2 490 4748 54 แฟกซ์ : +66 2 490 4742
อีเมลล์ : orch@orsomsilp.in.th www.orsomsilp.oc.th

ผู้ออกแบบ DESIGN TEAM

ผู้จัดการโครงการ PROJECT MANAGER		
สมพร พุลีพัฒนา		ส-สถ. 2367
สถาปนิก ARCHITECT		
ชัยศักดิ์ ผุยมุลตรี		ภ-สถ. 6616
เมธวิ วัดเพชรวิสุทธ		ภ-สถ. 9247
พัสกร พุทธานุ		ภ-สถ. 13485
ภูมิสถาปนิก LANDSCAPE DESIGNER		
ชิติพันธุ์ ศรีตระการ		ส-ภส. 40
ณัฐฐิมา ภักดี		ภ-ภส 483
วิศวกรโครงสร้างและโยธา STRUCTURAL ENGINEER		
วสันต์ แสงศรี		สย. 9670
ธชชัย บุญเกิด		สย. 11703

FUSION CONSULTANTS
บริษัท ฟิวชั่น คอนซัลแตนท์ จำกัด
81/55 ซอยอุดมสุข ถนนพระรามที่ 4
แขวงพระโขนง เขตคลองเตย กรุงเทพ 10110
โทรศัพท์ 0-2392-5375-6 โทรสาร 0-2392-2641
E-mail : fusion@fusionconsultants.co.th

วิศวกรระบบปรับอากาศและระบายอากาศ		MECHANICAL ENGINEER
สุทัศ สันติวิทยย์กุล		วก.578
วิศวกรระบบสุขาภิบาลและดับเพลิง		SANITARY ENGINEER
สุทัศ สันติวิทยย์กุล		วส.87
วิรวัฒน์ แซ่เล้า		ภส.4149
วิศวกรงานระบบไฟฟ้า		ELECTRICAL ENGINEER
พิชญะ จันตราวัฒน์		วพก.613

รายการแก้ไข REVISIONS

ครั้งที่	รายละเอียด	วัน/เดือน/ปี

KEY PLAN

รหัสโครงการ PROJECT'S CODE

2110AR_กสทช สาขา ร้อยเอ็ด

แบบแสดง DRAWING TITLE

แบบขยายโครงสร้างแผ่นที่ 3

มาตราส่วน : 1:100	หมายเลขแบบ
ตรวจสอบ :	S-10
อนุมัติ :	
วันที่ : 11 กุมภาพันธ์ 2565	

Notes
This Drawing is Copyrighted. All Contractors must check all dimensions on site. Only figured dimensions and grid lines are to be worked from. Discrepancies must be reported immediately to the Architect or Engineer concerned before processing.

แบบขนาด A2 มาตราส่วน เป็นไปตามแบบแสดง

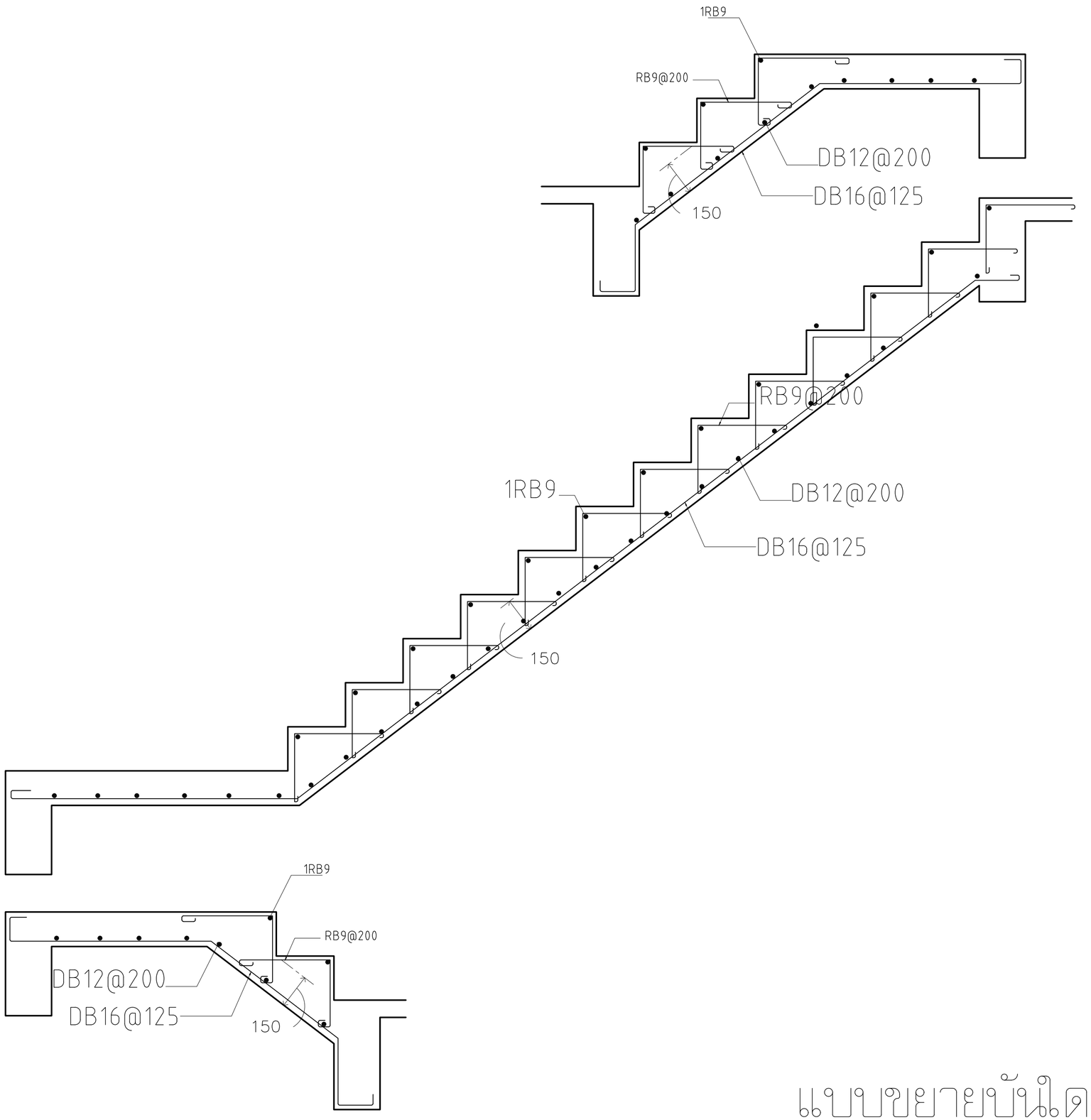

แบบขยายบันได ST – 1

โครงการ PROJECT

จ้างออกแบบและปรับปรุงแบบสำนักงาน

กสทช.เขต 21 จังหวัดร้อยเอ็ด และงานภูมิสถาปัตย์

เจ้าของ OWNER

สำนักงาน กสทช. เขต 21 จ.ร้อยเอ็ด

ที่อยู่ : 287/51-52 หมู่ 7 ตำบลหินกอง อำเภอร้อยเอ็ด จังหวัดร้อยเอ็ด 45170

โทรศัพท์ : 0 4351 9211

อาคารบ้านพักพนักงาน

แบบทาวน์เฮ้าส์ 2 ชั้น

(แบบ 2 คูหา)

บริษัท สถาบันชุมชนและสิ่งแวดล้อม อาคมสิลป์ จำกัด

ARSOMSILP COMMUNITY & ENVIRONMENTAL ARCHITECT CO.,LTD.

397 ซ. อนามัยรามเจริญ 25 แขวงทรายน้ำ เขตคลองสามวา กรุงเทพมหานคร 10510

โทร : +66 2 490 4748 54 แฟกซ์ : +66 2 490 4742

อีเมลล์ : orch@arsomsilp.in.th www.arsomsilp.oc.th

ผู้ออกแบบ DESIGN TEAM

ผู้จัดการโครงการ PROJECT MANAGER		
สมพร พุลินพัฒนา		ส-สถ. 2367
สถาปนิก ARCHITECT		
วิรดิกิติ์ ผุยมูลศรี		ภ-สถ. 6616
เมธาวี รัตนศิริโสภณ		ภ-สถ. 9247
พัสกร พุทธานุ		ภ-สถ. 13485
ภูมิสถาปนิก LANDSCAPE DESIGNER		
ชิติพันธุ์ ศรีตะการ		ส-ภส. 40
ณัฐริมา ภักดี		ภ-ภส 483
วิศวกรโครงสร้างและโยธา STRUCTURAL ENGINEER		
วสันต์ แสงศรี		สย. 9670
ธงชัย บุญเกิด		สย. 11703

บริษัท ฟิวชั่น คอนซัลแตนท์ จำกัด

81/55 ซอยอุดมสุข ถนนสรรพาวุธ 4 แขวงพระโขนง เขตคลองเตย กรุงเทพฯ 10110

โทรศัพท์ 0-2392-5375-6 โทรสาร 0-2392-2641

E-mail : fusion@fusionconsultants.co.th

วิศวกรระบบปรับอากาศและระบายอากาศ MECHANICAL ENGINEER		
สุทัศร สันติวิทยย์กุล		วก.578
วิศวกรระบบสุขาภิบาลและดับเพลิง SANITARY ENGINEER		
สุทัศร สันติวิทยย์กุล		วส.87
วีรวัฒน์ แซ่เล้า		ภส.4149
วิศวกรงานระบบไฟฟ้า ELECTRICAL ENGINEER		
พิชญะ จันทราภัฒน์		พก.613

รายการแก้ไข REVISIONS

ครั้งที่	รายละเอียด	วัน/เดือน/ปี

KEY PLAN

รหัสโครงการ PROJECT'S CODE

2110AR_กสทช สาขา ร้อยเอ็ด

แบบแสดง DRAWING TITLE

แบบขยายโครงสร้างแผ่นที่ 4

มาตราส่วน : 1:100	หมายเลขแบบ
ตรวจสอบ :	S-11
อนุมัติ :	
วันที่ : 11 กุมภาพันธ์ 2565	

Notes

This Drawing is Copyrighted. All Contractors must check all dimensions on site. Only figured dimensions and grid lines are to be worked from. Discrepancies must be reported immediately to the Architect or Engineer concerned before processing.

แบบขนาด A2 มาตราส่วน เป็นไปตามแบบแสดง

ระบบไฟฟ้าและสื่อสาร

สารบัญแบบ		สัญลักษณ์งานระบบไฟฟ้า			
เลขที่แบบ	รายละเอียดแบบ	สัญลักษณ์	รายละเอียด		อุปกรณ์ระบบไฟฟ้าแสงสว่าง
6-EE-01	สารบัญแบบ และสัญลักษณ์งานระบบไฟฟ้า และตารางโหลดไฟฟ้า		DROP OUT FUSE	สัญลักษณ์	รายละเอียด
			LIGHTNING ARRESTOR		DOWNLIGHT 1 LAMPS
6-EE-02	แบบแสดงระบบไฟฟ้า และแสงสว่างชั้น 1,2		TRANSFORMER	CM	CEILING MOUNT DOWNLIGHT
6-EE-03	แบบแสดงระบบเต้ารับไฟฟ้า และโทรศัพท์ชั้น 1,2		ชุดหม้อแปลงกระแส (CURRENT TRANSFORMER) ตามขนาดที่กำหนด	DL	DOWNLIGHT 2 LAMPS
6-EE-04	แบบแสดงรายละเอียดการติดตั้ง		อุปกรณ์ตัดตอนอัตโนมัติ (MOULDED CASE CIRCUIT BREAKER)		FLUORESCENT
6-EE-05	แบบแสดงรายละเอียดโคมไฟแสงสว่าง	G	ต่อลงดิน	SL	ADJUSTABLE SPOTLIGHT
		A	แอมป์มิเตอร์ สเกลเหมาะสม	UP	ไฟกิ่ง UP LIGHT
		V	โวลต์มิเตอร์ สเกลเหมาะสม	DL	ไฟกิ่ง DOWN LIGHT
		KWH	KILOWATT HOUR METER	UD	ไฟกิ่ง UP&DOWN LIGHT
			PILOT LAMP (LED LAMP)	S	สวิตช์ทางเดียว 10A 250V
		7STEP	สวิตช์เลือกแรงดันไฟฟ้าแบบ 7 ตำแหน่ง รวมทั้ง OFF	S2	สวิตช์สองทาง 10A 250V
		AS	สวิตช์เลือกวัดกระแสไฟฟ้า		TRACK LIGHT
			คัททริจฟิวส์ (CARTRIDGE FUSE) แบบใช้ด้านหน้ามีค่ากระแสตามที่กำหนด		STEPLIGHT
		MDB	แผงสวิตช์กระจายไฟฟ้าหลัก (MAIN DISTRIBUTION BOARD)		อุปกรณ์ระบบไฟฟ้าแสงสว่างฉุกเฉิน
			แผงสวิตช์ควบคุมตามชั้น (DISTRIBUTION BOARD)		
			แผงสวิตช์ย่อยควบคุมตามพื้นที่ (LOAD CENTER)	EX	EXIT SIGN
		H	HAND HOLE		EMERGENCY LIGHT
			เต้ารับเดี่ยว 2P+G 16 A. 250 V. UNIVERSAL, ชนิดติดผนัง		สวิตช์แบบดึงสำหรับห้องน้ำคนพิการ
			เต้ารับคู่ 2P+G 16 A. 250 V. UNIVERSAL, ชนิดติดผนัง		กระดิ่งแจ้งเตือน
		WP	เต้ารับคู่ 2P+G 16 A. 250 V. UNIVERSAL, ชนิดติดผนัง มีฝาครอบพลาสติกกันน้ำ		ไฟฉุกเฉิน
			เต้ารับคู่ 2P+G 16 A. 250 V. UNIVERSAL, ชนิดติดตั้งที่พื้น		อุปกรณ์ระบบโทรศัพท์
		WP	SAFETY SWITCH แบบกันน้ำ		
				สัญลักษณ์	รายละเอียด
				PABX	PRIVATE AUTOMATIC BRANCH EXCHANCE
				MDF	MAIN DISTRIBUTION FRAME
					TELEPHONE TERMINAL BOX
					TELEPHONE OUTLET RJ11
					TELEPHONE OUTLET RJ11 (แบบติดตั้งพื้น)
					อุปกรณ์ระบบคอมพิวเตอร์
				HUB	HUB SWITCH
					COMPUTER OUTLET RJ45
					COMPUTER OUTLET RJ45 (แบบติดตั้งพื้น)

1 PHASE 2 WIRE 240 V PANEL BOARD SCHEDULE

PANEL NO : LC-xx (xx=01,02) — LOCATION : ห้องเก็บของ
CAPACITY : 12 CIRCUITS — MOUNTING : SURFACE MOUNTED
MAIN BUSBAR : 100 A — BUILDING :

CKT NO.	DESCRIPTION	CIRCUIT BREAKER		CONDUCTORS		CONDUTTS		CONNECTED LOAD IN VA
		NO. POLE.	AT.	SIZE.	TYPE.	SIZE.	TYPE.	
1	แสงสว่าง ชั้น 1	1P	10AT	2x2.5/2.5G.	IEC01	15 mm	EMT	395
2	แสงสว่าง ชั้น 2	1P	10AT	2x2.5/2.5G.	IEC01	15 mm	EMT	380
3	เต้ารับไฟฟ้า ชั้น 1	1P	16AT	2x4/2.5G.	IEC01	15 mm	EMT	1,600
4	เต้ารับไฟฟ้า ชั้น 2	1P	16AT	2x4/2.5G.	IEC01	15 mm	EMT	1,800
5	เครื่องปรับอากาศ ห้องนอน 1	1P	20AT	2x4/2.5G.	IEC01	15 mm	EMT	1,500
6	เครื่องปรับอากาศ ห้องนอน 2	1P	20AT	2x4/2.5G.	IEC01	15 mm	EMT	900
7	เครื่องปรับอากาศ ห้องนอน 3	1P	20AT	2x4/2.5G.	IEC01	15 mm	EMT	900
8	เครื่องทำน้ำอุ่น	1P	25AT	2x6/2.5G.	IEC01	15 mm	EMT	4,500
9	เครื่องปรับอากาศ ห้องนั่งเล่น	1P	20AT	2x4/2.5G.	IEC01	15 mm	EMT	2,400
10	เครื่องสูบน้ำ	1P	20AT	2x4/2.5G.	IEC01	15 mm	EMT	500
11	SPACE		–	–	–	–	–	–
12	SPACE		–	–	–	–	–	–

CONNECTED TO : METER 15(45)A

MAIN : CB. 2P 50AT./100AF. IC ⩾ 10 KA.

MAIN : CABLE. 2C-16/16G NYY-G

CONDUIT : 40mm HDPE

TOTAL 14,875

DEMAND LOAD 10,413

โครงการ PROJECT
จ้างออกแบบและปรับปรุงแบบสำนักงาน
กสทช.เขต 21 จังหวัดร้อยเอ็ด และงานภูมิสถาปัตย์

เจ้าของ OWNER
สำนักงาน กสทช. เขต 21 จ.ร้อยเอ็ด
ที่อยู่ :287/51-52 หมู่ 7 ตำบลหัวผือ อำเภอเมืองร้อยเอ็ด จังหวัดร้อยเอ็ด 45170
โทรศัพท์ : 0 4351 9211

อาคารบ้านพักพนักงาน
แบบทาวน์เฮ้าส์ 2 ชั้น
(แบบ 2 คูหา)

บริษัท สถาบันชุมชนและสิ่งแวดล้อม อาคมสิลป์ จำกัด
ARSOMSILP COMMUNITY & ENVIRONMENTAL ARCHITECT CO.,LTD.
397 ซ. อนามัยรามเจริญ 25 แขวงทหารบก เขตคลองสามวา กทม. 10510
โทร : +66 2 490 4748 54 แฟกซ์ : +66 2 490 4742
อีเมลล์ : orch@arsomsilp.in.th www.arsomsilp.oc.th

ผู้ออกแบบ DESIGN TEAM

ผู้จัดการโครงการ PROJECT MANAGER		
สมพร พุฒิพัฒนา		ส-สถ. 2367
สถาปนิก ARCHITECT		
ชัยศักดิ์ ผุยมุลตรี		ภ-สถ. 6616
เมธาวี รัตเสวีโสภณ		ภ-สถ. 9247
พัสกร พุฑธานุ		ภ-สถ. 13485
ภูมิสถาปนิก LANDSCAPE DESIGNER		
ชิติพันธุ์ ศรีตระการ		ส-ภส. 40
ณัฐริมา ภักดี		ภ-ภส 483
วิศวกรโครงสร้างและโยธา STRUCTURAL ENGINEER		
วสันต์ แสงศรี		สย. 9670
ธงชัย บุญเกิด		สย. 11703

FUSION CONSULTANTS
บริษัท ฟิวชั่น คอนซัลแตนท์ จำกัด
81/55 ซอยอุดมสุข ถนนพระรามที่ 4
แขวงพระโขนง เขตคลองเตย กรุงเทพฯ 10110
โทรศัพท์ 0-2392-5375-6 โทรสาร 0-2392-2641
E-mail : fusion@fusionconsultants.co.th

วิศวกรระบบปรับอากาศและระบายอากาศ	MECHANICAL ENGINEER	
สุทัศ สันติวิทยย์กุล		วก.578
วิศวกรระบบสุขาภิบาลและดับเพลิง	SANITARY ENGINEER	
สุทัศ สันติวิทยย์กุล		วส.87
วิรวัฒน์ แซ่เล้า		ภส.4149
วิศวกรงานระบบไฟฟ้า	ELECTRICAL ENGINEER	
พิชญะ จันธรานุวัฒน์		วพก.613

รายการแก้ไข REVISIONS

ครั้งที่	รายละเอียด	วัน/เดือน/ปี
1	REVISION 1	17/06/2022

KEY PLAN

รหัสโครงการ PROJECT'S CODE
2110AR_กสทช สาขา ร้อยเอ็ด

แบบแสดง DRAWING TITLE
สารบัญแบบ และสัญลักษณ์งานระบบไฟฟ้า
และตารางโหลดไฟฟ้า

มาตราส่วน :	หมายเลขแบบ
ตรวจสอบ :	6-EE-01
อนุมัติ :	
วันที่ : 11 กุมภาพันธ์ 2565	

Notes
This Drawing is Copyrighted. All Contractors must check all dimensions on site. Only figured dimensions and grid lines are to be worked from. Discrepancies must be reported immediately to the Architect or Engineer concerned before processing.

แบบขนาด A2 มาตราส่วน เป็นไปตามแบบแสดง

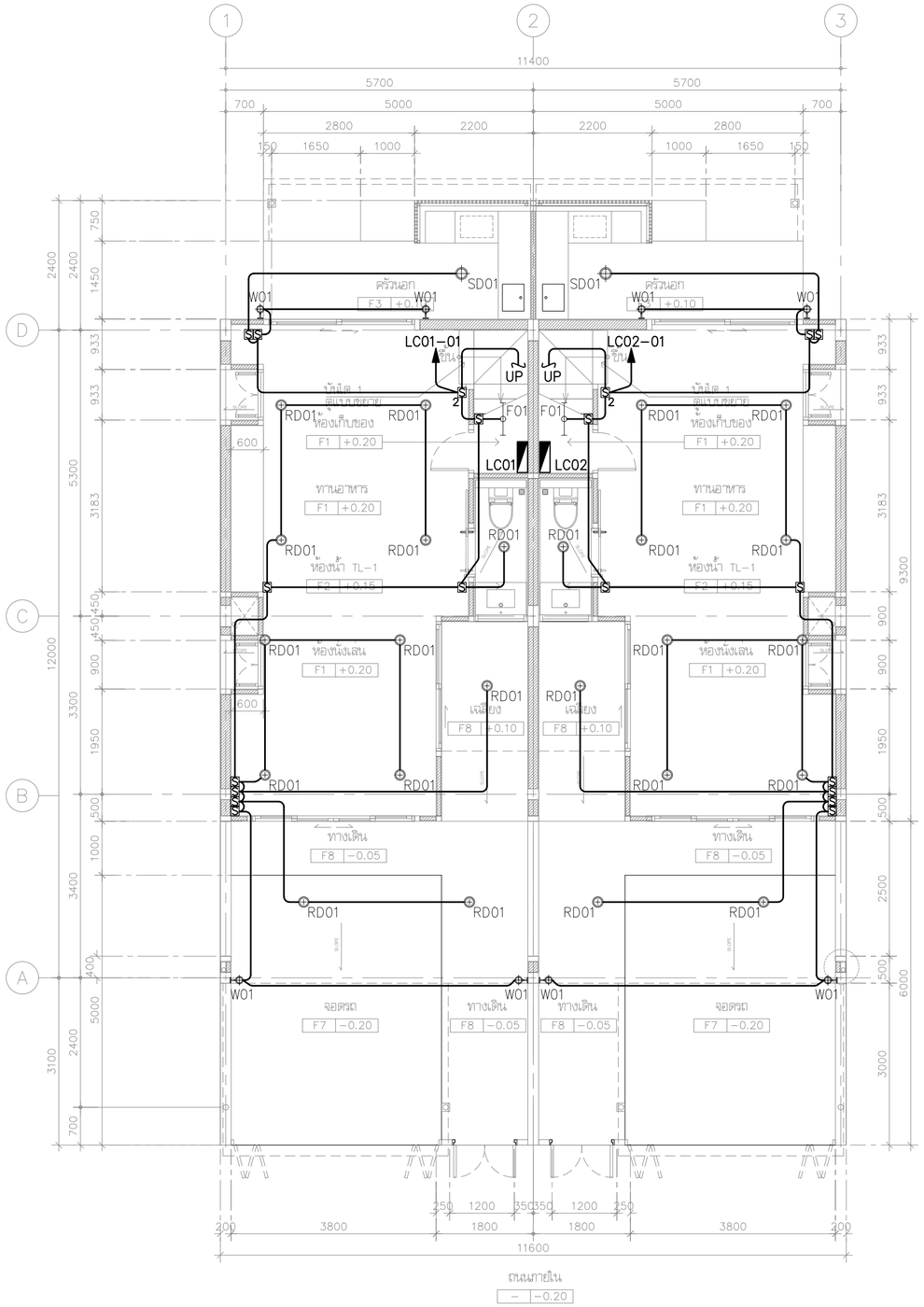

แบบแสดงระบบไฟฟ้า และแสงสว่างชั้น 1

มาตราส่วน 1:75

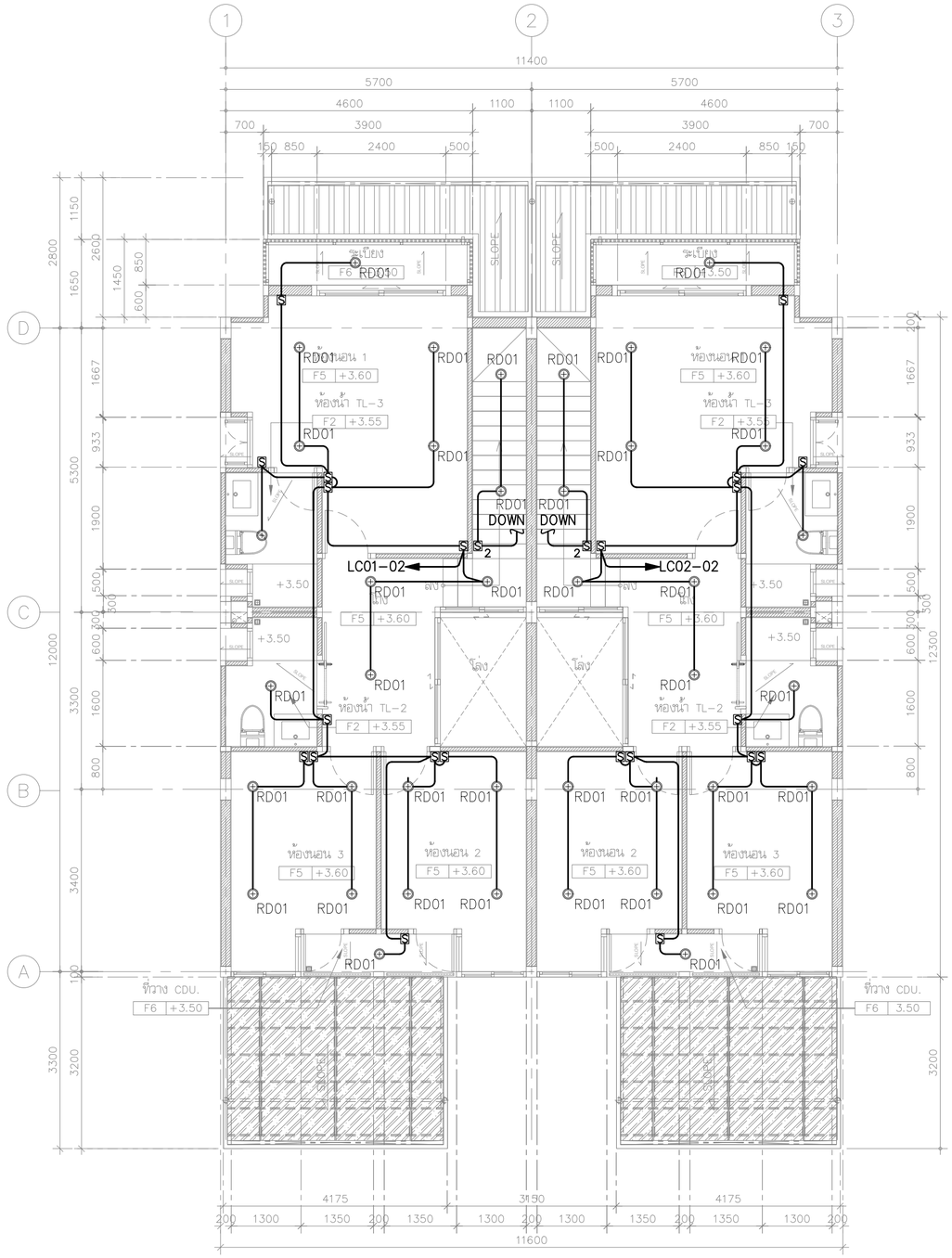

แบบแสดงระบบไฟฟ้า และแสงสว่างชั้น 2

มาตราส่วน 1:75

โครงการ PROJECT

จ้างออกแบบและปรับปรุงแบบสำนักงาน กสทช.เขต 21 จังหวัดร้อยเอ็ด และงานภูมิสถาปัตย์

เจ้าของ OWNER

สำนักงาน กสทช. เขต 21 จ.ร้อยเอ็ด
ที่อยู่ : 287/51–52 หมู่ 7 ตำบลเมืองคง อำเภอเมืองร้อยเอ็ด จังหวัดร้อยเอ็ด 45170
โทรศัพท์ : 0 4351 9211

อาคารบ้านพักพนักงาน
แบบทาวน์เฮ้าส์ 2 ชั้น
(แบบ 2 คูหา)

บริษัท สถาบันชุมชนและสิ่งแวดล้อม อาคมสิลป์ จำกัด
ARSOMSILP COMMUNITY & ENVIRONMENTAL ARCHITECT CO.,LTD.
397 ซ. อนามัยรามเหรียญ 25 แขวงทรายม้าม เขตบางขุนเทียน กทม. 10150
โทร : +66 2 490 4748 54 แฟกซ์ : +66 2 490 4742
อีเมล์ : arch@arsomsilp.in.th www.arsomsilp.ac.th

ผู้ออกแบบ DESIGN TEAM

ผู้จัดการโครงการ PROJECT MANAGER		
สมพร พุฒิพัฒนา		ส–สถ. 2367
สถาปนิก ARCHITECT		
ชัยศักดิ์ ผุยมุลตรี		ภ–สถ. 6616
เมธาวี รัตเสวีโสภณ		ภ–สถ. 9247
พัสกร พุทธานุ		ภ–สถ. 13485
ภูมิสถาปนิก LANDSCAPE DESIGNER		
ชิติพันธุ์ ศรีตะการ		ส–ภส. 40
ณัฐริมา ภักดี		ภ–ภส. 483
วิศวกรโครงสร้างและโยธา STRUCTURAL ENGINEER		
วสันต์ แสงศรี		สย. 9670
องชัย บุญเกิด		สย. 11703

FUSION CONSULTANTS
บริษัท ฟิวชั่น คอนซัลแตนท์ จำกัด
81/55 ซอยสุขุมวิท เกษมพระราชที่ 4 แขวงพระโขนง เขตคลองเตย กรุงเทพฯ 10110
โทรศัพท์ 0–2392–5375–6 โทรสาร 0–2392–2641
E–mail : fusion@fusionconsultants.co.th

วิศวกรระบบปรับอากาศและระบายอากาศ	MECHANICAL ENGINEER	
สุทัศร ลิ้มพิทักษ์กุล		วก.578
วิศวกรระบบสุขาภิบาลและดับเพลิง	SANITARY ENGINEER	
สุทัศร ลิ้มพิทักษ์กุล		วส.87
วีรวัฒน์ แซ่เล้า		ภส.4149
วิศวกรงานระบบไฟฟ้า	ELECTRICAL ENGINEER	
พิชญะ จันตรานุวัฒน์		วพก.613

รายการแก้ไข REVISIONS

ครั้งที่	รายละเอียด	วัน/เดือน/ปี

KEY PLAN

รหัสโครงการ PROJECT'S CODE
2110AR_กสทช สาขา ร้อยเอ็ด

แบบแสดง DRAWING TITLE
แบบแสดงระบบไฟฟ้า และแสงสว่างชั้น 1,2

มาตราส่วน : 1:75	หมายเลขแบบ
ตรวจสอบ :	6–EE–02
อนุมัติ :	
วันที่ : 11 กุมภาพันธ์ 2565	

Notes
This Drawing is Copyrighted. All Contractors must check all dimensions on site. Only figured dimensions and grid lines are to be worked from. Discrepancies must be reported immediately to the Architect or Engineer concerned before processing.

แบบขนาด A2 มาตราส่วน เป็นไปตามแบบแสดง

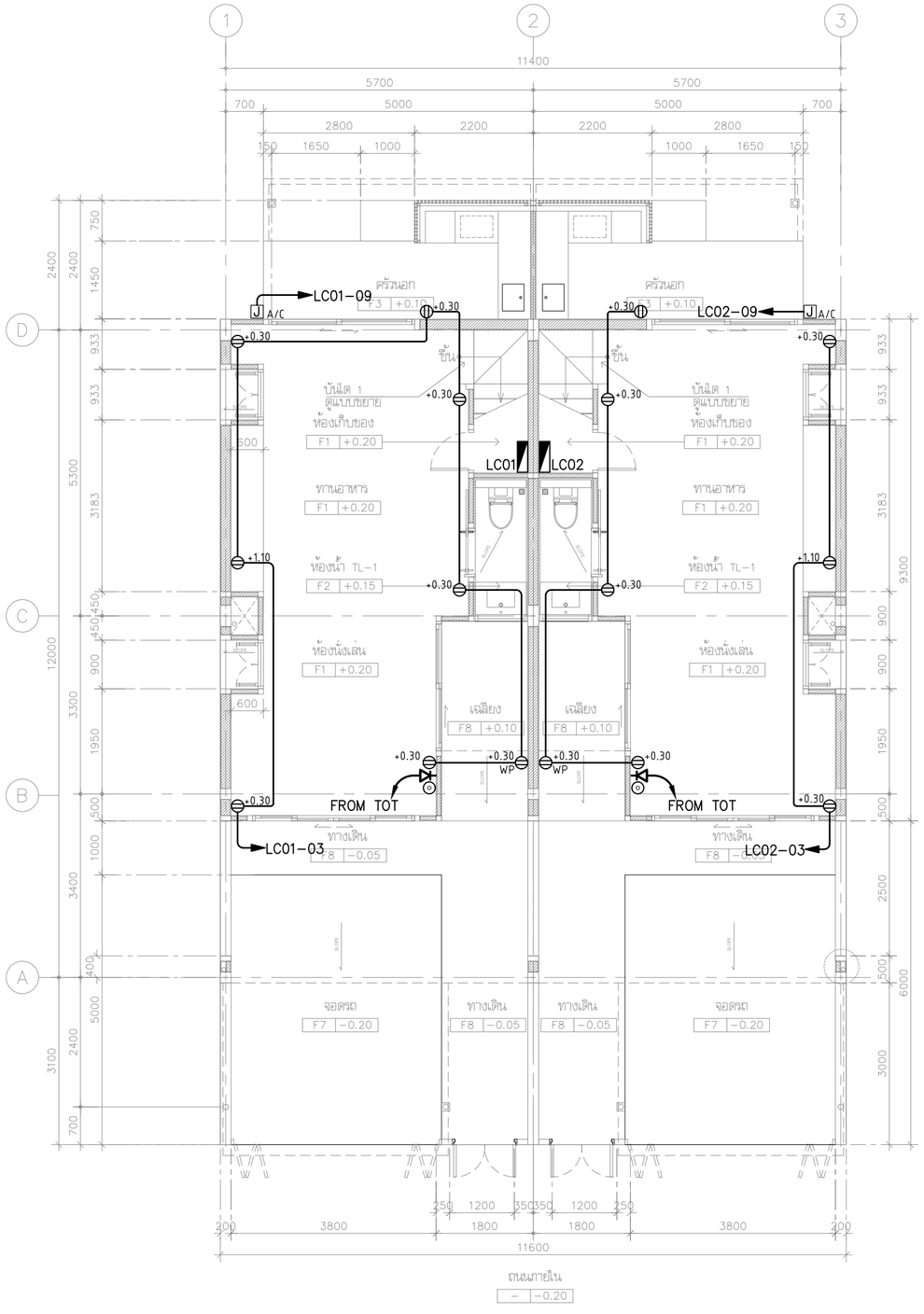

แบบแสดงระบบเต้ารับไฟฟ้า และโทรศัพท์ชั้น 1

มาตราส่วน 1:75

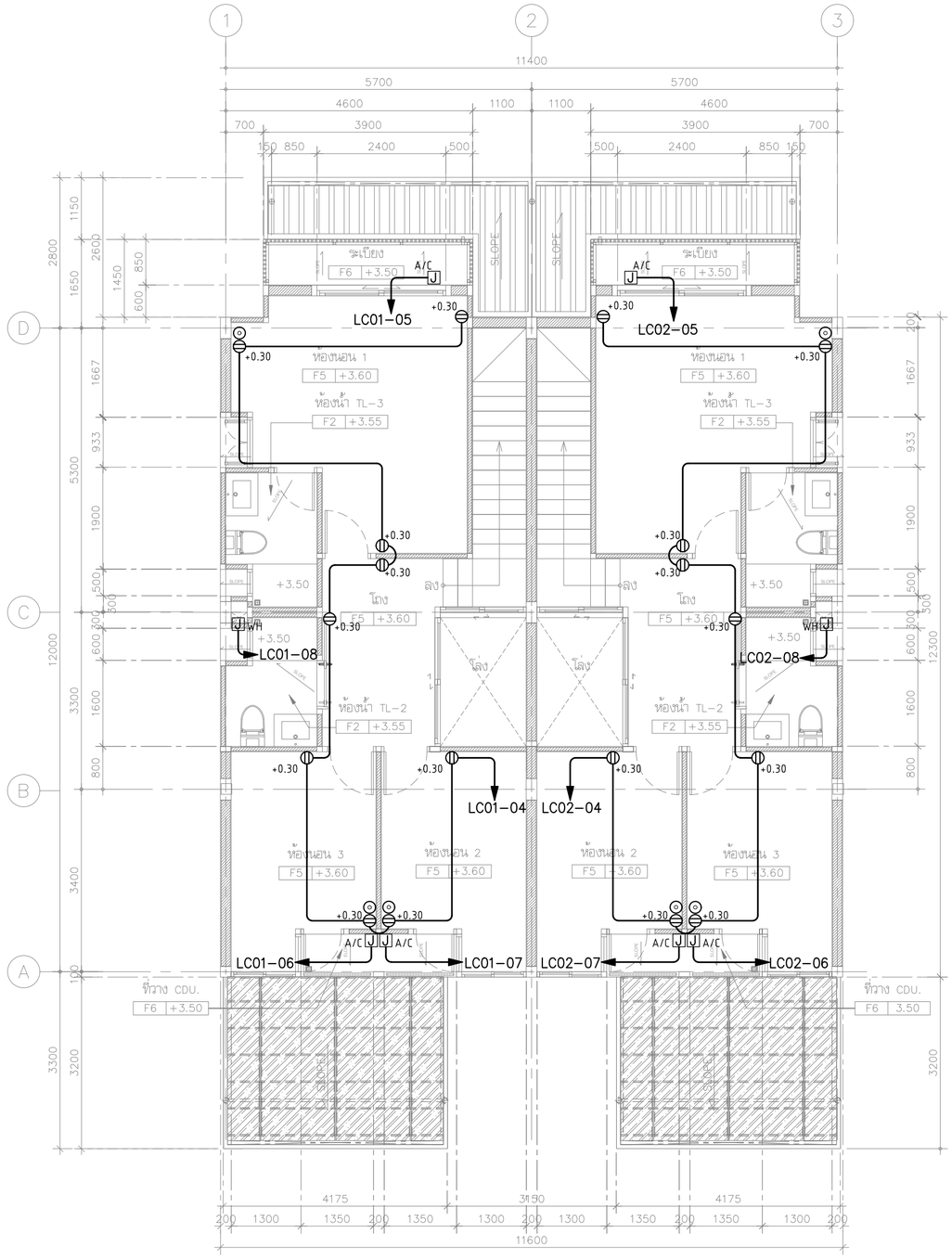

แบบแสดงระบบเต้ารับไฟฟ้า และโทรศัพท์ชั้น 2

มาตราส่วน 1:75

โครงการ PROJECT

จ้างออกแบบและปรับปรุงแบบสำนักงาน

กสทช.เขต 21 จังหวัดร้อยเอ็ด และงานภูมิสถาปัตย์

เจ้าของ OWNER

สำนักงาน กสทช. เขต 21 จ.ร้อยเอ็ด

ที่อยู่ : 287/51-52 หมู่ 7 ตำบลเมืองเดิม อำเภอจังหวัดร้อยเอ็ด 45170

โทรศัพท์ : 0 4351 9211

อาคารบ้านพักพนักงาน

แบบทาวน์เฮ้าส์ 2 ชั้น

(แบบ 2 คูหา)

บริษัท สถาบันการชุมชนและสิ่งแวดล้อม อาคมสิลป์ จำกัด

ARSOMSILP COMMUNITY & ENVIRONMENTAL ARCHITECT CO.,LTD.

397 ซ. อนามัยรามเจริญ 25 แขวงทหัวช้าง เขตบางขุนเทียน กทม. 10150

โทร : +66 2 490 4748 54 แฟกซ์ : +66 2 490 4742

อีเมลล์ : orch@orsomsilp.in.th www.orsomsilp.oc.th

ผู้ออกแบบ DESIGN TEAM

ผู้จัดการโครงการ PROJECT MANAGER		
สมพร พุลีพัลนา		ส-สถ. 2367
สถาปนิก ARCHITECT		
ชัยศักดิ์ ผุยมุลตรี		ภ-สถ. 6616
เมธาวี รัตเสรีโสภณ		ภ-สถ. 9247
พัสกร พุทธานุ		ภ-สถ. 13485
ภูมิสถาปนิก LANDSCAPE DESIGNER		
ชิติพันธุ์ ศรีตะการ		ส-ภส. 40
ณัฐฐิมา ภักดี		ภ-ภส 483
วิศวกรโครงสร้างและโยธา STRUCTURAL ENGINEER		
วสันต์ แสงศรี		ยย. 9670
องชัย บุญเกิด		ยย. 11703

FUSION CONSULTANTS

บริษัท ฟิวชั่น คอนซัลแตนท์ จำกัด

81/55 ซอยสุขุมวิท62 ถนนพระรามที่ 4

แขวงพระโขนง เขตคลองเตย กรุงเทพฯ 10110

โทรศัพท์ 0-2392-5375-6 โทรสาร 0-2392-2641

E-mail : fusion@fusionconsultants.co.th

วิศวกรระบบปรับอากาศ และระบายอากาศ MECHANICAL ENGINEER		
สุทัศร สันติวิทยย์กุล		วก.578
วิศวกรระบบสุขาภิบาล และดับเพลิง SANITARY ENGINEER		
สุทัศร สันติวิทยย์กุล		วส.87
วิรวัฒน์ แซ่เล้า		ภส.4149
วิศวกรงานระบบไฟฟ้า ELECTRICAL ENGINEER		
พิชญะ จันตรานุวัฒน์		วพก.613

รายการแก้ไข REVISIONS

ครั้งที่	รายละเอียด	วัน/เดือน/ปี

KEY PLAN

รหัสโครงการ PROJECT'S CODE

2110AR_กสทช สาขา ร้อยเอ็ด

แบบแสดง DRAWING TITLE

แบบแสดงระบบเต้ารับไฟฟ้า และโทรศัพท์ชั้น 1,2

มาตราส่วน : 1:75	หมายเลขแบบ
ตรวจสอบ :	6-EE-03
อนุมัติ :	
วันที่ : 11 กุมภาพันธ์ 2565	

Notes

This Drawing is Copyrighted. All Contractors must check all dimensions on site. Only figured dimensions and grid lines are to be worked from. Discrepancies must be reported immediately to the Architect or Engineer concerned before processing.

แบบขนาด A2 มาตราส่วน เป็นไปตามแบบแสดง

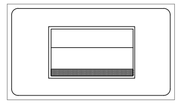

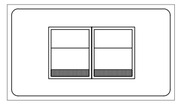

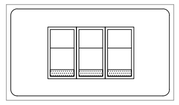

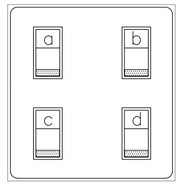

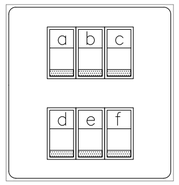

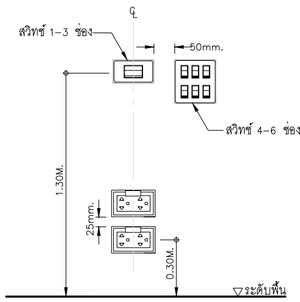

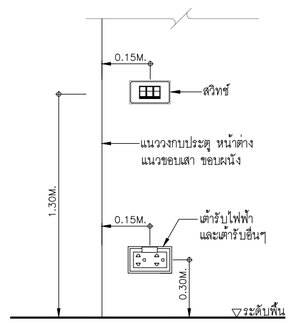

SWITCH AND RECEPTACLE INSTALLATION DETAILS
SCALE NTS.

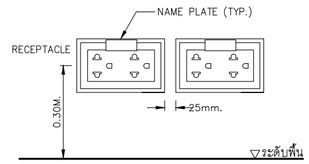

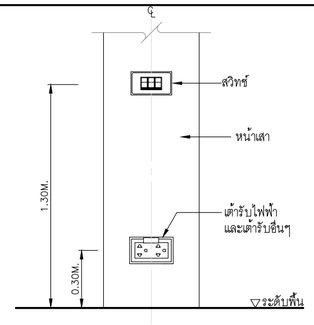

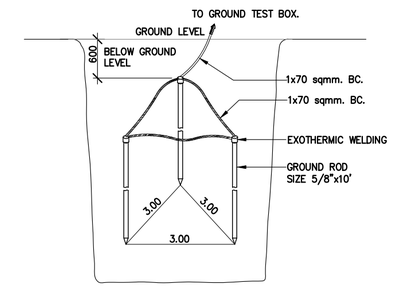

EARTH GROUND ROD TYPICAL DETAIL
SCALE NTS.

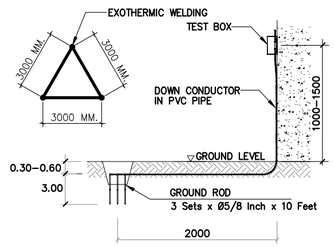

GROUNDING SYSTEM
SCALE NTS.

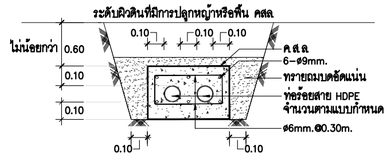

DUCT BANK
SCALE NTS.

ขยายการฝังท่อ HDPE, IMC.
SCALE NTS.

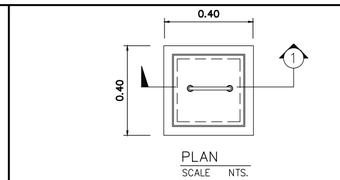

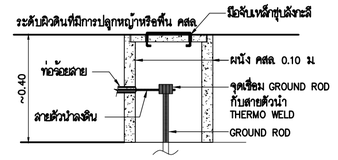

รูปตัด -1
SCALE NTS.

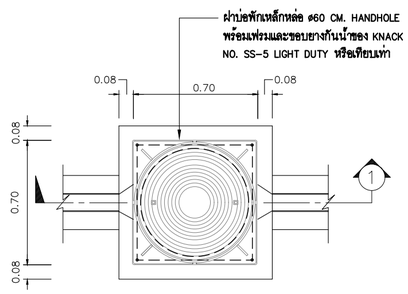

แปลนบ่อพัก HAND HOLE
SCALE NTS.

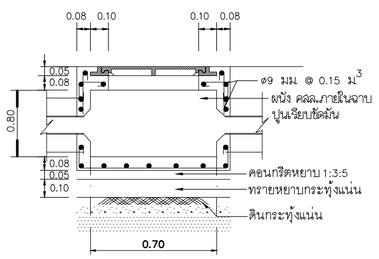

รูปตัด -1
SCALE NTS.

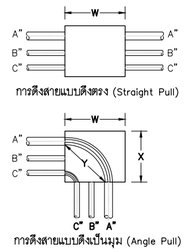

การดึงสายแบบดึงตรง (Straight Pull)

ขนาดกล่องดึงสายจะต้องไม่น้อยกว่า 8 เท่าของเส้นผ่านศูนย์กลางท่อขนาดใหญ่ที่สุด
W = 8xA (นิ้ว)

การดึงสายแบบดึงเป็นมุม (Angle Pull)

ขนาดกล่องดึงสายระยะ X และ Y จะต้องไม่น้อยกว่า 6 เท่าของเส้นผ่านศูนย์กลางท่อที่ใหญ่ที่สุด รวมกับขนาดเส้นผ่านศูนย์กลางของท่อที่เหลือซึ่งจะเข้าสู่ผนังของกล่องในแถวเดียวกัน
W=(6xA)+B+C (นิ้ว)
X=(6xA)+B+C (นิ้ว)
ระยะ Y ต้องมีขนาดไม่น้อยกว่า
Y=(6xA) (นิ้ว)

ตารางแสดงระยะห่างที่น้อยที่สุดระหว่างท่อต่อในกล่องดึงสาย

ขนาดท่อทางการค้า (นิ้ว)	ระยะห่างระหว่างจุดศูนย์กลางของท่อต่อท่อ (นิ้ว)											
	1/2"	3/4"	1"	1 1/4"	1 1/2"	2"	2 1/2"	3"	3 1/2"	4"	5"	6"
1/2"	1 3/8"	–	–	–	–	–	–	–	–	–	–	–
3/4"	1 1/2"	1 5/8"	–	–	–	–	–	–	–	–	–	–
1"	1 3/4"	1 7/8"	2"	–	–	–	–	–	–	–	–	–
1 1/4"	2"	2 1/8"	2 1/4"	2 1/2"	–	–	–	–	–	–	–	–
1 1/2"	2 1/8"	2 1/4"	2 3/8"	2 5/8"	2 3/4"	–	–	–	–	–	–	–
2"	2 3/8"	2 1/2"	2 3/4"	3"	3 1/8"	3 3/8"	–	–	–	–	–	–
2 1/2"	2 5/8"	2 3/4"	3"	3 1/4"	3 3/8"	3 5/8"	4"	–	–	–	–	–
3"	3"	3 1/8"	3 3/8"	3 5/8"	3 3/4"	4"	4 3/8"	4 3/4"	–	–	–	–
3 1/2"	3 3/8"	3 1/2"	3 5/8"	3 7/8"	4"	4 3/8"	4 5/8"	5"	5 3/8"	–	–	–
4"	3 11/16"	3 7/8"	4"	4 1/4"	4 3/8"	4 3/4"	5"	5 3/8"	5 5/8"	6"	–	–
5"	4 3/8"	4 1/2"	4 5/8"	4 7/8"	5"	5 3/8"	5 5/8"	6"	6 1/4"	6 5/8"	7 1/4"	–
6"	5"	5 1/8"	5 1/4"	5 1/2"	5 5/8"	6"	6 1/4"	6 5/8"	7"	7 1/4"	8"	8 5/8"

หมายเหตุ
– การร้อยท่อสายไฟฟ้า ให้ยึดถือ ตามมาตรฐานการติดตั้งทางไฟฟ้า สำหรับประเทศไทย พศ 2545

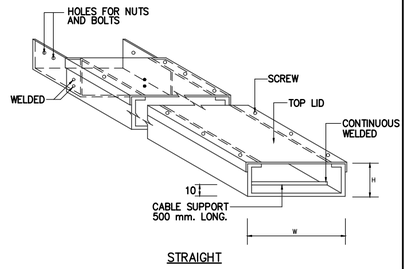

STRAIGHT

WIRE WAY
SCALE NTS.

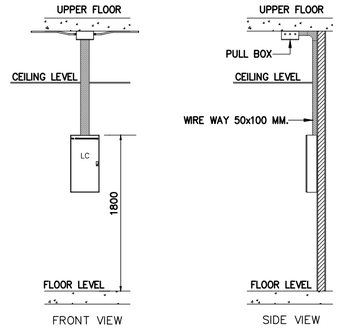

LOAD CENTER INSTALLATION DETAIL
SCALE NTS.

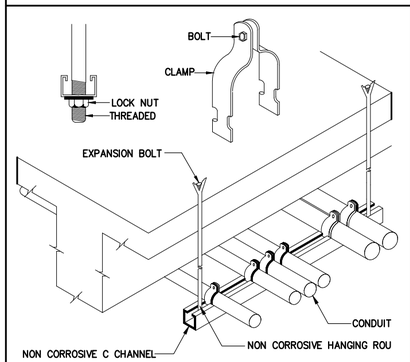

CONDUIT INSTALLATION DETAIL
SCALE NTS.

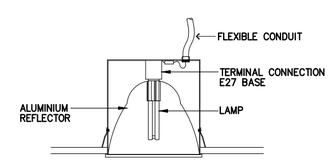

ท่อร้อยสายไฟต้องต่อเข้ากับตงโคมโดยตรง
การต่อสายต้องทำที่ท่อสายในโคม ห้ามต่อสาย
โดยไม่มีกล่องสาย

แบบแสดงแบบติดตั้งโคมไฟฟ้า
SCALE NTS.

โครงการ PROJECT
จ้างออกแบบและปรับปรุงแบบสำนักงาน
กสทช.เขต 21 จังหวัดร้อยเอ็ด และงานภูมิสถาปัตย์

เจ้าของ OWNER
สำนักงาน กสทช. เขต 21 จ.ร้อยเอ็ด
ที่อยู่ : 287/51-52 หมู่ 7 ตำบลหัวผือ อำเภอเมืองร้อยเอ็ด 45170
โทรศัพท์ : 0 4351 9211

อาคารบ้านพักพนักงาน
แบบทาวน์เฮ้าส์ 2 ชั้น
(แบบ 2 คูหา)

บริษัท สถาบันชุมชนและสิ่งแวดล้อม อาคมสิลป์ จำกัด
ARSOMSILP COMMUNITY & ENVIRONMENTAL ARCHITECT CO.,LTD.
397 ซ. ถนนอังรีเรียง 25 แขวงทุ่งพญาไท เขตราชเทวี กทม. 10150
โทร : +66 2 490 4748 54 แฟกซ์ : +66 2 490 4742
อีเมลล์ : orch@arsomsilp.in.th www.arsomsilp.oc.th

ผู้ออกแบบ DESIGN TEAM

ผู้จัดการโครงการ PROJECT MANAGER		
สมพร พุฒิพัฒนา		ส-สถ. 2367
สถาปนิก ARCHITECT		
ชัยศักดิ์ ผุยมุลตรี		ภ-สถ. 6616
เมธาวี รัตนศิริสังกมน		ภ-สถ. 9247
พัสกร พุทธานุ		ภ-สถ. 13485
ภูมิสถาปนิก LANDSCAPE DESIGNER		
ชิติพันธุ์ ดวิตระการ		ส-ภส. 40
ณัฐฐิมา ภักดี		ภ-ภส 483
วิศวกรโครงสร้างและโยธา STRUCTURAL ENGINEER		
วสันต์ แสงศรี		สย. 9670
ธงชัย บุญเกิด		สย. 11703

FUSION CONSULTANTS
บริษัท ฟิวชั่น คอนซัลแตนท์ จำกัด
81/55 ซอยสุคิสร ถนนพระราม 4 แขวงพระโขนง เขตคลองเตย กรุงเทพฯ 10110
โทรศัพท์ 0-2392-5375-6 โทรสาร 0-2392-2641
E-mail : fusion@fusionconsultants.co.th

วิศวกรระบบปรับอากาศและระบายอากาศ		MECHANICAL ENGINEER
สุทัศร สันติวิทยกุล		วก.578
วิศวกรระบบสุขาภิบาลและดับเพลิง		SANITARY ENGINEER
สุทัศร สันติวิทยกุล		วส.87
วีรวัลย์ แซ่เล้า		ภส.4149
วิศวกรงานระบบไฟฟ้า		ELECTRICAL ENGINEER
พิชญะ จันตราบัณฑ์		วพก.613

รายการแก้ไข REVISIONS

ครั้งที่	รายละเอียด	วัน/เดือน/ปี

KEY PLAN

รหัสโครงการ PROJECT'S CODE
2110AR_กสทช สาขา ร้อยเอ็ด

แบบแสดง DRAWING TITLE
แบบแสดงรายละเอียดการติดตั้ง

มาตราส่วน :	หมายเลขแบบ
ตรวจสอบ :	
อนุมัติ :	6-EE-04
วันที่ : 11 กุมภาพันธ์ 2565	

Notes:
This Drawing is Copyrighted. All Contractors must check all dimensions on site. Only figured dimensions and grid lines are to be worked from. Discrepancies must be reported immediately to the Architect or Engineer concerned before processing.

แบบขนาด A2 มาตราส่วน เป็นไปตามแบบแสดง

LIGHTING SCHEDULE

SYMBOL	DESCRIPTION
RD01 (บ้านพัก)	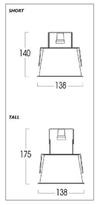 HOUSING: PAINTED ALUMINIUM FRAME FINISHING: POWDER COATED IN WHITE DIFFUSER: PAINTED ALUMINIUM REFLECTOR LAMP TYPE: LED E27 INSTALLATION: RECESSED ON T-BAR, CONCEAL CEILING
RD02 (บ้านพัก)	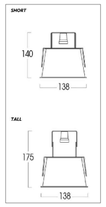 HOUSING: PAINTED ALUMINIUM FRAME FINISHING: POWDER COATED IN WHITE DIFFUSER: PAINTED ALUMINIUM REFLECTOR LAMP TYPE: LED E27 INSTALLATION: RECESSED ON T-BAR, CONCEAL CEILING
RD03 (บ้านพัก)	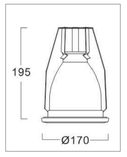 HOUSING: PAINTED STEEL FRAME, DIE CAST ALUMINIUM TRIM FINISHING: POWDER COATED IN WHITE DIFFUSER: SPECULAR ANODIZED ALUMINIUM LAMP TYPE: LED E27 INSTALLATION: RECESSED ON T-BAR, CONCEAL CEILING
W01 (บ้านพัก)	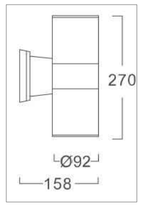 HOUSING: DIE CAST ALUMINIUM FINISHING: POWDER COATED IN BLACK DIFFUSER: CLEAR TOUGHENED SAFETY GLASS LAMP TYPE: LED E27 INSTALLATION: SURFACE TO WALL

SYMBOL	DESCRIPTION
W02 (บ้านพัก)	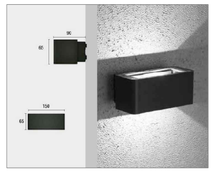 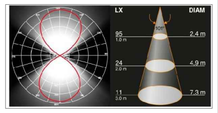 HOUSING: DIE CAST ALUMINIUM FINISHING: POWDER COATED IN BLACK DIFFUSER: GLASS LAMP TYPE: LED E27 COOL WHITE INSTALLATION: SURFACE TO WALL
F01 (บ้านพัก)	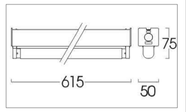 HOUSING: DIE-FORM COLD ROLL STEEL FINISHING: POWDER COATED IN WHITE LAMP TYPE: LED TUBE T8 1x9W COOL WHITE INSTALLATION: SURFACE, SUSPENDED MOUNTING
F02 (ห้องบำรุง)	HOUSING: DIE-FORM COLD ROLL STEEL FINISHING: POWDER COATED IN WHITE LAMP TYPE: LED TUBE T8 2x18W COOL WHITE INSTALLATION: SURFACE, SUSPENDED MOUNTING
F03 (ป้อมยาม ,ห้องบำรุง)	HOUSING: DIE-FORM COLD ROLL STEEL FINISHING: POWDER COATED IN WHITE LAMP TYPE: LED TUBE T8 1x18W COOL WHITE INSTALLATION: SURFACE, SUSPENDED MOUNTING

SYMBOL	DESCRIPTION
F04 (โรงจอดรถ)	HOUSING: DIE-FORM COLD ROLL STEEL FINISHING: POWDER COATED IN WHITE LAMP TYPE: LED TUBE T8 1x18W COOL WHITE INSTALLATION: SURFACE, SUSPENDED MOUNTING
SD01 (บ้านพัก)	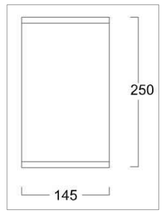 HOUSING: DIE-CAST ALUMINIUM FINISHING: POWDER COATED IN WHITE OR BLACK REFLECTOR: CLEAR TEMPERED GLASS LAMP TYPE: LED E27/PAR38 INSTALLATION: SURFACE MOUNTED

โครงการ PROJECT

จ้างออกแบบและปรับปรุงแบบสำนักงาน

กสทช.เขต 21 จังหวัดร้อยเอ็ด และงานภูมิสถาปัตย์

เจ้าของ OWNER

สำนักงาน กสทช. เขต 21 จ.ร้อยเอ็ด

ที่อยู่ :287/51-52 หมู่ 7 ตำบลเมืองลิง อำเภอจังหาร จังหวัดร้อยเอ็ด 45170

โทรศัพท์ : 0 4351 9211

อาคารบ้านพักพนักงาน

แบบทาวน์เฮ้าส์ 2 ชั้น

(แบบ 2 คูหา)

บริษัท สถาบันชุมชนและสิ่งแวดล้อม อาคมดิศย์ จำกัด

ARSOMSILP COMMUNITY & ENVIRONMENTAL ARCHITECT CO.,LTD.

397 ซ. อนามัยรามเจริญ 25 แขวงทหาดำ เขตคลองสามวา กทม. 10150

โทร : +66 2 490 4748 54 แฟกซ์ : +66 2 490 4742

อีเมลล์ : arch@arsomsilp.in.th www.arsomsilp.oc.th

ผู้ออกแบบ DESIGN TEAM

ผู้จัดการโครงการ PROJECT MANAGER

สมพร พุฒิพัฒนา ส-สถ. 2367

สถาปนิก ARCHITECT

ชัยศักดิ์ ผุยมุลตรี ภ-สถ. 6616

เมธาวี รัตนศิริสังกณ ภ-สถ. 9247

พัสกร พุทธานุ ภ-สถ. 13485

ภูมิสถาปนิก LANDSCAPE DESIGNER

ชิติพันธุ์ ตริตะการ ส-ภส. 40

ณัฐริมา ภักดี ภ-ภส 483

วิศวกรโครงสร้างและโยธา STRUCTURAL ENGINEER

วสันต์ แสงศรี สย. 9670

องชัย บุญเกิด สย. 11703

FUSION CONSULTANTS

บริษัท ฟิวชั่น คอนซัลแตนท์ จำกัด

81/55 ซอยอุดมสุข ถนนสรรพาวุธ 4

แขวงบางนาใต้ เขตบางนา กรุงเทพฯ 10110

โทรศัพท์ 0-2392-5375-6 โทรสาร 0-2392-2641

E-mail : fusion@fusionconsultants.co.th

วิศวกรระบบปรับอากาศและระบายอากาศ MECHANICAL ENGINEER

สุทัศร สันติวิรมย์กุล วก.578

วิศวกรระบบสุขาภิบาลและดับเพลิง SANITARY ENGINEER

สุทัศร สันติวิรมย์กุล วส.87

วิรัลณ์ แซ่เล้า ภส.4149

วิศวกรงานระบบไฟฟ้า ELECTRICAL ENGINEER

พิชญะ จันตราบุลณ์ วพก.613

รายการแก้ไข REVISIONS

ครั้งที่	รายละเอียด	วัน/เดือน/ปี

KEY PLAN

รหัสโครงการ PROJECT'S CODE

2110AR_กสทช สาขา ร้อยเอ็ด

แบบแสดง DRAWING TITLE

แบบแสดงรายละเอียดโคมไฟแสงสว่าง

มาตราส่วน :	หมายเลขแบบ
ตรวจสอบ :	6-EE-05
อนุมัติ :	
วันที่ : 11 กุมภาพันธ์ 2565	

Notes

This Drawing is Copyrighted. All Contractors must check all dimensions on site. Only figured dimensions and grid lines are to be worked from. Discrepancies must be reported immediately to the Architect or Engineer concerned before processing.

แบบขนาด A2 มาตราส่วน เป็นไปตามแบบแสดง

ระบบประปา, สุขาภิบาลและระบบดับเพลิง

สารบัญแบบ

แผ่นที่	แบบแสดง
6-SN-01	**สารบัญแบบ, สัญลักษณ์ และคำย่อ**
6-SN-02	**แบบระบบประปา และสุขาภิบาล ชั้นที่ 1,2**
6-SN-03	**แบบระบบสุขาภิบาล ชั้นดาดฟ้า, ชั้นหลังคา**
6-SN-04	**แบบขยาย ห้องน้ำ TL-1,TL-2TL-3 และ**
	แบบแสดงรายระเอียด บ่อบำบัดน้ำเสีย
6-SN-05	**แบบขยายการติดตั้งทั่วไป 1**
6-SN-06	**แบบขยายการติดตั้งทั่วไป 2**
6-SN-07	**แบบขยายการติดตั้งทั่วไป 3**

สัญลักษณ์ ระบบประบบประปา,สุขาภิบาล และดับัพลิง

สัญลักษณ์	รายละเอียด	สัญลักษณ์	รายละเอียด
CW.	ท่อน้ำประปา (COLD WATER PIPE)		ประตูน้ำ ชนิดเกทวาล์ว (GATE VALVE)
HW.	ท่อน้ำร้อน (HOT WATER PIPE)		ประตูน้ำ ชนิดโกลบวาล์ว (GLOBE VALVE)
S.	ท่อน้ำโสโครก (SOIL PIPE)		ประตูน้ำ ชนิดบอลวาล์ว (BALL VALVE)
D. W.	ท่อน้ำทิ้ง (WASTE , DRAIN PIPE)		ประตูน้ำ ชนิดบัตเตอร์ฟลายวาล์ว (BATTER FLY VALVE)
V.	ท่ออากาศ (VENT PIE)		ประตูน้ำ กันน้ำย้อนกลับ (CHECK VALVE)
RL.	ท่อน้ำฝน (RAIN PIPE)	OR	ลาดเอียง (SLOPE)
RCP.	ท่อระบายน้ำคอนกรีตเสริมเหล็ก		ตะแกรงกรองผง (Y-STAINER)
	(REINFORCE CONCRETE PIPE)		วาล์วลูกลอย (FLOAT CONTROL VALVE)
F.	ท่อดับเพลิง (FIRE PIPE)	PRV.	วาล์วระบายความดันส่วนเกิน (PRESSURE RELIEF VALVE)
	ท่อรับและระบายน้ำใต้ดิน (SUB DRAIN)		วาล์วลดแรงดัน (PRESSURE REDUCING VALVE)
	ท่อโค้งลง (PIPE TURN DOWN)		วาล์วปรับแรงดันกับมาตราวัดแรงดัน (PRESSURE REGULATION VALVE)
	ท่อโค้งขึ้น (PIPE TURN UP)		วาล์ควบคุมการ ปิด-เปิด ด้วยสัญญาณ (SOLENOID VALVE)
	ข้อต่อท่อตัวที (TEE)	OS & Y	ประตูน้ำแบบมี แกนยก(OS &Y GATE VALVE)
	ข้อต่อท่อตัววาย 45° (Y-TEE 45)		ข้อต่ออ่อน ทำด้วยยาง (RUBBER FLEXIBLE CONNECTOR)
	ข้อต่อท่อตัววาย 90° (Y-TEE 90)		ข้อต่ออ่อน สำหรับท่อรับแรงดัน (STAINLESS FLEXIBLE CONNECTOR)
	ข้อต่อลดขนาดท่อ ชนิดตรง (CONCENTRIC REDUCER)		อุปกรณ์ไล่อากาศ อัตโนมัติ (AUTUMATIC AIR VENT
	ข้อต่อลดขนาดท่อ ชนิเอียง (ECCENTRIC REDUCER)	M	มาตราวัดน้ำประปา (WATER METER)
	จุกอุดปลายท่อ (PIPE CAP END)	OR	ก๊อกสนาม (HOSE BIBB)
FD FD	ช่องระบายน้ำที่พื้น (FLOOR DRAIN)		เครื่องสูบน้ำ (PUMP)
VTW. VTR.	ปลายท่อระบายอากาศ ติดตั้งตะแกรงถี่กันแมลง		ข้อต่อ ยูเนี่ยน (UNION)
	VTW. W/INSECTSCREEN)	FX	ถังดับเพลิงชนิด หิ้วถือ
RD	ช่องระบายน้ำที่หลังคา (ROOR DRAIN)		(MULTI PURPOSE DRY CHEMICAL FIRE EXTINGUISHERO 6A: 20LBs.)
PD	ช่องระบายน้ำที่กระถาง หรือบริเวณปลูกต้นไม้	FX	ถังดับเพลิงชนิด CO ขนาด 10LBS (10 B:C)
	(PLANTING AREA DRAIN)		
SD	ช่องระบายน้ำ ด้านข้างหรือผนัง (SCUPPER DRAIN)		
FCO	ช่องทำความสะอาดท่อ ที่พื้น (FLOOR CLEAN OUT)		
CO	ช่องทำความสะอาดท่อ ที่ปลายท่อ (CLEAN OUT)		
MH	บ่อพักน้ำทิ้ง (MANHOLE) พร้อม ฝาคอนกรีตเสริมเหล็ก		
	บ่อพักน้ำทิ้ง (MANHOLE) พร้อม ฝาตะแกรงเหล็ก		
SMH	บ่อพักน้ำเสีย (SEWER MANHOLE)		
G	บ่อดักไขมัน สำเร็จรูป (PACKAGE GREASE TRAP)		
	บ่อดักขยะ (GRABAGE TRAP)		

คำย่อ

คำย่อ	ความหมาย	คำย่อ	ความหมาย
A/C	ABOVE CEILING	P.	PUMP
A/F	ABOVE FLOOR FINISHING	PRV.	PRESSURE RELIEF VALVE
AB.	AIR BLOWER	PT.	PRESSURE TANK
ACV.	ALARM CHECK VALVE	RCP.	REINFORCE CONCRETE PIPE
AFF.	ABOVE FLOOR FINISHING	RD.	ROOF DRAIN
AT.	AERATOR	RL.	RAIN LEADER PIPE
AV.	AUTOMATIC AIR VENT	S.	SOIL PIPE
B/F	BELOW FLOOR	SA.	SHOCK ABSORBER
BFV.	BUTTERFLY VALVE	SK.	SINK
BP.	BOOSTER PUMP	SP.	SUBMERSIBLE PUMP
BV.	BALL VALVE	SS.	SUPERVISORY SWITCH
B/G	BELOW GRADE	T/A	TO ABOVE
CO.	CLEANOUT	T/B	TO BELOW
CONC.	CONCRETE	TYP.	TYPICAL
CWP.	COLD WATER PUMP	U/G	UNDERGROUND
CV.	CHECK VALVE	V.	VENT PIPE
CW.	COLD WATER PIPE	VTR.	VENT THROUGH ROOF
F.	FIRE PIPE	VTW.	VENT THROUGH WALL
FCO.	FLOOR CLEANOUT	W.	WASTE PIPE
FD.	FLOOR DRAIN	W/	WITH
F/A	FROM ABOVE	WH.	WATER HEATER
F/B	FROM BELOW	WH.	WATER HEATER
FDC.	FIRE DEPARTMENT CONNECTOR	WWT.	WASTE WATER TREATMENT UNIT
FH.	FIRE HYDRANT		
FHC.	FIRE HOSE CABINET		
FR.	FROM		
GV.	GATE VALVE		
HB.	HOSE BIBB		
HW.	HOTWATER PIPE		
KW.	KITCHEN WASTE PIPE		
M.	WATER METER		
MAX.	MAXIMUM		
MIN.	MINIMUM		
ND.	NEAREST DRAIN		

โครงการ PROJECT
จ้างออกแบบและปรับปรุงแบบสำนักงาน
กสทช.เขต 21 จังหวัดร้อยเอ็ด และงานภูมิสถาปัตย์

กสทช.

เจ้าของ OWNER
สำนักงาน กสทช. เขต 21 จ.ร้อยเอ็ด
ที่อยู่ :287/51-52 หมู่ 7 ตำบลหินกอง อำเภอเมืองร้อยเอ็ด จังหวัดร้อยเอ็ด 45170
โทรศัพท์ : 0 4351 9211

อาคารบ้านพักพนักงาน
แบบทาวน์เฮ้าส์ 2 ชั้น
(แบบ 2 คูหา)

บริษัท สถาบันชุมชนและสิ่งแวดล้อม อาคมสิลป์ จำกัด
ARSOMSILP COMMUNITY & ENVIRONMENTAL ARCHITECT CO.,LTD.
397 ซ. อนามัยรามเสริญ 25 แขวงทรายม้าม เขตคลองสามวา กทม. 10150
โทร : +66 2 490 4748 54 แฟกซ์ : +66 2 490 4742
อีเมล์ : orch@arsomsilp.in.th www.arsomsilp.oc.th

ผู้ออกแบบ DESIGN TEAM
ผู้จัดการโครงการ PROJECT MANAGER
สม.พร พุลินพัลนา ส-สถ. 2367
สถาปนิก ARCHITECT
ชัยศักดิ์ ผุยมุลตรี ภ-สถ. 6616
เมธาวี รัตนศิริโสภณ ภ-สถ. 9247
พัสกร พุทธานุ ภ-สถ. 13485
ภูมิสถาปนิก LANDSCAPE DESIGNER
ชิติพันธุ์ ศรีตะการ ส-ภส. 40
ณัฐริมา ภักดี ภ-ภส 483
วิศวกรโครงสร้างและโยธา STRUCTURAL ENGINEER
วสันต์ แสงศรี สย. 9670
องชัย บุญเกิด สย. 11703

FUSION CONSULTANTS
บริษัท ฟิวชั่น คอนซัลแตนท์ จำกัด
81/55 ซอยสุขุมวิท66 ถนนพระรามที่ 4
แขวงพระโขนง เขตคลองเตย กรุงเทพฯ 10110
โทรศัพท์ 0-2392-5375-6 โทรสาร 0-2392-2641
E-mail : fusion@fusionconsultants.co.th

วิศวกรระบบปรับอากาศ และระบายอากาศ MECHANICAL ENGINEER
สุทัศร สันติพิทยกุล วก.578
วิศวกรระบบสุขาภิบาล และดับเพลิง SANITARY ENGINEER
สุทัศร สันติพิทยกุล วส.87
วิรวัลน์ แซ่เล้า ภส.4149
วิศวกรงานระบบไฟฟ้า ELECTRICAL ENGINEER
พิชญะ จันตรานุวัลน์ วพก.613

รายการแก้ไข REVISIONS

ครั้งที่	รายละเอียด	วัน/เดือน/ปี

KEY PLAN

รหัสโครงการ PROJECT'S CODE
2110AR_กสทช สาขา ร้อยเอ็ด

แบบแสดง DRAWING TITLE
สารบัญแบบ และสัญลักษณ์

มาตราส่วน :	หมายเลขแบบ
ตรวจสอบ :	6-SN-01
อนุมัติ :	
วันที่ : 11 กุมภาพันธ์ 2565	

Notes
This Drawing is Copyrighted. All Contractors must check all dimensions on site. Only figured dimensions and grid lines are to be worked from. Discrepancies must be reported immediately to the Architect or Engineer concerned before processing.

แบบขนาด A2 มาตราส่วน เป็นไปตามแบบแสดง

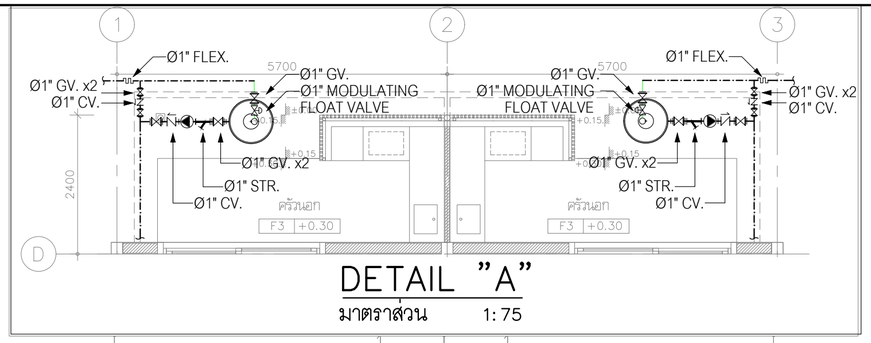

DETAIL "A"

มาตราส่วน 1:75

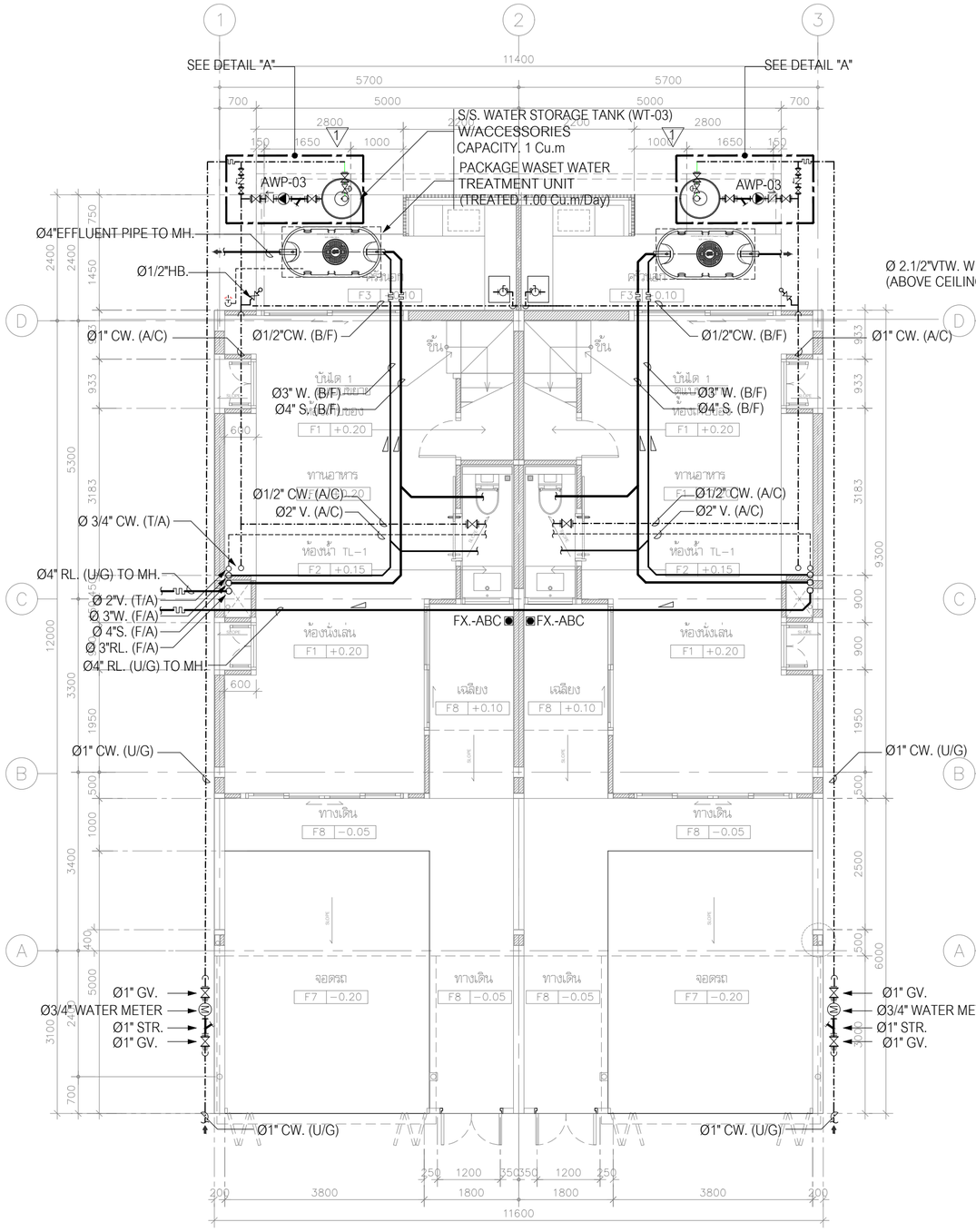

แบบระบบประปา และสุขาภิบาล ชั้นที่ 1

มาตราส่วน 1:75

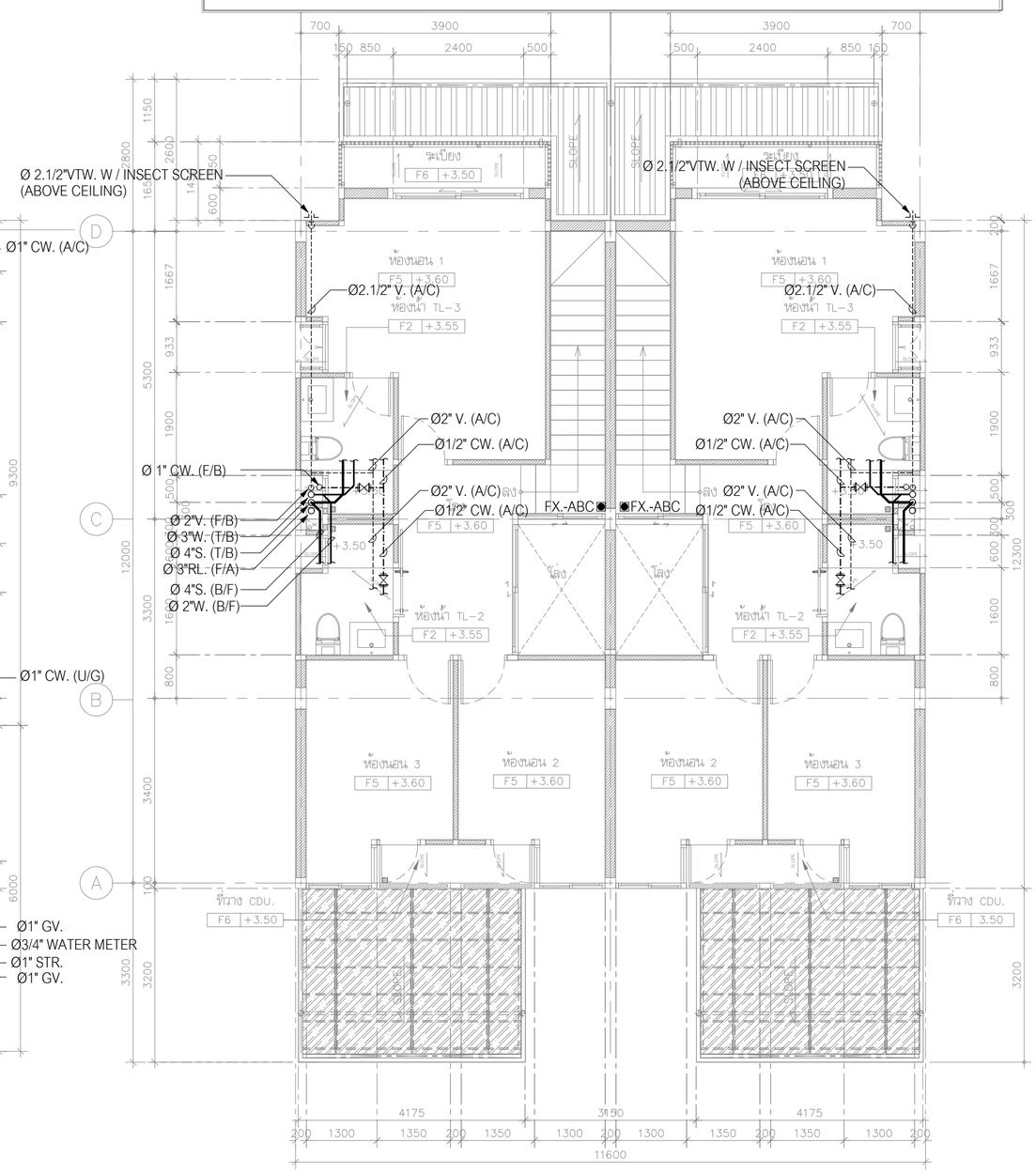

แบบระบบประปา และสุขาภิบาล ชั้นที่ 2

มาตราส่วน 1:75

โครงการ PROJECT

จ้างออกแบบและปรับปรุงแบบสำนักงาน

กสทช.เขต 21 จังหวัดร้อยเอ็ด และงานภูมิสถาปัตย์

เจ้าของ OWNER

สำนักงาน กสทช. เขต 21 จ.ร้อยเอ็ด

ที่อยู่ :287/51-52 หมู่ 7 ตำบลเมืองเดิ่น อำเภอจังหวัดร้อยเอ็ด 45170

โทรศัพท์ : 0 4351 9211

อาคารบ้านพักพนักงาน

แบบทาวน์เฮ้าส์ 2 ชั้น

(แบบ 2 คูหา)

บริษัท สถาบันวิชาชุมชนและสิ่งแวดล้อม อาคมสิลป์ จำกัด

ARSOMSILP COMMUNITY & ENVIRONMENTAL ARCHITECT CO.,LTD.

397 ซ. อนามัยรังเสริญ 25 แขวงทรายน้ำ เขตคลองสาน กทม. 10150

โทร : +66 2 490 4748 54 แฟกซ์ : +66 2 490 4742

อีเมลล์ : orch@arsomsilp.in.th www.arsomsilp.oc.th

ผู้ออกแบบ DESIGN TEAM

ผู้จัดการโครงการ PROJECT MANAGER

สมพร พุลีพัลนา ส–สถ. 2367

สถาปนิก ARCHITECT

ชัยศักดิ์ ผุยมุลตรี ภ–สถ. 6616

เมธาวี รัตเสวีโสภณ ภ–สถ. 9247

พัสกร พุทธานุ ภ–สถ. 13485

ภูมิสถาปนิก LANDSCAPE DESIGNER

ชิติพันธุ์ ศรีมะการ ส–ภส. 40

ณัฐฐิมา ภักดิ ภ–ภส. 483

วิศวกรโครงสร้างและไฟฟ้า STRUCTURAL ENGINEER

วสันต์ แสงศรี สย. 9670

องชัย บุญเกิด สย. 11703

FUSION CONSULTANTS

บริษัท ฟิวชั่น คอนซัลแตนท์ จำกัด

81/55 ซอยบูมิสิตร ถนนพระรามที่ 4

แขวงพระโขนง เขตคลองเตย กรุงเทพฯ 10110

โทรศัพท์ 0-2392-5375-6 โทรสาร 0-2392-2641

E-mail : fusion@fusionconsultants.co.th

วิศวกรระบบปรับอากาศและระบายอากาศ MECHANICAL ENGINEER

สุภัทร ลัลลิมิรมย์กุล วก.578

วิศวกรระบบสุขาภิบาลและดับเพลิง SANITARY ENGINEER

สุภัทร ลัลลิมิรมย์กุล วส.87

วิรวัลน์ แข่เล้า ภส.4149

วิศวกรงานระบบไฟฟ้า ELECTRICAL ENGINEER

พิชญะ จันทรานุวัลน์ วพ.613

รายการแก้ไข REVISIONS

ครั้งที่	รายละเอียด	วัน/เดือน/ปี
1	REVISION 1	17/06/2022

KEY PLAN

รหัสโครงการ PROJECT'S CODE

2110AR_กสทช สาขา ร้อยเอ็ด

แบบแสดง DRAWING TITLE

แบบระบบประปา และสุขาภิบาล ชั้นที่ 1,2

มาตราส่วน: 1:75	หมายเลขแบบ
ตรวจสอบ :	6–SN–02
อนุมัติ :	
วันที่ : 11 กุมภาพันธ์ 2565	

Notes
This Drawing is Copyrighted. All Contractors must check all dimensions on site. Only figured dimensions and grid lines are to be worked from. Discrepancies must be reported immediately to the Architect or Engineer concerned before processing.

แบบขนาด A2 มาตราส่วน เป็นไปตามแบบแสดง

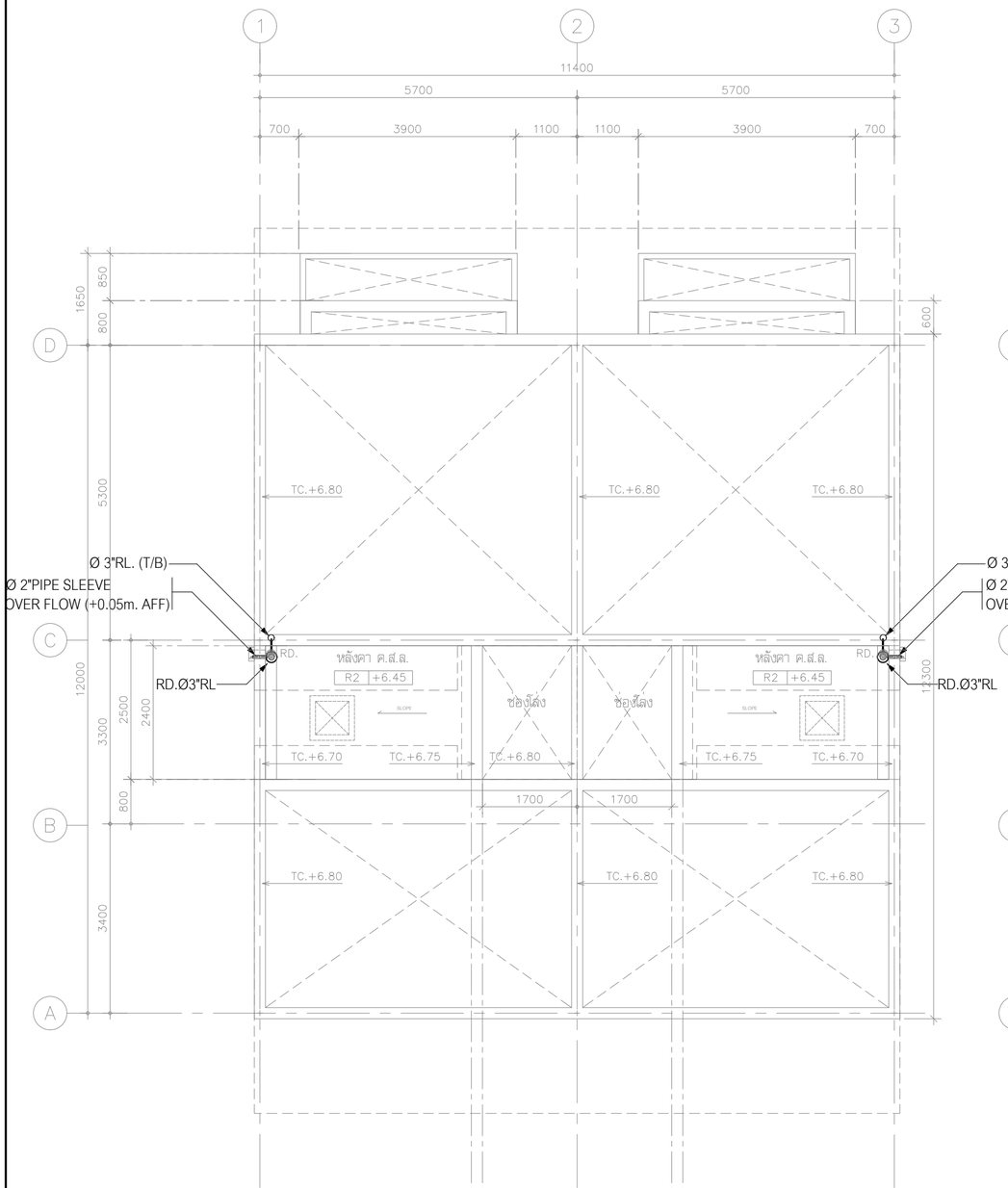

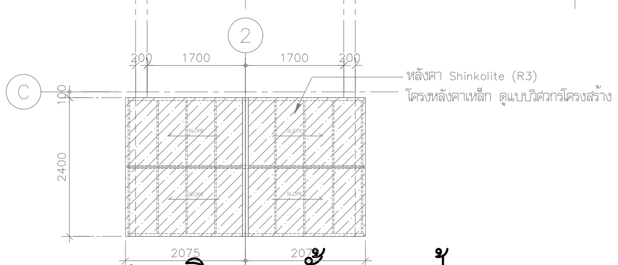

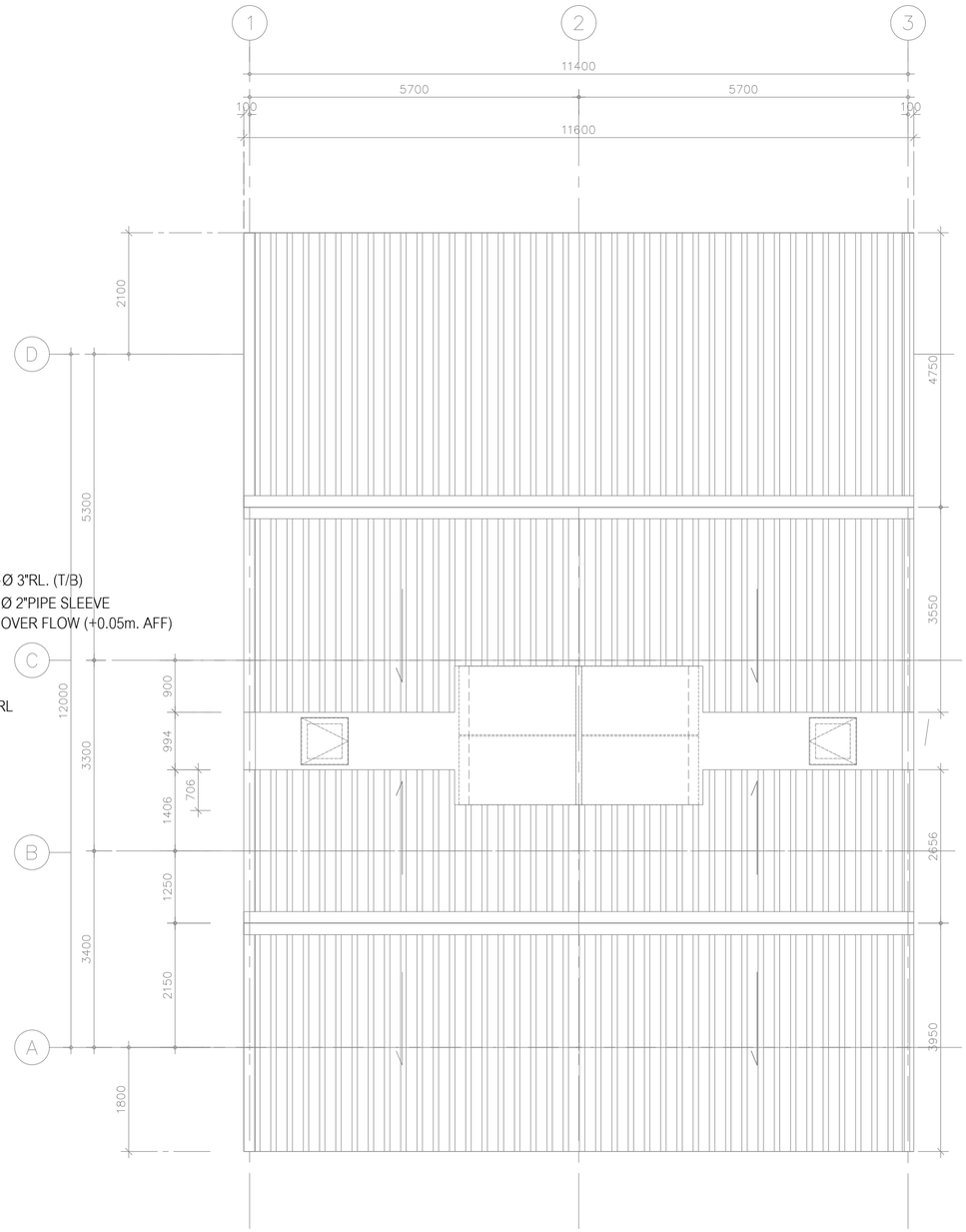

แบบระบบสุขาภิบาล ชั้นดาดฟ้า

มาตราส่วน 1:75

แบบระบบสุขาภิบาล ชั้นหลังคา

มาตราส่วน 1:75

โครงการ PROJECT

จ้างออกแบบและปรับปรุงแบบสำนักงาน กสทช.เขต 21 จังหวัดร้อยเอ็ด และงานภูมิสถาปัตย์

เจ้าของ OWNER

สำนักงาน กสทช. เขต 21 จ.ร้อยเอ็ด
ที่อยู่ :287/51-52 หมู่ 7 ตำบลหินกอง อำเภอเมืองร้อยเอ็ด จังหวัดร้อยเอ็ด 45170
โทรศัพท์ : 0 4351 9211

อาคารบ้านพักพนักงาน
แบบทาวน์เฮ้าส์ 2 ชั้น
(แบบ 2 คูหา)

บริษัท สถาบันผังชุมชนและสิ่งแวดล้อม อาคมสิลป์ จำกัด
ARSOMSILP COMMUNITY & ENVIRONMENTAL ARCHITECT CO.,LTD.
397 ซ. อนามัยงามเจริญ 25 แขวงทรายน้ำ เขตคลองสามวา กรุงเทพมหานคร 10510
โทร : +66 2 490 4748 54 แฟกซ์ : +66 2 490 4742
อีเมลล์ : arch@arsomsilp.in.th www.arsomsilp.ac.th

ผู้ออกแบบ DESIGN TEAM

ผู้จัดการโครงการ	PROJECT MANAGER	
ผศ.พร พุฒิพัฒนา		ส-สถ. 2367
สถาปนิก	ARCHITECT	
ชัยศักดิ์ ผุยมุลตรี		ภ-สถ. 6616
เมธาวี รัตเสรีไสยกุล		ภ-สถ. 9247
พัสกร พุทธานุ		ภ-สถ. 13485
ภูมิสถาปนิก	LANDSCAPE DESIGNER	
ชิติพันธุ์ ศรีตะการ		ส-ภส. 40
ณัฐริมา ภักดี		ภ-ภส 483
วิศวกรโครงสร้างและโยธา	STRUCTURAL ENGINEER	
วสันต์ แสงศรี		สย. 9670
องชัย บุญเกิด		สย. 11703

FUSION CONSULTANTS
บริษัท ฟิวชั่น คอนซัลแตนท์ จำกัด
81/55 ซอยสุขุมวิท 64 ถนนพระรามที่ 4
แขวงพระโขนง เขตคลองเตย กรุงเทพฯ 10110
โทรศัพท์ 0-2392-5375-6 โทรสาร 0-2392-2641
E-mail : fusion@fusionconsultants.co.th

วิศวกรระบบปรับอากาศและระบายอากาศ	MECHANICAL ENGINEER	
สุทัศร สันติมิตรย์กุล		วก.578
วิศวกรระบบสุขาภิบาลและดับเพลิง	SANITARY ENGINEER	
สุทัศร สันติมิตรย์กุล		วส.87
วิรวัลน์ แซ่เล้า		ภส.4149
วิศวกรงานระบบไฟฟ้า	ELECTRICAL ENGINEER	
พิชญะ จิตราบุลัลน์		วพก.613

รายการแก้ไข REVISIONS

ครั้งที่	รายละเอียด	วัน/เดือน/ปี

KEY PLAN

รหัสโครงการ PROJECT'S CODE
2110AR_กสทช สาขา ร้อยเอ็ด

แบบแสดง DRAWING TITLE

แบบระบบสุขาภิบาล ชั้นดาดฟ้า, ชั้นหลังคา

มาตราส่วน: 1:75	หมายเลขแบบ
ตรวจสอบ :	6-SN-03
อนุมัติ :	
วันที่ : 11 กุมภาพันธ์ 2565	

Notes
This Drawing is Copyrighted. All Contractors must check all dimensions on site. Only figured dimensions and grid lines are to be worked from. Discrepancies must be reported immediately to the Architect or Engineer concerned before processing.

แบบขนาด A2 มาตราส่วน เป็นไปตามแบบแสดง

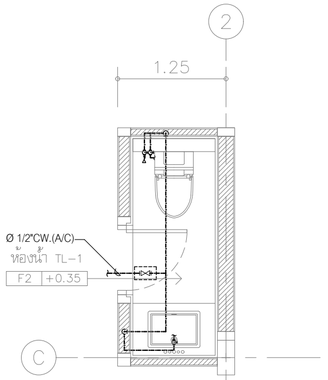

แบบขยาย ห้องน้ำ TL-1 (CW. PIPE)

SCALE (A-2) 1 : 50

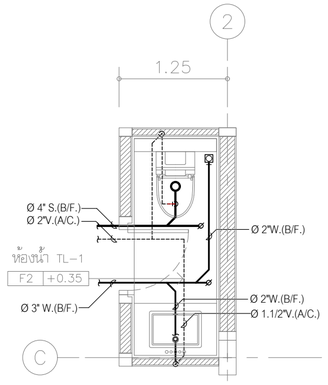

แบบขยาย ห้องน้ำ TL-1 (S, W, V. PIPE)

SCALE (A-2) 1 : 50

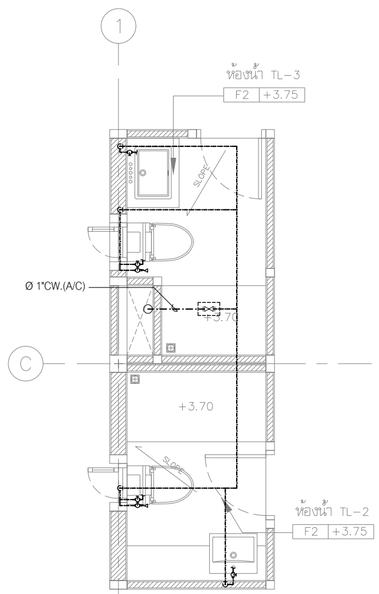

แบบขยาย ห้องน้ำ TL-2,TL-3 (CW. PIPE)

SCALE (A-2) 1 : 50

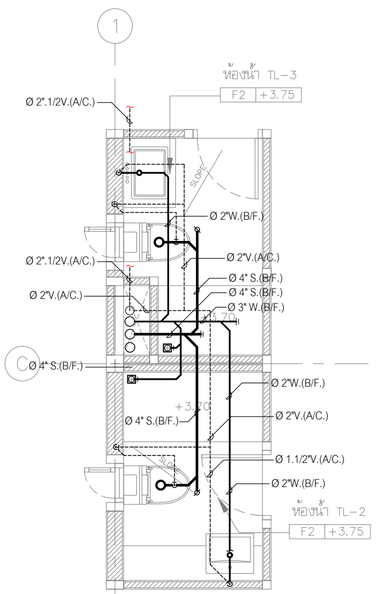

แบบขยาย ห้องน้ำ TL-2,TL-3 (S, W, V. PIPE)

SCALE (A-2) 1 : 50

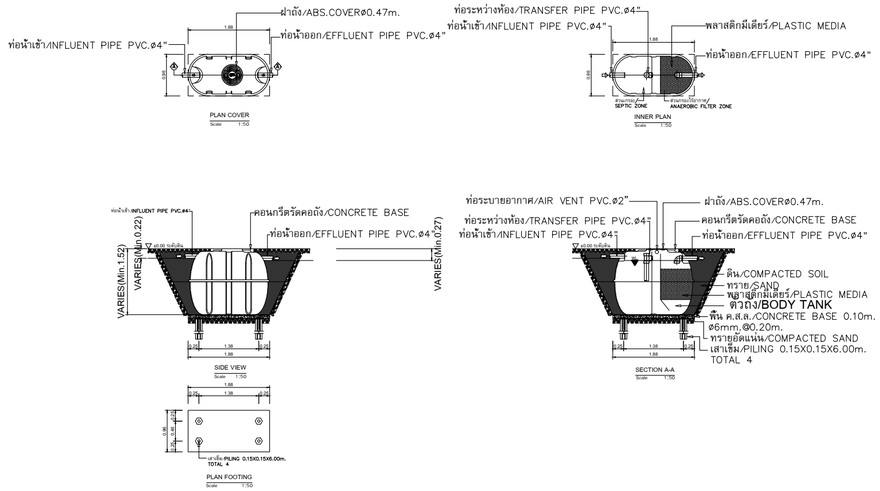

DETAIL OF PACKAGE WASTE TREATMENT UNIT (TREATED 1.00Cu.m/Day)

REF : ENTECH MODEL ET-1600T OR EQUAL

NOTE :

- ผู้รับจ้าง จะต้องประสานงานกับผู้ที่เกี่ยวข้องทุกฝ่ายและสำรวจ ข้อมูลต่างๆ โดยละเอียด ก่อนการก่อสร้างและติดตั้งงานระบบ เช่น ค่าระดับ และจุดเชื่อมต่อท่อต่างๆ
- งานโครงสร้างต่างๆ จะต้องได้รับความเห็นชอบ และอนุมัติ จาก วิศวกรงานโครงสร้าง อีกครั้ง ก่อนการก่อสร้าง

CONNECTED PIPES FOR SANITARY FIXTURE

FIXTURES	ABBREVIATIONS	CW.	HW.	V.	S.	W.	KW.	REMARK
WATER CLOSET	WC.	ø3/4-ø1"	–	ø2"	ø4"	–	–	FLUSH VALVE
WATER CLOSET	WC.	ø1/2-3/4"	–	ø2"	ø4"	–	–	FLUSH TANK
URINAL	UR.	ø1/2-3/4"	–	ø1 1/2"	ø2"	–	–	FLUSH VALVE
LAVATORY	LV.	ø1/2"	ø1/2"	ø1.1/4"-1.1/2"	–	ø2"	–	FAUCET
SINK	SK.	ø1/2"	–	ø1.1/4"-1.1/2"	–	ø2"	ø2"	FAUCET
SHOWER	SH.	ø1/2"	ø1/2"	–	–	–	–	–
SHOWER RINSE	SR.	ø1/2"	–	–	–	–	–	W/STOP VALVE
FLOOR DRAIN	FD.	–	–	–	–	ø2"	–	–
FLOOR CLEAN OUT	FCO.	–	–	–	AS SHOWN	AS SHOWN	AS SHOWN	–

หมายเหตุ

- ตำแหน่งเครื่องสุขภัณฑ์และรายละเอียดของเครื่องสุขภัณฑ์ ให้ผู้รับจ้างยึดถือตามแบบและข้อกำหนดของงานสถาปัตย์ ทั้งนี้ผู้รับจ้างจะต้องประสานงานและทำแบบแสดงรายละเอียดงานเดินท่อเพื่อขออนุมัติ งานติดตั้งท่อและอุปกรณ์ ประกอบต่อผู้ควบคุมงานหรือตัวแทนที่ได้รับมอบหมาย
- ให้ติดตั้งบอลวาล์วที่ท่อก่อนท่อลายย่อนคุมการจ่ายน้ำเข้า โถส้วม,เลายชำระและอ่างล้างมือ)
- ตำแหน่งเครื่องทำน้ำร้อน ที่แสดงในแบบ เป็นเพียงตำแหน่งโดยประมาณ ทั้งนี้ ให้ผู้รับจ้างประสานงานกับ ผู้ที่เกี่ยวข้องทุกฝ่าย เพื่อกำหนดตำแหน่งที่ จะติดตั้งอีกครั้ง และจะต้องได้ รับความเห็น ชอบจากเจ้าของ โครงการหรือ ตัวแทน ก่อนการติดตั้ง
- ตำแหน่ง FLOOR DRAIN (FD.) ที่แสดงในแบบ เป็นเพียงตำแหน่งโดยประมาณ ทั้งนี้ ให้ผู้รับจ้างประสานงานกับ ผู้ที่เกี่ยวข้องทุกฝ่าย เพื่อกำหนดตำแหน่งที่ จะติดตั้งอีกครั้ง

โครงการ PROJECT

จ้างออกแบบและปรับปรุงแบบสำนักงาน กสทช.เขต 21 จังหวัดร้อยเอ็ด และงานภูมิสถาปัตย์

เจ้าของ OWNER

สำนักงาน กสทช. เขต 21 จ.ร้อยเอ็ด
ที่อยู่ : 287/51-52 หมู่ 7 ตำบลหัวผือ อำเภอเมืองร้อยเอ็ด จังหวัดร้อยเอ็ด 45170
โทรศัพท์ : 0 4351 9211

อาคารบ้านพักพนักงาน
แบบทวนน์เฮ้าส์ 2 ชั้น
(แบบ 2 คูหา)

บริษัท สถาบันชุมชนและสิ่งแวดล้อม อาคมดิตย์ จำกัด
ARSOMSILP COMMUNITY & ENVIRONMENTAL ARCHITECT CO.,LTD.
397 ซ. อนามัยรามเหลิญ 25 แขวงทหัยม เขตคลองสามวา กรุงเทพมหานคร 10510
โทร : +66 2 490 4748 54 แฟกซ์ : +66 2 490 4742
อีเมลล์ : orch@orsomsilp.in.th www.orsomsilp.oc.th

ผู้ออกแบบ DESIGN TEAM

ผู้จัดการโครงการ PROJECT MANAGER		
สมพร พุฒิพัฒนา		ส-สถ. 2367
สถาปนิก ARCHITECT		
ชัยศักดิ์ ผุยมุลตรี		ภ-สถ. 6616
เมธาวี รัตเสรีวิสุทธ		ภ-สถ. 9247
พัสกร พุทธานุ		ภ-สถ. 13485
ภูมิสถาปนิก LANDSCAPE DESIGNER		
ชิติพันธุ์ ตรีตระการ		ส-ภส. 40
ณัฐริมา ภักดี		ภ-ภส 483
วิศวกรโครงสร้างและโยธา STRUCTURAL ENGINEER		
วสันต์ แสงศรี		สย. 9670
ธงชัย บุญเกิด		สย. 11703

FUSION CONSULTANTS
บริษัท ฟิวชั่น คอนซัลแตนท์ จำกัด
81/55 ซอยภูมิจิตร ถนนพระรามที่ 4
แขวงพระโขนง เขตคลองเตย กรุงเทพฯ 10110
โทรศัพท์ 0-2392-5375-6 โทรสาร 0-2392-2641
E-mail : fusion@fusionconsultants.co.th

วิศวกรระบบปรับอากาศและระบายอากาศ	MECHANICAL ENGINEER	
สุทัศ สันติวิทยย์กุล		วก.578
วิศวกรระบบสุขาภิบาลและดับเพลิง	SANITARY ENGINEER	
สุทัศ สันติวิทยย์กุล		วส.87
วิรวัลน์ แซ่เล้า		ภส.4149
วิศวกรงานระบบไฟฟ้า	ELECTRICAL ENGINEER	
พิชญะ จิตรานุวัฒน์		วพก.613

รายการแก้ไข REVISIONS

ครั้งที่	รายละเอียด	วัน/เดือน/ปี

KEY PLAN

รหัสโครงการ PROJECT'S CODE
2110AR_กสทช สาขา ร้อยเอ็ด

แบบแสดง DRAWING TITLE

แบบขยาย ห้องน้ำ TL-1,TL-2TL-3 และ แบบแสดงรายละเอียด บอบ่าบัดน้ำเสีย

มาตราส่วน : 1:50	หมายเลขแบบ
ตรวจสอบ :	6-SN-04
อนุมัติ :	
วันที่ : 11 กุมภาพันธ์ 2565	

Notes
This Drawing is Copyrighted. All Contractors must check all dimensions on site. Only figured dimensions and grid lines are to be worked from. Discrepancies must be reported immediately to the Architect or Engineer concerned before processing.

แบบขนาด A2 มาตราส่วน เป็นไปตามแบบแสดง

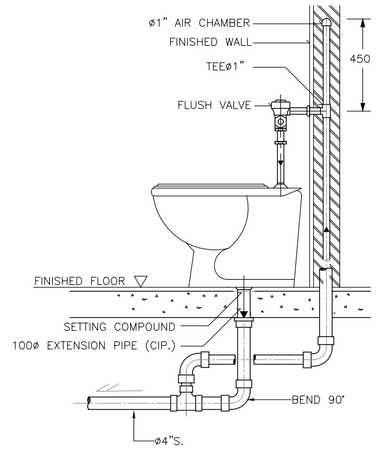

NOTE :

1. ALL EXPOSED PIPES AND FITTINGS SHALL BE CHROME-PLATED.
2. CHROME-PLATED ESCUTCHEON SHALL BE INSTALLED AT EVERY PIPES THAT PASS THROUGH WALL.

DETAIL OF WATER CLOSET (FLUSH VALVE)

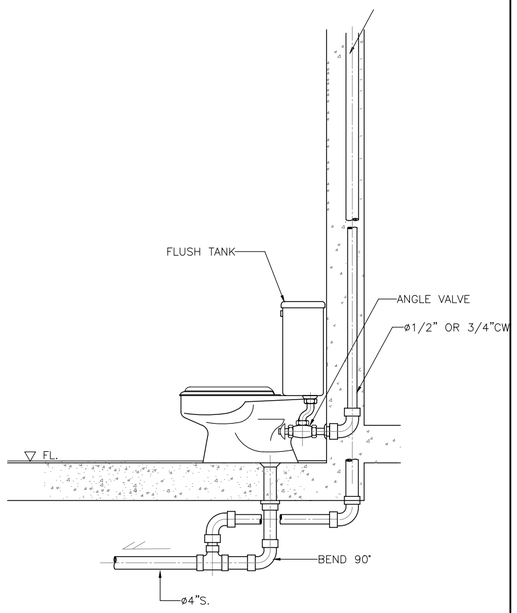

DETAIL OF WATER CLOSET

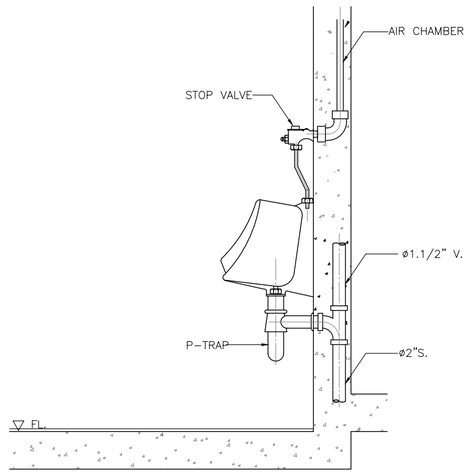

DETAIL OF URINAL

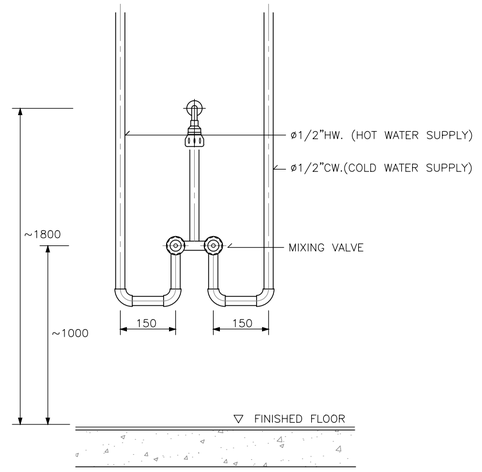

DETAIL OF MIXING SHOWER INSTALLATION

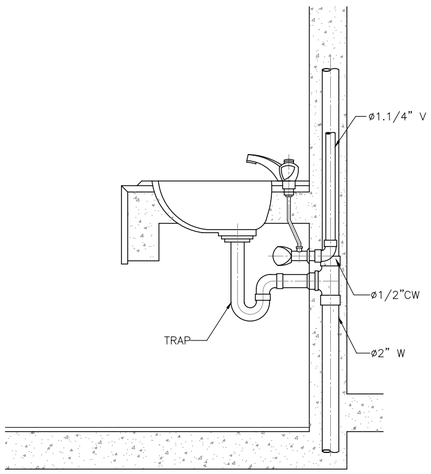

DETAIL OF LAVATORY

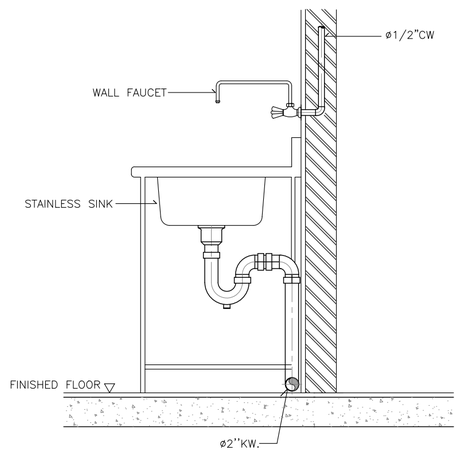

DETAIL OF KITCHEN SINK

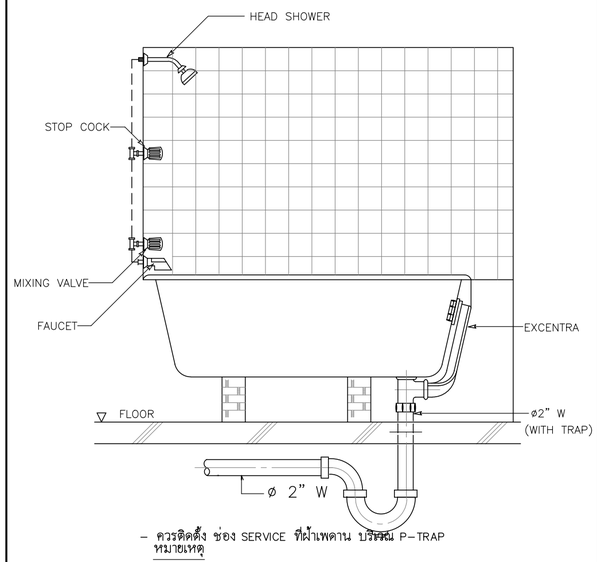

หมายเหตุ – ควรติดตั้ง ช่อง SERVICE ที่ฝ้าเพดาน บริเวณ P-TRAP

DETAIL OF BATH TUB

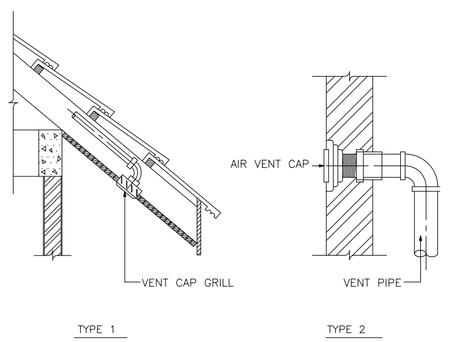

DETAIL OF AIR VENT CAP

แบบขยายการติดตั้งทั่วไป 1

โครงการ PROJECT

จ้างออกแบบและปรับปรุงแบบสำนักงาน กสทช.เขต 21 จังหวัดร้อยเอ็ด และงานภูมิสถาปัตย์

เจ้าของ OWNER

สำนักงาน กสทช. เขต 21 จ.ร้อยเอ็ด
ที่อยู่ :287/51-52 หมู่ 7 ตำบลเหนือ อำเภอเมืองร้อยเอ็ด จังหวัดร้อยเอ็ด 45170
โทรศัพท์ : 0 4351 9211

อาคารบ้านพักพนักงาน
แบบทาวน์เฮ้าส์ 2 ชั้น
(แบบ 2 คูหา)

บริษัท สถาบันชุมชนและสิ่งแวดล้อม อาคมดิศย์ จำกัด
ARSOMSILP COMMUNITY & ENVIRONMENTAL ARCHITECT CO.,LTD.
397 ซ. อนามัยรามเจริญ 25 แขวงทรายน้ำผึ้ง เขตบางคูเวียง กทม. 10150
โทร : +66 2 490 4748 54 แฟกซ์ : +66 2 490 4742
อีเมลล์ : orch@arsomsilp.in.th www.arsomsilp.oc.th

ผู้ออกแบบ DESIGN TEAM

ผู้จัดการโครงการ PROJECT MANAGER		
สมพร พุฒิพัฒนา		ส-สถ. 2367
สถาปนิก ARCHITECT		
ชัยศักดิ์ ผุยมุลตรี		ภ-สถ. 6616
เมธาวี รัตเสรีโสภณ		ภ-สถ. 9247
พัสกร พุทธานุ		ภ-สถ. 13485
ภูมิสถาปนิก LANDSCAPE DESIGNER		
ชิติพันธุ์ ตรีตระการ		ส-ภส. 40
ณัฐริมา ภักดี		ภ-ภส 483
วิศวกรโครงสร้างและโยธา STRUCTURAL ENGINEER		
วสันต์ แสงศรี		สย. 9670
ธงชัย บุญเกิด		สย. 11703

FUSION CONSULTANTS
บริษัท ฟิวชั่น คอนซัลแตนท์ จำกัด
81/55 ซอยอุดมสุข ถนนสมพรรษที่ 4
แขวงหนองบอน เขตประเวศ กรุงเทพฯ 10110
โทรศัพท์ 0-2392-5375-6 โทรสาร 0-2392-2641
E-mail : fusion@fusionconsultants.co.th

วิศวกรระบบปรับอากาศและระบายอากาศ MECHANICAL ENGINEER		
สุทัทร สันติวิทยย์กุล		วก.578
วิศวกรระบบสุขาภิบาลและดับเพลิง SANITARY ENGINEER		
สุทัทร สันติวิทยย์กุล		วส.87
วิรวัลน์ แซ่เล้า		ภส.4149
วิศวกรงานระบบไฟฟ้า ELECTRICAL ENGINEER		
พิชญะ จันทรานุวัลน์		วพก.613

รายการแก้ไข REVISIONS

ครั้งที่	รายละเอียด	วัน/เดือน/ปี

KEY PLAN

รหัสโครงการ PROJECT'S CODE
2110AR_กสทช สาขา ร้อยเอ็ด

แบบแสดง DRAWING TITLE

แบบขยายการติดตั้งทั่วไป 1

มาตราส่วน :	หมายเลขแบบ
ตรวจสอบ :	6-SN-05
อนุมัติ :	
วันที่ : 11 กุมภาพันธ์ 2565	

Notes:
This Drawing is Copyrighted. All Contractors must check all dimensions on site. Only figured dimensions and grid lines are to be worked from. Discrepancies must be reported immediately to the Architect or Engineer concerned before processing.

แบบขนาด A2 มาตราส่วน เป็นไปตามแบบแสดง

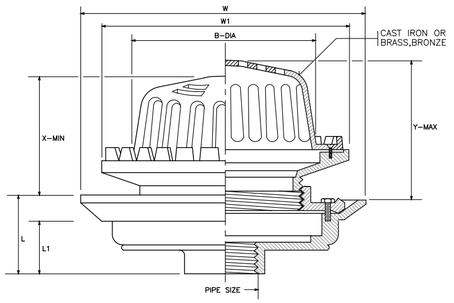

PIPE SIZE		B	W	W1	L	L1	ADJUSTMENT	
							X	Y
in.	mm.	mm.	mm.	mm.	mm.	mm.	mm.	mm.
2	50	190	274	248	72	55	115	145
21/2	65	190	274	248	72	55	115	145
3	80	190	274	248	72	55	115	145
4	100	190	274	248	72	55	115	145
5	125	235	340	300	105	80	155	235
6	150	235	340	300	105	80	155	235

ROOF DRAIN

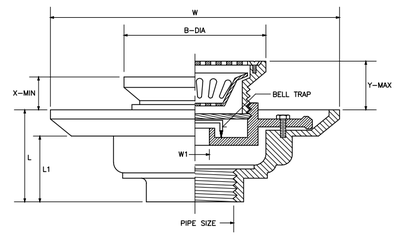

PIPE SIZE		B	W	W1	L	L1	ADJUSTMENT	
							X	Y
in.	mm.	mm.	mm.	mm.	mm.	mm.	mm.	mm.
11/2	40	121	229.5	45	79	64	52.5	73
2	50	121	229.5	45	79	64	52.5	73
21/2	65	121	229.5	45	79	64	52.5	73
3	80	121	229.5	45	79	64	52.5	73
4	100	180	275	97	78	57	55	78
5	125	180	275	97	78	57	55	78
6	150	180	275	97	78	57	55	78

FLOOR DRAIN WITH STRAINER AND BELL TRAP

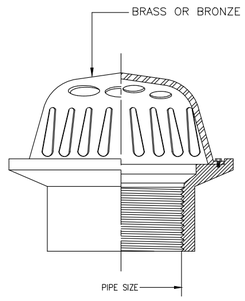

PLANTER DRAIN

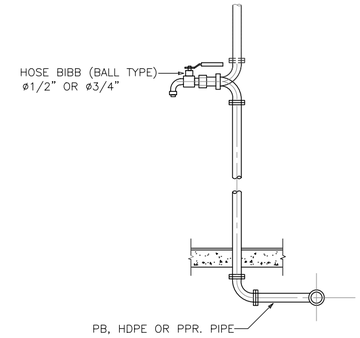

DETAIL OF HOSE BIBB

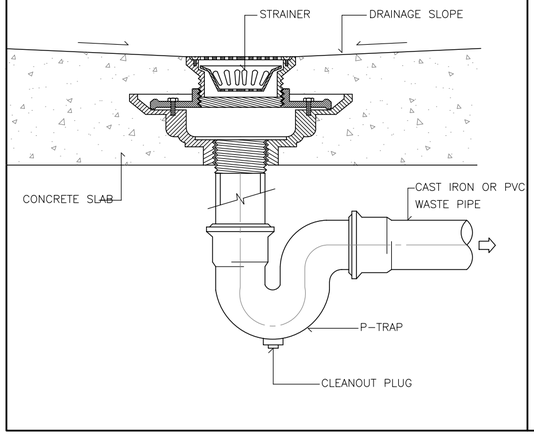

FLOOR DRAIN WITH STRAINER INSTALLATION

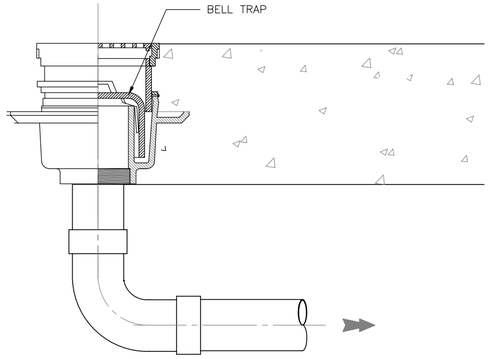

FLOOR DRAIN BELL-TRAP (GROUND FL.)

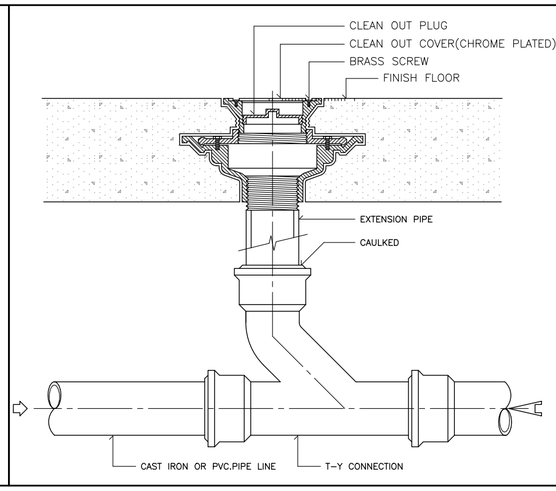

FLOOR CLEANOUT INSTALLATION

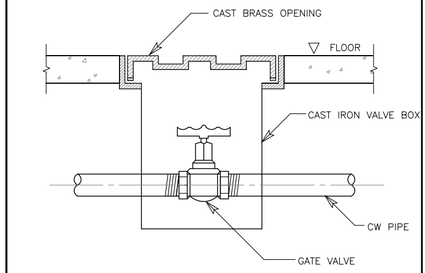

DETAIL OF VALVE BOX

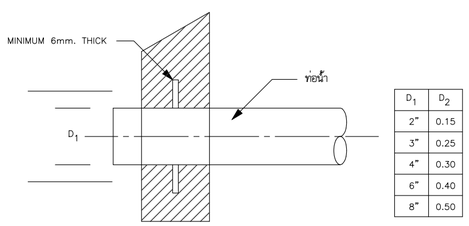

D_1	D_2
2"	0.15
3"	0.25
4"	0.30
6"	0.40
8"	0.50

หมายเหตุ

- ให้ติด FLASHING สำหรับท่อทุกท่อนที่ทะลุผนังคอนกรีต
- FLASHING ทำด้วยเหล็กหนาไม่ต่ำกว่า 6 มม. เชื่อมต่อท่อ และฝังในคอนกรีตก่อนเท (งานสุขาภิบาล) เหล็กเสริมพิเศษรอบท่อ กรณี ท่อใหญ่ให้ปรึกษาวิศวกรโครงสร้าง (งานโยธา)

DETAIL OF FLASHING

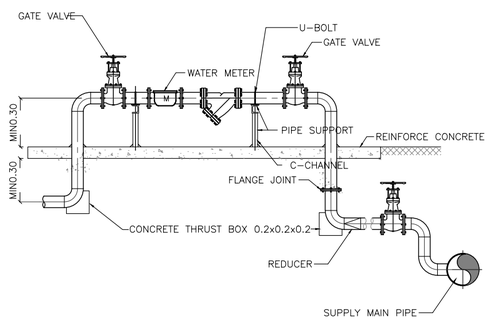

DETAIL OF WATER SUPPLY METER

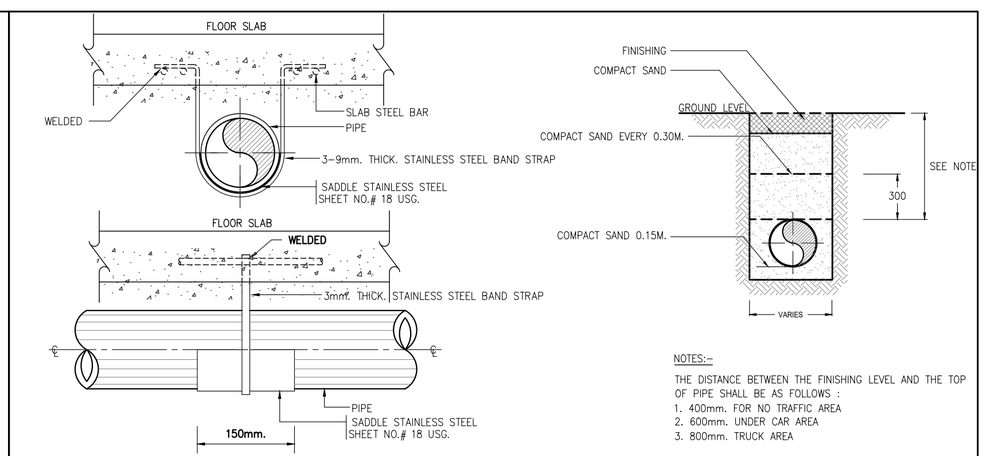

NOTES:-

THE DISTANCE BETWEEN THE FINISHING LEVEL AND THE TOP OF PIPE SHALL BE AS FOLLOWS :
1. 400mm. FOR NO TRAFFIC AREA
2. 600mm. UNDER CAR AREA
3. 800mm. TRUCK AREA

DETAIL OF UNDER GROUND PIPE INSTALLTION

แบบขยายการติดตั้งทั่วไป 2

โครงการ PROJECT

จ้างออกแบบและปรับปรุงแบบสำนักงาน กสทช.เขต 21 จังหวัดร้อยเอ็ด และงานภูมิสถาปัตย์

เจ้าของ OWNER

สำนักงาน กสทช. เขต 21 จ.ร้อยเอ็ด
ที่อยู่ : 287/51-52 หมู่ 7 ตำบลหัวผือ อำเภอเมืองร้อยเอ็ด จังหวัดร้อยเอ็ด 45170
โทรศัพท์ : 0 4351 9211

อาคารบ้านพักพนักงาน
แบบทาวน์เฮ้าส์ 2 ชั้น
(แบบ 2 คูหา)

บริษัท สถาบันชุมชนและสิ่งแวดล้อม อาคมสิลป์ จำกัด
ARSOMSILP COMMUNITY & ENVIRONMENTAL ARCHITECT CO.,LTD.
397 ซ. ถนนมังกรเจริญ 25 แขวงทรัพย์ เขตคลองสามวา กรุงเทพมหานคร 10510
โทร : +66 2 490 4748 54 แฟกซ์ : +66 2 490 4742
อีเมล์ : arch@arsomsilp.in.th www.arsomsilp.oc.th

ผู้ออกแบบ DESIGN TEAM

ผู้จัดการโครงการ PROJECT MANAGER
สมพร พุฒิพัฒนา ส-สถ. 2367

สถาปนิก ARCHITECT
ชัยศักดิ์ ผุยมุลตรี ภ-สถ. 6616
เมธาวี รัตนศิริสังกมน ภ-สถ. 9247
พัสกร พุทธานุ ภ-สถ. 13485

ภูมิสถาปนิก LANDSCAPE DESIGNER
ชิติพันธุ์ ศรีตระการ ส-ภส. 40
ณัฐริมา ภักดี ภ-ภส 483

วิศวกรโครงสร้างและโยธา STRUCTURAL ENGINEER
วสันต์ แสงศรี สย. 9670
องชัย บุญเกิด สย. 11703

FUSION CONSULTANTS
บริษัท ฟิวชั่น คอนซัลแตนท์ จำกัด
81/55 ซอยอุดมสุข ถนนสรรพาวุธ 4
แขวงหนองบอน เขตประเวศ กรุงเทพฯ 10110
โทรศัพท์ 0-2392-5375-6 โทรสาร 0-2392-2641
E-mail : fusion@fusionconsultants.co.th

วิศวกรระบบปรับอากาศและระบายอากาศ MECHANICAL ENGINEER
สุทัศร์ ลิ้มติวัฒน์กุล วก.578

วิศวกรระบบสุขาภิบาลและดับเพลิง SANITARY ENGINEER
สุทัศร์ ลิ้มติวัฒน์กุล วส.87
วิรวัฒน์ แซ่เล้า ภส.4149

วิศวกรงานระบบไฟฟ้า ELECTRICAL ENGINEER
พิชญะ จันทรามัฆวัฒน์ วฟก.613

รายการแก้ไข REVISIONS

ครั้งที่	รายละเอียด	วัน/เดือน/ปี

KEY PLAN

รหัสโครงการ PROJECT'S CODE
2110AR_กสทช สาขา ร้อยเอ็ด

แบบแสดง DRAWING TITLE

แบบขยายการติดตั้งทั่วไป 2

มาตราส่วน :	หมายเลขแบบ
ตรวจสอบ :	6-SN-06
อนุมัติ :	
วันที่ : 11 กุมภาพันธ์ 2565	

Notes
This Drawing is Copyrighted. All Contractors must check all dimensions on site. Only figured dimensions and grid lines are to be worked from. Discrepancies must be reported immediately to the Architect or Engineer concerned before processing.

แบบขนาด A2 มาตราส่วน เป็นไปตามแบบแสดง

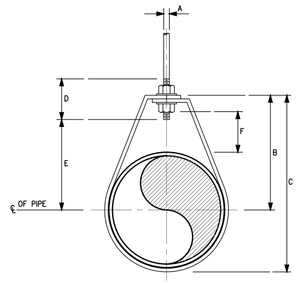

DIMENSIONS(mm.)

NOMIMAL PIPE SIZE ø		A	B	C	D	ROD TAKE-OUT E	ADJUSTMENT F	STRAP SIZE (mm. x mm.)
INCH	mm.							
1/2	15	9	46	59	64	29	25	2X25
3/4	20	9	52	67	64	33	25	2X25
1	25	9	56	73	64	37	25	2X25
11/4	32	9	65	87	64	46	32	2X25
11/2	40	9	70	94	64	49	32	3X25
2	50	9	75	106	64	56	32	3X25

ADJUSTABLE RING

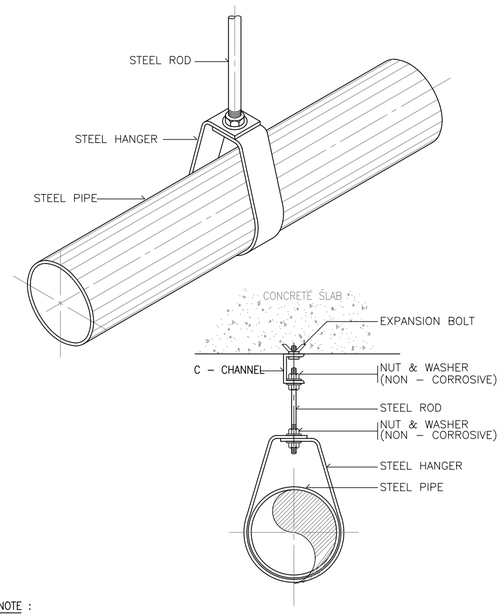

NOTE :

ALL STEEL PARTS SHALL BE PAINTED WITH 2 COATS OR ANTI-RUST PAINT AND 1 COAT OF FINISHED PAINT OR AS SPECIFIED.

PIPE HANGER FOR SIZE UP TO 50 mm.(2"ø)

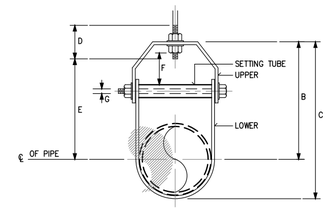

DIMENSION OF ADJUSTABLE CLEVIS HANGER(mm.)

NOMINAL PIPE SIZE ø		SIZE OF STEEL		A	B	C	D	E	ADJUSTMENT F	G
INCH	mm.	UPPER	LOWER							
21/2	65	5X32	5X32	12	119	155	76	97	44	9
3	80	5X32	5X32	12	120	167	76	98	44	9
4	100	6X32	5X32	15	135	198	89	114	50	9
5	125	6X32	5X32	15	157	228	89	130	44	12
6	150	6X38	5X38	19	176	257	100	142	47	12
8	200	6X44	5X44	22	212	320	108	178	54	15
10	250	9X44	6X44	22	230	387	114	212	57	19
12	300	9X50	6X50	22	290	457	120	258	76	19
14	350	12X50	6X50	25	316	494	133	275	75	22
16	400	12X63	6X63	25	357	584	152	316	67	25
18	450	12X63	6X63	28	394	629	165	354	95	29
20	500	15X75	9X75	32	438	695	178	367	101	32
24	600	15X75	9X75	32	498	803	191	444	108	32
26	650	15X75	9X75	32	549	890	196	495	116	32
30	750	15X75	9X75	32	613	994	210	556	127	32

ADJUSTABLE CLEVIS HANGER

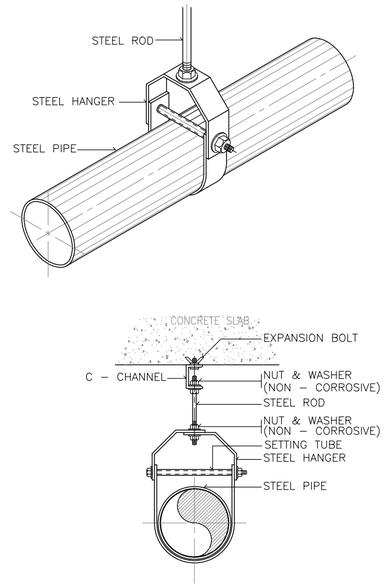

NOTE :

ALL STEEL PARTS SHALL BE PAINTED WITH 2 COATS OR ANTI-RUST PAINT AND 1 COAT OF FINISHED PAINT OR AS SPECIFIED.

PIPE HANGER FOR SIZE TO 65 mm. AND LARGER

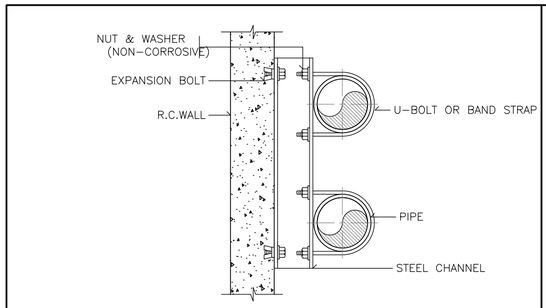

PLAN

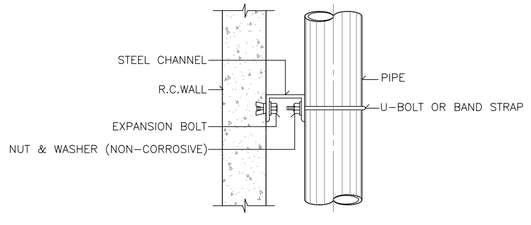

ELEVATION

ALL STEEL PARTS SHALL BE PAINTED WITH 2 COATS OF ANTI-RUST PAINT AND 1 COAT OF FINISHED PAINT OR AS SPECIFIED.

PIPE SUPPORT TO WALL

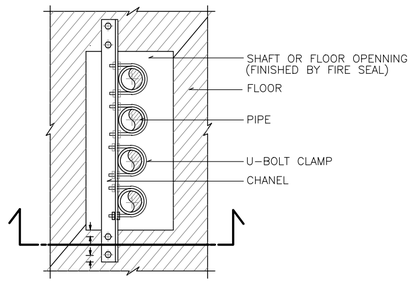

PLAN

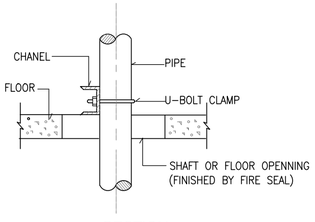

SECTION

PIPE SUPPORT TO WALL

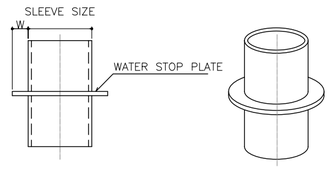

PIPE SLEEVE DIAMETER

PIPE SIZE		SLEEVE SIZE	WATER STOP PLATE	
mm.	INCH	mm.	WIDTH, W (mm.)	t (mm.)
15	1/2	40	20	2
20	3/4	40	20	2
25	1	50	20	2
40	1-1/2	65	20	2
50	2	80	25	2
65	2-1/2	100	30	2
80	3	100	40	2
100	4	150	50	3
125	5	150	50	3
150	6	200	50	3
200	8	250	50	3
250	10	300	50	4
300	12	350	50	4

PIPE SLEEVE DIAMETER

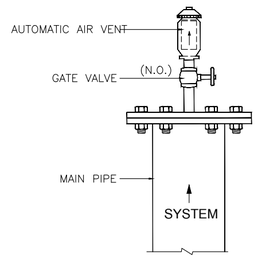

DETAIL OF AUTOMATIC AIR VENT

แบบขยายการติดตั้งทั่วไป 3

โครงการ PROJECT

จ้างออกแบบและปรับปรุงแบบสำนักงาน กสทช.เขต 21 จังหวัดร้อยเอ็ด และงานภูมิสถาปัตย์

เจ้าของ OWNER

สำนักงาน กสทช. เขต 21 จ.ร้อยเอ็ด
ที่อยู่ :287/51-52 หมู่ 7 ตำบลหัวผือ อำเภอเมืองร้อยเอ็ด จังหวัดร้อยเอ็ด 45170
โทรศัพท์ : 0 4351 9211

อาคารบ้านพักพนักงาน
แบบทาวน์เฮ้าส์ 2 ชั้น
(แบบ 2 คูหา)

บริษัท สถาบันชุมชนและสิ่งแวดล้อม อาคมดิศย์ จำกัด
ARSOMSILP COMMUNITY & ENVIRONMENTAL ARCHITECT CO.,LTD.
397 ซ. อนามัยรามเหรียญ 25 แขวงทรายกลาง เขตบางกะปิ กทม. 10150
โทร : +66 2 490 4748 54 แฟกซ์ : +66 2 490 4742
อีเมลล์ : orch@arsomsilp.in.th www.arsomsilp.oc.th

ผู้ออกแบบ DESIGN TEAM

ผู้จัดการโครงการ	PROJECT MANAGER	
สมพร พุฒิพัฒนา		ส-สถ. 2367
สถาปนิก	ARCHITECT	
ชัยศักดิ์ ผุยมุลตรี		ภ-สถ. 6616
เมธาวี รัตเสวีวิสุทธ		ภ-สถ. 9247
พัสกร พุทธาณุ		ภ-สถ. 13485
ภูมิสถาปนิก	LANDSCAPE DESIGNER	
ชิติพันธุ์ ตรีตระการ		ส-ภส. 40
ณัฐริมา ภักดี		ภ-ภส 483
วิศวกรโครงสร้างและไยธา	STRUCTURAL ENGINEER	
วสันต์ แสงศรี		สย. 9670
ธงชัย บุญเกิด		สย. 11703

FUSION CONSULTANTS
บริษัท ฟิวชั่น คอนซัลแตนท์ จำกัด
81/55 ซอยสุทิสตร ถนนพระรามที่ 4
แขวงพระโขนง เขตคลองเตย กรุงเทพฯ 10110
โทรศัพท์ 0-2392-5375-6 โทรสาร 0-2392-2641
E-mail : fusion@fusionconsultants.co.th

วิศวกรระบบปรับอากาศและระบายอากาศ	MECHANICAL ENGINEER
สุทัศร สันติวิรมย์กุล	วก.578
วิศวกรระบบสุขาภิบาลและดับเพลิง	SANITARY ENGINEER
สุทัศร สันติวิรมย์กุล	วส.87
วิรัฒน์ แซ่เล่า	ภส.4149
วิศวกรงานระบบไฟฟ้า	ELECTRICAL ENGINEER
พิชญะ จันทราบุรัณน์	วพก.613

รายการแก้ไข REVISIONS

ครั้งที่	รายละเอียด	วัน/เดือน/ปี

KEY PLAN

รหัสโครงการ PROJECT'S CODE
2110AR_กสทช สาขา ร้อยเอ็ด

แบบแสดง DRAWING TITLE

แบบขยายการติดตั้งทั่วไป 3

มาตราส่วน :	หมายเลขแบบ
ตรวจสอบ :	6-SN-07
อนุมัติ :	
วันที่ : 11 กุมภาพันธ์ 2565	

Notes
This Drawing is Copyrighted. All Contractors must check all dimensions on site. Only figured dimensions and grid lines are to be worked from. Discrepancies must be reported immediately to the Architect or Engineer concerned before processing.

แบบขนาด A2 มาตราส่วน เป็นไปตามแบบแสดง

สารบัญแบบ

เลขที่แบบ	รายละเอียดแบบ
6-VAC-01	สารบัญแบบ และสัญลักษณ์
6-VAC-02	ตารางอุปกรณ์ระบบปรับอากาศและระบายอากาศ
6-VAC-03	แบบแสดงระบบระบายอากาศ ชั้น 1,2
6-VAC-04	แบบแสดงการติดตั้งทั่วไป 1
6-VAC-05	แบบแสดงการติดตั้งทั่วไป 2
6-VAC-06	แบบแสดงการติดตั้งทั่วไป 3

สัญลักษณ์งานระบบปรับอากาศและระบายอากาศ

สัญลักษณ์	รายละเอียด	สัญลักษณ์	รายละเอียด
FCU OR FAU	FAN COIL UNIT (CEILING MOUNTED DUCT TYPE) OR FRESH AIR UNIT (CEILING MOUNTED DUCT TYPE)	----------	DRAIN PIPE
FCU FCU	FAN COIL UNIT(WALL MOUNTED TYPE)	——⊙	PIPE RISER
CDU. OR CDU.	CONDENSING UNIT	——⊖	PIPE DROP
EF. EF.	PROPELLER FAN, AUTOMATIC SHUTTER. OR PROPELLER FAN, INDUSTRLAL TYPE.	——⊣	PLUG
EF. EF. EA	CEILING MOUNT FAN	------ FD.	FLOOR DRAIN
EF.	MINI SIROCCO FAN	⌞	ELBOW 90°
FAG OR RAG OR EAG	RETURN AIR GRILLE, EXHAUST AIR GRILLE OR FRESH AIR GRILLE	↘	ELBOW 45°
VD. FAG OR RAG OR EAG	VOLUME DAMPER		
	SERVICE PANEL		
	SUPPLY AIR GRILLE		
	SLOT AIR GRILLE		
	DUCT BRANCH TAKE-OFF W / SPLITTER DAMPER		
	FLEXIBLE DUCT CONNECTION		
	RETURN AIR GRILL OR EXHAUST AIR GRILLE		
T	THERMOSTAT		
	FRESH AIR GRILLE		

สัญลักษณ์	รายละเอียด
AV.	AUTOMATIC AIR VENT VALVE
BTUH.	BTU PER HOUR
CDU.	CONDENSING UNIT
CMH.	CUBIC METRE PER HOUR
D.	DRAIN
DB.	DRY BULB
E/A	EXHAUST AIR
EAD.	EXHAUST AIR DUCT
EAG.	EXHAUST AIR GRILLE
EF.	EXHAUST FAN
ESP.	EXTERNAL STATIC PRESSURE
F	FAHRENHEIT DEGREE
F/A	FRESH AIR
FAD.	FRESH AIR DUCT
FAG.	FRESH AIR GRILLE
FCU.	FAN COIL UNIT
FF.	FRESH AIR FAN
FT.	FEET (UNIT)
GA.	GAGE OR GAUGE
GD.	GAVITY DAMPER
KW.	KILOWATT
KEF	KITCHEN EXHAUST FAN
M.	METRE
ND.	NEAREST DRAINAGE
NTS	NOT TO SCALE
PRESS.	PRESSURE
PSIG.	POUND PER SQUARE INCH GAUGE
R/A	RETURN AIR
RAG.	RETURN AIR GRILLE
RFG.	REFRIGERANT
RH.	RELATIVE HUMIDITY
S/A	SUPPLY AIR
SAD.	SUPPLY AIR DUCT
SAG.	SUPPLY AIR GRILLE
SD.	SPLITER DAMPER
VD.	VOLUME DAMPER

โครงการ PROJECT

จ้างออกแบบและปรับปรุงแบบสำนักงาน

กสทช.เขต 21 จังหวัดร้อยเอ็ด และงานภูมิสถาปัตย์

กสทช.

เจ้าของ OWNER

สำนักงาน กสทช. เขต 21 จ.ร้อยเอ็ด

ที่อยู่ : 287/51-52 หมู่ 7 ตำบลสิงห์ อำเภอเมืองร้อยเอ็ด จังหวัดร้อยเอ็ด 45170

โทรศัพท์ : 0 4351 9211

อาคารบ้านพักพนักงาน

แบบทาวน์เฮ้าส์ 2 ชั้น

(แบบ 2 คูหา)

บริษัท สถาบันผังชุมชนและสิ่งแวดล้อม อาคมดิเรก จำกัด

ARSOMSILP COMMUNITY & ENVIRONMENTAL ARCHITECT CO.,LTD.

397 ซ. อนามัยรังเสริญ 25 แขวงทรายน้ำ เขตบางขุนเทียน กทม. 10150

โทร : +66 2 490 4748 54 แฟกซ์ : +66 2 490 4742

อีเมลล์ : orch@orsomsilp.in.th www.orsomsilp.oc.th

ผู้ออกแบบ DESIGN TEAM

ผู้จัดการโครงการ PROJECT MANAGER		
สมพร พุฒิพัฒนา		ส-สถ. 2367
สถาปนิก ARCHITECT		
วิรดิศ์ ผุยมุลตรี		ภ-สถ. 6616
เมธวี รัตนศิริโสภณ		ภ-สถ. 9247
พัสกร พุทธานุ		ภ-สถ. 13485
ภูมิสถาปนิก LANDSCAPE DESIGNER		
ชิติพันธุ์ ศรีตระการ		ส-ภส. 40
ณัฐฐิมา ภักดี		ภ-ภส 483
วิศวกรโครงสร้างและโยธา STRUCTURAL ENGINEER		
วสันต์ แสงศรี		สย. 9670
ธงชัย บุญเกิด		สย. 11703

FUSION CONSULTANTS

บริษัท ฟิวชั่น คอนซัลแตนท์ จำกัด

81/55 ซอยอุดมสิตร ถนนลาดพร้าว 4

แขวงจอมพลใหม่ เขตลาดพร้าว กรุงเทพฯ 10110

โทรศัพท์ 0-2392-5375-6 โทรสาร 0-2392-2641

E-mail : fusion@fusionconsultants.co.th

วิศวกรระบบปรับอากาศและระบายอากาศ		MECHANICAL ENGINEER
สุภัทร สัมฤทธิ์ผลยุกล		วก.578
วิศวกรระบบสุขาภิบาลและดับเพลิง		SANITARY ENGINEER
สุภัทร สัมฤทธิ์ผลยุกล		วส.87
วีรวัลย์ แซ่เล้า		ภส.4149
วิศวกรงานระบบไฟฟ้า		ELECTRICAL ENGINEER
พิชญะ จันตราภูวัฒน์		วพก.613

รายการแก้ไข REVISIONS

ครั้งที่	รายละเอียด	วัน/เดือน/ปี

KEY PLAN

รหัสโครงการ PROJECT'S CODE

2110AR_กสทช สาขา ร้อยเอ็ด

แบบแสดง DRAWING TITLE

สารบัญแบบ และสัญลักษณ์

มาตราส่วน :	หมายเลขแบบ
ตรวจสอบ :	6-VAC-01
อนุมัติ :	
วันที่ : 11 กุมภาพันธ์ 2565	

Notes

This Drawing is Copyrighted. All Contractors must check all dimensions on site. Only figured dimensions and grid lines are to be worked from. Discrepancies must be reported immediately to the Architect or Engineer concerned before processing.

แบบขนาด A2 มาตราส่วน เป็นไปตามแบบแสดง

SPLIT TYPE FAN COIL AND CONDENSING UNIT SCHEDULE

UNIT NO.	AREA SERVED	COOLING CAPACITY BTU	QTY SET(s)	FAN COIL UNIT DATA				OUT DOOR UNIT DATA			REFIGERANT PIPE				REMARK
				TYPE	SUPPLY AIR CFM.	INDOOR TEMP CDB/CWB	DRAIN PIPE ø inch	TYPE	OUTDOOR TEMP CDB	SUCTION TEMP C	SUCTION LINE OD.inch	LIQUID LINE OD.inch	V/ø/Hz	APPROX POWER kw	
ชั้น 2															
FCU-xx-01	ห้องนอน 1	18,000	2	WM	600	25/18	3/4	CDU-xx-01	35	7	1/2	1/4	220/1/50	2.0	
FCU-xx-02	ห้องนอน 2	12,000	2	WM	600	25/18	3/4	CDU-xx-02	35	7	1/2	1/4	220/1/50	2.0	
FCU-xx-03	ห้องนอน 3	12,000	2	WM	600	25/18	3/4	CDU-xx-03	35	7	1/2	1/4	220/1/50	2.0	

Note:

TYPE OF AIR CONDITIONING
CMCR : CEILING MOUNTED CASSETTE (ROUND- FLOW) TYPE
CMDL : CEILING MOUNTED DUCT TYPE
CS : CEILING SUSPENDED TYPE
WM : WALL MOUNTED TYPE
VRF : VARIABLE REFRIGERANT FLOW

FAN SCHEDULE

UNIT NO.	AREA SERVED	QTY SET(s)	FAN TYPE	UNIT DATA (EACH)				REMARK
				CAPACITY CFM.	ST.PR. INCH.WG.	FAN MOTOR		
						APPROX MOTER WATT	V/ø/Hz	
ชั้น 1								
EF-xx-01	ห้องน้ำ	2	PP-AS	50	-	20	220/1/50	
EF-xx-02	ห้องทานอาหาร	2	PP-AS	400	-	30	220/1/50	
ชั้น 2								
EF-xx-03	ห้องน้ำ 1	2	CMF	50	0.5	20	220/1/50	
EF-xx-04	ห้องน้ำ 2	2	CMF	50	0.5	20	220/1/50	

TYPE OF FAN

PP-AS PROPELLER FAN, AUTOMATIC SHUTTER.
PP-IN PROPELLER FAN, INDUSTRLAL TYPE.
CF : CYCLE FAN
CL : CEILING FAN
CMF : CEILING MOUNT FAN
MSF : MINI SIROCCO FAN
CF-FS : CENTRIFUGAL FAN, FORWARD CURVE, SINGLE INLET
CF-BS : CENTRIFUGAL FAN, BACKWARD CURVE, SINGLE INLET
IN : INLINE FAN
JF : JET FAN

โครงการ PROJECT
จ้างออกแบบและปรับปรุงแบบสำนักงาน
กสทช.เขต 21 จังหวัดร้อยเอ็ด และงานภูมิสถาปัตย์

เจ้าของ OWNER
สำนักงาน กสทช. เขต 21 จ.ร้อยเอ็ด
ที่อยู่ : 287/51-52 หมู่ 7 ตำบลหนองพอก อำเภอหนองพอก จังหวัดร้อยเอ็ด 45170
โทรศัพท์ : 0 4351 9211

อาคารบ้านพักเพหน้างาน
แบบทาวน์เฮ้าส์ 2 ชั้น
(แบบ 2 คูหา)

บริษัท สถาบันชุมชนและสิ่งแวดล้อม อาคมสิลป์ จำกัด
ARSOMSILP COMMUNITY & ENVIRONMENTAL ARCHITECT CO.,LTD.
397 ซ. อนามัยงามเจริญ 25 แขวงทุ่งสองห้อง เขตหลักสี่ กทม. 10150
โทร : +66 2 490 4748 54 แฟกซ์ : +66 2 490 4742
อีเมลล์ : orch@orsomsilp.in.th www.orsomsilp.oc.th

ผู้ออกแบบ DESIGN TEAM

ผู้จัดการโครงการ PROJECT MANAGER
ส.พร พุลินพัลนา ส-สถ. 2367

สถาปนิก ARCHITECT
วิรดิลักดิ์ ผุยมุลตรี ภ-สถ. 6616
เมธวิ วัดเพชรวิไลสกล ภ-สถ. 9247
พัสกร พุทธานุ ภ-สถ. 13485

ภูมิสถาปนิก LANDSCAPE DESIGNER
ชิติพันธุ์ ศรีตะการ ส-ภส. 40
ณัฐธิมา ภักดี ภ-ภส 483

วิศวกรโครงสร้างและโยธา STRUCTURAL ENGINEER
วสันต์ แสงศรี สย. 9670
ธชชัย บุญเกิด สย. 11703

FUSION CONSULTANTS
บริษัท ฟิวชั่น คอนซัลแตนท์ จำกัด
81/55 ซอยอุดมสุข ถนนสุขุมวิท 4
แขวงบางจาก เขตพระโขนง กรุงเทพฯ 10110
โทรศัพท์ 0-2392-5375-6 โทรสาร 0-2392-2641
E-mail : fusion@fusionconsultants.co.th

วิศวกรระบบปรับอากาศและระบายอากาศ MECHANICAL ENGINEER
สุทัศร สันติวิทยย์กุล วก.578

วิศวกรระบบสุขาภิบาลและดับเพลิง SANITARY ENGINEER
สุทัศร สันติวิทยย์กุล วส.87
วิรวัลน์ แซ่เล้า ภส.4149

วิศวกรงานระบบไฟฟ้า ELECTRICAL ENGINEER
พิชญะ จันทรานุวัฒน์ วพก.613

รายการแก้ไข REVISIONS

ครั้งที่	รายละเอียด	วัน/เดือน/ปี

KEY PLAN

รหัสโครงการ PROJECT'S CODE
2110AR_กสทช สาขา ร้อยเอ็ด

แบบแสดง DRAWING TITLE
ตารางอุปกรณ์ระบบปรับอากาศและระบายอากาศ

มาตราส่วน :
ตรวจสอบ :
อนุมัติ :
วันที่ : 11 กุมภาพันธ์ 2565

หมายเลขแบบ
6-VAC-02

Notes
This Drawing is Copyrighted. All Contractors must check all dimensions on site. Only figured dimensions and grid lines are to be worked from. Discrepancies must be reported immediately to the Architect or Engineer concerned before processing.

แบบขนาด A2 มาตราส่วน เป็นไปตามแบบแสดง

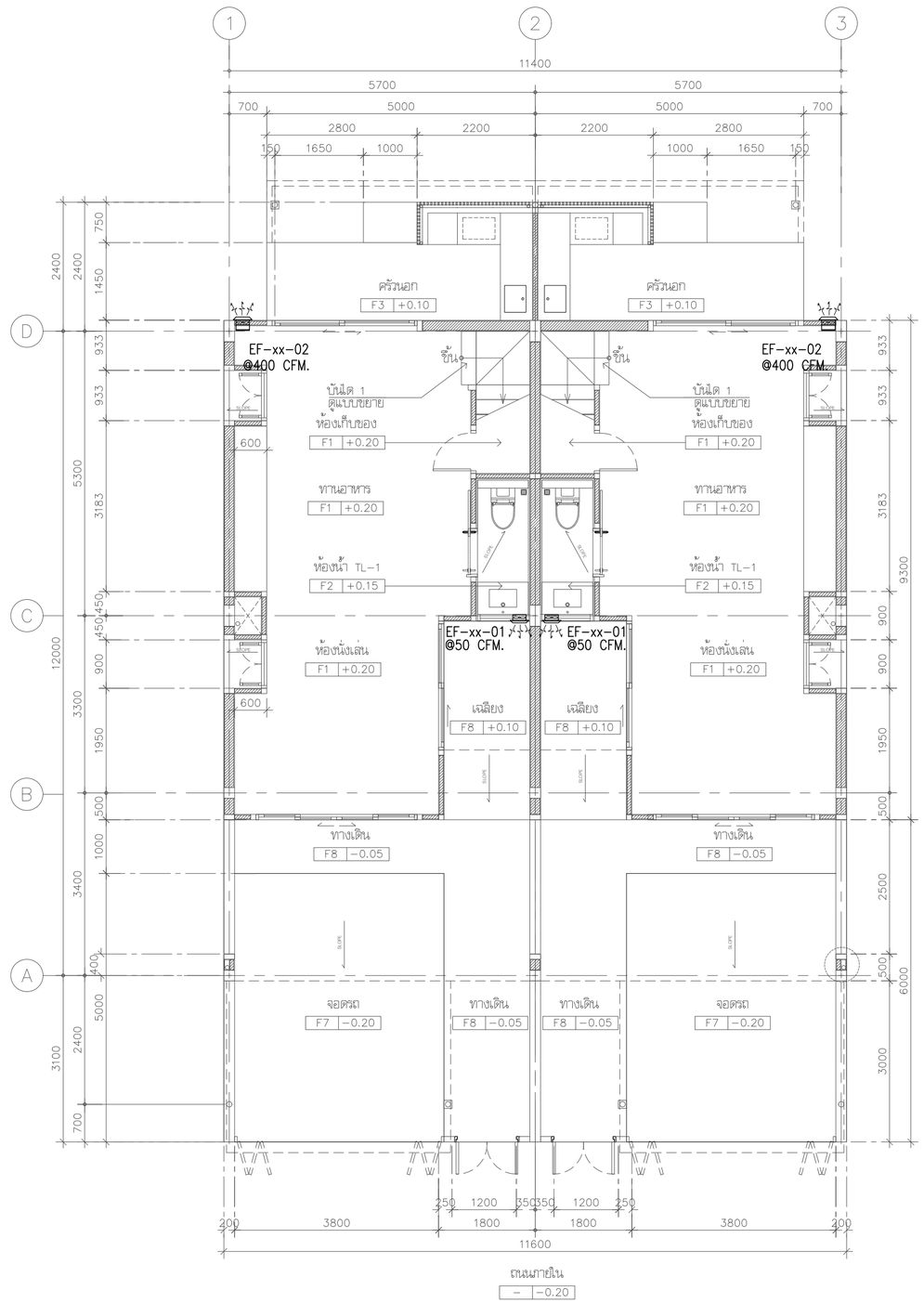

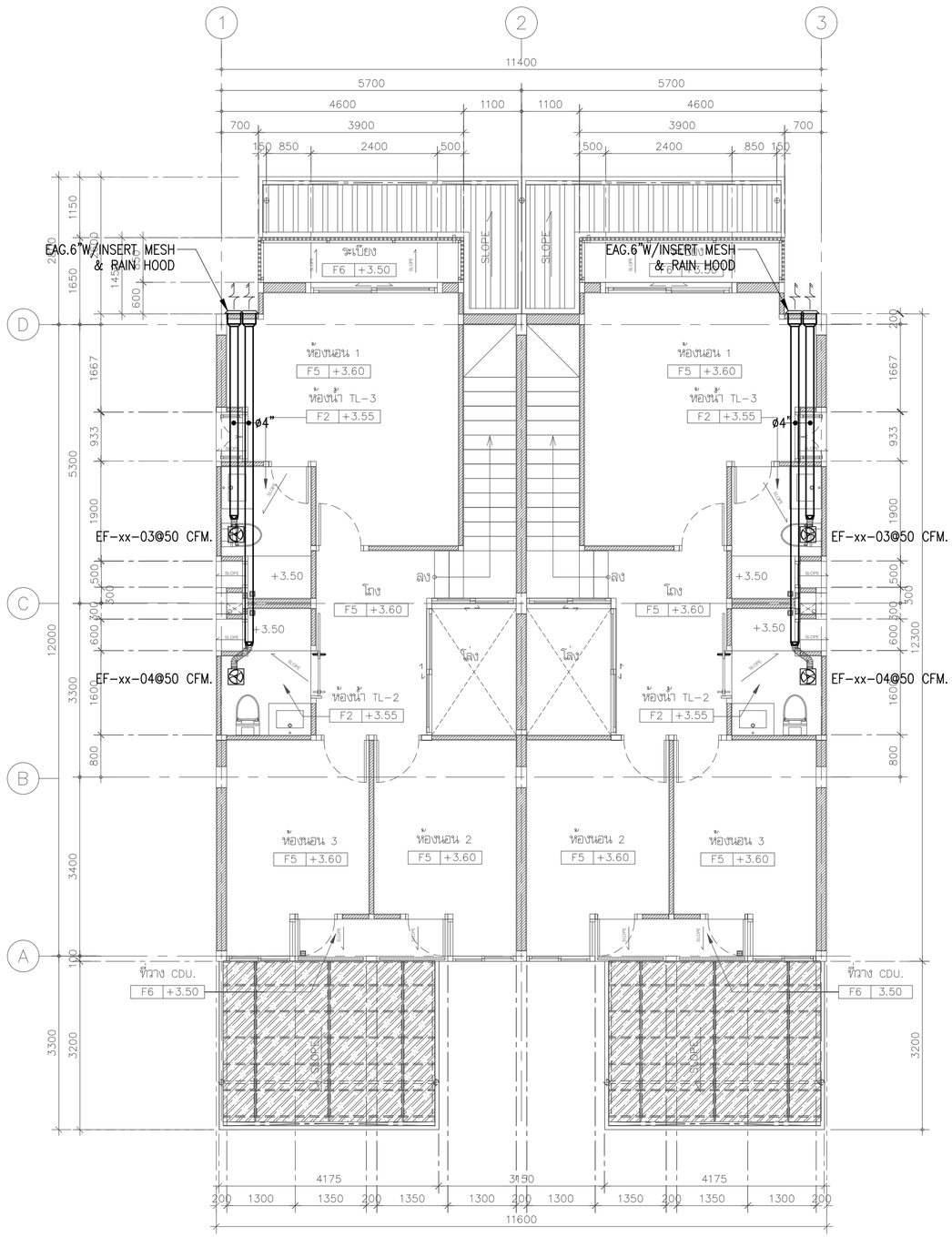

แบบแสดงระบบระบายอากาศ ชั้น 1,2

มาตราส่วน 1:75

โครงการ	PROJECT
จ้างออกแบบและปรับปรุงแบบสำนักงาน กสทช.เขต 21 จังหวัดร้อยเอ็ด และงานภูมิสถาปัตย์	
เจ้าของ	OWNER
สำนักงาน กสทช. เขต 21 จ.ร้อยเอ็ด ที่อยู่ : 287/51-52 หมู่ 7 ตำบลเมืองเดน อำเภอเมืองร้อยเอ็ด จังหวัดร้อยเอ็ด 45170 โทรศัพท์ : 0 4351 9211	
อาคารบ้านพักพนักงาน แบบทาวน์เฮ้าส์ 2 ชั้น (แบบ 2 คูหา)	
บริษัท สถาบันวิสาหกิจชุมชนและสิ่งแวดล้อม อาคมสิลป์ จำกัด ARSOMSILP COMMUNITY & ENVIRONMENTAL ARCHITECT CO.,LTD. 397 ซ. อนามัยรามเสริญ 25 แขวงทหัยม เขตบางขุนเทียน กทม. 10150 โทร : +66 2 490 4748 54 แฟกซ์ : +66 2 490 4742 อีเมลล์ : orch@orsomsilp.in.th www.orsomsilp.oc.th	
ผู้ออกแบบ	DESIGN TEAM
ผู้จัดการโครงการ สมพร พุลีพัฒนา	PROJECT MANAGER ส-สถ. 2367
สถาปนิก วิรดิศ์ ผุยมุลตรี เมธาวี รัตนวิโสภณ พัสกร พุทธานุ	ARCHITECT ภ-สถ. 6616 ภ-สถ. 9247 ภ-สถ. 13485
ภูมิสถาปนิก ชิติพันธุ์ ศรีตะการ ณัฐริมา ภักดี	LANDSCAPE DESIGNER ส-ภส. 40 ภ-ภส 483
วิศวกรโครงสร้างและโยธา วสินต์ แสงศรี องชัย บุญเกิด	STRUCTURAL ENGINEER สย. 9670 สย. 11703
FUSION CONSULTANTS บริษัท ฟิวชั่น คอนซัลแตนท์ จำกัด 81/55 ซอยสุขุมวิท 66 ถนนพระรามที่ 4 แขวงพระโขนง เขตคลองเตย กรุงเทพฯ 10110 โทรศัพท์ 0-2392-5375-6 โทรสาร 0-2392-2641 E-mail : fusion@fusionconsultants.co.th	
วิศวกรระบบปรับอากาศและระบายอากาศ สุทัศร สิงห์ปิรมย์กุล	MECHANICAL ENGINEER วก.578
วิศวกรระบบสุขาภิบาลและดับเพลิง สุทัศร สิงห์ปิรมย์กุล วิรวัฒน์ แซ่เล้า	SANITARY ENGINEER วส.87 ภส.4149
วิศวกรงานระบบไฟฟ้า พิชญะ จันตรานุวัฒน์	ELECTRICAL ENGINEER วพก.613

รายการแก้ไข REVISIONS		
ครั้งที่	รายละเอียด	วัน/เดือน/ปี

KEY PLAN

รหัสโครงการ	PROJECT'S CODE
2110AR_กสทช สาขา ร้อยเอ็ด	
แบบแสดง	DRAWING TITLE
แบบแสดงระบบระบายอากาศ ชั้น 1,2	
มาตราส่วน : 1:75	หมายเลขแบบ
ตรวจสอบ :	6-VAC-03
อนุมัติ :	
วันที่ : 11 กุมภาพันธ์ 2565	

Notes
This Drawing is Copyrighted. All Contractors must check all dimensions on site. Only figured dimensions and grid lines are to be worked from. Discrepancies must be reported immediately to the Architect or Engineer concerned before processing.

แบบขนาด A2 มาตราส่วน เป็นไปตามแบบแสดง

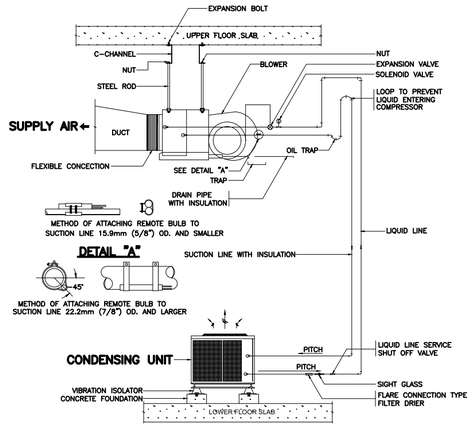

NOTE

1. TYPE OF VIBRATION ISOLATOR SHALL BE REFER TO SPECIFICATION
2. LOCATE CONDENSING UNIT SO THAT AIRFLOW IS UNRESTRICTED ON ALL SIDE AND ABOVE
3. ALLOW SUFFICIENT SPACE FOR WIRING , REFRIGERANT PIPING AND SERVICING UNIT
4. THE SOLENOID VALVE SHALL BE INSTALLED IN THE UNIT THAT IS 3 TONNAGE COOLING OR LARGER

SPLIT TYPE AIR – CONDITIONER INSTALLATION

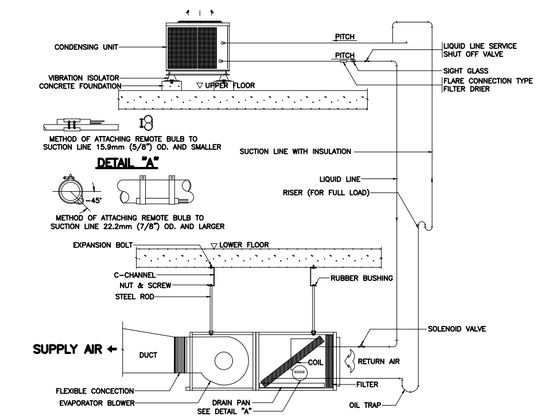

NOTE

1. TYPE OF VIBRATION ISOLATOR SHALL BE REFER TO SPECIFICATION
2. LOCATE CONDENSING UNIT SO THAT AIRFLOW IS UNRESTRICTED ON ALL SIDE AND ABOVE
3. ALLOW SUFFICIENT SPACE FOR WIRING , REFRIGERANT PIPING AND SERVICING UNIT

SPLIT SYSTEM

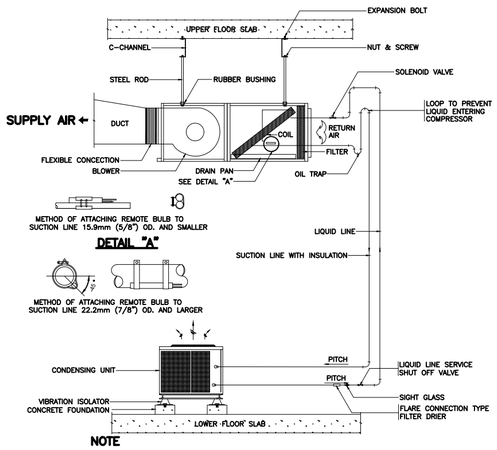

NOTE

1. TYPE OF VIBRATION ISOLATOR SHALL BE REFER TO SPECIFICATION
2. LOCATE CONDENSING UNIT SO THAT AIRFLOW IS UNRESTRICTED ON ALL SIDE AND ABOVE
3. ALLOW SUFFICIENT SPACE FOR WIRING , REFRIGERANT PIPING AND SERVICING UNIT

SPLIT TYPE AIR – CONDITIONER INSTALLATION

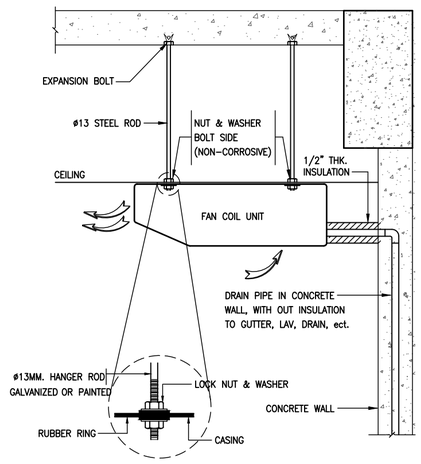

DX. CEILING SUSPENDED TYPE

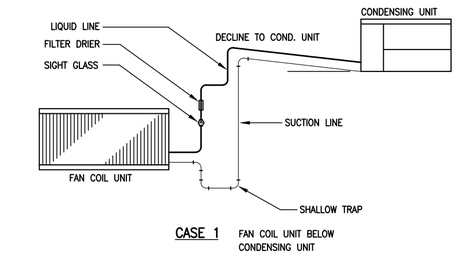

CASE 1 FAN COIL UNIT BELOW CONDENSING UNIT

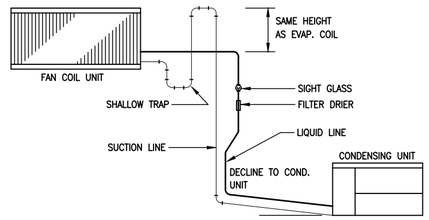

CASE 2 FAN COIL UNIT ABOVE CONDENSING UNIT

DETAIL REFRIGERANT LINE PIPE

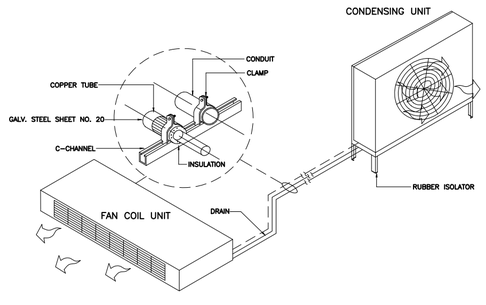

CEILING EXPOSED SPLIT TYPE AIR CONDITIONER DETAIL

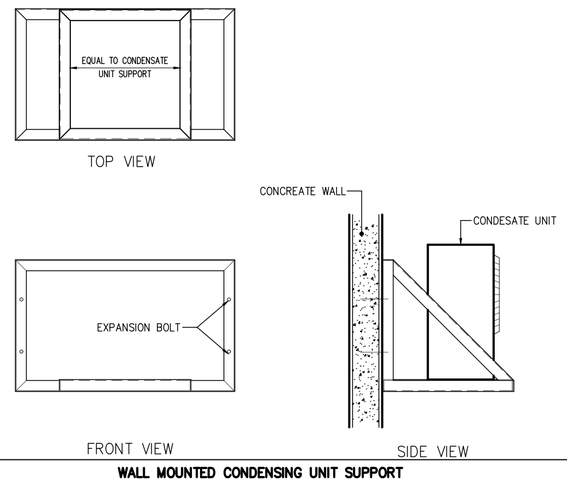

WALL MOUNTED CONDENSING UNIT SUPPORT

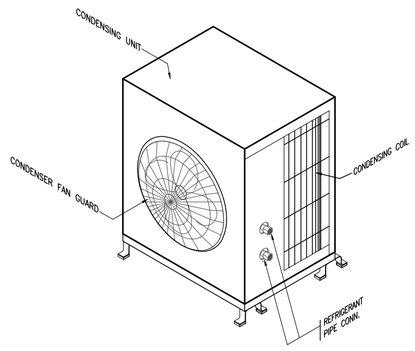

หมายเหตุ

– SUPPORT ของ CONDENSING UNIT FANCOIL UNIT
ให้ติดตั้งตามมาตรฐานของผู้ผลิต

DX–CONDENSING UNIT FOR FCU

โครงการ PROJECT

จ้างออกแบบและปรับปรุงแบบสำนักงาน
กสทช.เขต 21 จังหวัดร้อยเอ็ด และงานภูมิสถาปัตย์

เจ้าของ OWNER

สำนักงาน กสทช. เขต 21 จ.ร้อยเอ็ด
ที่อยู่ : 287/51-52 หมู่ 7 ตำบลเมืองเดิ่น อำเภอเมืองร้อยเอ็ด จังหวัดร้อยเอ็ด 45170
โทรศัพท์ : 0 4351 9211

อาคารบ้านพักพนักงาน
แบบทาวน์เฮ้าส์ 2 ชั้น
(แบบ 2 คูหา)

บริษัท สถาบันชุมชนและสิ่งแวดล้อม อาคมดิสปั จำกัด
ARSOMSILP COMMUNITY & ENVIRONMENTAL ARCHITECT CO.,LTD.
397 ซ. อนามัยงามเจริญ 25 แขวงทุ่งครุ เขตบางขุนเทียน กทม. 10150
โทร : +66 2 490 4748 54 แฟกซ์ : +66 2 490 4742
อีเมล์ : orch@arsomsilp.in.th www.arsomsilp.ac.th

ผู้ออกแบบ DESIGN TEAM

ผู้จัดการโครงการ PROJECT MANAGER
ส.พร พุลินพัลนา ส–สถ. 2367

สถาปนิก ARCHITECT
ชัยศักดิ์ ผุยมุลตรี ภ–สถ. 6616
เมธวิ วัดเสวิใส่สกล ภ–สถ. 9247
พัสกร พุทธานุ ภ–สถ. 13485

ภูมิสถาปนิก LANDSCAPE DESIGNER
ชิติพันธุ์ ดวิตะการ ส–ภส. 40
ณัฐริมา ภักดี ภ–ภส 483

วิศวกรโครงสร้างและไยธา STRUCTURAL ENGINEER
วสันต์ แสงศรี สย. 9670
ธงชัย บุญเกิด สย. 11703

FUSION CONSULTANTS
บริษัท ฟิวชั่น คอนซัลแตนท์ จำกัด
81/55 ซอยเสรีไทย ถนนลาดพร้าว 4
แขวงคลองกุ่ม เขตบึงกุ่ม กรุงเทพฯ 10110
โทรศัพท์ 0-2392-5375-6 โทรสาร 0-2392-2641
E-mail : fusion@fusionconsultants.co.th

วิศวกรระบบปรับอากาศและระบายอากาศ MECHANICAL ENGINEER
สุทัศร สันติวิทยย์กุล วก.578

วิศวกรระบบสุขาภิบาลและดับเพลิง SANITARY ENGINEER
สุทัศร สันติวิทยย์กุล วส.87
วิรวัฒน์ แซ่เล้า ภส.4149

วิศวกรงานระบบไฟฟ้า ELECTRICAL ENGINEER
พิชญะ จันทรานุวัฒน์ พพก.613

รายการแก้ไข REVISIONS

ครั้งที่	รายละเอียด	วัน/เดือน/ปี

KEY PLAN

รหัสโครงการ PROJECT'S CODE
2110AR_กสทช สาขา ร้อยเอ็ด

แบบแสดง DRAWING TITLE
แบบแสดงการติดตั้งทั่วไป 1

มาตราส่วน :	หมายเลขแบบ
ตรวจสอบ :	
อนุมัติ :	6–VAC–04
วันที่ : 11 กุมภาพันธ์ 2565	

Notes
This Drawing is Copyrighted. All Contractors must check all dimensions on site. Only figured dimensions and grid lines are to be worked from. Discrepancies must be reported immediately to the Architect or Engineer concerned before processing.

แบบขนาด A2 มาตราส่วน เป็นไปตามแบบแสดง

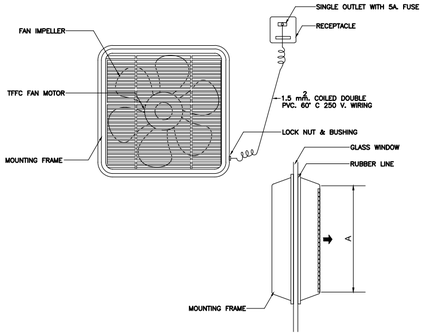

PROPELLER FAN (WINDOW MOUNTED)

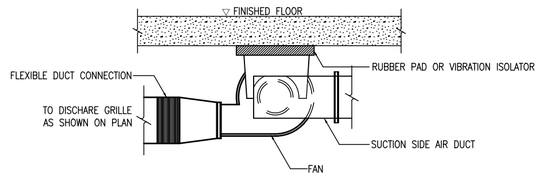

CENTRIFUGAL FAN

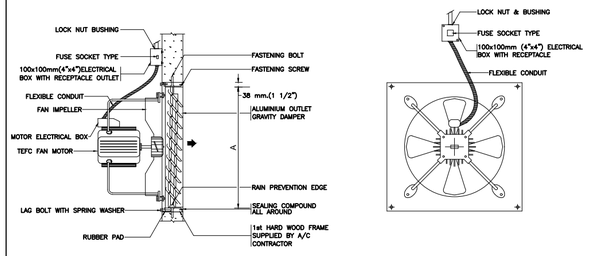

NOTE

1. MOUNTING STEEL PLATE SHALL ALWAYS BE INSTALLED WHEN FAN IS TO BE MOUNTED ON FLAMMABLE WALL
2. DIMENSION "A" SHALL BE IN ACCORDANCE WITH MANUFACTURER'S RECOMMENDATION

PROPELLER FAN (INDUSTRIAL TYPE)

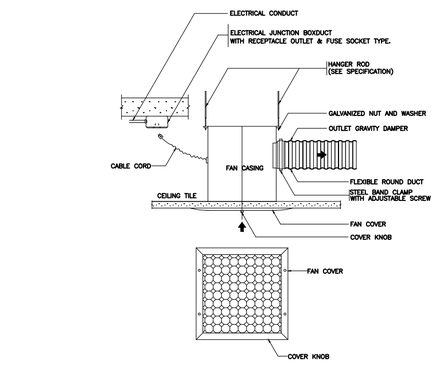

CEILING EXHAUST FAN

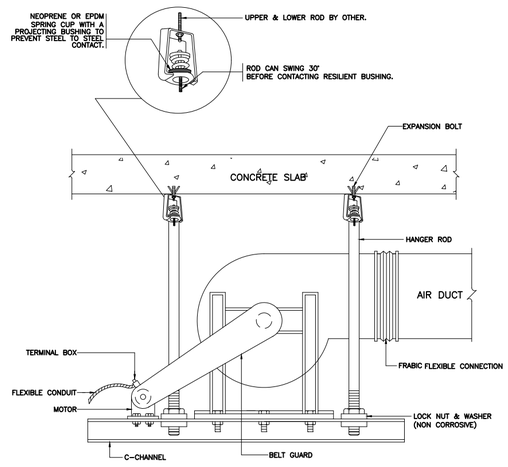

AIR HANDLING FLOOR MOUNTED (VERTICAL)

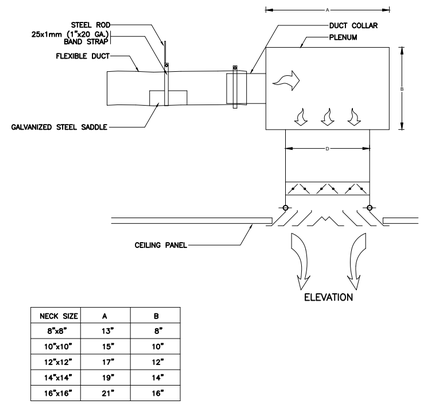

NECK SIZE	A	B
8"x8"	13"	8"
10"x10"	15"	10"
12"x12"	17"	12"
14"x14"	19"	14"
16"x16"	21"	16"

SQUARE CEILING DIFFUSER WITH PLENUM

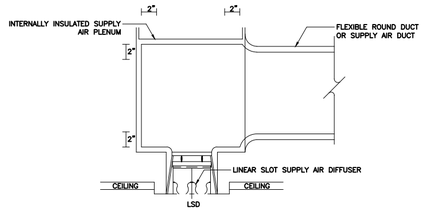

SLOT LINEAR DIFFUSER WITH PLENUM

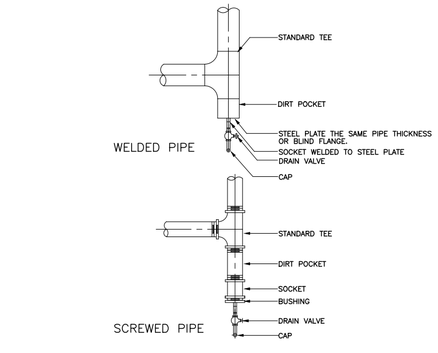

PIPE RISER DRAIN CONNECTIONS DETAILS

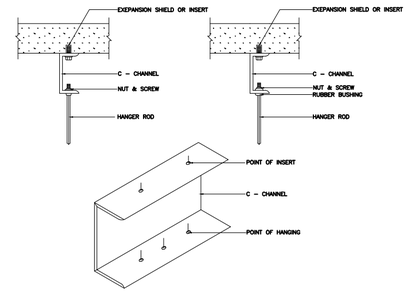

METHODS OF BUILDING ATTACHMENT TO VARIOUS TYPES OF STRUCTURES

โครงการ PROJECT

จ้างออกแบบและปรับปรุงแบบสำนักงาน กสทช.เขต 21 จังหวัดร้อยเอ็ด และงานภูมิสถาปัตย์

เจ้าของ OWNER

สำนักงาน กสทช. เขต 21 จ.ร้อยเอ็ด
ที่อยู่ : 287/51-52 หมู่ 7 ตำบลเหนือ อำเภอเมืองร้อยเอ็ด จังหวัดร้อยเอ็ด 45170
โทรศัพท์ : 0 4351 9211

อาคารบ้านพักพนักงาน
แบบทาวน์เฮ้าส์ 2 ชั้น
(แบบ 2 คูหา)

บริษัท สถาบันชุมชนและสิ่งแวดล้อม อาคมสิลป์ จำกัด
ARSOMSILP COMMUNITY & ENVIRONMENTAL ARCHITECT CO.,LTD.
397 ซ. อนามัยรามเจริญ 25 แขวงทรายน้ำ เขตคลองสามวา กรุงเทพมหานคร 10510
โทร : +66 2 490 4748 54 แฟกซ์ : +66 2 490 4742
อีเมล์ : orch@arsomsilp.in.th www.arsomsilp.co.th

ผู้ออกแบบ DESIGN TEAM

ผู้จัดการโครงการ PROJECT MANAGER		
สมพร พุลีพัลนา		ส-สถ. 2367
สถาปนิก ARCHITECT		
ชัยศักดิ์ ผุยมูลศรี		ภ-สถ. 6616
เมธวิ วัดเสวีไสยกุล		ภ-สถ. 9247
พัสกร พุทธานุ		ภ-สถ. 13485
ภูมิสถาปนิก LANDSCAPE DESIGNER		
ชิติพันธุ์ ศรีตะการ		ส-ภส. 40
ณัฐริมา ภักดี		ภ-ภส 483
วิศวกรโครงสร้างและโยธา STRUCTURAL ENGINEER		
วสันต์ แสงศรี		สย. 9670
องชัย บุญเกิด		สย. 11703

FUSION CONSULTANTS
บริษัท ฟิวชั่น คอนซัลแตนท์ จำกัด
81/55 ซอยสุขุมวิท ถนนพระรามที่ 4 แขวงพระโขนง เขตคลองเตย กรุงเทพฯ 10110
โทรศัพท์ 0-2392-5375-6 โทรสาร 0-2392-2641
E-mail : fusion@fusionconsultants.co.th

วิศวกรระบบปรับอากาศและระบายอากาศ MECHANICAL ENGINEER		
สุทัศร สันติมิตรย์กุล		วก.578
วิศวกรระบบสุขาภิบาลและดับเพลิง SANITARY ENGINEER		
สุทัศร สันติมิตรย์กุล		วส.87
วีรวัฒน์ แซ่เล้า		ภส.4149
วิศวกรงานระบบไฟฟ้า ELECTRICAL ENGINEER		
พิชญะ จันตรานุวัฒน์		วพก.613

รายการแก้ไข REVISIONS

ครั้งที่	รายละเอียด	วัน/เดือน/ปี

KEY PLAN

รหัสโครงการ PROJECT'S CODE
2110AR_กสทช สาขา ร้อยเอ็ด

แบบแสดง DRAWING TITLE
แบบแสดงการติดตั้งทั่วไป 2

มาตราส่วน :	หมายเลขแบบ
ตรวจสอบ :	6-VAC-05
อนุมัติ :	
วันที่ : 11 กุมภาพันธ์ 2565	

Notes
This Drawing is Copyrighted. All Contractors must check all dimensions on site. Only figured dimensions and grid lines are to be worked from. Discrepancies must be reported immediately to the Architect or Engineer concerned before processing.

แบบขนาด A2 มาตราส่วน เป็นไปตามแบบแสดง

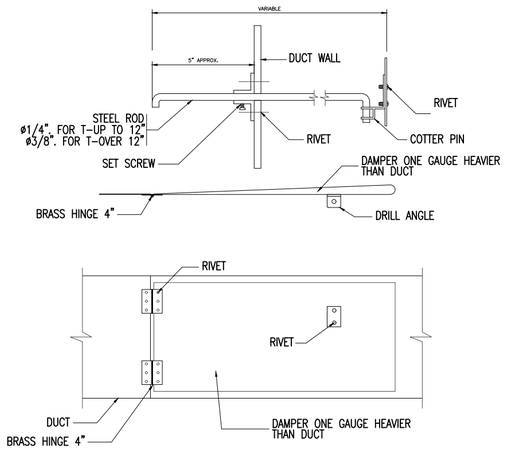

SPLITTER DAMPER DETAIL

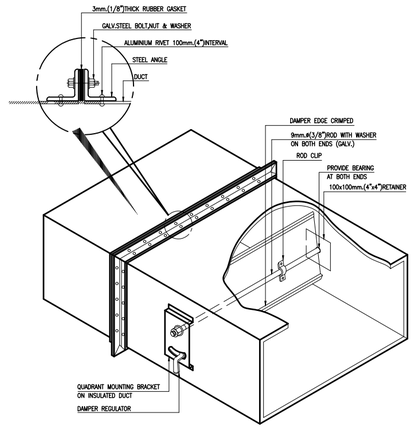

SINGLE BLADE VOLUME DAMPER

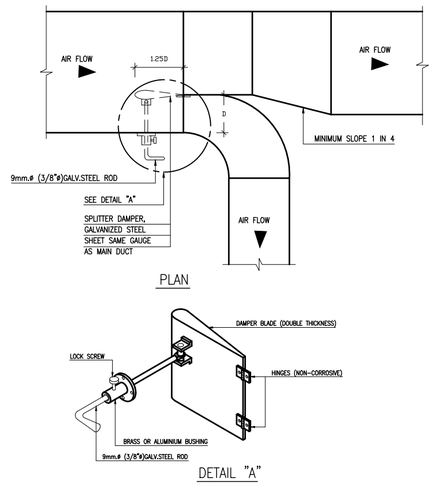

SPLITTER DAMPER

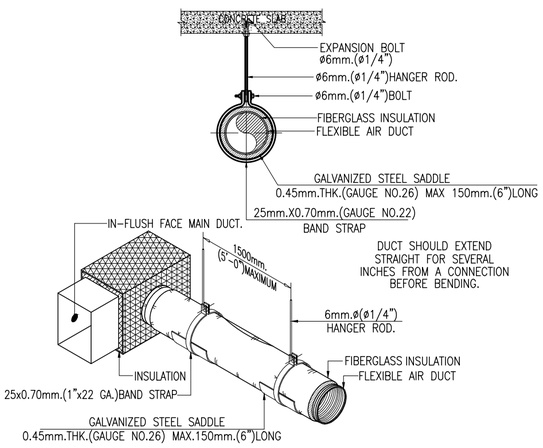

HANGING OF FLEXIBLE AIR DUCT

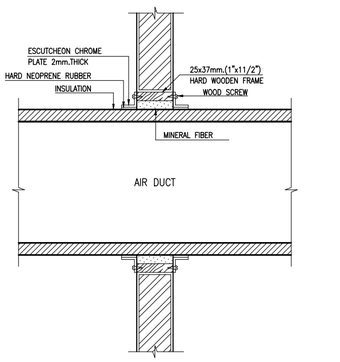

DUCT PASS THRU WALL

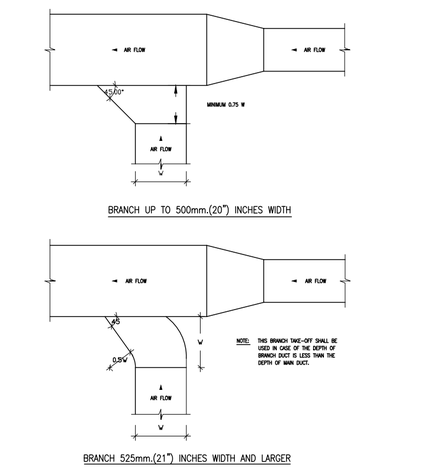

RETURN AND EXHAUST AIR DUCT BRANCH TAKE-OFF

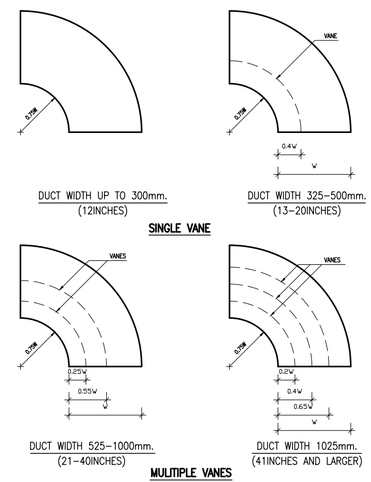

ROUND ELBOW TURNING VANES

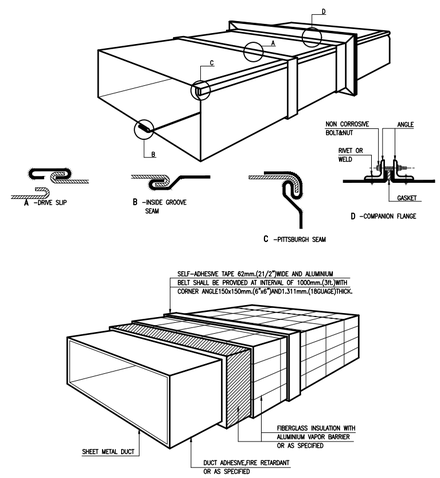

RECTANGULAR DUCT CONSTRUCTION

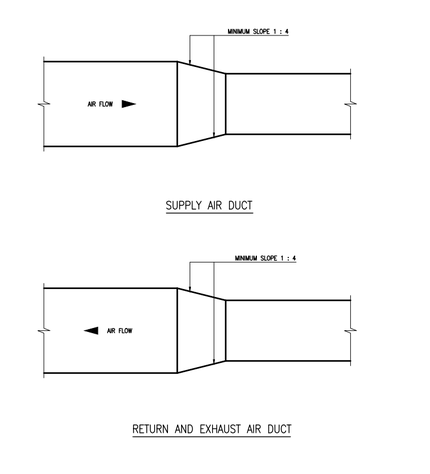

RETURN AND EXHAUST AIR DUCT BRANCH TAKE-OFF

โครงการ PROJECT

จ้างออกแบบและปรับปรุงแบบสำนักงาน

กสทช.เขต 21 จังหวัดร้อยเอ็ด และงานภูมิสถาปัตย์

เจ้าของ OWNER

สำนักงาน กสทช. เขต 21 จ.ร้อยเอ็ด

ที่อยู่ : 287/51-52 หมู่ 7 ตำบลหัวผือ อำเภอเมืองร้อยเอ็ด จังหวัดร้อยเอ็ด 45170

โทรศัพท์ : 0 4351 9211

อาคารบ้านพักพนักงาน

แบบทาวน์เฮ้าส์ 2 ชั้น

(แบบ 2 คูหา)

บริษัท สถาบันวิสาหกิจชุมชนและสิ่งแวดล้อม อาคมดิสปั์ จำกัด
ARSOMSILP COMMUNITY & ENVIRONMENTAL ARCHITECT CO.,LTD.
397 ซ. ถนนเพชรเกษม 25 แขวงหนองค้างพลู เขตหนองแขม กทม. 10150
โทร : +66 2 490 4748 54 แฟกซ์ : +66 2 490 4742
อีเมลล์ : arch@arsomsilp.in.th www.arsomsilp.ac.th

ผู้ออกแบบ DESIGN TEAM

ผู้จัดการโครงการ PROJECT MANAGER		
สม.พร พุลินพัฒนา		ส-สถ. 2367
สถาปนิก ARCHITECT		
ชัยศักดิ์ ผุยมูลศรี		ภ-สถ. 6616
เมธาวี รัตนศิริสถาน		ภ-สถ. 9247
พัสกร พุทธานุ		ภ-สถ. 13485
ภูมิสถาปนิก LANDSCAPE DESIGNER		
ชิติพันธุ์ ศรีตะการ		ส-ภส. 40
ณัฐริมา ภักดี		ภ-ภส 483
วิศวกรโครงสร้างและโยธา STRUCTURAL ENGINEER		
วสันต์ แสงศรี		สย. 9670
ธงชัย บุญเกิด		สย. 11703

FUSION CONSULTANTS
บริษัท ฟิวชั่น คอนซัลแตนต์ จำกัด
81/55 ซอยภูมิจิต ถนนพหลโยธิน 4 แขวงพหลโยธิน เขตพญาไท กรุงเทพฯ 10110
โทรศัพท์ 0-2392-5375-6 โทรสาร 0-2392-2641
E-mail : fusion@fusionconsultants.co.th

วิศวกรระบบปรับอากาศและระบายอากาศ MECHANICAL ENGINEER		
สุทัศร สังฆิปิณฑ์ยุกุล		วก.578
วิศวกรระบบสุขาภิบาลและดับเพลิง SANITARY ENGINEER		
สุทัศร สังฆิปิณฑ์ยุกุล		วส.87
วีรวัลน์ แซ่เล้า		ภส.4149
วิศวกรงานระบบไฟฟ้า ELECTRICAL ENGINEER		
พิชญะ จิตราภุวัฒน์		วพก.613

รายการแก้ไข REVISIONS

ครั้งที่	รายละเอียด	วัน/เดือน/ปี

KEY PLAN

รหัสโครงการ PROJECT'S CODE

2110AR_กสทช สาขา ร้อยเอ็ด

แบบแสดง DRAWING TITLE

แบบแสดงการติดตั้งทั่วไป 3

มาตราส่วน :	หมายเลขแบบ
ตรวจสอบ :	6-VAC-06
อนุมัติ :	
วันที่ : 11 กุมภาพันธ์ 2565	

Notes

This Drawing is Copyrighted. All Contractors must check all dimensions on site. Only figured dimensions and grid lines are to be worked from. Discrepancies must be reported immediately to the Architect or Engineer concerned before processing.

แบบขนาด A2 มาตราส่วน เป็นไปตามแบบแสดง

กสทช.

จ้างออกแบบและปรับปรุงแบบสำนักงาน กสทช.เขต 21 จังหวัดร้อยเอ็ด และงานภูมิสถาปัตย์

สำนักงาน กสทช. เขต 21

อาคารประกอบ

แบบก่อสร้าง

- ● แบบงานสถาปัตยกรรมอาคาร
- ○ แบบงานตกแต่งภายในพร้อมครุภัณฑ์
- ● แบบงานวิศวกรรมโครงสร้าง
- ● แบบงานระบบไฟฟ้า–สื่อสาร
- ● แบบงานระบบสุขาภิบาลและป้องกันอัคคีภัย
- ● แบบงานระบบปรับอากาศและระบายอากาศ
- ○ แบบงานภูมิสถาปัตย์
- ○ แบบเสาวิทยุโทรคมนาคม

11 กุมภาพันธ์ 2565

บริษัท สถาบันการชุมชนและสิ่งแวดล้อม อาคมสิลป์ จำกัด
ARSOMSILP COMMUNITY & ENVIRONMENTAL ARCHITECT CO.,LTD.
397 ซ. อนามัยงามเจริญ 25 แขวงทำเรือ เขตบางพลัด กทม. 10150
โทร : +66 2 490 4748 54 แฟกซ์ : +66 2 490 4742
อีเมล์ : arch@arsomsilp.in.th www.arsomsilp.oc.th

บริษัท ฟิวชั่น คอนซัลแตนท์ จำกัด
81/55 ซอยสุทธิสาร ถนนพหลโยธิน 4
แขวงสามเสนใน เขตพญาไท กรุงเทพฯ 10110
โทรศัพท์ 0-2392-5375-6 โทรสาร 0-2392-2641
E-mail : fusion@fusionconsultants.co.th

สารบัญแบบ

เลขที่แบบ	รายละเอียดแบบ
A0–01	ปกโครงการ
A1–01	สารบัญแบบ, รายการวัสดุ, สัญลักษณ์ประกอบแบบ, สัญลักษณ์วัสดุ
A1–02	สัญลักษณ์อ้างอิง,มาตรการความปลอดภัยในการก่อสร้าง
A2–01	ผังบริเวณ
A3–01	แปลนพื้นชั้นล่าง, แปลนหลังคา (อาคารเก็บพัสดุ–ซ่อมบำรุง)
A3–02	แปลนผ้าเพดาน (อาคารเก็บพัสดุ–ซ่อมบำรุง)
A3–03	แปลนพื้นชั้นล่าง, แปลนหลังคา, รูปตัด A,รูปตัด B, รูปตัด 1, 2, 3, 4 (อาคารป้อมยาม)
A4–01	รูปด้าน 1–4,รูปตัด A, รูปตัด B (อาคารเก็บพัสดุ–ซ่อมบำรุง)
A5–01	–
A6–01	–
A7–01	ตารางรายการสุขภัณฑ์ห้องน้ำ, แบบขยายห้องน้ำ,แบบขยายประตู–หน้าต่าง (อาคารเก็บพัสดุ–ซ่อมบำรุง)
A7–02	แบบขยายห้องน้ำ TL–1, แบบขยายประตู–หน้าต่าง (อาคารป้อมยาม)
A8–01	–
A9–01	–
A10–01	–
A11–01	–
A12–01	–

รายการวัสดุ

พื้น

	พื้นภายนอกอาคาร
FL1	ถมดินปรับระดับปลูกต้นไม้
FL2	ถมดินปรับระดับปูบล็อคปลูกหญ้า ขนาด 0.40x0.40x0.09 ม. สีเทา
FL3	พื้นทำผิวยางมะตอย (แอสฟัลต์)
FL4	พื้นปูหินแกรนิตลูกบาศก์ (COBBLE STONE) ขนาด 10 x 10 x 5 ซม. เคลือบด้วยน้ำยาเคลือบหินกันซึม
FL5	พื้นทำผิว คสล. ขัดหยาบ
	พื้นภายในอาคาร
F1	พื้น คสล. ผิวขัดมันเรียบ
F2	พื้น คสล. ปูกระเบื้องชนิด HOMOGENIOUS เกรด A ขนาด 0.30x0.60 ม. ผิวกันลื่น (รุ่น–สี ระบุภายหลัง)
F3	พื้น คสล. ทรายล้าง
F4	พื้น คสล. ปูหินแกรนิต ขนาด 0.60x0.60x0.02 ม. สีเทา (หินภายในประเทศ)
F5	พื้น คสล. ผิวขัดมันเรียบ ปูพรมแผ่น ขนาด 0.50x0.50 ม. ความหนาไยพรม 3.5 มม. เส้นใยโพลีโพรไพลีน 100% โครงสร้างแผ่นรองด้านล่างด้วย PVC
F6	พื้น คสล. ผิวขัดมันเรียบ ปูกระเบื้องยางลายไม้ ขนาด 0.15x0.90x0.025 ม. เคลือบผิวด้วย WAX
F7	พื้น คสล. ผิวขัดมันเรียบ ติดตั้งพื้นยกสำเร็จรูป RAISED FLOOR รุ่น 800 ขนาด 0.60x0.60x0.035 ม. สูง 15 ซม.
	ปิดทับด้วย High Pressure Laminate ขา.....
F8	พื้น คสล. ผิวขัดมันเรียบ ปูกระเบื้องยาง ขนาด ..... ม. สีเทา
F9	พื้น คสล. ปูหินแกรนิต ขนาด 0.30x0.60x0.02 ม.
F10	พื้น–ดูตามแบบภูมิสถาปัตย์

ผนัง

1	ผนังก่ออิฐมอญ ฉาบปูนเรียบ ทำระบบสีพ่น TEXTURE ผิว FLAT สีระบุภายหลัง
2	ผนังฉาบปูนเรียบ ทาสีอะคริลิค ชนิดทาภายนอก
3	ผนังฉาบปูนเรียบ ทาสีอะคริลิค ชนิดทาภายใน
4	ผนังกรุแผ่น ปูกระเบื้องชนิด HOMOGENIOUS เกรด A ขนาด 0.30x0.60 ม. สีระบุภายหลัง
5	ผนังผิวขัดมันเรียบ
6	ผนังฉาบปูนเรียบเตรียมผิวสำหรับติดตั้งไม้อัดหนา 6 มม.ปิดด้วยกระจกหนา 5 มม. สีแดง
7	ผนังกรุแผ่น STAINLESS STEEL หนา 2 มม. ผิว HAIRLINE
8	ผนังแผ่น STEEL ทำสี ชุบสีกันสนิม ทำสี POWDER COATING สี เทาดำ
9	ผนังกรุไม้สัก ขนาด 1"x6"x3.00 ม.บังใบรอยต่อขัดเรียบ โครงคร่าวไม้ตะเคียน 1–1/2"x3"@0.60# ทาน้ำยากันปลวก รักษาเนื้อไม้
10	ผนังฉาบปูนเรียบ กรุกระจกเงาหนา 5 มม.บนไม้อัดยางหนา 6 มม. ทาน้ำยากันปลวก
11	ผนัง กรุกระเบื้องดินแผาสีขาวขนาด 4"x8"
12	ผนังกรุแผ่น STANLESS STEEL หนา 2 มม. ผิวเงา
13	ผนังฉาบปูนเรียบ ทำระบบสีพ่น TEXTURE ผิว FLAT สีขาว
14	ผนังกรุแผ่น ALUMINIUM หนา 2 มม.เจาะรู ทำผิว POWDER COATING (PATTERN ตามแบบขยาย)
15	แผงระแนง ALUMINIUM ทำสี POWDER COATING สี เทาดำ
16	ผนังกรุแผ่น ALUMINIUM CLADDING หนา 1.5 มม.โครงเคร่าเหล็กกล่อง 1"x1"x2 mm.
17	ผนังกรุอิฐประดับ–โชว์แนว ขนาด 6x13x3 ซม. (เว้นร่อง 5 มม.)

ผ้าเพดาน

C1	ผ้ายิบซั่มชายสอบลาด ชนิดมีรูระบายอากาศ มม.ฉาบรอยต่อเรียบทาสี โครงคร่าวเหล็กชุบสังกะสีเบอร์ 24 @ 0.60# ม.
C2	ยิบซั่มบอร์ดหนา 9 มม. โครงคร่าเหล็กชุบสังกะสี ฉาบเรียบรอยต่อเรียบ ทาสีอะคริลิคชนิดภายใน สีขาว
C3	ยิบซั่มบอร์ดทนชื้นหนา 9 มม. โครงคร่าเหล็กชุบสังกะสี ฉาบเรียบรอยต่อเรียบ ทาสีอะคริลิคชนิดภายใน สีขาว
C4	ผ้าใยบ้าห้องหลังคา โครงเหล็กชุบสีกันสนิม พ่นฝุ่นทราย สีเทาดำ
C5	ผ้า ACOUSTIC ขนาด 0.60x1.20x0.016 ม. ผิวละเอียด ขอบบังใบเล็ก 15 มม.
C6	ผ้า ACOUSTIC ขนาด 0.60x0.60x0.016 ม. ผิวละเอียด ขอบบังใบเล็ก 15 มม.
C7	ผ้าระแนง ALUMINIUM แบบติดตาย
C8	ผ้า ALUMINIUM CLADDING หนา 1.5 มม. ทำสี POWDERCOATING ผิวเรียบ
C9	ผ้า ALUMINIUM PERFORATE หนา 1.5 มม. ทำสี POWDERCOATING ผิวเรียบ
C10	ผ้าฝ้าเพดาน คสล. โชว์ผิวแบบเหล็ก ผิวเรียบ
C11	ผ้า SMART BOARD ฉาบรอยต่อเรียบ ทำสีพ่น TEXTURE

บัวเชิงผนัง

B1	บัวขัดมันเรียบ สูง 10 ซม. + ร่อง U PVC 1x1 ซม.
B2	บัว STAINLESS STEEL หนา 2 มม.สูง 10 ซม. ผิว HAIRLINE (ติดตั้งฐานเส้า ค.ส.ล. เสมอผิวคอนกรีต)

หลังคา

R1	หลังคา METAL SHEET ระบบ CLIP LOCK (หนา 0.42 BMT) สี COLORBOND
R2	หลังคา METAL SHEET ระบบ STANDING SEAM รุ่น LYSAGHT 360 SEAM (หนา 0.55 BMT) หนา 0.63 มม. สี COLORBOND : CARBONIC GRAY
R3	หลังคา กระจก HEAT STRANGE LAMINATED หนา 18 มม.
R4	หลังคา ค.ส.ล. ผสมน้ำยากันซึม ปรับระดับ ปูแผ่น SOLAR SLAB ขนาด 0.30x0.30 ม. สีผิวคอนกรีต
R5	หลังคา ค.ส.ล. ผสมน้ำยากันซึม พร้อมทำระบบกันซึม โรยกรวดแม่น้ำสีดำเบอร์ 3 , 4
R6	หลังคา ค.ส.ล. ผสมน้ำยากันซึม ปรับระดับ ผิวขัดมันเรียบ
R7	หลังคา ALUMINIUM

สัญลักษณ์ประกอบแบบ

ชื่อห้อง
F0 | +20.00
ช่องซ้าย = วัสดุพื้นผิว
ช่องขวา = ระดับพื้นห้อง

ชื่อห้อง
C1 | 3.00
ช่องซ้าย = ชนิดผ้าเพดาน
ช่องขวา = ระดับความสูงฝ้าเพดานจากพื้นห้อง

D1 แสดงหมายเลขประตู เพื่ออ้างอิงถึงตารางประตู

W1 แสดงหมายเลขหน้าต่าง เพื่ออ้างอิงถึงตารางประตู

3 A4–00 / 2 A4–00 / 4 A4–00 / 1 A4–00 ตัวเลขช่องบน เป็นชื่อรูปด้าน
ตัวอักษรและตัวเลขช่องล่าง เป็นหมายเลขแผ่นที่แบบแสดงอยู่

A A5–00 / A A5–00 ตัวอักษรช่องบน เป็นชื่อรูปตัด
ตัวอักษรและตัวเลขช่องล่าง เป็นหมายเลขแผ่นที่แบบแสดงอยู่

WS–2 A5–00 ตัวอักษรและตัวเลขช่องบน เป็นหมายเลขรูปตัดขยาย
ตัวอักษรและตัวเลขช่องล่าง เป็นหมายเลขแผ่นที่แบบแสดงอยู่

DT–1 A9–00 ตัวอักษรและตัวเลขช่องบน เป็นหมายเลขแบบขยาย
ตัวอักษรและตัวเลขช่องล่าง เป็นหมายเลขแผ่นที่แบบแสดงอยู่

A / 1 แนวเสา

ระยะศูนย์กลางถึงศูนย์กลาง

ระยะวัดถึงริม

ระยะศูนย์กลางถึงริม

เส้นแสดงแนวเขตที่ดิน

เส้นอ้างอิงแนวเสา

เส้นแสดงแนวขอบเขตพื้นที่ ที่ใช้ทำการก่อสร้าง

เส้นแสดงแนวอาคารที่โดนบัง หรือ แสดงส่วนที่อยู่ด้านบน ด้านล่าง ด้านหลัง หรือส่วนต่าง–ที่ต้องการรื้อถอน

▽ + 0.10 ระดับพื้นทำผิวสำเร็จ

℄ OF COLUMN จุดเริ่มต้นงานก่อสร้าง

~ , ± แสดงค่าเฉลี่ย

SLOPE 1:200 แนวลาดเอียง, กำหนดทิศทาง

แสดงแนวการหยุด หรือการย่นระยะ

MATCHED LINE (PART 1) / (PART 2) แสดงแนวส่วนต่อเนื่อง (MATCHED LINE)

N แสดงทิศเหนือ

หมายเหตุ :

1. รายการผนังโยงลำดับตามชื่อรูปด้าน (A4–01 / A4–02 / A4–03 / A4–04)
2. เตรียมงานพื้น,ผนังที่เหมาะสมกับห้องที่มีงานตกแต่งภายใน
3. ใช้ผนังก่ออิฐมอญ

สัญลักษณ์วัสดุ

คอนกรีต	หินอ่อน
ผนังอิฐมอญชั้นเดียว	ดิน
ผนังอิฐมอญสองชั้น	INSULATION
เหล็ก, โลหะ	หินขัด
ไม้ตกแต่งผิว	กรวดล้าง, หินล้าง
ไม้อัด	โครงคร่าวไม้ ไม้ตกแต่งผิว
ยิบซั่มบอร์ด	กระเบื้อง
กระจก	ปูนทราย, ทรายล้าง
รูปด้าน พื้น ค.ส.ล. สำเร็จรูป	ผนังเบา
	ผนังคอนกรีตบล็อค

ตัวอักษรย่อ

A. BOLT	ANCHOR BOLT	NO.	NUMBER
A/C	AIR CONDITIONING	OR EQ.	OR EQUIVALENT MATERIAL
ALUM.	ALUMINIUM	PL.	PLATE
ARCH.	ARCHITECTURAL	PLM.	PLASTIC LAMINATED
BLDG.	BUILDING	PLY.WD.	PLYWOOD
CB.	CONCRETE HOLLOW BLOCK	R.	RADIUS
CONC.	CONCRETE	R.C.	REINFORCED CONCRETE
C.L.	CONCRETE LEVEL	R.D.	ROOF DRAIN
COL.	COLUMN	REF.	REFERENCE
D.	DEPTH OR DEFORMED BAR	RM.	ROOM
DET.	DETAIL	R.O.	ROUGH OPENING
D.F.	DRINKING FOUNTAIN	SIM.	SIMILAR
DN.	DOWN	SPEC.	SPECIFICATION
D.O.	DOOR OPENING	STRUCT.	STRUCTURAL
ELEC.	ELECTRICAL	STP.	STIRRUP
ELEV.	ELEVATION	STL.	STEEL
EQ.	EQUAL	SUSP.	SUSPENDED
FAC.FIN.	FACTORY FINISH	THK.	THICKNESS
F.D.	FLOOR DRAIN	TYP.	TYPICAL
FIN	FINISH	W/	WITH
F.L.	FLOOR LEVEL	WD.	WOOD
GALV.	GALVANIZED	W.O.	WINDOW OPENING
G.L.	NEW GROUND LEVEL	"	INCHES
HD.WD.	HARD WOOD	≤	NOT LESS THAN
HT.	HEIGHT	≥	NOT MORE THAN
H.T.B.	HIGH–TENTION BOLT	ø	ROUND BAR OF DIAMETER
LEV.	LEVEL	@	SPACING OR AT
MAX.	MAXIMUM	℄	CENTER LINE
MECH.	MECHANICAL	&	AND
MIN.	MINIMUM	O/C	ON CENTER
MM.	MILLIMETRE		
N.I.C.	NOT IN CONTRACT		

โครงการ PROJECT
จ้างออกแบบและปรับปรุงแบบสำนักงาน
กสทช.เขต 21 จังหวัดร้อยเอ็ด และงานภูมิสถาปัตย์

เจ้าของ OWNER
สำนักงาน กสทช. เขต 21 จ.ร้อยเอ็ด
ที่อยู่ : 287/51–52 หมู่ 7 ตำบลเกษตรวิสัย อำเภอเกษตรวิสัย จังหวัดร้อยเอ็ด 45170
โทรศัพท์ : 0 4351 9211

ต้นแบบอาคารประกอบ
อาคารป้อมยาม, อาคารซ่อมบำรุง, โรงจอดรถ

บริษัท สถาบันชุมชนและสิ่งแวดล้อม อาคมสิลป์ จำกัด
ARSOMSILP COMMUNITY & ENVIRONMENTAL ARCHITECT CO.,LTD.
397 ซ. ถนนอรุณอมรินทร์ 25 แขวงบางขุนนนท์ เขตบางกอกน้อย กทม. 10150
โทร : +66 2 490 4748 54 แฟกซ์ : +66 2 490 4742
อีเมล์ : arch@arsomsilp.in.th www.arsomsilp.co.th

ผู้ออกแบบ DESIGN TEAM

ผู้จัดการโครงการ	PROJECT MANAGER	
สมพร พุฒิพัฒนา		ส–สถ. 2367
สถาปนิก	ARCHITECT	
วิชะศักดิ์ ผุยมุลตรี		ภ–สถ. 6616
เมธาวี รัตนทีมีสถล		ภ–สถ. 9247
พัสกร พุฑธานุ		ภ–สถ. 13485
ภูมิสถาปนิก	LANDSCAPE DESIGNER	
ชิตพิพัฒน์ ศิริตระการ		ส–ภส. 40
ณัฐชิมา ภักดิ		ภ–ภส 483
วิศวกรโครงสร้างและไฮยา	STRUCTURAL ENGINEER	
วสันต์ แสงศรี		สย. 9670
องชัย บุญเกิด		สย. 11703

บริษัท ฟิวชั่น คอนซัลแตนท์ จำกัด
81/55 ซอยภูมิจิตร ถนนพหลโยธิน 4
แขวงพหลโยธิน เขตพญาไท กรุงเทพฯ 10110
โทรศัพท์ 0–2392–5375–6 โทรสาร 0–2392–2641
E–mail : fusion@fusionconsultants.co.th

วิศวกรระบบปรับอากาศและระบายอากาศ	MECHANICAL ENGINEER	
สุภัทร ลิมปิทีมย์กุล		วก.578
วิศวกรระบบสุขาภิบาลและดับเพลิง	SANITARY ENGINEER	
สุภัทร ลิมปิทีมย์กุล		วส.87
วิรวัฒน์ แซ่เล้า		ภส.4149
วิศวกรงานระบบไฟฟ้า	ELECTRICAL ENGINEER	
พิชญะ จันธรานุวัฒน์		วพก.613

รายการแก้ไข REVISIONS

ครั้งที่	รายละเอียด	วัน/เดือน/ปี

KEY PLAN

รหัสโครงการ PROJECT'S CODE
2110AR_กสทช สาขา ร้อยเอ็ด

แบบแสดง DRAWING TITLE
สารบัญแบบ, รายการวัสดุ, สัญลักษณ์แบบ

มาตราส่วน : –	หมายเลขแบบ
ตรวจสอบ :	A1–01
อนุมัติ :	
วันที่ : 11 กุมภาพันธ์ 2565	

Notes
This Drawing is Copyrighted. All Contractors must check all dimensions on site. Only figured dimensions and grid lines are to be worked from. Discrepancies must be reported immediately to the Architect or Engineer concerned before processing.

แบบขนาด A2 มาตราส่วน เป็นไปตามแบบแสดง

หลักการ วิธีการและเงื่อนไขในการก่อสร้างอาคารเพื่อป้องกันภัยอันตรายที่อาจเกิดแก่สุขภาพ ชีวิตร่างกายและทรัพย์สินของประชาชน

1. ก่อนและระหว่างการก่อสร้างงานส่วนฐานราก จะต้องทำการตอกแผงเหล็กพืด (SHEET PILE) ให้มั่นคงแข็งแรง เพื่อป้องกันการเคลื่อนตัวของดินบริเวณโดยรอบ และห่างจากเขตที่ดินข้างเคียงไม่น้อยกว่า 0.80 ม.
2. ขุดดุกว้าง 2 ม. ลึก 2 ม. ตลอดแนวระหว่างแนวที่ตอกเข็ม และอาคารที่ต่างเจ้าของ หรือผู้ครอบครอง
3. จัดลำดับการตอกเข็มเป็นแนวด้านใกล้กับอาคารข้างเคียงก่อน
4. การก่อสร้างอาคารที่อยู่เหนือระดับดิน ใช้ผ้าใบกั้นตัวอาคาร โดยยึดติดกับนั่งร้านด้านนอก มีความสูงเท่ากับความสูงของอาคารขณะก่อสร้างตลอดแนวอาคารทุกด้าน และจะรักษาให้อยู่ในสภาพดีตลอดการก่อสร้าง โดยที่นั่งร้านจะเป็นไปตามข้อ 11 ของกฎกระทรวงฉบับที่ 4 (พ.ศ. 2526) ออกตามความในพระราชบัญญัติควบคุมอาคาร พ.ศ. 2522 ลงวันที่ 1 พฤศจิกายน 2526 และตามประกาศกระทรวงมหาดไทย เรื่องความปลอดภัยในการทำงานก่อสร้างว่าด้วย นั่งร้าน ลงวันที่ 30 มิถุนายน 2525 โดยมีที่ว่างเพื่อติดตั้งนั่งร้านในส่วนที่แคบที่สุด ไม่ต่ำกว่า 6.00 ม. จากแนวเขตที่ดิน และจัดให้มีป้องชั่วคราวสำหรับทิ้งของ และป้องกันฝุ่นละอองอันเกิดจากการก่อสร้าง
5. ในการก่อสร้างจะไม่ทำให้เกิดเสียงดังเกิน 75 เดซิเบล (เอ) ในระหว่าง 30 ม. และจะไม่ทำการก่อสร้างใด ๆ ซึ่งก่อให้เกิดเสียงและแสงรบกวนผู้อยู่อาศัยข้างเคียงระหว่าง 22.00 ม. ถึง 06.00 น. และจะไม่ทำการก่อสร้างงานฐานรากตั้งแต่ เวลา 18.00 น. ถึง เวลา 06.00 น.
6. จัดให้มีที่สำหรับติดตั้ง กอง หรือเก็บเครื่องมือ เครื่องใช้ วัสดุก่อสร้าง หรือชิ้นส่วนโครงสร้างในสถานที่ ก่อสร้าง โดยไม่ล้ำเข้าในที่สาธารณะ
7. จัดสร้างรั้วชั่วคราวสังกะสี โครงไม้สูง 2.10 ม. โดยรอบบริเวณสถานที่ก่อสร้าง

มาตรการความปลอดภัยในการก่อสร้างและบริเวณข้างเคียง

1. ผู้ได้รับอนุญาตจะดำเนินการให้เป็นไปตามเงื่อนไขแห่งการขออนุญาต และผู้รับจ้างจะต้องจัดวิศวกร, สถาปนิกเป็นผู้ควบคุมงานตลอดเวลาที่ทำงานจนกระทั่งแล้วเสร็จ
2. ให้มีการตรวจสอบและมีการบำรุงรักษาเครื่องมือ เครื่องใช้ ตลอดจนให้มีการตรวจสอบวิธีการก่อสร้างที่ใช้ดำเนินการอยู่ ให้อยู่ในสภาพที่เหมาะสมและปลอดภัย นอกจากนี้ ในเวลากลางคืนให้มีการติดตั้งแสงสว่างให้เพียงพอด้วย
3. ผู้รับอนุญาต จะจัดทำรั้วชั่วคราวสูงไม่น้อยกว่า 2 เมตร โดยรอบบริเวณก่อสร้างและบนอาคารจะจัดให้มีผ้าใบเพื่อป้องกันวัสดุส่วนหล่นที่อาจจะเป็นอันตรายต่อสุขภาพ ชีวิต ร่างกาย และทรัพย์สิน และเมื่ออาคารสร้างเสร็จแล้วจะทำการรื้อถอนรั้วชั่วคราวออกโดยเร็ว
4. ในระหว่างการก่อสร้าง จะทำการตรวจสอบความแข็งแรง และความปลอดภัยของนั่งร้านที่สร้างขึ้นมาเป็นประจำ โดยให้มีผลตรวจสอบเก็บไว้ ณ สถานที่ก่อสร้าง
5. ก่อนลงมือก่อสร้างอาคาร ผู้ดำเนินการจัดทำการสำรวจตำแหน่งความลึก ลักษณะของโครงสร้างใต้ดินหรือสิ่งสร้างอื่น ๆ เช่น ท่อน้ำประปา, ท่อระบายน้ำ, สายเคเบิล เพื่อวางมาตรการป้องกันไม่ให้เกิดภัยอันตรายต่อสุภาพ ชีวิตและทรัพย์สิน
6. เมื่อมีการขุดดินชิดแนวเขตที่ดิน จนอาจเป็นอันตรายแก่ที่ดินโดยรอบ ผู้ดำเนินการจะให้การค้ำยันและมีเข็มพืดตามความจำเป็น เพื่อความปลอดภัย พร้อมทั้งมีการตรวจสอบให้มีสภาพมั่นคงปลอดภัยอยู่เสมอ (ยาวไม่น้อยกว่า 10.00 เมตร)
7. เมื่อมีการขุดดินบริเวณที่ติดต่อกับบริเวณสาธารณะ ผู้ดำเนินการจะจัดให้มีสิ่งกันตก ป้ายเตือนอันตราย รวมทั้งติดไฟแสงสว่างในเวลากลางคืน
8. การคุ้มครองความปลอดภัย ผู้ดำเนินการจะต้องจัดให้ลูกจ้างที่ทำงานเกี่ยวกับนั่งร้านบนหรือ ภายใต้นั่งร้าน หรือบริเวณใกล้เคียงกับนั่งร้าน ตามประเภทและลักษณะการทำงานนั้น ๆ ต้องสวมใส่อุปกรณ์คุ้มครองความปลอดภัยที่เหมาะสมกับลักษณะการทำงาน
9. โดยรอบอาคาร ติดโครงเหล็ก พร้อมขึงผ้าใบสูงเท่าความสูงอาคาร
10. การทำการใด ๆ เกี่ยวกับสายไฟฟ้าแรงสูง ผู้ดำเนินจะติดต่อให้การไฟฟ้านครหลวงดำเนินให้
11. ผู้ดำเนินการจะจัดให้มีผู้ควบคุมที่มีความชำนาญควบคุมการใช้เครื่อง เครื่องจักรกลต่าง ๆ และให้มีการตรวจซ่อมบำรุงเครื่องมืออยู่เสมอ เพื่อเครื่องมืออยู่ในสภาพปลอดภัยอยู่เสมอ
12. ผู้รับจ้างต้องดำเนินการตามประกาศกรุงเทพมหานครเรื่อง กำหนดหลักเกณฑ์ วิธีการและเงื่อนไขในการก่อสร้าง ๆ ฉบับลงวันที่ 8 พฤษภาคม 2534 อย่างเคร่งครัด
13. ใส่ผ้าใบชิงกั้นรอบบริเวณ ที่มีความสูงไม่น้อยกว่า 14.00 เมตร
14. ผู้ดำเนินการจะต้องใช้ผ้าใบกั้นตัวอาคาร โดยยึดติดกับนั่งร้านด้านนอกมีความสูงเท่ากับความสูงของอาคารขณะก่อสร้าง ดัดแปลง รื้อถอน หรือเคลื่อนย้ายนั้น ตลอดแนวอาคารด้านที่มีระยะร่นวัดจากแนวอาคารด้านนอก ถึงที่สาธารณะ หรือที่ดินต่างเจ้าของ หรือผู้ครอบครองน้อยกว่าทึ่งหนึ่งของความสูงอาคารนั้นและจะต้องให้อยู่สภาพดีตลอดการก่อสร้าง ดัดแปลง รื้อถอน หรือเคลื่อนย้ายอาคารนั้น แต่นั่งร้าน จะต้องเป็นไปตามข้อ 11 ของกฎกระทรวง ฉบับที่ 4 (พ.ศ. 2526) ออกตามความในพระราชบัญญัติควบคุมอาคาร พ.ศ. 2522 ลงวันที่ 1 พฤศจิกายน 2526 และตามประกาศกระทรวงมหาดไทย เรื่อง ความปลอดภัยในการทำงานก่อสร้างว่าด้วยนั่งร้าน ลงวันที่ 30 มิถุนายน 2526 จะต้องมีที่ว่างเพื่อติดตั้งนั่งร้านไม่น้อยกว่า 0.80 เมตร จะต้องจัดให้มีป้องชั่วคราวสำหรับทิ้งของ และป้องกันฝุ่นละออง อันเกิดจากการก่อสร้าง ดัดแปลง รื้อถอน หรือเคลื่อนย้าย การทิ้งของนั่งร้านรวมทั้งผ้าใบ หรือวัสดุป้องกันมิสดุร่วงหล่น จะลำที่ดินข้างเคียง หรือต่างเจ้าของไม่ได้ เว้นแต่จะได้รับอนุญาตเป็นหนังสือ
15. การก่อสร้าง ดัดแปลง รื้อถอน หรือเคลื่อนย้ายอาคาร จะทำให้เกิดเสียงดังเกินกว่า 75 เดซิเบล (เอ) ในระหว่าง 30.00 เมตร ไม่ได้
16. ห้ามก่อสร้างหรือทำการใด ๆ ในบริเวณที่ได้รับอนุญาตให้ก่อสร้าง ดัดแปลง รื้อถอน หรือเคลื่อนย้าย ซึ่งก่อให้เกิดเสียงและแสงรบกวนผู้อยู่อาศัยข้างเคียงระหว่าง 22.00 น.ถึง 6.00 น
17. ให้ผู้รับจ้าง ให้ล้อที่ล้างล้อรถ ตามประกาศของกรุงเทพมหานคร ลงวันที่ 23 กันยายน พ.ศ. 2539

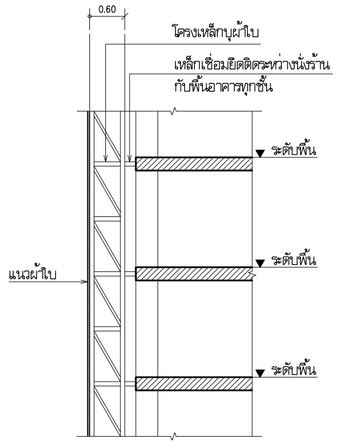

แบบขยายแนวผ้าใบกันวัสดุตกหล่น

แปลน

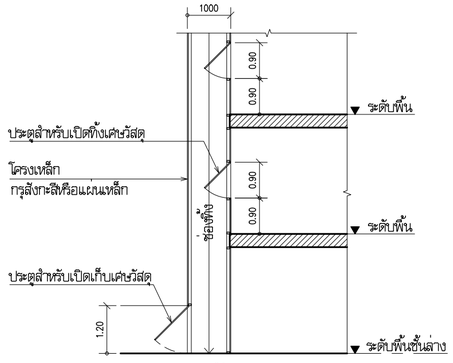

รูปตัด

แบบขยายปล่องทิ้งเศษวัสดุ

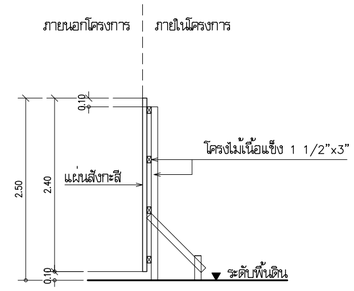

แบบขยายรั้วชั่วคราวสังกะสี

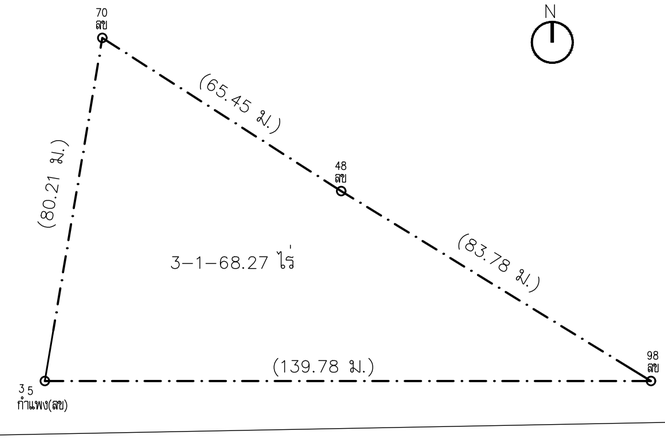

ทางหลวงแผ่นดิน หมายเลข 2044

ผังโฉนด

มาตราส่วน 1:1000

โครงการ PROJECT

จ้างออกแบบและปรับปรุงแบบสำนักงาน

กสทช.เขต 21 จังหวัดอ้อยเอ็ด และงานภูมิสถาปัตย์

เจ้าของ OWNER

สำนักงาน กสทช. เขต 21 จ.อ้อยเอ็ด
ที่อยู่ : 287/51-52 หมู่ 7 ต.ในเมือง อ.เมืองอ้อยเอ็ด 45170
โทรศัพท์ : 0 4351 9211

ต้นแบบอาคารประกอบ
อาคารป้องยาม, อาคารซ่อมบำรุง, โรงจอดรถ

บริษัท สถาบันภูมิสถาปัตยกรรมและสิ่งแวดล้อม อาคมสิลป์ จำกัด
ARSOMSILP COMMUNITY & ENVIRONMENTAL ARCHITECT CO.,LTD.
397 ซ. อนามัยงามเจริญ 25 แขวงสวนหลวง เขตบางพลัด กทม. 10150
โทร : +66 2 490 4748 54 แฟกซ์ : +66 2 490 4742
อีเมลล์ : arch@arsomsilp.in.th www.arsomsilp.co.th

ผู้ออกแบบ DESIGN TEAM

ผู้จัดการโครงการ	PROJECT MANAGER	
สมพร พุฒิพัฒนา		ส-สถ. 2367
สถาปนิก	ARCHITECT	
วิชาศักดิ์ ผุยมุลตรี		ภ-สถ. 6616
เมธวี รัตนทีฆัยกุล		ภ-สถ. 9247
พัสกร พุฑธานุ		ภ-สถ. 13485
ภูมิสถาปนิก	LANDSCAPE DESIGNER	
ชิติพัฒน์ ศิลปการ		ส-ภส. 40
ณัฐฐิมา ภักดิ		ภ-ภส 483
วิศวกรโครงสร้างและไฟฟ้า	STRUCTURAL ENGINEER	
วสันต์ แสงศรี		สย. 9670
องอาจ บุญเกิด		สย. 11703

บริษัท ฟิวชั่น คอนซัลแตนท์ จำกัด
81/55 ซอยภูมิจิตร ถนนพหลโยธิน 4
แขวงพหลโยธิน เขตพญาไท กรุงเทพฯ 10110
โทรศัพท์ 0-2392-5375-6 โทรสาร 0-2392-2641
E-mail : fusion@fusionconsultants.co.th

วิศวกรระบบปรับอากาศและระบายอากาศ	MECHANICAL ENGINEER
สุภัทร ลิมติรัมย์กุล	วก.578
วิศวกรระบบสุขาภิบาลและดับเพลิง	SANITARY ENGINEER
สุภัทร ลิมติรัมย์กุล	วส.87
วิรวัลน์ แซ่เล้า	ภส.4149
วิศวกรงานระบบไฟฟ้า	ELECTRICAL ENGINEER
พิชญะ จันธานุวัฒน์	วพก.613

รายการแก้ไข REVISIONS

ครั้งที่	รายละเอียด	วัน/เดือน/ปี

KEY PLAN

รหัสโครงการ PROJECT'S CODE
2110AR_กสทช อ่าขา ร้อยเอ็ด

แบบแสดง DRAWING TITLE

สัญลักษณ์อ้างอิง,มาตรการความปลอดภัยในการก่อสร้าง

มาตราส่วน : –	หมายเลขแบบ
ตรวจสอบ :	A1–02
อนุมัติ :	
วันที่ : 11 กุมภาพันธ์ 2565	

Notes
This Drawing is Copyrighted. All Contractors must check all dimensions on site. Only figured dimensions and grid lines are to be worked from. Discrepancies must be reported immediately to the Architect or Engineer concerned before processing.

แบบขนาด A2 มาตราส่วน เป็นไปตามแบบแสดง

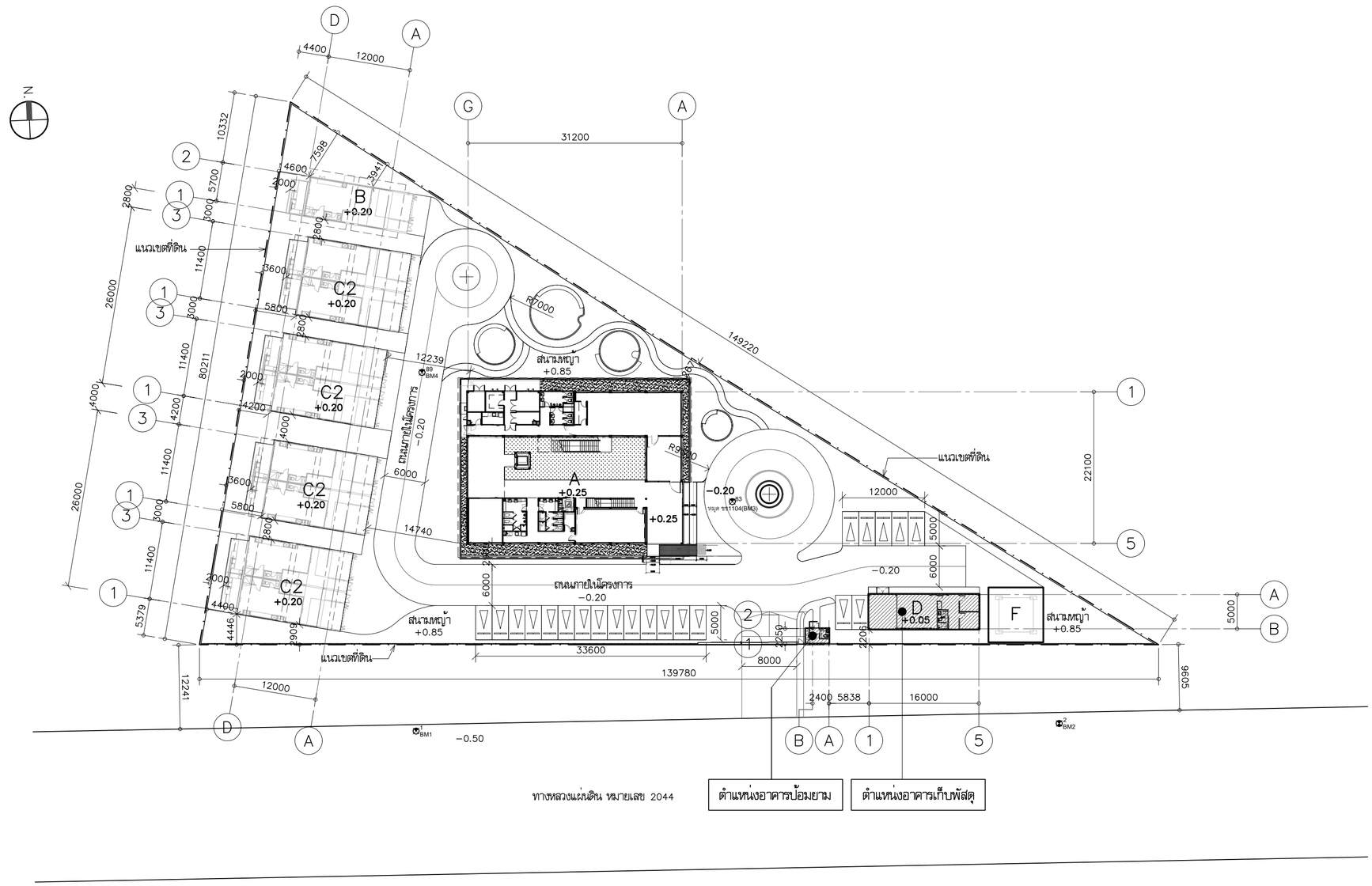

ทางหลวงแผ่นดิน หมายเลข 2044

ผังบริเวณรวม

มาตราส่วน 1:500

A	= อาคารสำนักงาน	1 หลัง
B	= ทาวน์เฮาส์ 1 คูหา (บ้านพักผู้อำนวยการเขต)	1 หลัง
C	= ทาวน์เฮาส์ 2 คูหา (บ้านพักพนักงาน)	4 หลัง
D	= อาคารเก็บพัสดุ	1 หลัง
E	= ป้อมยาม	1 หลัง
F	= เสาส่งสัญญาณ	1 หลัง

โครงการ PROJECT

จ้างออกแบบและปรับปรุงแบบสำนักงาน

กสทช.เขต 21 จังหวัดร้อยเอ็ด และงานภูมิสถาปัตย์

กสทช.

เจ้าของ OWNER

สำนักงาน กสทช. เขต 21 จ.ร้อยเอ็ด

ที่อยู่ :287/51-52 หมู่ 7 ตำบลเมืองเดน อำเภอเมืองร้อยเอ็ด จังหวัดร้อยเอ็ด 45170

โทรศัพท์ : 0 4351 9211

ต้นแบบอาคารประกอบ

อาคารป้อมยาม, อาคารซ่อมบำรุง, โรงจอดรถ

บริษัท สถาบันชุมชนและสิ่งแวดล้อม อาคมสิลป์ จำกัด

ARSOMSILP COMMUNITY & ENVIRONMENTAL ARCHITECT CO.,LTD.

397 ซ. อนามัยงามเจริญ 25 แขวงทรายน้ำ เขตคลองสามวา กทม. 10150

โทร : +66 2 490 4748 54 แฟกซ์ : +66 2 490 4742

อีเมล์ : orch@arsomsilp.in.th www.arsomsilp.co.th

ผู้ออกแบบ DESIGN TEAM

ผู้จัดการโครงการ PROJECT MANAGER		
สมพร พุลินพัลนา		ส-สถ. 2367
สถาปนิก ARCHITECT		
ชัยศักดิ์ ผุยมุลตรี		ภ-สถ. 6616
เมธวิ รัตนทวีโสภณ		ภ-สถ. 9247
พัสกร พุทธานุ		ภ-สถ. 13485
ภูมิสถาปนิก LANDSCAPE DESIGNER		
ชิติพันธุ์ ศรีตะการ		ส-ภส. 40
ณัฐฐิมา ภักดี		ภ-ภส 483
วิศวกรโครงสร้างและโยธา STRUCTURAL ENGINEER		
วสันต์ แสงศรี		สย. 9670
ธงชัย บุญเกิด		สย. 11703

FUSION CONSULTANTS

บริษัท ฟิวชั่น คอนซัลแตนท์ จำกัด

81/55 ซอยสุทิสตร ถนนพหลโยธิน 4 แขวงพหลโยธิน เขตดอนเมือง กรุงเทพฯ 10110

โทรศัพท์ 0-2392-5375-6 โทรสาร 0-2392-2641

E-mail : fusion@fusionconsultants.co.th

วิศวกรระบบปรับอากาศและระบายอากาศ		MECHANICAL ENGINEER
สุทัศร สันติวิทยย์กุล		วก.578
วิศวกรระบบสุขาภิบาลและดับเพลิง		SANITARY ENGINEER
สุทัศร สันติวิทยย์กุล		วส.87
วิรวัฒน์ แซ่เล้า		ภส.4149
วิศวกรงานระบบไฟฟ้า		ELECTRICAL ENGINEER
พิชญะ จันทรานุวัฒน์		วพก.613

รายการแก้ไข REVISIONS

ครั้งที่	รายละเอียด	วัน/เดือน/ปี

KEY PLAN

รหัสโครงการ PROJECT'S CODE

2110AR_กสทช สาขา ร้อยเอ็ด

แบบแสดง DRAWING TITLE

ผังบริเวณ

(ทาวน์เฮาส์ 2 คูหา)

มาตราส่วน: 1:500	หมายเลขแบบ
ตรวจสอบ :	A2-01
อนุมัติ :	
วันที่ : 11 กุมภาพันธ์ 2565	

Notes

This Drawing is Copyrighted. All Contractors must check all dimensions on site. Only figured dimensions and grid lines are to be worked from. Discrepancies must be reported immediately to the Architect or Engineer concerned before processing.

แบบขนาด A2 มาตราส่วน เป็นไปตามแบบแสดง

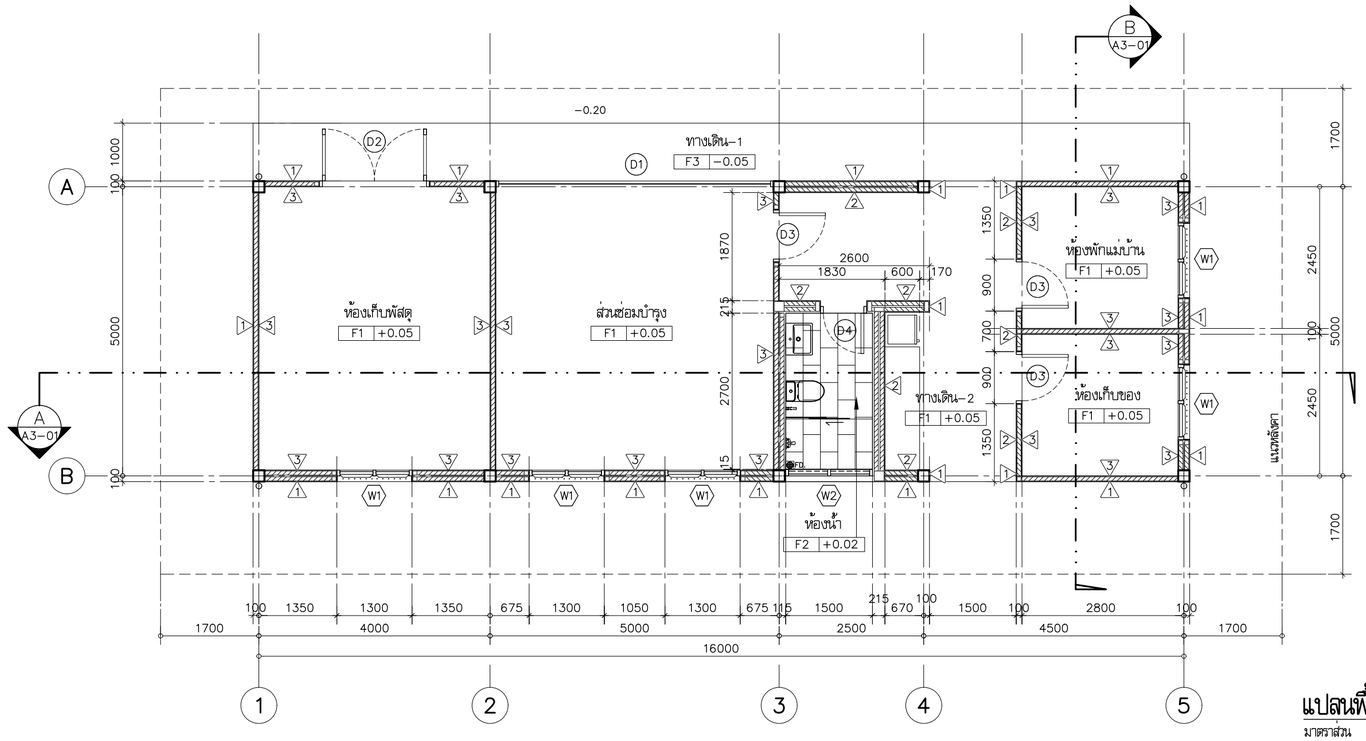

แปลนพื้นชั้นล่าง

มาตราส่วน 1:75

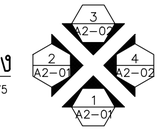

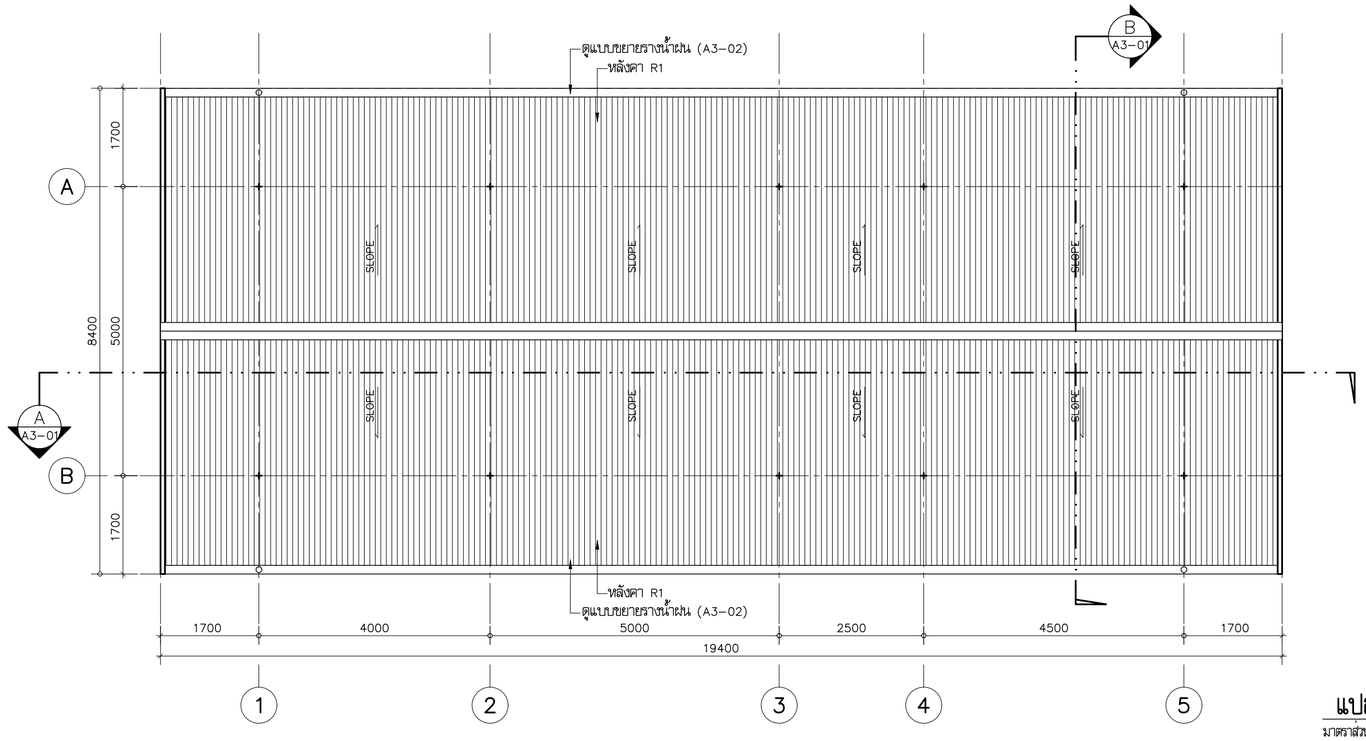

สัญลักษณ์

GSP. = ท่อ Hot Dip Galvanization
ท่อและข้อต่อทำสีเดียวกับตัวอาคาร

หลังคา R1 = หลังคา METAL SHEET ระบบ CLIP LOCK (หนา 0.42 BMT)
สี COLORBOND

แปลนหลังคา

มาตราส่วน 1:75

โครงการ PROJECT

จ้างออกแบบและปรับปรุงแบบสำนักงาน
กสทช.เขต 21 จังหวัดร้อยเอ็ด และงานภูมิสถาปัตย์

กสทช.

เจ้าของ OWNER

สำนักงาน กสทช. เขต 21 จ.ร้อยเอ็ด
ที่อยู่ : 287/51-52 หมู่ 7 ตำบลเมืองเดิ่น อำเภอเมืองร้อยเอ็ด จังหวัดร้อยเอ็ด 45170
โทรศัพท์ : 0 4351 9211

ต้นแบบอาคารประกอบ
อาคารป้อมยาม, อาคารซ่อมบำรุง, โรงจอดรถ

บริษัท สถาบันชุมชนและสิ่งแวดล้อม อาคมสิลป์ จำกัด
ARSOMSILP COMMUNITY & ENVIRONMENTAL ARCHITECT CO.,LTD.
397 ซ. อนามัยรามเจริญ 25 แขวงทรายน้ำผึ้ง เขตบางขุนเทียน กทม. 10150
โทร : +66 2 490 4748 54 แฟกซ์ : +66 2 490 4742
อีเมลล์ : arch@arsomsilp.in.th www.arsomsilp.ac.th

ผู้ออกแบบ DESIGN TEAM

ผู้จัดการโครงการ	PROJECT MANAGER	
สมพร พุฒิพัฒนา		ส-สถ. 2367
สถาปนิก	ARCHITECT	
ชัยศักดิ์ ผุยมุลตรี		ภ-สถ. 6616
เมธาวี รัตนศิริสังกมน		ภ-สถ. 9247
พัสกร พุทธานุ		ภ-สถ. 13485
ภูมิสถาปนิก	LANDSCAPE DESIGNER	
ชิติพันธุ์ ศรีตะการ		ส-ภส. 40
ณัฐฐิมา ภักดี		ภ-ภส 483
วิศวกรโครงสร้างและโยธา	STRUCTURAL ENGINEER	
วสันต์ แสงศรี		สย. 9670
ธงชัย บุญเกิด		สย. 11703

FUSION CONSULTANTS

บริษัท ฟิวชั่น คอนซัลแตนท์ จำกัด
81/55 ซอยอุดมสุข ถนนสรรพาวุธ 4
แขวงบางนาใต้ เขตบางนา กรุงเทพฯ 10110
โทรศัพท์ 0-2392-5375-6 โทรสาร 0-2392-2641
E-mail : fusion@fusionconsultants.co.th

วิศวกรระบบปรับอากาศและระบายอากาศ	MECHANICAL ENGINEER	
สุทัศร สันติวิทยย์กุล		วก.578
วิศวกรระบบสุขาภิบาลและดับเพลิง	SANITARY ENGINEER	
สุทัศร สันติวิทยย์กุล		วส.87
วิรวัลน์ แซ่เล้า		ภส.4149
วิศวกรงานระบบไฟฟ้า	ELECTRICAL ENGINEER	
พิชญะ จันทราพูลณ์		วพก.613

รายการแก้ไข REVISIONS

ครั้งที่	รายละเอียด	วัน/เดือน/ปี

KEY PLAN

รหัสโครงการ PROJECT'S CODE
2110AR_กสทช สาขา ร้อยเอ็ด

แบบแสดง DRAWING TITLE
อาคารเก็บพัสดุ-ซ่อมบำรุง
แปลนพื้นชั้นล่าง, แปลนหลังคา,

มาตราส่วน : 1 : 75	หมายเลขแบบ
ตรวจสอบ :	A3-01
อนุมัติ :	
วันที่ : 11 กุมภาพันธ์ 2565	

Notes
This Drawing is Copyrighted. All Contractors must check all dimensions on site. Only figured dimensions and grid lines are to be worked from. Discrepancies must be reported immediately to the Architect or Engineer concerned before processing.

แบบขนาด A2 มาตราส่วน เป็นไปตามแบบแสดง

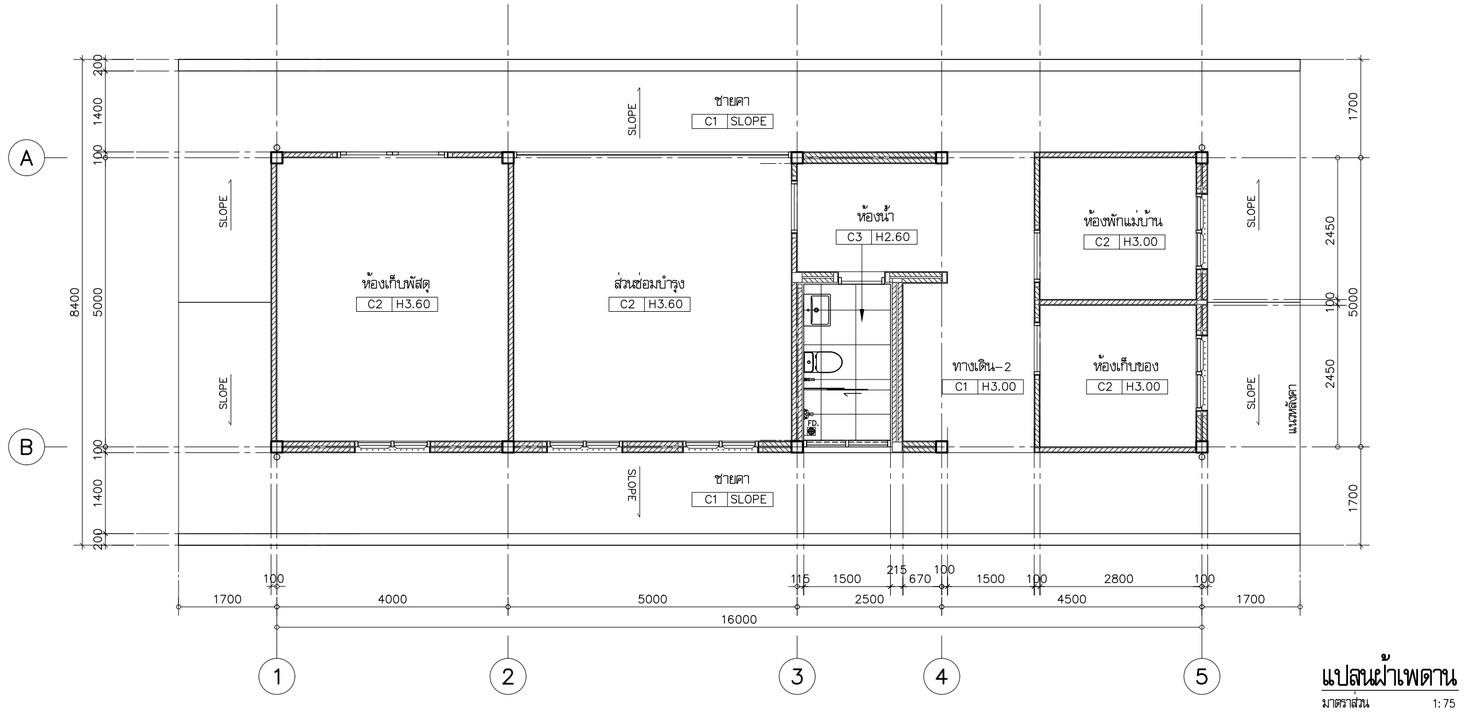

แปลนฝ้าเพดาน

มาตราส่วน 1:75

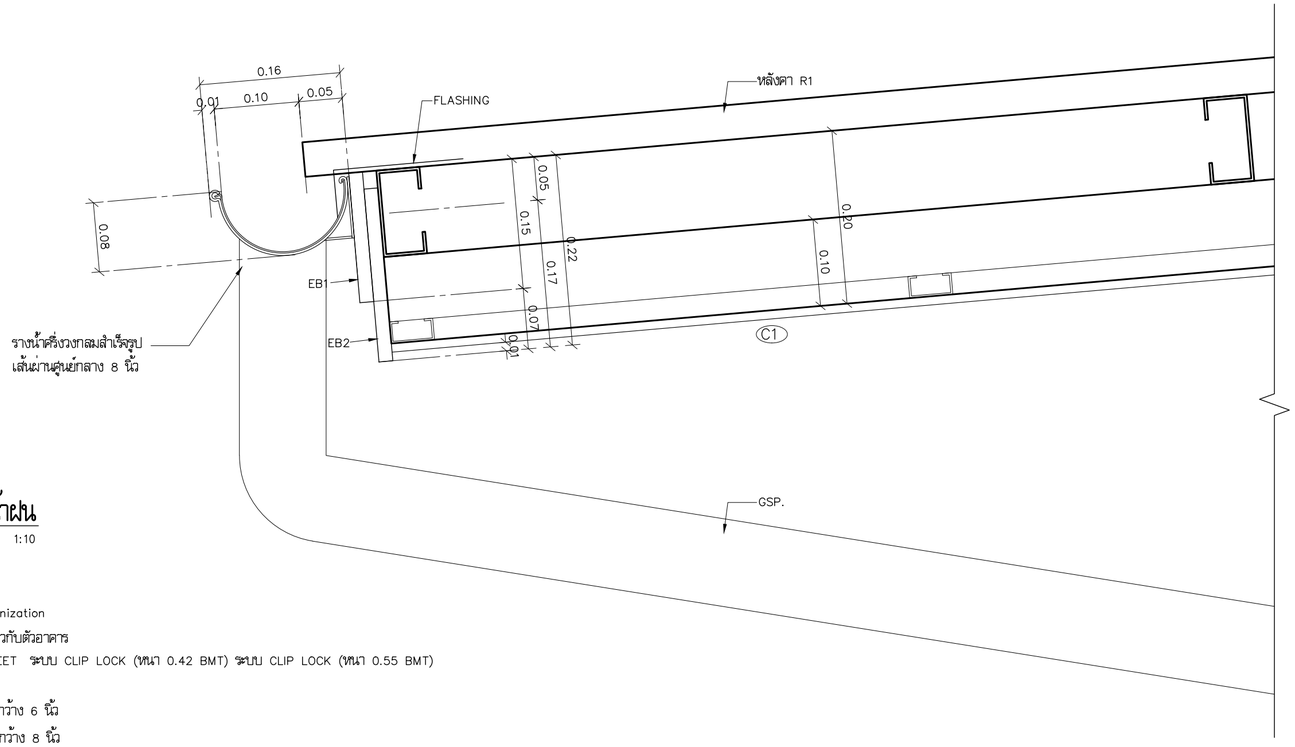

แบบขยายรางน้ำฝน

มาตราส่วน 1:10

สัญลักษณ์

GSP. = ท่อ Hot Dip Galvanization
ท่อและข้อต่อทำสีเดียวกับตัวอาคาร

หลังคา R1 = หลังคา METAL SHEET ระบบ CLIP LOCK (หนา 0.42 BMT) ระบบ CLIP LOCK (หนา 0.55 BMT)
สี COLORBOND

EB1 = ไม้เชิงชายขนาดหน้ากว้าง 6 นิ้ว

EB2 = ไม้เชิงชายขนาดหน้ากว้าง 8 นิ้ว

โครงการ PROJECT

จ้างออกแบบและปรับปรุงแบบสำนักงาน
กสทช.เขต 21 จังหวัดร้อยเอ็ด และงานภูมิสถาปัตย์

เจ้าของ OWNER

สำนักงาน กสทช. เขต 21 จ.ร้อยเอ็ด
ที่อยู่ : 287/51–52 หมู่ 7 ตำบลสิงห์ อำเภอเมืองร้อยเอ็ด จังหวัดร้อยเอ็ด 45170
โทรศัพท์ : 0 4351 9211

ต้นแบบอาคารประกอบ
อาคารป้อมยาม, อาคารซ่อมบำรุง, โรงจอดรถ

บริษัท สถาบันชุมชนและสิ่งแวดล้อม อาคมสิลป์ จำกัด
ARSOMSILP COMMUNITY & ENVIRONMENTAL ARCHITECT CO.,LTD.
397 ซ. อนามัยงามเจริญ 25 แขวงทรายน้ำ เขตบางขุนเทียน กทม. 10150
โทร : +66 2 490 4748 54 แฟกซ์ : +66 2 490 4742
อีเมลล์ : arch@arsomsilp.in.th www.arsomsilp.ac.th

ผู้ออกแบบ DESIGN TEAM

ผู้จัดการโครงการ PROJECT MANAGER		
สมพร พุฒิพัฒนา		ส–สถ. 2367
สถาปนิก ARCHITECT		
วิรัตติ์ผุสมุลศรี		ภ–สถ. 6616
เมธาวี รัตเสถียรไสกณ		ภ–สถ. 9247
พัสกร พุทธานุ		ภ–สถ. 13485
ภูมิสถาปนิก LANDSCAPE DESIGNER		
ชิติพันธุ์ ตรีตะการ		ส–ภส. 40
ณัฐฐิมา ภักดี		ภ–ภส 483
วิศวกรโครงสร้างและโยธา STRUCTURAL ENGINEER		
วสันต์ แสงศรี		สย. 9670
ธงชัย บุญเกิด		สย. 11703

บริษัท ฟิวชั่น คอนซัลแตนท์ จำกัด
81/55 ซอยอุดมสุข ถนนสรรพาวุธ 4
แขวงบางนาใต้ เขตบางนา กรุงเทพฯ 10110
โทรศัพท์ 0–2392–5375–6 โทรสาร 0–2392–2641
E–mail : fusion@fusionconsultants.co.th

วิศวกรระบบปรับอากาศและระบายอากาศ MECHANICAL ENGINEER		
สุทัศร สันติวิทยย์กุล		วก.578
วิศวกรระบบสุขาภิบาลและดับเพลิง SANITARY ENGINEER		
สุทัศร สันติวิทยย์กุล		วส.87
วิรวัลน์ แซ่เล้า		ภส.4149
วิศวกรงานระบบไฟฟ้า ELECTRICAL ENGINEER		
พิชญะ จันตราบุวัลน์		วพก.613

รายการแก้ไข REVISIONS

ครั้งที่	รายละเอียด	วัน/เดือน/ปี

KEY PLAN

รหัสโครงการ PROJECT'S CODE
2110AR_กสทช สาขา ร้อยเอ็ด

แบบแสดง DRAWING TITLE
อาคารเก็บพัสดุ–ซ่อมบำรุง
แปลนฝ้าเพดาน

มาตราส่วน: 1 : 75	หมายเลขแบบ
ตรวจสอบ :	A3–02
อนุมัติ :	
วันที่ : 11 กุมภาพันธ์ 2565	

Notes
This Drawing is Copyrighted. All Contractors must check all dimensions on site. Only figured dimensions and grid lines are to be worked from. Discrepancies must be reported immediately to the Architect or Engineer concerned before processing.

แบบขนาด A2 มาตราส่วน เป็นไปตามแบบแสดง

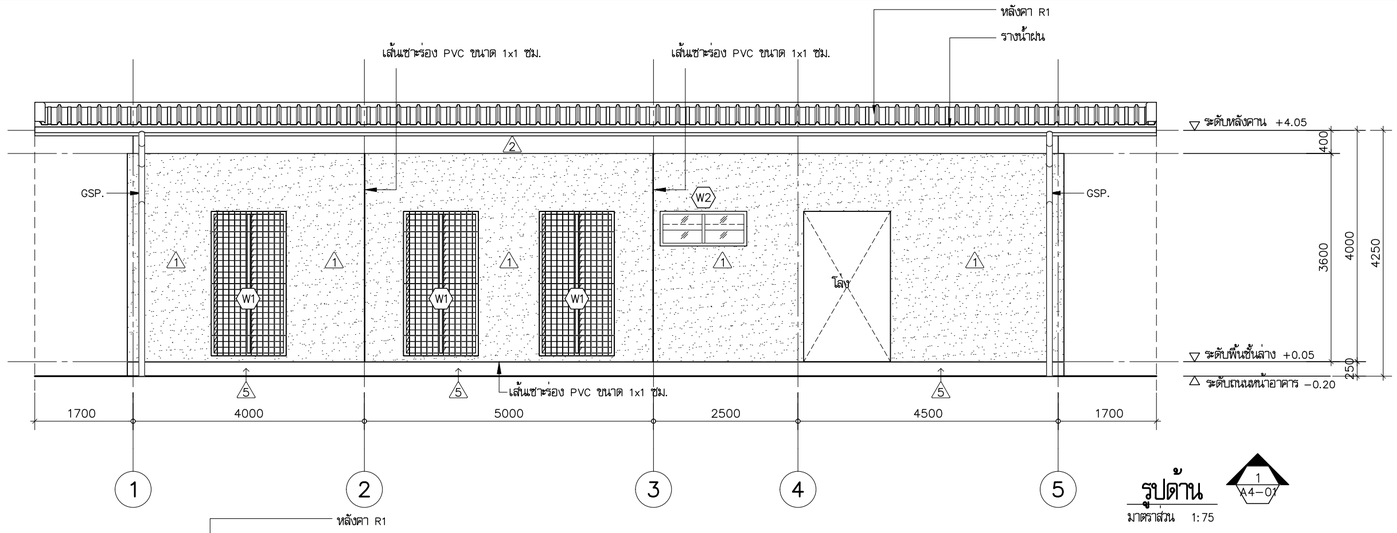

รูปด้าน 1

มาตราส่วน 1:75

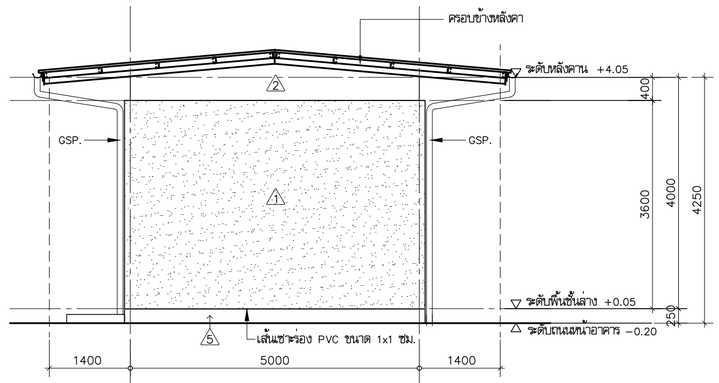

รูปด้าน 2

มาตราส่วน 1:75

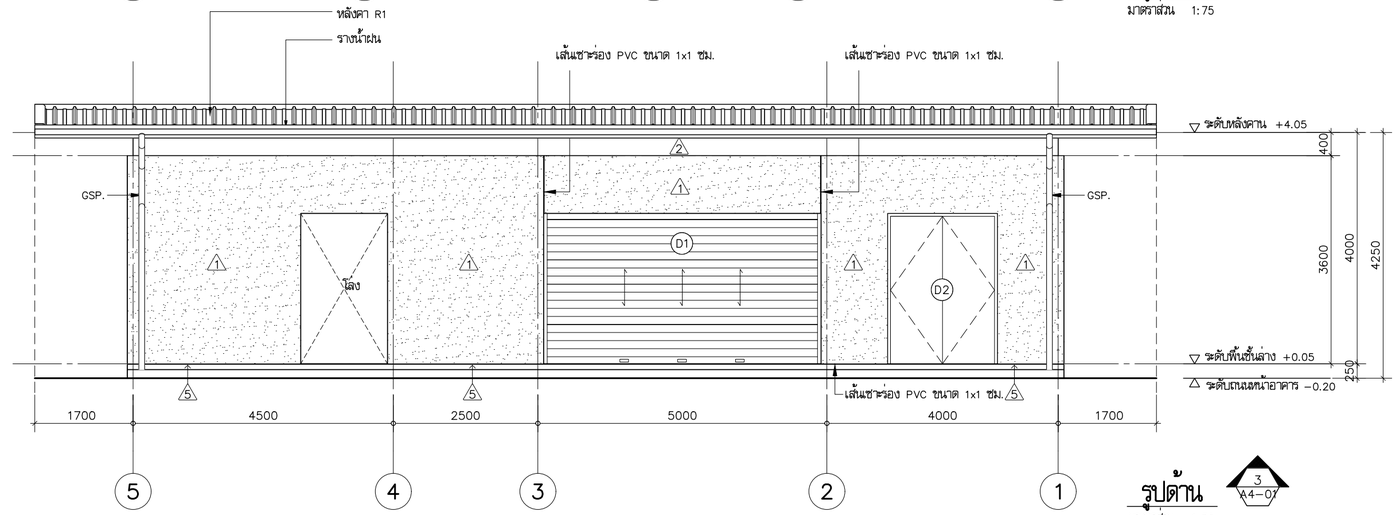

รูปด้าน 3

มาตราส่วน 1:75

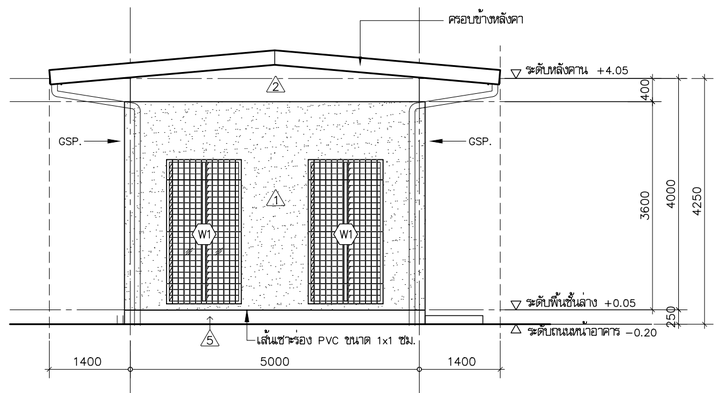

รูปด้าน 4

มาตราส่วน 1:75

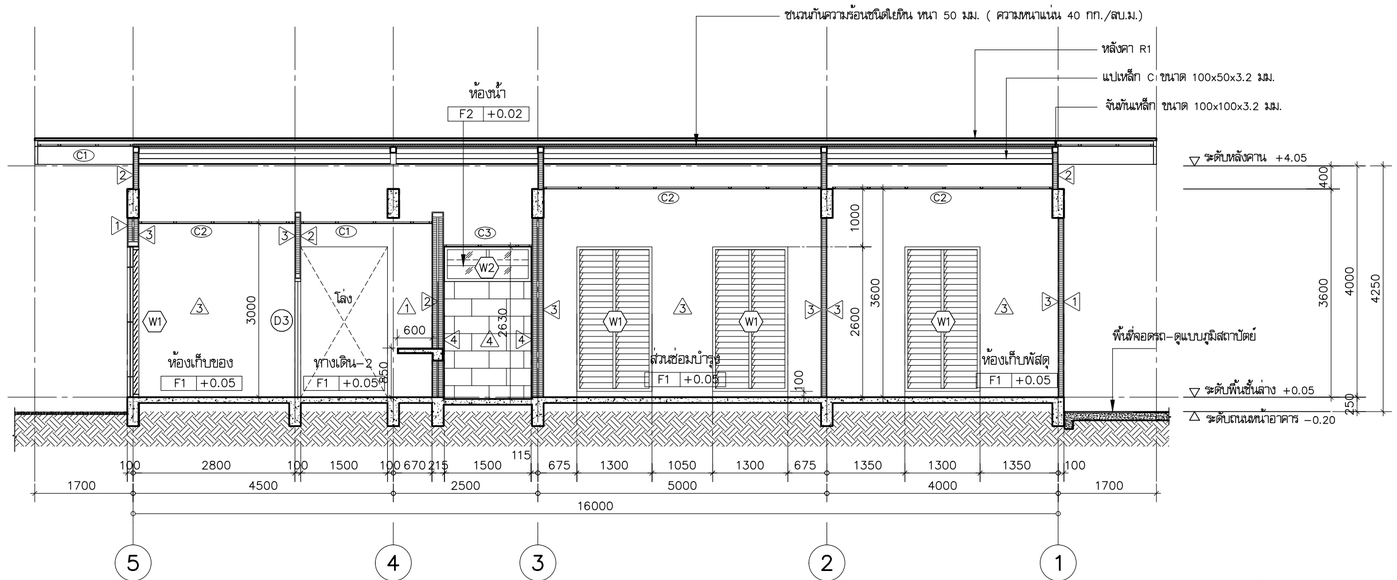

รูปตัด A

มาตราส่วน 1:75

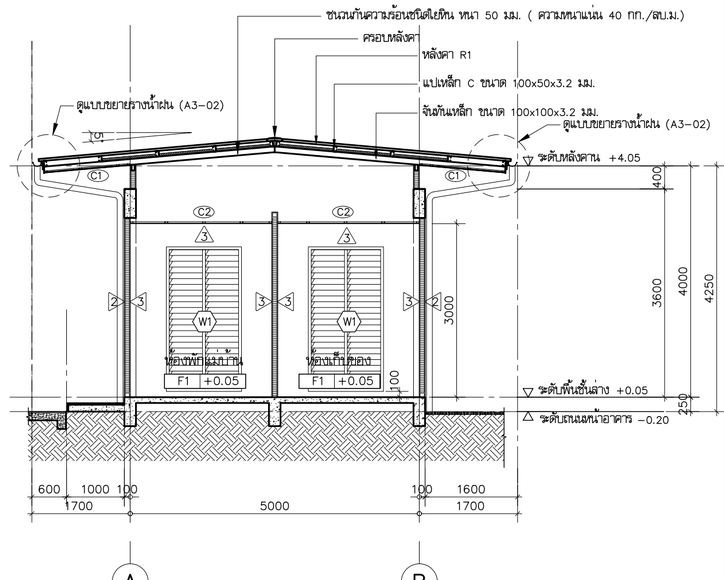

รูปตัด B

มาตราส่วน 1:75

โครงการ PROJECT

จ้างออกแบบและปรับปรุงแบบสำนักงาน
กสทช.เขต 21 จังหวัดร้อยเอ็ด และงานภูมิสถาปัตย์

กสทช.

เจ้าของ OWNER

สำนักงาน กสทช. เขต 21 จ.ร้อยเอ็ด
ที่อยู่ :287/51-52 หมู่ 7 ตำบลนิเวศน์ อำเภอเมืองร้อยเอ็ด จังหวัดร้อยเอ็ด 45170
โทรศัพท์ : 0 4351 9211

ต้นแบบอาคารประกอบ
อาคารป้อมยาม, อาคารซ่อมบำรุง, โรงจอดรถ

บริษัท สถาบันชุมชนและสิ่งแวดล้อม อาคมสิลป์ จำกัด
ARSOMSILP COMMUNITY & ENVIRONMENTAL ARCHITECT CO.,LTD.
397 ซ. อนามัยรามอินทรา 25 แขวงทรายม้าม เขตคันนายาว กทม. 10150
โทร : +66 2 490 4748 54 แฟกซ์ : +66 2 490 4742
อีเมลล์ : orch@arsomsilp.in.th www.arsomsilp.ac.th

ผู้ออกแบบ DESIGN TEAM

ผู้จัดการโครงการ PROJECT MANAGER
สมพร พุฒิพัฒนา ส-สถ. 2367

สถาปนิก ARCHITECT
ชัยศักดิ์ ผุยมุลตรี ภ-สถ. 6616
เมธวิ วัดเสวีไสยถน ภ-สถ. 9247
พัสกร พุทธานุ ภ-สถ. 13485

ภูมิสถาปนิก LANDSCAPE DESIGNER
ชิติพันธุ์ ตรีตระการ ส-ภส. 40
ณัฐฐิมา ภักดี ภ-ภส 483

วิศวกรโครงสร้างและไฮยา STRUCTURAL ENGINEER
วสันต์ แสงศรี สย. 9670
ธงชัย บุญเกิด สย. 11703

FUSION CONSULTANTS
บริษัท ฟิวชั่น คอนซัลแตนท์ จำกัด
81/55 ซอยอุดมสิตร ถนนพระรามที่ 4
แขวงพระโขนง เขตคลองเตย กรุงเทพฯ 10110
โทรศัพท์ 0-2392-5375-6 โทรสาร 0-2392-2641
E-mail : fusion@fusionconsultants.co.th

วิศวกรระบบปรับอากาศและระบายอากาศ MECHANICAL ENGINEER
สุทัศร์ ลิ่มมิทิมย์กุล วก.578

วิศวกรระบบสุขาภิบาลและดับเพลิง SANITARY ENGINEER
สุทัศร์ ลิ่มมิทิมย์กุล วส.87
วีรวัฒน์ แซ่เล้า ภส.4149

วิศวกรงานระบบไฟฟ้า ELECTRICAL ENGINEER
พิชญะ จันทรานุมัณฑ์ พท.613

รายการแก้ไข REVISIONS

ครั้งที่	รายละเอียด	วัน/เดือน/ปี

KEY PLAN

รหัสโครงการ PROJECT'S CODE
2110AR_กสทช สาขา ร้อยเอ็ด

แบบแสดง DRAWING TITLE
อาคารเก็บพัสดุ-ซ่อมบำรุง
รูปด้าน 1-4
รูปตัด A, รูปตัด B

มาตราส่วน : 1 : 75	หมายเลขแบบ
ตรวจสอบ :	A4-01
อนุมัติ :	
วันที่ : 11 กุมภาพันธ์ 2565	

Notes
This Drawing is Copyrighted. All Contractors must check all dimensions on site. Only figured dimensions and grid lines are to be worked from. Discrepancies must be reported immediately to the Architect or Engineer concerned before processing.

แบบขนาด A2 มาตราส่วน เป็นไปตามแบบแสดง

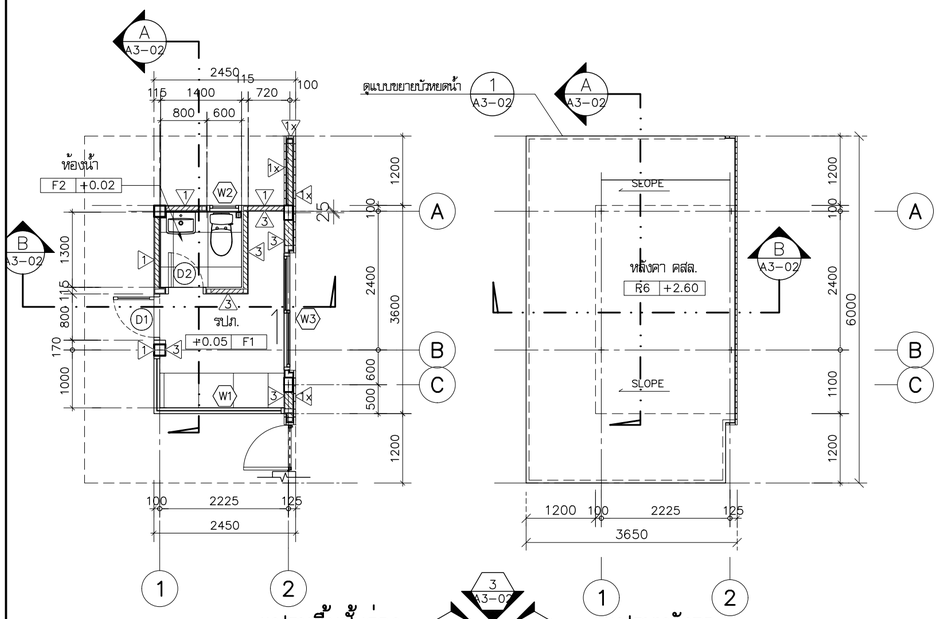

แปลนพื้นชั้นล่าง

มาตราส่วน 1:75

แปลนหลังคา

มาตราส่วน 1:75

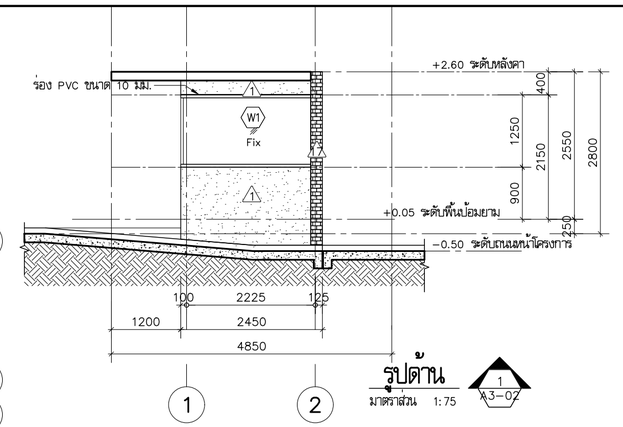

รูปด้าน

มาตราส่วน 1:75 — 1 A3-02

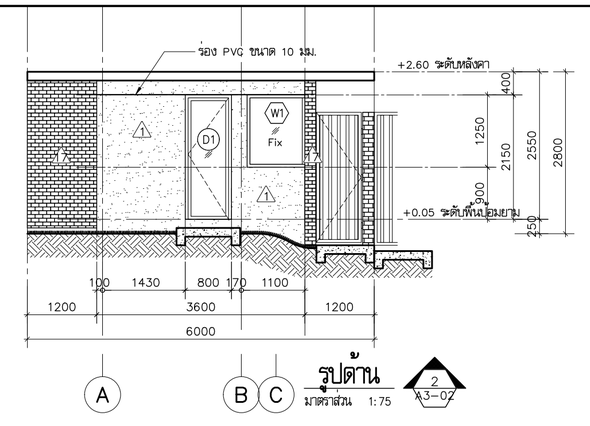

รูปด้าน

มาตราส่วน 1:75 — 2 A3-02

ประตูรั้วโครงการ-ดูแบบขยายภูมิสถาปัตย์

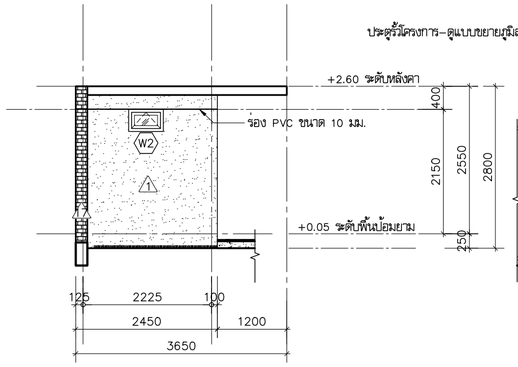

รูปด้าน

มาตราส่วน 1:75 — 3 A3-02

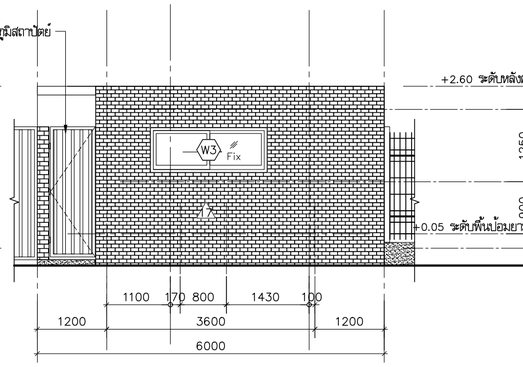

รูปด้าน

มาตราส่วน 1:75 — 4 A3-02

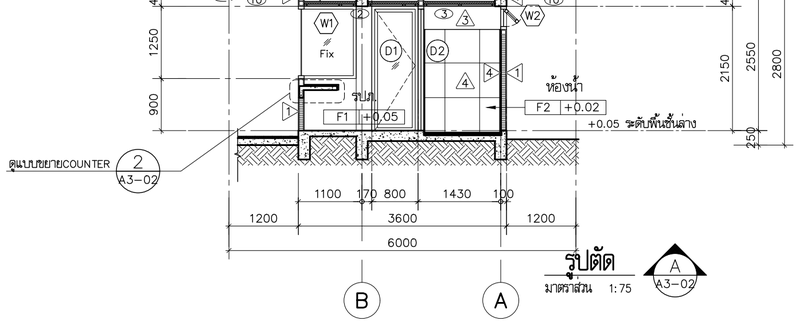

รูปตัด

มาตราส่วน 1:75 — A A3-02

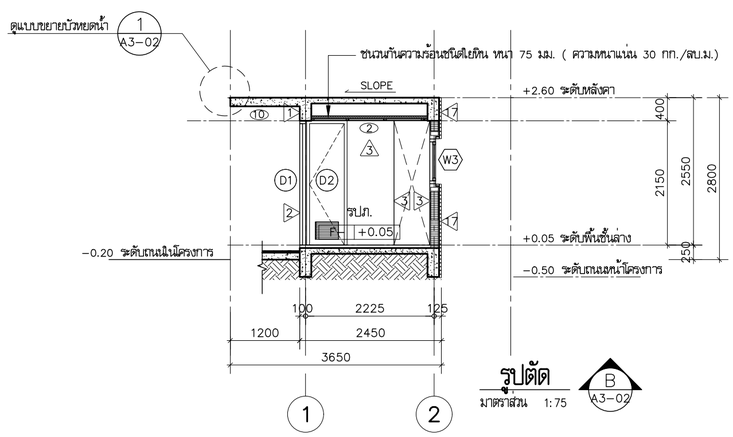

รูปตัด

มาตราส่วน 1:75 — B A3-02

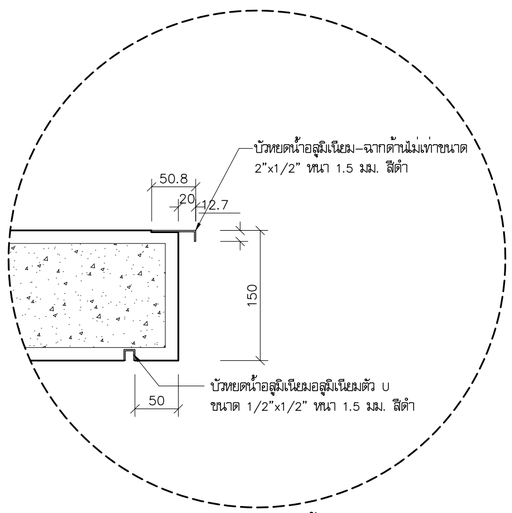

แบบขยายบัวหยดน้ำ

มาตราส่วน 1:5 — 1 A3-02

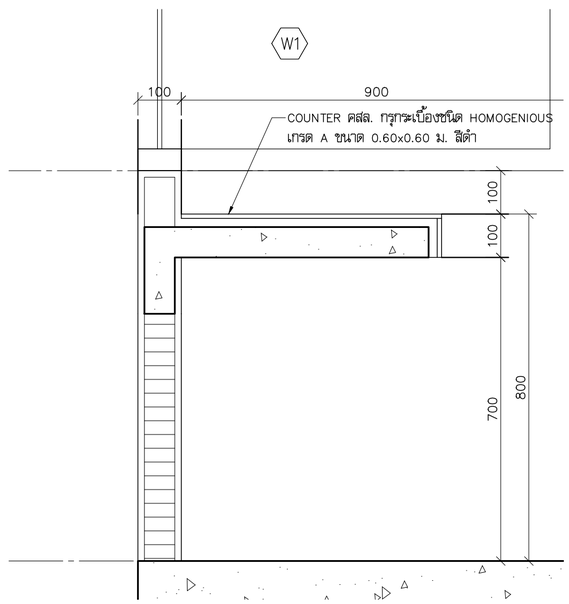

แบบขยาย COUNTER

มาตราส่วน 1:10 — 2 A3-02

โครงการ PROJECT

จ้างออกแบบและปรับปรุงแบบสำนักงาน

กสทช.เขต 21 จังหวัดอ้อยเอ็ด และงานภูมิสถาปัตย์

เจ้าของ OWNER

สำนักงาน กสทช. เขต 21 จ.อ้อยเอ็ด

ที่อยู่ :287/51-52 หมู่ 7 ตำบลหัวเรือ อำเภอเมืองอุบล จังหวัดอ้อยเอ็ด 45170

โทรศัพท์ : 0 4351 9211

ต้นแบบอาคารประกอบ

อาคารป้อมยาม, อาคารซ่อมบำรุง, โรงจอดรถ

บริษัท สถาบันภูมิทัศน์และสิ่งแวดล้อม อาคมสิลป์ จำกัด
ARSOMSILP COMMUNITY & ENVIRONMENTAL ARCHITECT CO.,LTD.
397 ซ. อนามัยงามเจริญ 25 แขวงทวีวัฒนา เขตทวีวัฒนา กทม. 10150
โทร : +66 2 490 4748 54 แฟกซ์ : +66 2 490 4742
อีเมล์ : orch@orsomsilp.in.th www.orsomsilp.oc.th

ผู้ออกแบบ DESIGN TEAM

ผู้จัดการโครงการ PROJECT MANAGER
ส.พร พุลินพัลนา ส-สถ. 2367

สถาปนิก ARCHITECT
ชัยศักดิ์ ผุยมุลตรี ภ-สถ. 6616
เมธาวี รัตนศิริสกณ ภ-สถ. 9247
พัสกร พุทธานุ ภ-สถ. 13485

ภูมิสถาปนิก LANDSCAPE DESIGNER
ชิติพันธุ์ ศรีตะการ ส-ภส. 40
ณัฐรุิมา ภักดี ภ-ภส 483

วิศวกรโครงสร้างและไยธา STRUCTURAL ENGINEER
วสันต์ แสงศรี สย. 9670
ธงชัย บุญเกิด สย. 11703

บริษัท ฟิวชั่น คอนซัลแตนต์ จำกัด
81/55 ซอยอุดมสุข ถนนสรรพาวุธ 4 แขวงบางนาใต้ เขตบางนา กรุงเทพฯ 10110
โทรศัพท์ 0-2392-5375-6 โทรสาร 0-2392-2641
E-mail : fusion@fusionconsultants.co.th

วิศวกรระบบปรับอากาศและระบายอากาศ MECHANICAL ENGINEER
สุทัศร สันติวิทมย์กุล วก.578

วิศวกรระบบสุขาภิบาลและดับเพลิง SANITARY ENGINEER
สุทัศร สันติวิทมย์กุล วส.87
วีรวัฒน์ แซ่เล้า ภส.4149

วิศวกรงานระบบไฟฟ้า ELECTRICAL ENGINEER
พิชญะ จันตรานุวัฒน์ วพก.613

รายการแก้ไข REVISIONS

ครั้งที่	รายละเอียด	วัน/เดือน/ปี

KEY PLAN

รหัสโครงการ PROJECT'S CODE
2110AR_กสทช สาขา ร้อยเอ็ด

แบบแสดง DRAWING TITLE
อาคารป้อมยาม
แปลนพื้นชั้นล่าง, แปลนหลังคา, รูปตัด A,
รูปตัด B, รูปด้าน 1, 2, 3, 4

มาตราส่วน: 1 : 75 หมายเลขแบบ
ตรวจสอบ :
อนุมัติ :
วันที่ : 11 กุมภาพันธ์ 2565
A3-03

Notes:
This Drawing is Copyrighted. All Contractors must check all dimensions on site. Only figured dimensions and grid lines are to be worked from. Discrepancies must be reported immediately to the Architect or Engineer concerned before processing.

แบบขนาด A2 มาตราส่วน เป็นไปตามแบบแสดง

ตารางรายการสุขภัณฑ์ห้องน้ำ

สัญลักษณ์	รายการ	รุ่น	ผลิตภัณฑ์	TL-1		
WC	โถสุขภัณฑ์แบบฟลัชแท้งค์	C1302	COTTO	●		
SW	ฝักบัวนิ้วมือชำระ	CT9902#SA(HM)	COTTO	●		
LAV1	อ่างล้างมือ ชนิดแขวนผนัง	C0156	COTTO	●		
FC	ก๊อกน้ำอ่างล้างมือ	CT1160A	COTTO	●		
	ท่อน้ำทิ้งอ่างล้างมือ	CT685	COTTO	●		
	สะดืออ่างล้างมือ	CT6702 (HM)	COTTO	●		
	สายน้ำดีอ่างล้างมือ	Z402(HM)	COTTO	●		
	วาล์วอ่างล้างมือ	CT179(HM)	COTTO	●		
SH	ฝักบัวพร้อมสาย+วาล์วเปิด-ปิดน้ำ	S17(HM)+CT1161A	COTTO	●		
SD	ชั้นวางสบู่	CT0272(HM)	COTTO	●		
PH	ที่ใส่กระดาษชำระ	CT0049(HM)	COTTO	●		
TH	ราวแขวนผ้า	CT0276(HM)	COTTO	●		
MR	กระจกเงา (ดูขนาดตามแบบขยาย)					
FD	ฝาปิดท่อระบายน้ำทิ้ง	CT697Z2P(HM)	COTTO	●		
F	ก๊อกน้ำที่ล้างพื้น	CT171C10(HM)	COTTO	●		
	ฉากกั้นห้องน้ำสำเร็จรูป	BD-SVE150185GWH	I-SPA	●		

มาตรฐานการติดตั้งสุขภัณฑ์

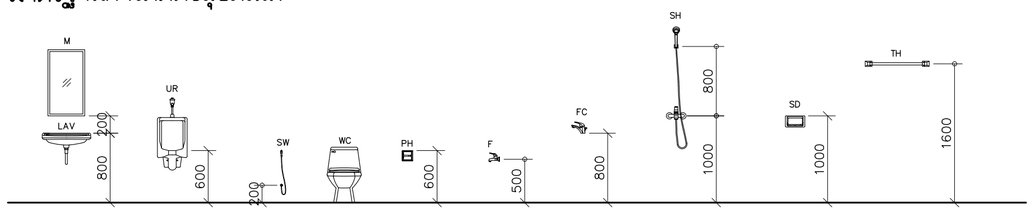

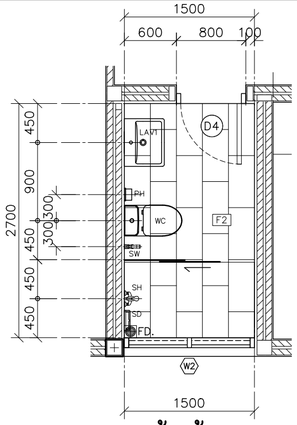

แปลนห้องน้ำ TL-1

มาตราส่วน 1:50

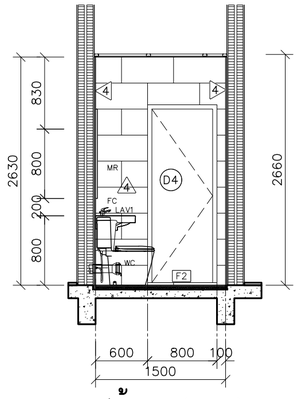

รูปด้าน 1 (TL-1)

มาตราส่วน 1:50

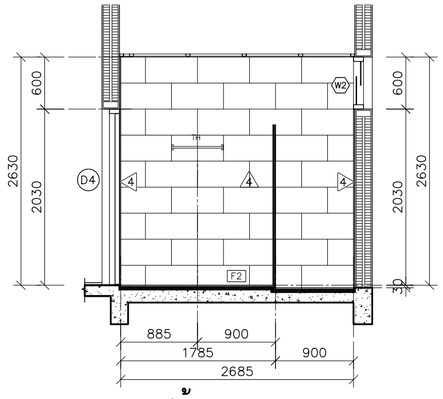

รูปด้าน 2 (TL-1)

มาตราส่วน 1:50

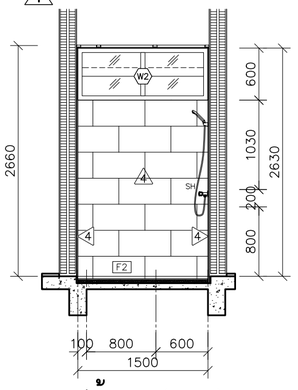

รูปด้าน 3 (TL-1)

มาตราส่วน 1:50

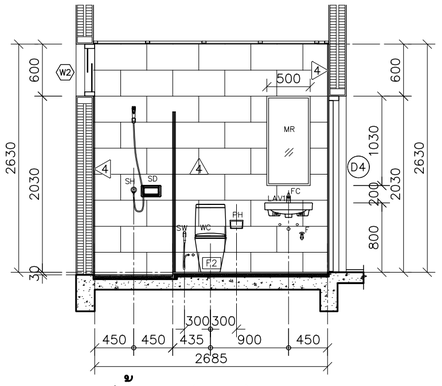

รูปด้าน 4 (TL-1)

มาตราส่วน 1:50

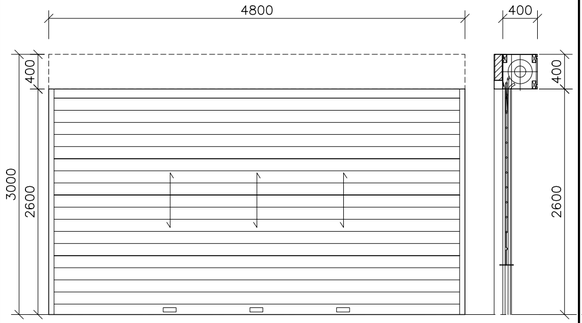

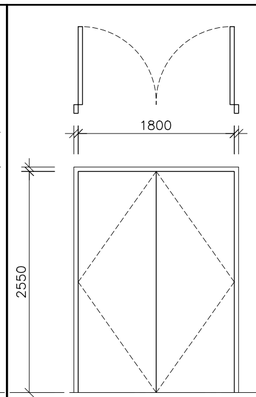

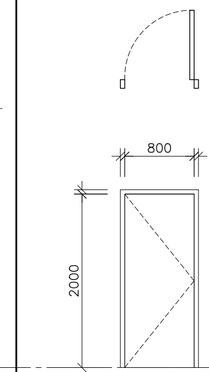

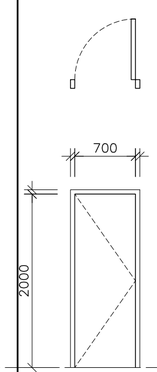

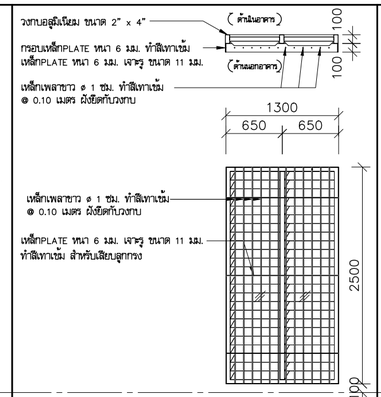

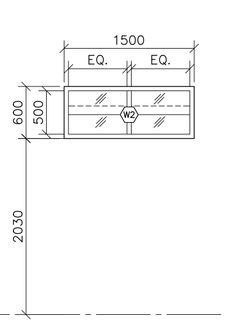

	D1	D2 เหล็ก	D3 ไม้ (WPC)	D4 ไม้ (WPC)	W1 เหล็ก	W2 อะลูมิเนียม	
ชนิดบาน	ROLLER SHUTTER	ประตูบานเปิดคู่	ประตูบานเปิดเดี่ยว	ประตูบานเปิดเดี่ยว	หน้าต่างบานเกล็ด	บานติดตาย (บานเหลือประบายอากาศ)	
วงกบ	ตามมาตรฐานผู้ผลิต	เหล็ก2"x4" มม.ชุบสีกันสนิม	วงกบ WPC ขนาด 2"x4" มม. สี-ระบุภายหลัง	วงกบ WPC ขนาด 2"x5" มม. สี-ระบุภายหลัง	วงกบอลูมิเนียม ขนาด 2" x 4"	วงกบอลูมิเนียม ขนาด 2" x 5"	
กรอบบาน	ตามมาตรฐานผู้ผลิต	เหล็ก2"x4" มม.ชุบสีกันสนิม	บาน WPC สี-ระบุภายหลัง	บาน WPC สี-ระบุภายหลัง	(สำหรับบานเกล็ดปรับมุม)	กรอบบานอลูมิเนียม หนา 1.5 มม.	
ลูกฟัก	แสตนเลสสตีล หรือเหล็กชุบกัลวาไนซ์เท่านั้น				กระจกใส หนา 6 มม.	กระจกใส หนา 6 มม.	
อุปกรณ์	อุปกรณ์สำหรับ ROLLER SHUTTER ตามมาตรฐานผู้ผลิต	1.บานพับสแตนเลส สำหรับบานประตูเหล็ก	1.บานพับสแตนเลส สำหรับบานประตูเหล็ก	1.บานพับปีกผีเสื้อ	ชุดบานเกล็ด		
		2.มือจับก้านยึก แสตนเลสสตีล ผิว HAIRLINE	2.มือจับก้านยึก แสตนเลสสตีล ผิว HAIRLINE	2.มือจับก้านยึก แสตนเลสสตีล ผิว HAIRLINE			
อุปกรณ์ล็อก	อุปกรณ์ล็อคสำหรับ ROLLER SHUTTER ตามมาตรฐานผู้ผลิต	1. ตลับกุญแจมอร์ทิสล็อค ทำงานโดยก้านยึก	1. ตลับกุญแจมอร์ทิสล็อค ทำงานโดยก้านยึก	1. ติดตั้งชุดกญแจในตัว			
		2. ไส้กุญแจ2ทางพร้อมหางปลาบิด	2. ไส้กุญแจ2ทางพร้อมหางปลาบิด				
					ส่วนซ่อมบำรุง,ห้องเก็บพัสดุ,ห้องแม่บ้าน,		
ตำแหน่ง	ส่วนซ่อมบำรุง	ห้องเก็บพัสดุ	ห้องเก็บของ	ห้องน้ำ	ห้องเก็บของ	ห้องน้ำ	
หมายเหตุ	อุปกรณ์ทั้งหมดใช้ของHAFELEหรือเทียบเท่า	อุปกรณ์ทั้งหมดใช้ของHAFELEหรือเทียบเท่า	อุปกรณ์ทั้งหมดใช้ของHAFELEหรือเทียบเท่า	อุปกรณ์ทั้งหมดใช้ของHAFELEหรือเทียบเท่า	อุปกรณ์ทั้งหมดใช้ของHAFELEหรือเทียบเท่า	อุปกรณ์ทั้งหมดใช้ของHAFELEหรือเทียบเท่า	

หมายเหตุ งานอลูมิเนียมทั้งหมดเป็นผิว POWDER COAT สีเทาเข้ม

โครงการ PROJECT

จ้างออกแบบและปรับปรุงแบบสำนักงาน กสทช.เขต 21 จังหวัดอ้อยเอ็ด และงานภูมิสถาปัตย์

เจ้าของ OWNER

สำนักงาน กสทช. เขต 21 จ.อ้อยเอ็ด
ที่อยู่ : 287/51-52 หมู่ 7 ตำบลแก่งเค่ อำเภอเมืองอุบลฯ จังหวัดอ้อยเอ็ด 45170
โทรศัพท์ : 0 4351 9211

ต้นแบบอาคารประกอบ อาคารป้อมยาม, อาคารซ่อมบำรุง, โรงจอดรถ

บริษัท สถาบันชุมชนและสิ่งแวดล้อม อาคมสิลป์ จำกัด
ARSOMSILP COMMUNITY & ENVIRONMENTAL ARCHITECT CO.,LTD.
397 ซ. อนามัยรามเจริญ 25 แขวงทรายน้ำ เขตคลองสามวา กทม. 10150
โทร : +66 2 490 4748 54 แฟกซ์ : +66 2 490 4742
อีเมลล์ : orch@arsomsilp.in.th www.arsomsilp.co.th

ผู้ออกแบบ DESIGN TEAM

ผู้จัดการโครงการ	PROJECT MANAGER	
สมพร พุฒิพัฒนา		ส-สถ. 2367
สถาปนิก	ARCHITECT	
ชัยศักดิ์ ผุยมุลตรี		ภ-สถ. 6616
เมธาวี รัตเสรีไสยกุล		ภ-สถ. 9247
พัสกร พุทธานุ		ภ-สถ. 13485
ภูมิสถาปนิก	LANDSCAPE DESIGNER	
ชิติพันธุ์ ศรีตระการ		ส-ภส. 40
ณัฐฐิมา ภักดี		ภ-ภส 483
วิศวกรโครงสร้างและโยธา	STRUCTURAL ENGINEER	
วสันต์ แสงศรี		สย. 9670
ธงชัย บุญเกิด		สย. 11703

บริษัท ฟิวชั่น คอนซัลแตนท์ จำกัด
81/55 ซอยอุดมสุข ถนนลาดพร้าว 4
แขวงพลับพลา เขตคลองเตย กรุงเทพฯ 10110
โทรศัพท์ 0-2392-5375-6 โทรสาร 0-2392-2641
E-mail : fusion@fusionconsultants.co.th

วิศวกรระบบปรับอากาศและระบายอากาศ	MECHANICAL ENGINEER	
สุทัศร สันติวิทยย์กุล		วก.578
วิศวกรระบบสุขาภิบาลและดับเพลิง	SANITARY ENGINEER	
สุทัศร สันติวิทยย์กุล		วส.87
วิรัฒน์ แซ่เล้า		ภส.4149
วิศวกรงานระบบไฟฟ้า	ELECTRICAL ENGINEER	
พิชญะ จันทราบุวัฒน์		พฟก.613

รายการแก้ไข REVISIONS

ครั้งที่	รายละเอียด	วัน/เดือน/ปี

KEY PLAN

รหัสโครงการ PROJECT'S CODE
2110AR_กสทช สาขา อ้อยเอ็ด

แบบแสดง DRAWING TITLE
อาคารเก็บพัสดุ-ซ่อมบำรุง
ตารางรายการสุขภัณฑ์ห้องน้ำ, แบบขยายห้องน้ำ
แบบขยายประตู-หน้าต่าง

มาตราส่วน : 1 : 50	หมายเลขแบบ
ตรวจสอบ :	A7-01
อนุมัติ :	
วันที่ : 11 กุมภาพันธ์ 2565	

Notes
This Drawing is Copyrighted. All Contractors must check all dimensions on site. Only figured dimensions and grid lines are to be worked from. Discrepancies must be reported immediately to the Architect or Engineer concerned before processing.

แบบขนาด A2 มาตราส่วน เป็นไปตามแบบแสดง

ตารางรายการสุขภัณฑ์ห้องน้ำ

สัญลักษณ์	รายการ	รุ่น	ผลิตภัณฑ์	TL-1	หมายเหตุ
WC	โถสุขภัณฑ์แบบฟลัชแท้งค์	C1302	COTTO	●	
SW	ฝักบัวสีดชำระ	CT9902#SA(HM)	COTTO	●	
LAV1	อ่างล้างมือ ชนิดแขวนผนัง	C0156	COTTO	●	
FC	ก๊อกน้ำอ่างล้างมือ	CT1160A	COTTO	●	
	ท่อน้ำทิ้งอ่างล้างมือ	CT685	COTTO	●	
	สะดืออ่างล้างมือ	CT6702 (HM)	COTTO	●	
	สายน้ำดีอ่างล้างมือ	Z402(HM)	COTTO	●	
	วาวล์อ่างล้างมือ	CT179(HM)	COTTO	●	
PH	ที่ใส่กระดาษชำระ	CT0049(HM)	COTTO	●	
FD	ฝาปิดท่อระบายน้ำทิ้ง	CT697Z2P(HM)	COTTO	●	
F	ก๊อกน้ำที่ล้างพื้น	CT171C10(HM)	COTTO	●	

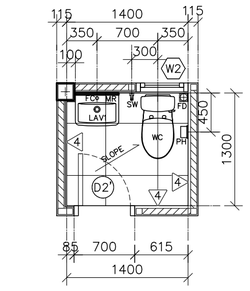

แปลนห้องน้ำ TL-1

มาตราส่วน 1:50

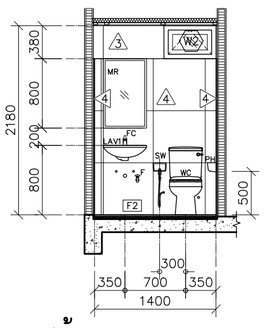

รูปด้าน 1 (TL-1)

มาตราส่วน 1:50

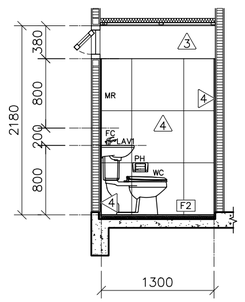

รูปด้าน 2 (TL-1)

มาตราส่วน 1:50

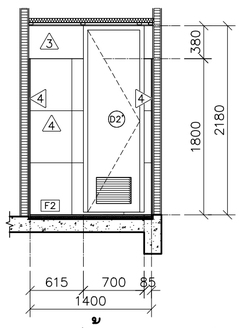

รูปด้าน 3 (TL-1)

มาตราส่วน 1:50

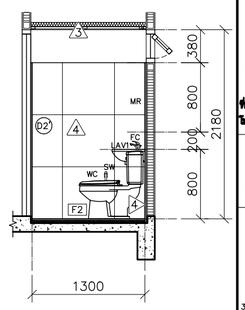

รูปด้าน 4 (TL-1)

มาตราส่วน 1:50

มาตรฐานการติดตั้งสุขภัณฑ์

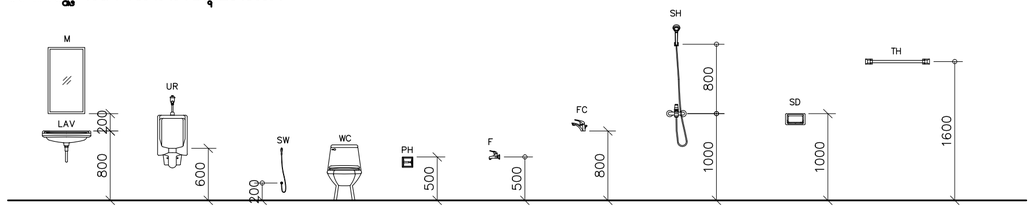

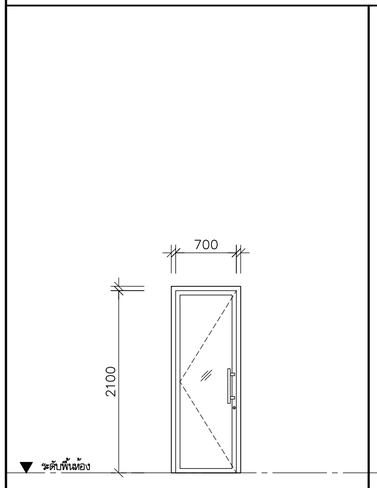

	D1 อะลูมิเนียม
ชนิดบาน	ประตูบานเปิดเดี่ยว
วงกบ	วงกบอลูมิเนียม ขนาด 2" x 5"
กรอบบาน	กรอบบานอลูมิเนียม หนา 1.5 มม.
ลูกฟัก	กระจกใส หนา 6 มม.
อุปกรณ์	1.บานพับปีกผีเสื้อ
	2.มือจับก้านโยก แสตนเลสสตีล ผิว HAIRLINE
อุปกรณ์ล็อก	1. ติดตั้งชุดกญแจในตัว
ตำแหน่ง	ห้องน้ำ
หมายเหตุ	อุปกรณ์ทั้งหมดใช้ของHAFELEหรือเทียบเท่า

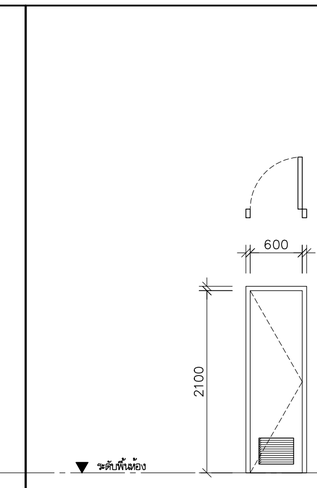

	D2 ไม้ (WPC)
ชนิดบาน	ประตูบานเปิดเดี่ยว
วงกบ	วงกบ WPC ขนาด 2"x5" มม. สีเทาเข้ม
กรอบบาน	บาน WPC สีเทา เจาะเกล็ดระบายอากาศ
ลูกฟัก	
อุปกรณ์	1.บานพับปีกผีเสื้อ
	2.มือจับก้านโยก แสตนเลสสตีล ผิว HAIRLINE
อุปกรณ์ล็อก	1. ติดตั้งชุดกญแจในตัว
ตำแหน่ง	ห้องน้ำ
หมายเหตุ	อุปกรณ์ทั้งหมดใช้ของHAFELEหรือเทียบเท่า

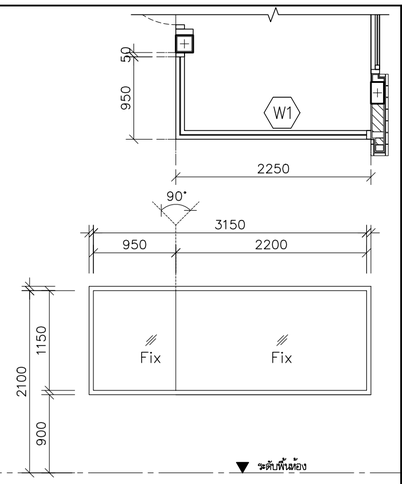

	W1 อะลูมิเนียม
ชนิดบาน	หน้าต่างบานติดตาย
วงกบ	วงกบอลูมิเนียม ขนาด 2" x 4"
กรอบบาน	กรอบบานอลูมิเนียม หนา 1.5 มม.
ลูกฟัก	กระจกลามิเนตใส หนา 5+0.38+5 มม.
อุปกรณ์	–
อุปกรณ์ล็อก	–
ตำแหน่ง	– ที่นั่ง รปภ.
หมายเหตุ	–

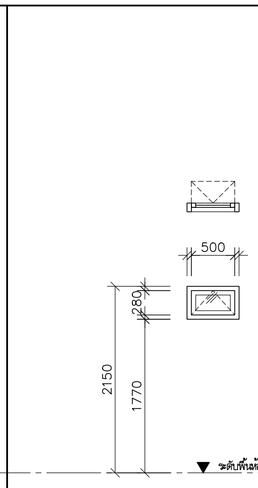

	W2 อะลูมิเนียม
ชนิดบาน	หน้าต่างบานกระทุ้ง
วงกบ	วงกบอลูมิเนียม ขนาด 2" x 5"
กรอบบาน	กรอบบานอลูมิเนียม หนา 1.5 มม.
ลูกฟัก	กระจกฝ้า หนา 6 มม.
อุปกรณ์	1.บานพับหน้าต่าง–แบบบานกระทุ้ง
	2.แขนค้ำบานกระทุ้ง
อุปกรณ์ล็อก	กลอนล็อคหน้าต่างแบบก้านโยก
ตำแหน่ง	ห้องน้ำในบ้อมยาม
หมายเหตุ	อุปกรณ์ทั้งหมดใช้ของHAFELEหรือเทียบเท่า

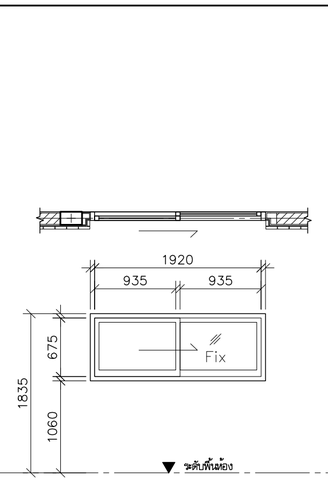

	W3 อะลูมิเนียม
ชนิดบาน	หน้าต่างบานเลื่อน
วงกบ	วงกบอลูมิเนียม ขนาด 2" x 4"
กรอบบาน	กรอบบานอลูมิเนียม หนา 1.5 มม.
ลูกฟัก	กระจกใส หนา 6 มม.
อุปกรณ์	1.ชุดอุปกรณ์–บานเลื่อน
อุปกรณ์ล็อก	อุปกรณ์ล็อคตามมาตรฐานผู้ผลิต
ตำแหน่ง	ผนังบ้อมยาม
หมายเหตุ	อุปกรณ์ทั้งหมดใช้ของHAFELEหรือเทียบเท่า

โครงการ PROJECT

จ้างออกแบบและปรับปรุงแบบสำนักงาน

กสทช.เขต 21 จังหวัดร้อยเอ็ด และงานภูมิสถาปัตย์

เจ้าของ OWNER

สำนักงาน กสทช. เขต 21 จ.ร้อยเอ็ด

ที่อยู่ : 287/51-52 หมู่ 7 ตำบลเมืองเดิ่น อำเภอเมืองร้อยเอ็ด จังหวัดร้อยเอ็ด 45170

โทรศัพท์ : 0 4351 9211

ต้นแบบอาคารประกอบ

อาคารบ้อมยาม, อาคารซ่อมบำรุง, โรงจอดรถ

บริษัท สถาบันชุมชนและสิ่งแวดล้อม อาคมสิลป์ จำกัด
ARSOMSILP COMMUNITY & ENVIRONMENTAL ARCHITECT CO.,LTD.
397 ซ. อนามัยรามเจริญ 25 แขวงทรายน้ำ เขตคลองสามวา กรุงเทพมหานคร 10510
โทร : +66 2 490 4748 54 แฟกซ์ : +66 2 490 4742
อีเมลล์ : orch@arsomsilp.in.th www.arsomsilp.co.th

ผู้ออกแบบ DESIGN TEAM

ผู้จัดการโครงการ PROJECT MANAGER		
ส.พร พุลินพัลนา		ส-สถ. 2367
สถาปนิก ARCHITECT		
ชัยศักดิ์ ผุยมุลตรี		ภ-สถ. 6616
เมธาวี รัตนศิริโสภณ		ภ-สถ. 9247
พัสกร พุทธานุ		ภ-สถ. 13485
ภูมิสถาปนิก LANDSCAPE DESIGNER		
ชิติพันธุ์ ศรีตระการ		ส-ภส. 40
ณัฐฐิมา ภักดี		ภ-ภส 483
วิศวกรโครงสร้างและโยธา STRUCTURAL ENGINEER		
วสันต์ แสงศรี		สย. 9670
ธงชัย บุญเกิด		สย. 11703

บริษัท ฟิวชั่น คอนซัลแตนท์ จำกัด
81/55 ซอยอุดมสิตร ถนนลาดพร้าว 4
แขวงจอมพลใหม่ เขตดอนเมือง กรุงเทพฯ 10110
โทรศัพท์ 0-2392-5375-6 โทรสาร 0-2392-2641
E-mail : fusion@fusionconsultants.co.th

วิศวกรระบบปรับอากาศและระบายอากาศ MECHANICAL ENGINEER	
สุทัศร สันติมิตรย์กุล	วก.578
วิศวกรระบบสุขาภิบาลและดับเพลิง SANITARY ENGINEER	
สุทัศร สันติมิตรย์กุล	วส.87
วิรวัลน์ แซ่เล้า	ภส.4149
วิศวกรงานระบบไฟฟ้า ELECTRICAL ENGINEER	
พิชญะ จันทรานุวัลน์	วพก.613

รายการแก้ไข REVISIONS

ครั้งที่	รายละเอียด	วัน/เดือน/ปี

KEY PLAN

รหัสโครงการ PROJECT'S CODE

2110AR_กสทช สาขา ร้อยเอ็ด

แบบแสดง DRAWING TITLE

อาคารบ้อมยาม

ตารางวัสดุสุขภัณฑ์ห้องน้ำ, แบบขยายห้องน้ำ TL-1

รายการประตู-หน้าต่าง, แบบขยายประตู-หน้าต่าง

มาตราส่วน: 1 : 50 หมายเลขแบบ

ตรวจสอบ :

อนุมัติ :

วันที่ : 11 กุมภาพันธ์ 2565

A7-02

Notes
This Drawing is Copyrighted. All Contractors must check all dimensions on site. Only figured dimensions and grid lines are to be worked from. Discrepancies must be reported immediately to the Architect or Engineer concerned before processing.

แบบขนาด A2 มาตราส่วน เป็นไปตามแบบแสดง

สารบัญแบบ

ลำดับ	รายการ
S-A-00	แบบแสดงรายละเอียดสารบัญแบบ
S-A-01	แบบแสดงผังฐานรากและเสา
S-A-02	แปลนโครงสร้างพื้นคานชั้นที่ 1
S-A-03	แปลนโครงสร้างพื้นคานชั้นหลังคา
S-A-04	แปลนโครงสร้างเหล็กหลังคา
S-A-05	แบบขยายโครงสร้าง

รายการประกอบแบบโครงสร้าง

1. คอนกรีตโครงสร้างพิจารณาที่กำลังรับน้ำหนักที่ 28 วัน แบบ Cylinder

ชิ้นส่วนโครงสร้าง	fc' (CYLINDER AT 28 DAY)
เสาเข็ม	280
ฐานราก	240
เสา – คาน – พื้น	240
บันได	240

2. เหล็กเสริมคอนกรีต

GRADE	BAR SITE	GUARANTEED YIELD STRESS
SD40	DB12 – DB16	4000 KSC
SR24	RB6 – RD9	2400 KSC

3. TYPICAL HOOK

TYPICAL HOOK

HOOKS SCHEDULE (1) FOR REBAR , ALL GRADES

BAR SIZE (mm.)	FINISHED BEND DIAMETER , D , (mm.)	90-DEG.HOOKS A (mm.)	180-DEG.HOOKS G (mm.)
6	36	100	84
9	54	150	96
10	60	160	100
12	72	192	108
16	96	256	128
20	120	320	160
25	150	400	200
28	168	448	224

CONFIGURATION

TYPICAL HOOK

HOOKS SCHEDULE (2) FOR STIRRUP AND TIE , ALL GRADES

BAR SIZE (mm.)	FINISHED BEND DIAMETER , D , (mm.)	90-DEG.HOOKS A (mm.)	135-DEG.HOOKS G (mm.)
6	24	78	78
9	36	87	117
10	40	90	130
12	48	108	156
16	96	160	224
20	120	200	280

CONFIGURATION

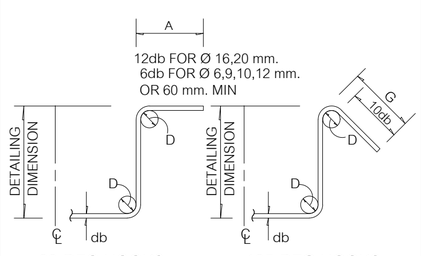

4. รายละเอียดระยะคอนกรีตหุ้มเหล็ก

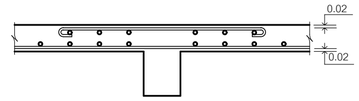

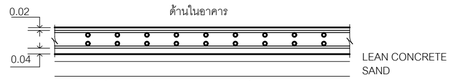

ระยะคอนกรีตหุ้มเหล็กด้านในอาคาร 0.02 m ถึงผิวเหล็ก

ระยะคอนกรีตหุ้มเหล็กด้านนอกอาคารที่สัมผัสกับดิน 0.04 m ถึงผิวเหล็ก

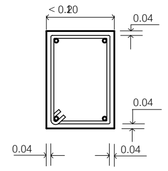

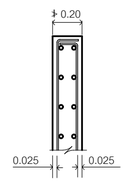

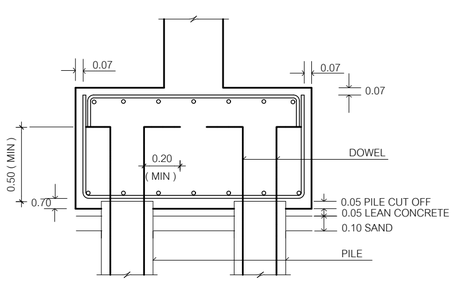

โครงการ PROJECT

จ้างออกแบบและปรับปรุงแบบสำนักงาน กสทช.เขต 21 จังหวัดร้อยเอ็ด และงานภูมิสถาปัตย์

เจ้าของ OWNER

สำนักงาน กสทช. เขต 21 จ.ร้อยเอ็ด
ที่อยู่ : 287/51-52 หมู่ 7 ต.สนามชัย อ.เมืองร้อยเอ็ด จังหวัดร้อยเอ็ด 45170
โทรศัพท์ : 0 4351 9211

ต้นแบบอาคารประกอบ
อาคารป้องยาม, อาคารซ่อมบำรุง, โรงจอดรถ

บริษัท อาสาบริภาภูมิสังคมและสิ่งแวดล้อม อาคิเทคส์ จำกัด
ARSOMSILP COMMUNITY & ENVIRONMENTAL ARCHITECT CO.,LTD.
397 ซ. อนามัยรามอินทรา 25 แขวงคลองกุ่ม เขตบางกะปิ กทม. 10150
โทร : +66 2 490 4748 54 แฟกซ์ : +66 2 490 4742
อีเมลล์ : arch@arsomsilp.in.th www.arsomsilp.co.th

ผู้ออกแบบ DESIGN TEAM

ผู้จัดการโครงการ	PROJECT MANAGER	
ผศ.พร พุฒิพัฒนา		ส-สถ. 2367
สถาปนิก	ARCHITECT	
จิรศักดิ์ ผุยมุลตรี		ภ-สถ. 6616
เมธาวี รัตนทีปีสกณ		ภ-สถ. 9247
พัสกร พุทธานุ		ภ-สถ. 13485
ภูมิสถาปนิก	LANDSCAPE DESIGNER	
ชิติพัฒน์ ดีดะการ		ส-ภส. 40
ณัฐชิมา ภักดี		ภ-ภส 483
วิศวกรโครงสร้างและโยธา	STRUCTURAL ENGINEER	
วลินต์ แสงศรี		สย. 9670
องชัย บุญเกิด		สย. 11703

FUSION CONSULTANTS

บริษัท ฟิวชั่น คอนซัลแตนท์ จำกัด
81/55 ซอยอุดมสิตร ถนนเทพรักษ์ 4
แขวงสวนหลวง เขตสวนหลวง กรุงเทพฯ 10110
โทรศัพท์ 0-2392-5375-6 โทรสาร 0-2392-2641
E-mail : fusion@fusionconsultants.co.th

วิศวกรระบบปรับอากาศและระบายอากาศ	MECHANICAL ENGINEER	
สุภัทร ลิ้มสิริพงษ์กุล		วก.578
วิศวกรระบบสุขาภิบาลและดับเพลิง	SANITARY ENGINEER	
สุภัทร ลิ้มสิริพงษ์กุล		วส.87
วิรวัลน์ แซ่เล้า		ภส.4149
วิศวกรงานระบบไฟฟ้า	ELECTRICAL ENGINEER	
พิชญะ จันธรานุวัฒน์		วพก.613

รายการแก้ไข REVISIONS

ครั้งที่	รายละเอียด	วัน/เดือน/ปี

KEY PLAN

รหัสโครงการ PROJECT'S CODE
2110AR_กสทช สาขา ร้อยเอ็ด

แบบแสดง DRAWING TITLE
อาคารซ่อมบำรุง
สารบัญแบบ

มาตราส่วน :	หมายเลขแบบ
ตรวจสอบ :	S-A-00
อนุมัติ :	
วันที่ : 11 กุมภาพันธ์ 2565	

Notes
This Drawing is Copyrighted. All Contractors must check all dimensions on site. Only figured dimensions and grid lines are to be worked from. Discrepancies must be reported immediately to the Architect or Engineer concerned before processing.

แบบขนาด A2 มาตราส่วน เป็นไปตามแบบแสดง

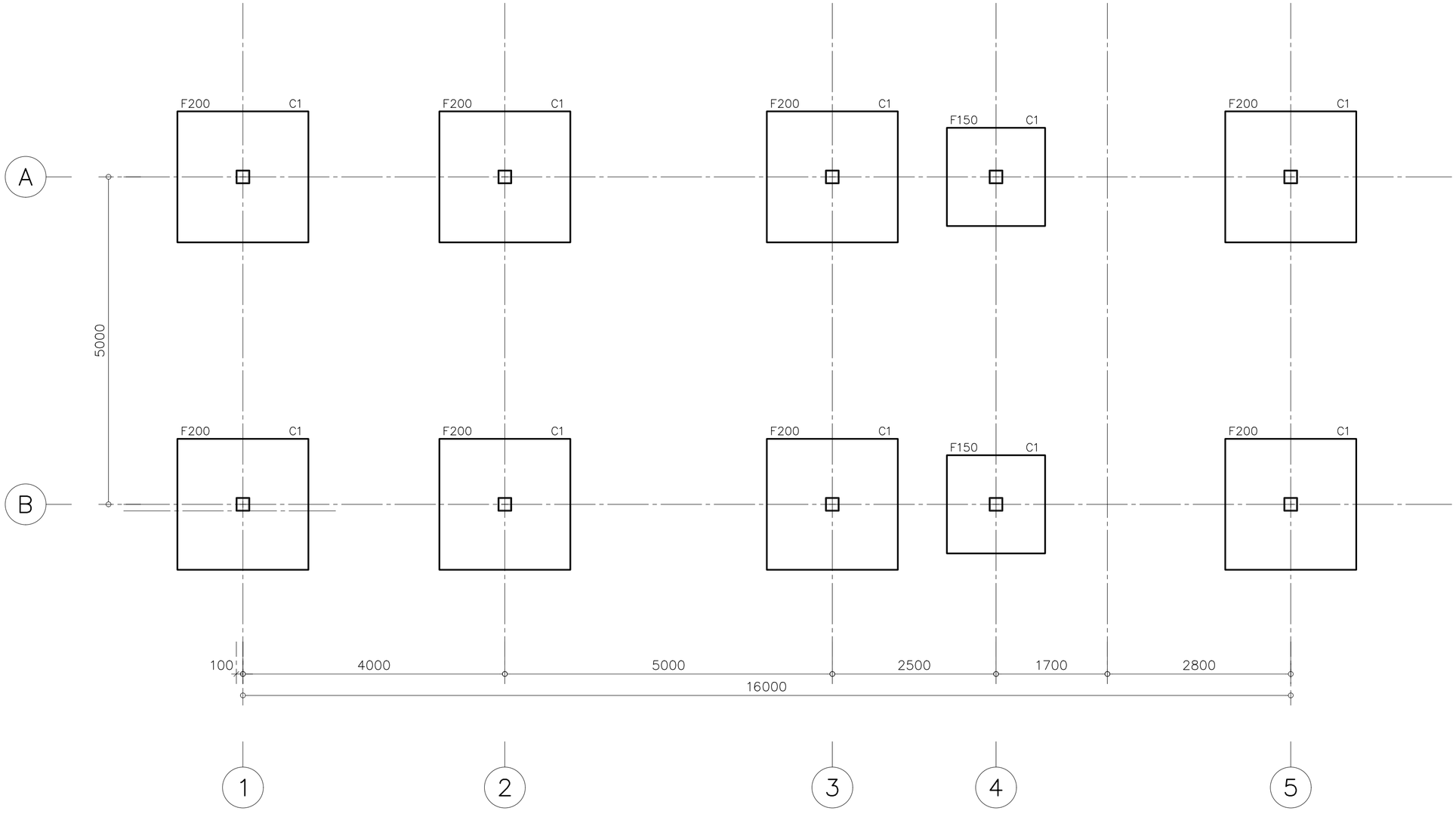

แบบแสดงผังฐานรากและเสา

มาตราส่วน 1:50

หมายเหตุงานฐานราก

ฐานรากตามแบบที่กำหนดไว้นี้ ให้ใช้ในกรณีที่ดินสามารถรับน้ำหนักปลอดภัยมากกว่า 8000 กิโลกรัมต่อตารางเมตร ก่อนการทำการก่อสร้างจริงทางผู้รับเหมาต้องทำการทดสอบ BORING TEST ก่อนเพื่อพิจารณากำลังรับน้ำหนักจริงของดินในพื้นที่ก่อสร้างหากพบว่ากำลังรับน้ำหนักปลอดภัยของดินน้อยกว่า 8000 กิโลกรัมต่อตารางเมตร ผู้รับเหมาต้องทำการขยายขนาดของฐานราก หรือวิธีอื่นใดตามที่วิศวกรผู้ออกแบบเห็นสมควร ค่าใช้จ่ายต่างๆ เป็นของผู้รับเหมาทั้งสิ้น

โครงการ PROJECT

จ้างออกแบบและปรับปรุงแบบสำนักงาน
กสทช.เขต 21 จังหวัดร้อยเอ็ด และงานภูมิสถาปัตย์

เจ้าของ OWNER

สำนักงาน กสทช. เขต 21 จ.ร้อยเอ็ด
ที่อยู่ : 287/51-52 หมู่ 7 ตำบลหัวเรือ อำเภอเมืองร้อยเอ็ด 45170
โทรศัพท์ : 0 4351 9211

ต้นแบบอาคารประกอบ
อาคารป้อมยาม, อาคารซ่อมบำรุง, โรงจอดรถ

บริษัท อสมส.ที่ปรึกษาชุมชนและสิ่งแวดล้อม อาคิเทคส์ จำกัด
ARSOMSILP COMMUNITY & ENVIRONMENTAL ARCHITECT CO.,LTD.
397 ซ. อนามัยงามเจริญ 25 แขวงทุ่งมหาเมฆ เขตสาทร กทม. 10150
โทร : +66 2 490 4748 54 แฟกซ์ : +66 2 490 4742
อีเมล์ : arch@arsomsilp.in.th www.arsomsilp.co.th

ผู้ออกแบบ DESIGN TEAM

ผู้จัดการโครงการ	PROJECT MANAGER	
สมพร พุฒิพัฒนา		ส-สถ. 2367
สถาปนิก	ARCHITECT	
จิรศักดิ์ ผุยมุลตรี		ภ-สถ. 6616
เมธาวี รัตนกิตติ์สกล		ภ-สถ. 9247
พัสกร พุทธานุ		ภ-สถ. 13485
ภูมิสถาปนิก	LANDSCAPE DESIGNER	
ชิตพันธุ์ ดีดะการ		ส-ภส. 40
ณัฐฐิมา ภักดี		ภ-ภส 483
วิศวกรโครงสร้างและโยธา	STRUCTURAL ENGINEER	
วสันต์ แสงศรี		สย. 9670
องอาจ บุญเกิด		สย. 11703

บริษัท ฟิวชั่น คอนซัลแตนท์ จำกัด
81/55 ซอยภูมิจิตร ถนนพหลโยธิน 4
แขวงพหลโยธิน เขตพญาไท กรุงเทพฯ 10110
โทรศัพท์ 0-2392-5375-6 โทรสาร 0-2392-2641
E-mail : fusion@fusionconsultants.co.th

วิศวกรระบบปรับอากาศและระบายอากาศ	MECHANICAL ENGINEER	
สุภัทร ลิ้มสิริรมย์กุล		วภ.578
วิศวกรระบบสุขาภิบาลและดับเพลิง	SANITARY ENGINEER	
สุภัทร ลิ้มสิริรมย์กุล		วส.87
วิรวัลน์ แซ่เล้า		ภส.4149
วิศวกรงานระบบไฟฟ้า	ELECTRICAL ENGINEER	
พิชญะ จันธราพุวัฒน์		วพก.613

รายการแก้ไข REVISIONS

ครั้งที่	รายละเอียด	วัน/เดือน/ปี

KEY PLAN

รหัสโครงการ PROJECT'S CODE
2110AR_กสทช ส่าขา ร้อยเอ็ด

แบบแสดง DRAWING TITLE
อาคารซ่อมบำรุง
แบบแสดงผังเข็มและฐานราก

มาตราส่วน :	หมายเลขแบบ
ตรวจสอบ :	S-A-01
อนุมัติ :	
วันที่ : 11 กุมภาพันธ์ 2565	

Notes
This Drawing is Copyrighted. All Contractors must check all dimensions on site. Only figured dimensions and grid lines are to be worked from. Discrepancies must be reported immediately to the Architect or Engineer concerned before processing.

แบบขนาด A2 มาตราส่วน เป็นไปตามแบบแสดง

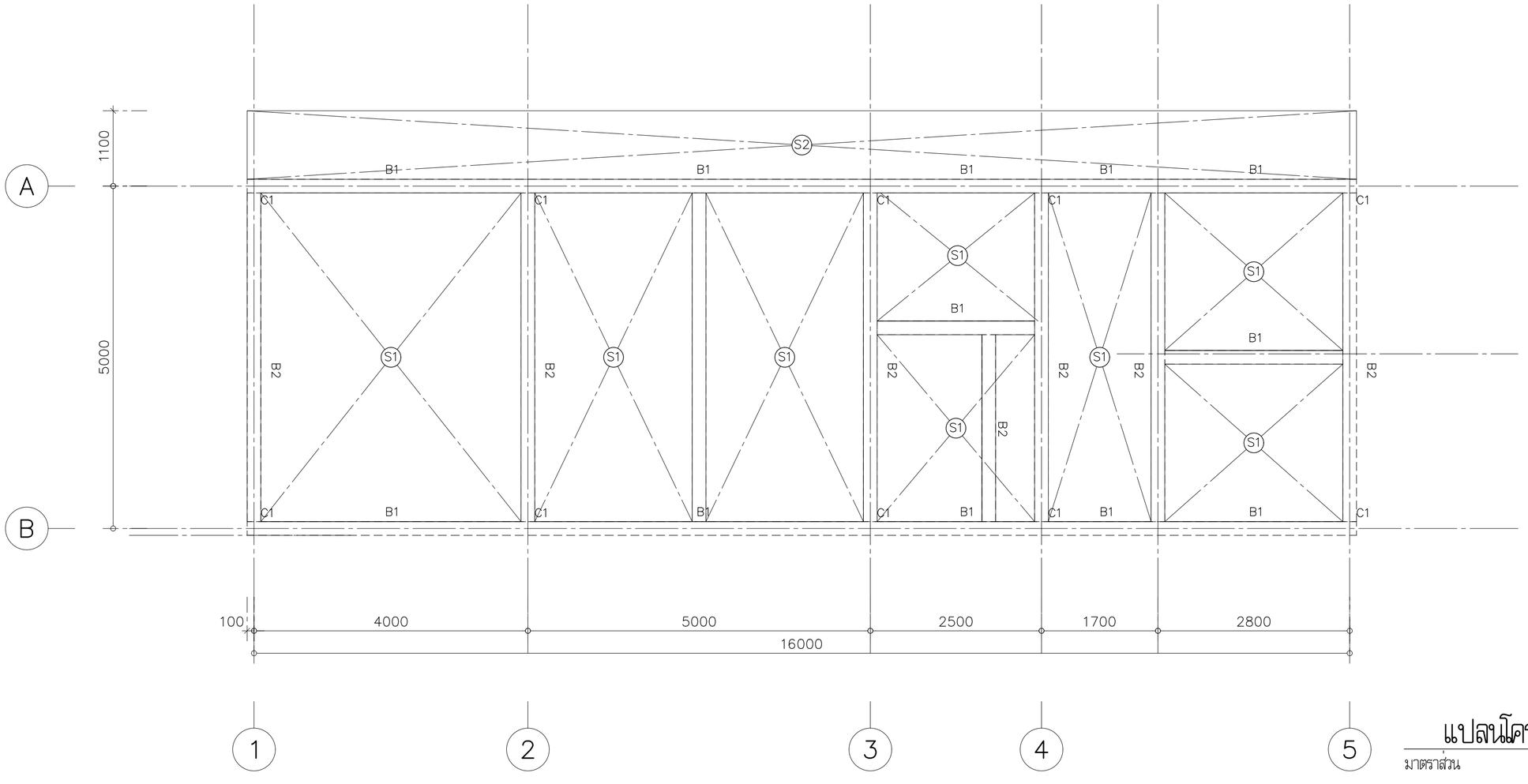

แปลนโครงสร้างชั้นที่ 1

มาตราส่วน

โครงการ PROJECT

จ้างออกแบบและปรับปรุงแบบสำนักงาน
กสทช.เขต 21 จังหวัดร้อยเอ็ด และงานภูมิสถาปัตย์

กสทช.

เจ้าของ OWNER

สำนักงาน กสทช. เขต 21 จ.ร้อยเอ็ด
ที่อยู่ : 287/51-52 หมู่ 7 ตำบลหัวทะเล อำเภอเมืองร้อยเอ็ด จังหวัดร้อยเอ็ด 45170
โทรศัพท์ : 0 4351 9211

ต้นแบบอาคารประกอบ
อาคารป้องยาม, อาคารซ่อมบำรุง, โรงจอดรถ

บริษัท สถาบันชุมชนและสิ่งแวดล้อม อาร์สมสิลป์ จำกัด
ARSOMSILP COMMUNITY & ENVIRONMENTAL ARCHITECT CO.,LTD.
397 ซ. อนามัยงามเจริญ 25 แขวงทวีวัฒนา เขตบางกอกใหญ่ กทม. 10150
โทร : +66 2 490 4748 54 แฟกซ์ : +66 2 490 4742
อีเมล์ : arch@arsomsilp.in.th www.arsomsilp.co.th

ผู้ออกแบบ DESIGN TEAM

ผู้จัดการโครงการ	PROJECT MANAGER	
สมพร พุฒิพัฒนา		ส-สถ. 2367
สถาปนิก	ARCHITECT	
จิรศักดิ์ ผุยมุลตรี		ก-สถ. 6616
เมธาวี รัตนทีปัสถณ		ก-สถ. 9247
พัสกร พุทธานุ		ก-สถ. 13485
ภูมิสถาปนิก	LANDSCAPE DESIGNER	
ชิติพัฒน์ ดีดีดการ		ส-ภส. 40
ณัฐชิมา ภักดี		ก-ภส 483
วิศวกรโครงสร้างและโยธา	STRUCTURAL ENGINEER	
วสันต์ แสงศรี		สย. 9670
องชัย บุญเกิด		สย. 11703

บริษัท ฟิวชั่น คอนซัลแตนท์ จำกัด
81/55 ซอยภูมิจิตร ถนนพหลโยธิน 4
แขวงพหลโยธิน เขตพญาไท กรุงเทพฯ 10110
โทรศัพท์ 0-2392-5375-6 โทรสาร 0-2392-2641
E-mail : fusion@fusionconsultants.co.th

วิศวกรระบบปรับอากาศและระบายอากาศ	MECHANICAL ENGINEER	
สุทัศร ลิ้มสิริรมย์กุล		วก.578
วิศวกรระบบสุขาภิบาลและดับเพลิง	SANITARY ENGINEER	
สุทัศร ลิ้มสิริรมย์กุล		วส.87
วิรวัลน์ แซ่เล้า		ภส.4149
วิศวกรงานระบบไฟฟ้า	ELECTRICAL ENGINEER	
พิชญะ จันธรานุวัลน์		วพก.613

รายการแก้ไข REVISIONS

ครั้งที่	รายละเอียด	วัน/เดือน/ปี

KEY PLAN
1:50

รหัสโครงการ PROJECT'S CODE
2110AR_กสทช สาขา ร้อยเอ็ด

แบบแสดง DRAWING TITLE
อาคารซ่อมบำรุง
แปลนโครงสร้างพื้นคานชั้นที่ 1

มาตราส่วน :	หมายเลขแบบ
ตรวจสอบ :	S-A-02
อนุมัติ :	
วันที่ : 11 กุมภาพันธ์ 2565	

Notes
This Drawing is Copyrighted. All Contractors must check all dimensions on site. Only figured dimensions and grid lines are to be worked from. Discrepancies must be reported immediately to the Architect or Engineer concerned before processing.

แบบขนาด A2 มาตราส่วน เป็นไปตามแบบแสดง

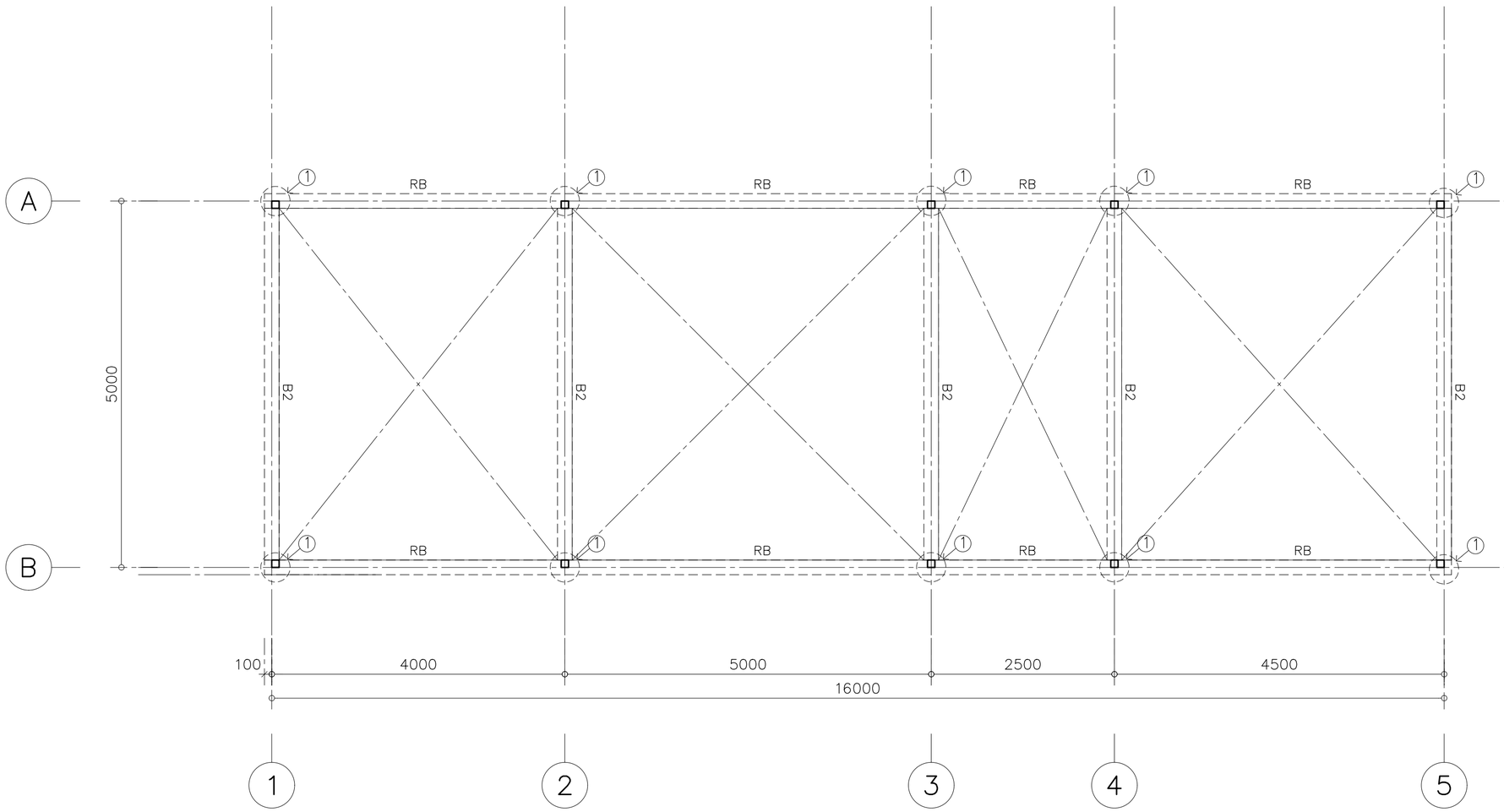

แปลนโครงสร้างชั้นหลังคา

มาตราส่วน

สัญลักษณ์

(1) เสาเหล็กกล่องขนาด 100x100x3.2 mm

โครงการ PROJECT

จ้างออกแบบและปรับปรุงแบบสำนักงาน
กสทช.เขต 21 จังหวัดร้อยเอ็ด และงานภูมิสถาปัตย์

กสทช.

เจ้าของ OWNER

สำนักงาน กสทช. เขต 21 จ.ร้อยเอ็ด
ที่อยู่ : 287/51-52 หมู่ 7 ตำบลเกิ้ง อำเภอเมืองร้อยเอ็ด จังหวัดร้อยเอ็ด 45170
โทรศัพท์ : 0 4351 9211

ต้นแบบอาคารประกอบ
อาคารป้อมยาม, อาคารซ่อมบำรุง, โรงจอดรถ

บริษัท สถาบันภูมิสถาปัตยกรรมและสิ่งแวดล้อม อาร์มซิลป์ จำกัด
ARSOMSILP COMMUNITY & ENVIRONMENTAL ARCHITECT CO.,LTD.
397 ซ. อนามัยงามเจริญ 25 แขวงดอกไม้ เขตบางกะปิเหนือ กทม. 10150
โทร : +66 2 490 4748 54 แฟกซ์ : +66 2 490 4742
อีเมล์ : arch@arsomsilp.in.th www.arsomsilp.ac.th

ผู้ออกแบบ DESIGN TEAM

ผู้จัดการโครงการ	PROJECT MANAGER	
สมพร พุฒิพัฒนา		ส-สถ. 2367
สถาปนิก	ARCHITECT	
วิชะศักดิ์ ผุยมุลตรี		ภ-สถ. 6616
เมธาวี รัตนภีมีสถล		ภ-สถ. 9247
พัสกร พุทธานุ		ภ-สถ. 13485
ภูมิสถาปนิก	LANDSCAPE DESIGNER	
วิทิพ้นฐ์ ดีดีดการ		ส-ภส. 40
ณัฐชิมา ภักดี		ภ-ภส 483
วิศวกรโครงสร้างและโยธา	STRUCTURAL ENGINEER	
วสันต์ แสงศรี		สย. 9670
องชัย บุญเกิด		สย. 11703

FUSION CONSULTANTS
บริษัท ฟิวชั่น คอนซัลแตนท์ จำกัด
81/55 ซอยศูนย์วิจัย ถนนพหลโยธิน 4
แขวงพญาไท เขตพญาไท กรุงเทพฯ 10110
โทรศัพท์ 0-2392-5375-6 โทรสาร 0-2392-2641
E-mail : fusion@fusionconsultants.co.th

วิศวกรระบบปรับอากาศและระบายอากาศ	MECHANICAL ENGINEER	
สุภัทร ลิมมิรัตน์กุล		วก.578
วิศวกรระบบสุขาภิบาลและดับเพลิง	SANITARY ENGINEER	
สุภัทร ลิมมิรัตน์กุล		วส.87
วิรวัลน์ แซ่เล้า		ภส.4149
วิศวกรงานระบบไฟฟ้า	ELECTRICAL ENGINEER	
พิชญะ จันตรานุวัลน์		วพก.613

รายการแก้ไข REVISIONS

ครั้งที่	รายละเอียด	วัน/เดือน/ปี

KEY PLAN
1:50

รหัสโครงการ PROJECT'S CODE
2110AR_กสทช สาขา ร้อยเอ็ด

แบบแสดง DRAWING TITLE
อาคารซ่อมบำรุง
แปลนโครงสร้างพื้นคานชั้นหลังคา

มาตราส่วน :	หมายเลขแบบ
ตรวจสอบ :	S-A-03
อนุมัติ :	
วันที่ : 11 กุมภาพันธ์ 2565	

Notes
This Drawing is Copyrighted. All Contractors must check all dimensions on site. Only figured dimensions and grid lines are to be worked from. Discrepancies must be reported immediately to the Architect or Engineer concerned before processing.

แบบขนาด A2 มาตราส่วน เป็นไปตามแบบแสดง

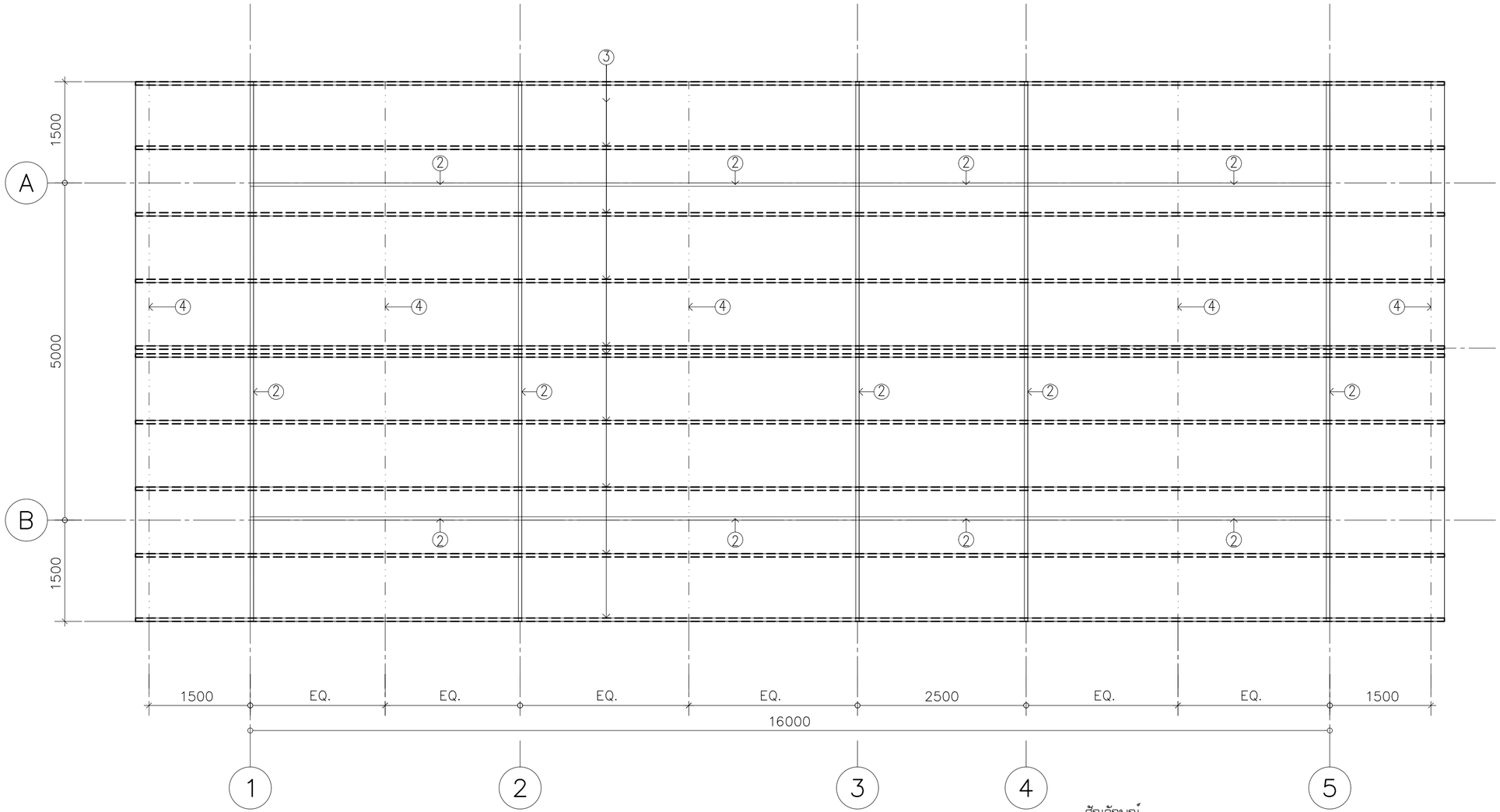

สัญลักษณ์

1. เสาเหล็กกล่องขนาด 100x100x3.2 mm
2. เหล็กกล่องขนาด 100x100x3.2 mm
3. แปเหล็กตัว C ขนาด 100x50x20x3.2 mm.
4. เหล็ก ROUND BAR ขนาด ø20 mm. ยึดระหว่างแป

แปลนโครงสร้างเหล็กหลังคา

มาตราส่วน 1:50

โครงการ PROJECT

จ้างออกแบบและปรับปรุงแบบสำนักงาน
กสทช.เขต 21 จังหวัดร้อยเอ็ด และงานภูมิสถาปัตย์

เจ้าของ OWNER

สำนักงาน กสทช. เขต 21 จ.ร้อยเอ็ด
ที่อยู่ : 287/51-52 หมู่ 7 ต.นิเวศน์ อ.เมืองร้อยเอ็ด จังหวัดร้อยเอ็ด 45170
โทรศัพท์ : 0 4351 9211

ต้นแบบอาคารประกอบ
อาคารป้องยาม, อาคารซ่อมบำรุง, โรงจอดรถ

บริษัท สถาบันชุมชนและสิ่งแวดล้อม อาร์คมสิลป์ จำกัด
ARSOMSILP COMMUNITY & ENVIRONMENTAL ARCHITECT CO.,LTD.
397 ซ. อนามัยงามเจริญ 25 แขวงทุ่งสองห้อง เขตลาดพร้าว กทม. 10150
โทร : +66 2 490 4748 54 แฟกซ์ : +66 2 490 4742
อีเมล์ : arch@arsomsilp.in.th www.arsomsilp.ac.th

ผู้ออกแบบ DESIGN TEAM

ผู้จัดการโครงการ	PROJECT MANAGER	
สมพร พุฒิพัฒนา		ส-สถ. 2367
สถาปนิก	ARCHITECT	
จิรศักดิ์ ผุยมุลตรี		ภ-สถ. 6616
เมธาวี รัตนทีปัสถล		ภ-สถ. 9247
พัสกร พุทธานุ		ภ-สถ. 13485
ภูมิสถาปนิก	LANDSCAPE DESIGNER	
ชิติพันธุ์ ดีดะการ		ส-ภส. 40
ณัฐชิมา ภักดี		ภ-ภส 483
วิศวกรโครงสร้างและโยธา	STRUCTURAL ENGINEER	
วสันต์ แสงศรี		สย. 9670
องชัย บุญเกิด		สย. 11703

บริษัท ฟิวชั่น คอนซัลแตนท์ จำกัด
81/55 ซอยภูมิจิตร ถนนพหลโยธิน 4
แขวงพหลโยธิน เขตพญาไท กรุงเทพฯ 10110
โทรศัพท์ 0-2392-5375-6 โทรสาร 0-2392-2641
E-mail : fusion@fusionconsultants.co.th

วิศวกรระบบปรับอากาศและระบายอากาศ	MECHANICAL ENGINEER	
สุทัศร สันติวิทย์กุล		วก.578
วิศวกรระบบสุขาภิบาลและดับเพลิง	SANITARY ENGINEER	
สุทัศร สันติวิทย์กุล		วส.87
วิรวัลน์ แซ่เล้า		ภส.4149
วิศวกรงานระบบไฟฟ้า	ELECTRICAL ENGINEER	
พิชญะ จันทรานุวัลน์		วพก.613

รายการแก้ไข REVISIONS

ครั้งที่	รายละเอียด	วัน/เดือน/ปี

KEY PLAN

รหัสโครงการ PROJECT'S CODE
2110AR_กสทช ร้อยเอ็ด

แบบแสดง DRAWING TITLE
อาคารซ่อมบำรุง
แปลนโครงสร้างเหล็กหลังคา

มาตราส่วน :	หมายเลขแบบ
ตรวจสอบ :	S-A-04
อนุมัติ :	
วันที่ : 11 กุมภาพันธ์ 2565	

Notes
This Drawing is Copyrighted. All Contractors must check all dimensions on site. Only figured dimensions and grid lines are to be worked from. Discrepancies must be reported immediately to the Architect or Engineer concerned before processing.

แบบขนาด A2 มาตราส่วน เป็นไปตามแบบแสดง

รูปตัดคาน	SECTION 1	SECTION 2	SECTION 3
B1	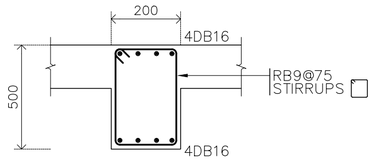	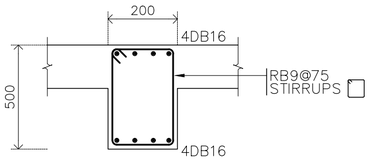	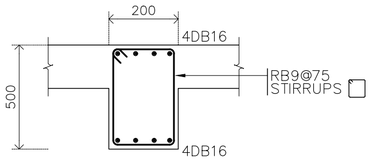
B2	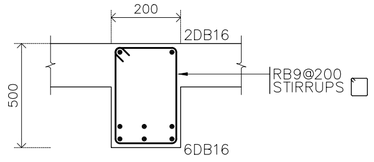		
RB	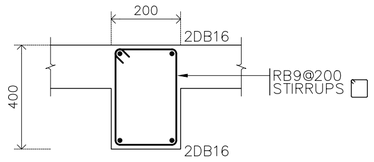	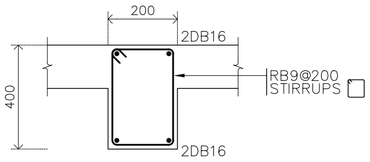	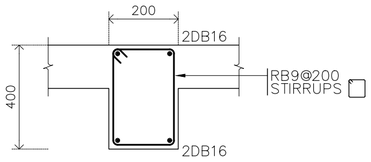

เสา / ระดับ	C1
หลังคา	 8DB12 1–RB9@200 C1–200x200
พื้นชั้นล่าง	
ตอม่อ	 8DB12 1–RB9@200 C1–200x200
ฐานราก	

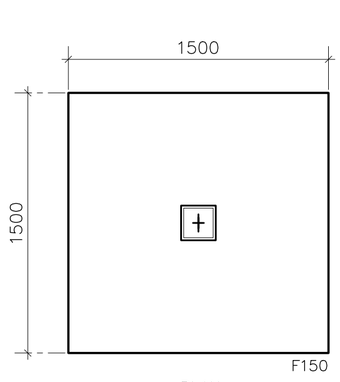

PLAN

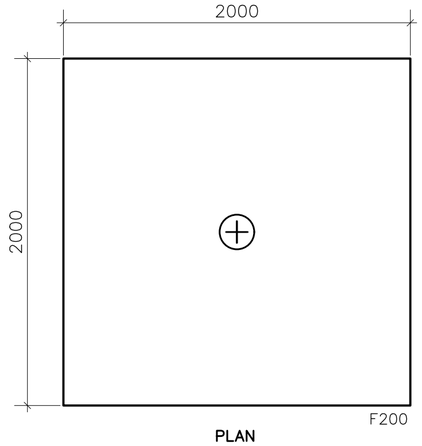

PLAN

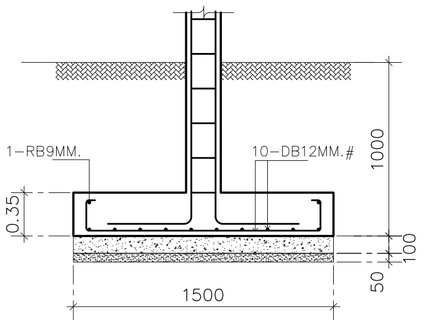

SECTION

แบบขยายฐานราก F100

มาตราส่วน 1:25

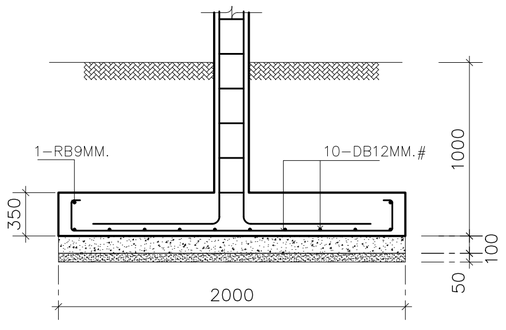

SECTION

แบบขยายฐานราก F200

มาตราส่วน 1:25

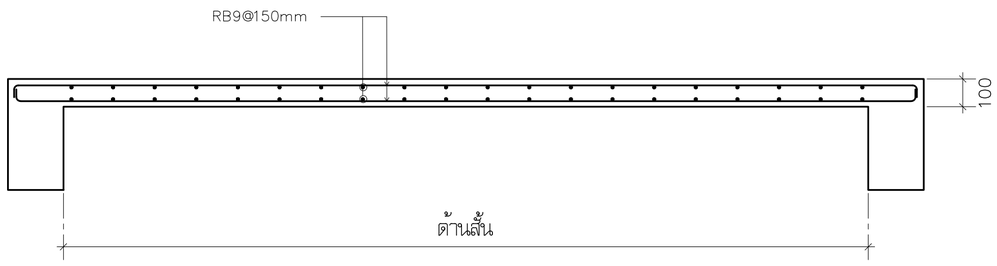

แบบขยายพื้น S1

มาตราส่วน 1:25

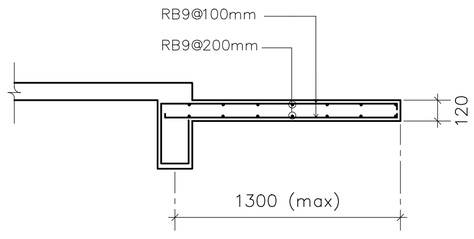

แบบขยายพื้น S2

มาตราส่วน 1:25

โครงการ PROJECT

จ้างออกแบบและปรับปรุงแบบสำนักงาน
กสทช.เขต 21 จังหวัดอ้อยเอ็ด และงานภูมิสถาปัตย์

กสทช.

เจ้าของ OWNER

สำนักงาน กสทช. เขต 21 จ.อ้อยเอ็ด
ที่อยู่ : 287/51-52 หมู่ 7 ตำบลหัวเรือ อำเภอเมืองอุบลฯ จังหวัดอ้อยเอ็ด 45170
โทรศัพท์ : 0 4351 9211

ต้นแบบอาคารประกอบ
อาคารป้องยาม, อาคารซ่อมบำรุง, โรงจอดรถ

บริษัท สถาบันภูมิสังคมและสิ่งแวดล้อม อาร์สมสิลป์ จำกัด
ARSOMSILP COMMUNITY & ENVIRONMENTAL ARCHITECT CO.,LTD.
397 ซ. อนามัยงามเจริญ 25 แขวงทุ่งสองห้อง เขตบางกะปิ กทม. 10150
โทร : +66 2 490 4748 54 แฟกซ์ : +66 2 490 4742
อีเมล์ : arch@arsomsilp.in.th www.arsomsilp.co.th

ผู้ออกแบบ DESIGN TEAM

ผู้จัดการโครงการ PROJECT MANAGER		
สมพร พุฒิพัฒนา		ส–สถ. 2367
สถาปนิก ARCHITECT		
จิรศักดิ์ ผุยมุลตรี		ภ–สถ. 6616
เมธาวี รัตนกิมิลกณ		ภ–สถ. 9247
พัสกร พุทธานุ		ภ–สถ. 13485
ภูมิสถาปนิก LANDSCAPE DESIGNER		
ชิติพันธุ์ ดีดะการ		ส–ภส. 40
ณัฐฐิมา ภักดี		ภ–ภส 483
วิศวกรโครงสร้างและโยธา STRUCTURAL ENGINEER		
วสันต์ แสงศรี		สย. 9670
องอาจ บุญเกิด		สย. 11703

FUSION CONSULTANTS

บริษัท ฟิวชั่น คอนซัลแตนท์ จำกัด
81/55 ซอยภูมิจิตร ถนนพหลโยธิน 4
แขวงพหลโยธิน เขตพญาไท กรุงเทพฯ 10110
โทรศัพท์ 0-2392-5375-6 โทรสาร 0-2392-2641
E-mail : fusion@fusionconsultants.co.th

วิศวกรระบบปรับอากาศและระบายอากาศ MECHANICAL ENGINEER	
สุภัทร ลันดิมิรมย์กุล	วก.578
วิศวกรระบบสุขาภิบาลและดับเพลิง SANITARY ENGINEER	
สุภัทร ลันดิมิรมย์กุล	วส.87
วิรวัลน์ แซ่เล้า	ภส.4149
วิศวกรงานระบบไฟฟ้า ELECTRICAL ENGINEER	
พิชญะ จันทรานุวัลน์	วฟก.613

รายการแก้ไข REVISIONS

ครั้งที่	รายละเอียด	วัน/เดือน/ปี

KEY PLAN

รหัสโครงการ PROJECT'S CODE
2110AR_กสทช สาขา ร้อยเอ็ด

แบบแสดง DRAWING TITLE
อาคารซ่อมบำรุง
แบบขยายโครงสร้าง

มาตราส่วน :	หมายเลขแบบ
ตรวจสอบ :	S–A–05
อนุมัติ :	
วันที่ : 11 กุมภาพันธ์ 2565	

Notes
This Drawing is Copyrighted. All Contractors must check all dimensions on site. Only figured dimensions and grid lines are to be worked from. Discrepancies must be reported immediately to the Architect or Engineer concerned before processing.

แบบขนาด A2 มาตราส่วน เป็นไปตามแบบแสดง

สารบัญแบบ

ลำดับ	รายการ
S-B-00	แบบแสดงรายละเอียดสารบัญแบบ
S-B-01	แบบแสดงผังฐานรากและเสา
	โครงสร้างชั้นที่ 1 โครงสร้างชั้นหลังคา

รายการประกอบแบบโครงสร้าง

1. คอนกรีตโครงสร้างพิจารณาที่กำลังรับน้ำหนักที่ 28 วัน แบบ Cylnder

ชิ้นส่วนโครงสร้าง	fc' (CYLINDER AT 28 DAY)
เสาเข็ม	280
ฐานราก	240
เสา – คาน – พื้น	240
บันได	240

2. เหล็กเสริมคอนกรีต

GRADE	BAR SITE	GUARANTEED YIELD STRESS
SD40	DB12 – DB16	4000 KSC
SR24	RB6 – RD9	2400 KSC

3. TYPICAL HOOK

TYPICAL HOOK

HOOKS SCHEDULE (1) FOR REBAR , ALL GRADES

BAR SIZE (mm.)	FINISHED BEND DIAMETER , D , (mm.)	90-DEG.HOOKS A (mm.)	180-DEG.HOOKS G (mm.)
6	36	100	84
9	54	150	96
10	60	160	100
12	72	192	108
16	96	256	128
20	120	320	160
25	150	400	200
28	168	448	224

CONFIGURATION

TYPICAL HOOK

HOOKS SCHEDULE (2) FOR STIRRUP AND TIE , ALL GRADES

BAR SIZE (mm.)	FINISHED BEND DIAMETER , D , (mm.)	90-DEG.HOOKS A (mm.)	135-DEG.HOOKS G (mm.)
6	24	78	78
9	36	87	117
10	40	90	130
12	48	108	156
16	96	160	224
20	120	200	280

CONFIGURATION

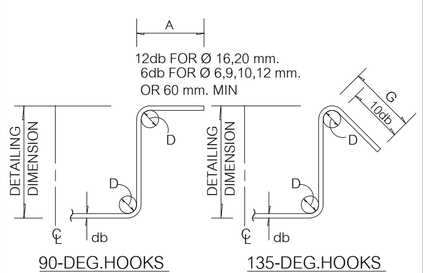

4. รายละเอียดระยะคอนกรีตหุ้มเหล็ก

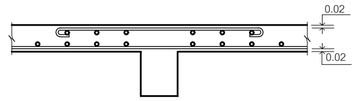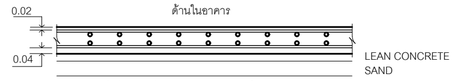

ระยะคอนกรีตหุ้มเหล็กด้านในอาคาร 0.02 m ถึงผิวเหล็ก

ระยะคอนกรีตหุ้มเหล็กด้านนอกอาคารที่สัมผัสกับดิน 0.04 m ถึงผิวเหล็ก

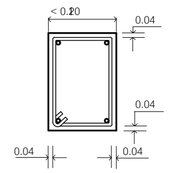

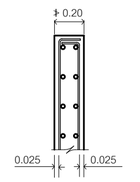

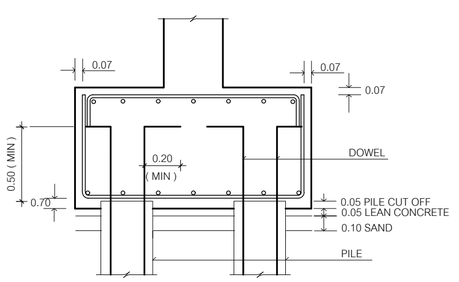

โครงการ PROJECT

จ้างออกแบบและปรับปรุงแบบสำนักงาน กสทช.เขต 21 จังหวัดร้อยเอ็ด และงานภูมิสถาปัตย์

เจ้าของ OWNER

สำนักงาน กสทช. เขต 21 จ.ร้อยเอ็ด
ที่อยู่ :287/51-52 หมู่ 7 ตำบลนิเวศน์ อำเภอเมืองร้อยเอ็ด จังหวัดร้อยเอ็ด 45170
โทรศัพท์ : 0 4351 9211

ต้นแบบอาคารประกอบ
อาคารป้องยาม, อาคารซ่อมบำรุง, โรงจอดรถ

บริษัท สถาบันชุมชนและสิ่งแวดล้อม อาคม.คิดส์ จำกัด
ARSOMSILP COMMUNITY & ENVIRONMENTAL ARCHITECT CO.,LTD.
397 ซ. อนามัยงามเจริญ 25 แขวงทุ่งวัดดอน เขตสาทร กทม. 10120
โทร : +66 2 490 4748 54 แฟกซ์ : +66 2 490 4742
อีเมลล์ : arch@arsomsilp.in.th www.arsomsilp.ac.th

ผู้ออกแบบ DESIGN TEAM

ผู้จัดการโครงการ	PROJECT MANAGER	
ผศ.พร พุฒิพัฒนา		ส-สถ. 2367
สถาปนิก	ARCHITECT	
จิรศักดิ์ ผุยมุลตรี		ภ-สถ. 6616
เมธาวี รัตนทีมีสถน		ภ-สถ. 9247
พัสกร พุทธานุ		ภ-สถ. 13485
ภูมิสถาปนิก	LANDSCAPE DESIGNER	
ปิติพันธุ์ ศรีคะการ		ส-ภส. 40
ณัฐฐิมา ภักดี		ภ-ภส 483
วิศวกรโครงสร้างและโยธา	STRUCTURAL ENGINEER	
วสันต์ แสงศรี		สย. 9670
ธงชัย บุญเกิด		สย. 11703

FUSION CONSULTANTS
บริษัท ฟิวชั่น คอนซัลแตนท์ จำกัด
81/55 ซอยภูมิจิตร ถนนพหลโยธิน 4
แขวงพหลโยธิน เขตพญาไท กรุงเทพฯ 10110
โทรศัพท์ 0-2392-5375-6 โทรสาร 0-2392-2641
E-mail : fusion@fusionconsultants.co.th

วิศวกรระบบปรับอากาศและระบายอากาศ	MECHANICAL ENGINEER
สุภัทร สันติวิทมย์กุล	วก.578
วิศวกรระบบสุขาภิบาลและดับเพลิง	SANITARY ENGINEER
สุภัทร สันติวิทมย์กุล	วส.87
วิรวัฒน์ แซ่เล้า	ภส.4149
วิศวกรงานระบบไฟฟ้า	ELECTRICAL ENGINEER
พิชญะ จันทราภัณฑ์	วพก.613

รายการแก้ไข REVISIONS

ครั้งที่	รายละเอียด	วัน/เดือน/ปี

KEY PLAN

รหัสโครงการ PROJECT'S CODE
2110AR_กสทช สาขา ร้อยเอ็ด

แบบแสดง DRAWING TITLE
อาคารซ่อมบำรุง
สารบัญแบบ

มาตราส่วน :	หมายเลขแบบ
ตรวจสอบ :	S-B-00
อนุมัติ :	
วันที่ : 11 กุมภาพันธ์ 2565	

Notes
This Drawing is Copyrighted. All Contractors must check all dimensions on site. Only figured dimensions and grid lines are to be worked from. Discrepancies must be reported immediately to the Architect or Engineer concerned before processing.

แบบขนาด A2 มาตราส่วน เป็นไปตามแบบแสดง

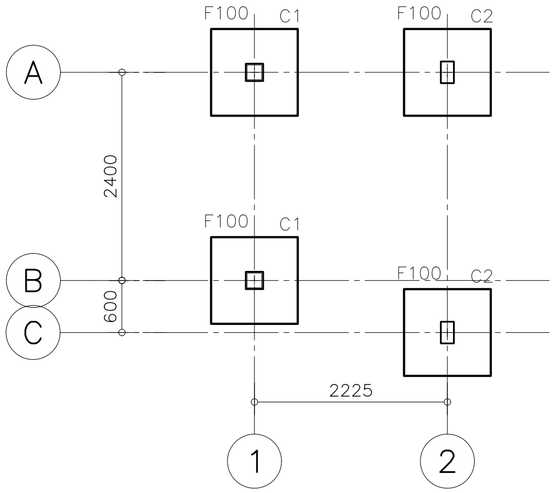

แบบแสดงผังฐานรากและเสา

หมายเหตุงานฐานราก

ฐานรากตามแบบที่กำหนดให้นี้ ให้ใช้ในกรณีที่ดินสามารถรับน้ำหนักปลอดภัยมากกว่า 8000 กิโลกรัมต่อตารางเมตร ก่อนการทำการก่อสร้างจริงทางผู้รับจ้างต้องทำการทดสอบ BORING TEST ก่อนเพื่อพิจารณากำลังรับน้ำหนักจริงของดินในพื้นที่ก่อสร้างหากพบว่ากำลังรับน้ำหนักปลอดภัยของดินน้อยกว่า 8000 กิโลกรัมต่อตารางเมตร ผู้รับจ้างต้องทำการขยายขนาดของฐานราก หรือวิธีอื่นใดตามที่วิศวกรผู้ออกแบบเห็นสมควร ค่าใช้จ่ายต่างๆ เป็นของผู้รับจ้างทั้งสิ้น

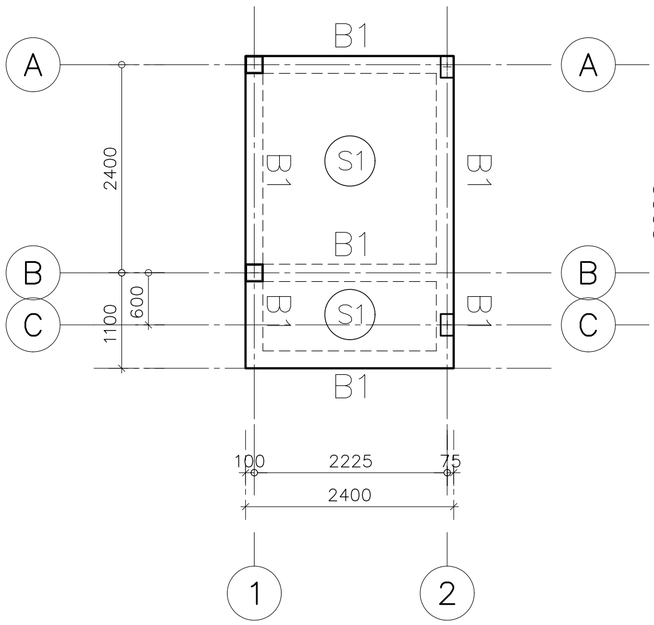

แปลนโครงสร้างพื้นคานชั้นที่ 1

มาตราส่วน 1:50

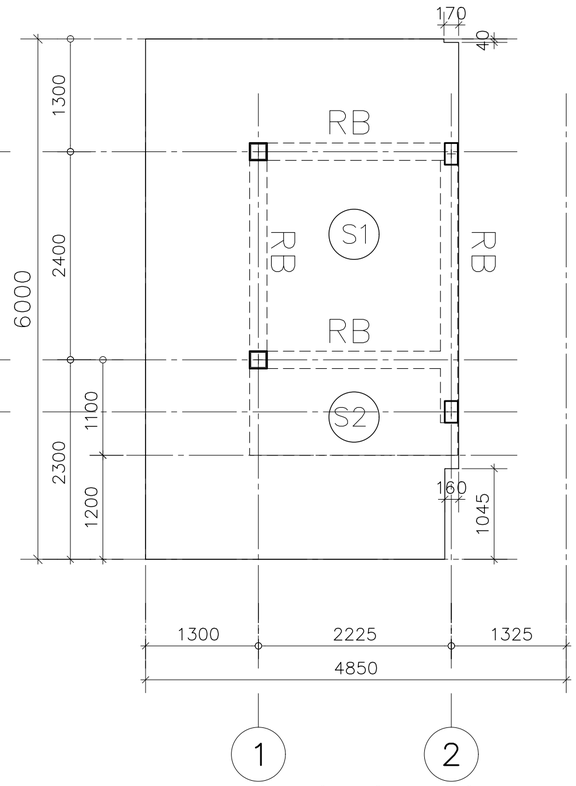

แปลนโครงสร้างพื้นคานชั้นหลังคา

มาตราส่วน 1:50

	SECTION 1	SECTION 2	SECTION 3
B1	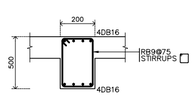	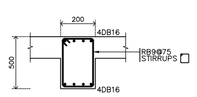	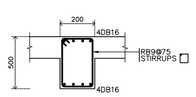
RB	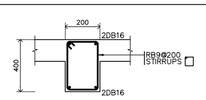	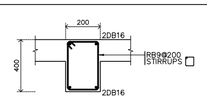	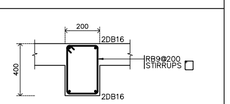

	C1	C2
	8DB12 1-RB9@200 C1-200x200	8DB12 1-RB9@200 C2-150x250
	8DB12 1-RB9@200 C1-200x200	8DB12 1-RB9@200 C2-150x250

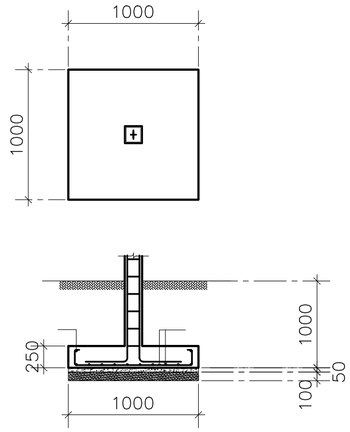

แบบขยายฐานราก F100

มาตราส่วน 1:50

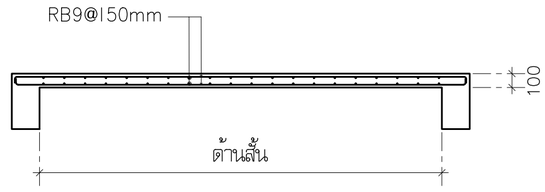

แบบขยายพื้น S1

มาตราส่วน 1:25

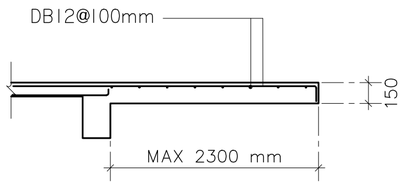

แบบขยายพื้น S2

มาตราส่วน 1:25

โครงการ PROJECT

จ้างออกแบบและปรับปรุงแบบสำนักงาน

กสทช.เขต 21 จังหวัดร้อยเอ็ด และงานภูมิสถาปัตย์

เจ้าของ OWNER

สำนักงาน กสทช. เขต 21 จ.ร้อยเอ็ด

ที่อยู่ : 287/51-52 หมู่ 7 ต.สนามชัยเขต อ.เมืองร้อยเอ็ด จังหวัดร้อยเอ็ด 45170

โทรศัพท์ : 0 4351 9211

ต้นแบบอาคารประกอบ

อาคารป้องยาม, อาคารซ่อมบำรุง, โรงจอดรถ

บริษัท อาสาบริการชุมชนและสิ่งแวดล้อม อาคิเทคส์ จำกัด

ARSOMSILP COMMUNITY & ENVIRONMENTAL ARCHITECT CO.,LTD.

397 ซ. อนามัยงามเจริญ 25 แขวงทุ่งมหาเมฆ เขตสาทร กทม. 10150

โทร : +66 2 490 4748 54 แฟกซ์ : +66 2 490 4742

อีเมล์ : arch@arsomsilp.in.th www.arsomsilp.co.th

ผู้ออกแบบ DESIGN TEAM

ผู้จัดการโครงการ	PROJECT MANAGER	
สมพร พุฒิพัฒนา		ส-สถ. 2367
สถาปนิก	ARCHITECT	
วิชะศักดิ์ ผุยมุลตรี		ก-สถ. 6616
เมธวี รัตนทีสีสกณ		ก-สถ. 9247
พัสกร พุทธานุ		ก-สถ. 13485
ภูมิสถาปนิก	LANDSCAPE DESIGNER	
ชิติพัฒน์ ศิริตระการ		ส-ภส. 40
ณัฐฐิมา ภักดี		ก-ภส 483
วิศวกรโครงสร้างและโยธา	STRUCTURAL ENGINEER	
วสันต์ แสงศรี		สย. 9670
องอาจ บุญเกิด		สย. 11703

บริษัท ฟิวชั่น คอนซัลแตนท์ จำกัด

81/55 ซอยภูมิจิตร ถนนพหลโยธิน 4 แขวงพหลโยธิน เขตพญาไท กรุงเทพฯ 10110

โทรศัพท์ 0-2392-5375-6 โทรสาร 0-2392-2641

E-mail : fusion@fusionconsultants.co.th

วิศวกรระบบปรับอากาศและระบายอากาศ	MECHANICAL ENGINEER	
สุภัทร ลิ้มสิริพงษ์กุล		วก.578
วิศวกรระบบสุขาภิบาลและดับเพลิง	SANITARY ENGINEER	
สุภัทร ลิ้มสิริพงษ์กุล		วส.87
วิรวัลน์ แซ่เล้า		ภส.4149
วิศวกรงานระบบไฟฟ้า	ELECTRICAL ENGINEER	
พิชญะ จันทรานุวัฒน์		วฟก.613

รายการแก้ไข REVISIONS

ครั้งที่	รายละเอียด	วัน/เดือน/ปี

KEY PLAN

รหัสโครงการ PROJECT'S CODE

2110AR_กสทช ส่าขา ร้อยเอ็ด

แบบแสดง DRAWING TITLE

อาคารป้องยาม

ผังฐานราก โครงสร้างพื้นคานชั้นที่ 1

โครงสร้างพื้นคานชั้นหลังคา

มาตราส่วน :	หมายเลขแบบ
ตรวจสอบ :	S-B-01
อนุมัติ :	
วันที่ : 11 กุมภาพันธ์ 2565	

Notes

This Drawing is Copyrighted. All Contractors must check all dimensions on site. Only figured dimensions and grid lines are to be worked from. Discrepancies must be reported immediately to the Architect or Engineer concerned before processing.

แบบขนาด A2 มาตราส่วน เป็นไปตามแบบแสดง

ระบบไฟฟ้าและสื่อสาร

สารบัญแบบ		สัญลักษณ์งานระบบไฟฟ้า			
เลขที่แบบ	รายละเอียดแบบ	สัญลักษณ์	รายละเอียด	สัญลักษณ์	อุปกรณ์ระบบไฟฟ้าแสงสว่าง
8-EE-01	สารบัญแบบ และสัญลักษณ์งานระบบไฟฟ้า		DROP OUT FUSE		รายละเอียด
8-EE-02	แบบแสดงระบบไฟฟ้าแสงสว่าง, เต้ารับไฟฟ้า และโทรศัพท์ อาคารป้อมยาม		LIGHTNING ARRESTOR		DOWNLIGHT 1 LAMPS
			TRANSFORMER	CM	CEILING MOUNT DOWNLIGHT
8-EE-03	แบบแสดงระบบไฟฟ้าแสงสว่าง, เต้ารับไฟฟ้า และโทรศัพท์ อาคารซ่อมบำรุง และโรงจอดรถ		ชุดหม้อแปลงกระแส (CURRENT TRANSFORMER) ตามขนาดที่กำหนด	DL	DOWNLIGHT 2 LAMPS
			อุปกรณ์ตัดตอนอัตโนมัติ (MOULDED CASE CIRCUIT BREAKER)		FLUORESCENT
8-EE-04	แบบแสดงรายละเอียดการติดตั้ง	G	ต่อลงดิน	DSL	ADJUSTABLE SPOTLIGHT
8-EE-05	แบบแสดงรายละเอียดโคมไฟแสงสว่าง	A	แอมปมิเตอร์ สเกลเหมาะสม	UP	ไฟกิ่ง UP LIGHT
		V	โวลต์มิเตอร์ สเกลเหมาะสม	DL	ไฟกิ่ง DOWN LIGHT
		KWH	KILOWATT HOUR METER	UD	ไฟกิ่ง UP&DOWN LIGHT
			PILOT LAMP (LED LAMP)	S	สวิตช์ทางเดียว 10A 250V
		7STEP	สวิตช์เลือกแรงดันไฟฟ้าแบบ 7 ตำแหน่ง รวมทั้ง OFF	S2	สวิตช์สองทาง 10A 250V
		AS	สวิตช์เลือกวัดกระแสไฟฟ้า		TRACK LIGHT
			คัทเอาท์ฟิวส์ (CARTRIDGE FUSE) แบบใช้ด้านหน้ามีค่ากระแสตามที่กำหนด		STEPLIGHT
		MDB	แผงสวิตช์กระจายไฟฟ้าหลัก (MAIN DISTRIBUTION BOARD)		อุปกรณ์ระบบไฟฟ้าแสงสว่างฉุกเฉิน
			แผงสวิตช์ควบคุมตามชั้น (DISTRIBUTION BOARD)		
			แผงสวิตช์ย่อยควบคุมตามพื้นที่ (LOAD CENTER)	EX	EXIT SIGN
		H	HAND HOLE		EMERGENCY LIGHT
			เต้ารับเดี่ยว 2P+G 16 A. 250 V. UNIVERSAL, ชนิดติดผนัง		สวิตช์แบบดึงสำหรับห้องน้ำคนพิการ
			เต้ารับคู่ 2P+G 16 A. 250 V. UNIVERSAL, ชนิดติดผนัง		กระดิ่งแจ้งเตือน
		WP	เต้ารับคู่ 2P+G 16 A. 250 V. UNIVERSAL, ชนิดติดผนัง มีฝาครอบพลาสติกกันน้ำ		ไฟฉุกเฉิน
			เต้ารับคู่ 2P+G 16 A. 250 V. UNIVERSAL, ชนิดติดตั้งที่พื้น		อุปกรณ์ระบบโทรศัพท์
		WP	SAFETY SWITCH แบบกันน้ำ		
				สัญลักษณ์	รายละเอียด
				PABX	PRIVATE AUTOMATIC BRANCH EXCHANCE
				MDF	MAIN DISTRIBUTION FRAME
				TB	TELEPHONE TERMINAL BOX
					TELEPHONE OUTLET RJ11
					TELEPHONE OUTLET RJ11 (แบบติดตั้งพื้น)
					อุปกรณ์ระบบคอมพิวเตอร์
				HUB	HUB SWITCH
					COMPUTER OUTLET RJ45
					COMPUTER OUTLET RJ45 (แบบติดตั้งพื้น)

โครงการ PROJECT

จ้างออกแบบและปรับปรุงแบบสำนักงาน

กสทช.เขต 21 จังหวัดร้อยเอ็ด และงานภูมิสถาปัตย์

กสทช.

เจ้าของ OWNER

สำนักงาน กสทช. เขต 21 จ.ร้อยเอ็ด

ที่อยู่ : 287/51-52 หมู่ 7 ตำบลเมืองเดช อำเภอเมืองร้อยเอ็ด จังหวัดร้อยเอ็ด 45170

โทรศัพท์ : 0 4351 9211

ต้นแบบอาคารประกอบ

อาคารป้อมยาม, อาคารซ่อมบำรุง, โรงจอดรถ

บริษัท สถาบันชุมชนและสิ่งแวดล้อม อาคมสิลป์ จำกัด
ARSOMSILP COMMUNITY & ENVIRONMENTAL ARCHITECT CO.,LTD.
397 ซ. อนามัยรามอินทรา 25 แขวงสายไหม เขตบางบอน กทม. 10150
โทร : +66 2 490 4748 54 แฟกซ์ : +66 2 490 4742
อีเมล์ : orch@arsomsilp.in.th www.arsomsilp.oc.th

ผู้ออกแบบ DESIGN TEAM

ผู้จัดการโครงการ PROJECT MANAGER		
สมพร พุฒิพัฒนา		ส-สถ. 2367
สถาปนิก ARCHITECT		
จิรศักดิ์ ผุยมูลศรี		ภ-สถ. 6616
เมธาวี รัตนวิโสภณ		ภ-สถ. 9247
พัสกร พุทธานุ		ภ-สถ. 13485
ภูมิสถาปนิก LANDSCAPE DESIGNER		
ชิติพันธุ์ ศรีคะการ		ส-ภส. 40
ณัฐฐิมา ภักดี		ภ-ภส 483
วิศวกรโครงสร้างและโยธา STRUCTURAL ENGINEER		
วสันต์ แสงศรี		สย. 9670
องชัย บุญเกิด		สย. 11703

FUSION CONSULTANTS
บริษัท ฟิวชั่น คอนซัลแตนท์ จำกัด
81/55 ซอยสุขุมวิท 63 (เอกมัย) ถนนสุขุมวิท 4
แขวงพระโขนงเหนือ เขตวัฒนา กรุงเทพฯ 10110
โทรศัพท์ 0-2392-5375-6 โทรสาร 0-2392-2641
E-mail : fusion@fusionconsultants.co.th

วิศวกรระบบปรับอากาศและระบายอากาศ MECHANICAL ENGINEER		
สุทัศร สันติวิรมย์กุล		วก.578
วิศวกรระบบสุขาภิบาลและดับเพลิง SANITARY ENGINEER		
สุทัศร สันติวิรมย์กุล		วส.87
วิรวัลน์ แซ่เล้า		ภส.4149
วิศวกรงานระบบไฟฟ้า ELECTRICAL ENGINEER		
พิชญะ จันตราบุวัลน์		วพก.613

รายการแก้ไข REVISIONS

ครั้งที่	รายละเอียด	วัน/เดือน/ปี

KEY PLAN

รหัสโครงการ PROJECT'S CODE

2110AR_กสทช สาขา ร้อยเอ็ด

แบบแสดง DRAWING TITLE

สารบัญแบบ และสัญลักษณ์งานระบบไฟฟ้า

มาตราส่วน :	หมายเลขแบบ
ตรวจสอบ :	8-EE-01
อนุมัติ :	
วันที่ : 11 กุมภาพันธ์ 2565	

Notes
This Drawing is Copyrighted. All Contractors must check all dimensions on site. Only figured dimensions and grid lines are to be worked from. Discrepancies must be reported immediately to the Architect or Engineer concerned before processing.

แบบขนาด A2 มาตราส่วน เป็นไปตามแบบแสดง

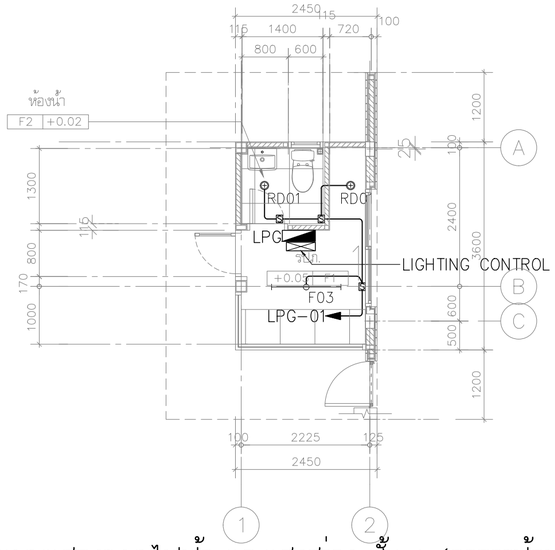

แบบแสดงระบบไฟฟ้า และแสงสว่าง ชั้น 1 (อาคารป้อมยาม)

มาตราส่วน 1:75

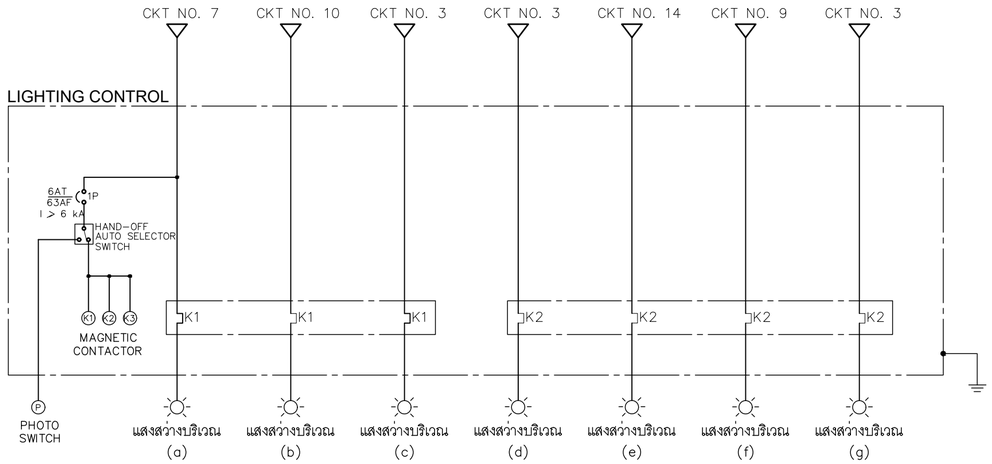

ไดอะแกรมควบคุมระบบแสงสว่าง

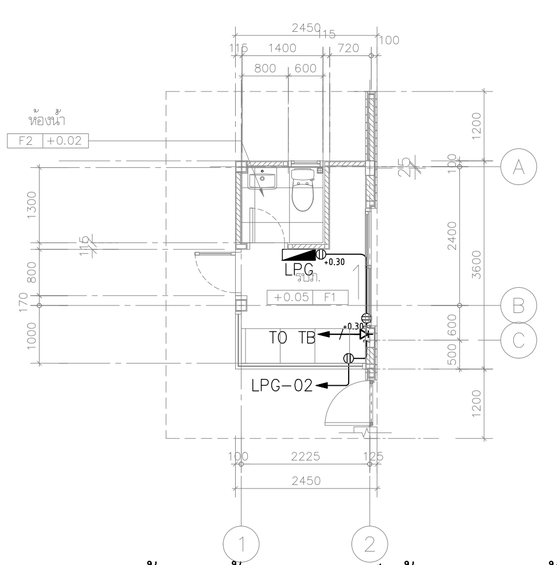

แบบแสดงระบบเต้ารับไฟฟ้า และโทรศัพท์ ชั้น 1 (อาคารป้อมยาม)

มาตราส่วน 1:75

400/230 V PANEL BOARD SCHEDULE

PANEL NO : LPG
CAPACITY : 12 CIRCUITS
MAIN BUSBAR : 100 A

LOCATION : ป้อมยาม
MOUNTING : SURFACE MOUNTED
BUILDING :

CKT NO.	DESCRIPTION	CIRCUIT BREAKER NO. POLE.	CIRCUIT BREAKER AT.	CONDUCTORS SIZE.	CONDUCTORS TYPE.	CONDUTTS SIZE.	CONDUTTS TYPE.	CONNECTED LOAD IN VA PHASE A	PHASE B	PHASE C
1	แสงสว่าง	1P	10AT	2x2.5/2.5G.	IEC01	15 mm	EMT	80		
3	เต้ารับไฟฟ้า	1P	16AT	2x4/2.5G.	IEC01	15 mm	EMT		400	
5	แสงสว่างบริเวณ a	1P	16AT	2C-10/10G.	NYY-G	32 mm	HDPE			190
7	แสงสว่างบริเวณ b	1P	16AT	2C-10/10G.	NYY-G	32 mm	HDPE	340		
9	แสงสว่างบริเวณ c	1P	16AT	2C-10/10G.	NYY-G	32 mm	HDPE		30	
11	แสงสว่างบริเวณ d	1P	16AT	2C-10/10G.	NYY-G	32 mm	HDPE			30
2	แสงสว่างบริเวณ e	1P	16AT	2C-2.5/2.5G.	NYY-G	25 mm	HDPE	80		
4	แสงสว่างบริเวณ f	1P	16AT	2C-2.5/2.5G.	NYY-G	25 mm	HDPE		80	
6	แสงสว่างบริเวณ g	1P	16AT	2C-2.5/2.5G.	NYY-G	25 mm	HDPE			20
8	SPARE	–	–	–	–	–	–	500		
10	SPARE	–	–	–	–	–	–		500	
12	SPARE	–	–	–	–	–	–			500
CONNECTED TO : MDB		MAIN : CB. 3P 50AT./100AF. IC ⩾ 18 KA.				MAIN : CABLE. 4C-25/6G NYY-G		1,000	1,000	740
						CONDUIT : 65mm HDPE		2,730		

โครงการ PROJECT
จ้างออกแบบและปรับปรุงแบบสำนักงาน
กสทช.เขต 21 จังหวัดร้อยเอ็ด และงานภูมิสถาปัตย์

เจ้าของ OWNER
สำนักงาน กสทช. เขต 21 จ.ร้อยเอ็ด
ที่อยู่ : 287/51-52 หมู่ 7 ตำบลเมืองเดิ่น อำเภอเมืองร้อยเอ็ด จังหวัดร้อยเอ็ด 45170
โทรศัพท์ : 0 4351 9211

ต้นแบบอาคารประกอบ
อาคารป้อมยาม, อาคารซ่อมบำรุง, โรงจอดรถ

บริษัท สถาบันชุมชนและสิ่งแวดล้อม อาคมสิลป์ จำกัด
ARSOMSILP COMMUNITY & ENVIRONMENTAL ARCHITECT CO.,LTD.
397 ซ. อนามัยรามเจริญ 25 แขวงทรายน้ำ เขตบางขุนเทียน กทม. 10150
โทร : +66 2 490 4748 54 แฟกซ์ : +66 2 490 4742
อีเมล์ : orch@orsomsilp.in.th www.orsomsilp.oc.th

ผู้ออกแบบ DESIGN TEAM

ผู้จัดการโครงการ PROJECT MANAGER
สมพร พุฒิพัฒนา ส-สถ. 2367

สถาปนิก ARCHITECT
จิรศักดิ์ ผุยมุลศรี ภ-สถ. 6616
เมธวี รัตนกีโสภณ ภ-สถ. 9247
พัสกร พุทธานุ ภ-สถ. 13485

ภูมิสถาปนิก LANDSCAPE DESIGNER
ชิติพันธุ์ ศรีตะการ ส-ภส. 40
ณัฐธิมา ภักดี ภ-ภส 483

วิศวกรโครงสร้างและโยธา STRUCTURAL ENGINEER
วสันต์ แสงศรี สย. 9670
องชัย บุญเกิด สย. 11703

FUSION CONSULTANTS
บริษัท ฟิวชั่น คอนซัลแตนท์ จำกัด
81/55 ซอยสุทธิสาร เกษมพรรษที่ 4
แขวงลาดยาว เขตจตุจักร กรุงเทพฯ 10110
โทรศัพท์ 0-2392-5375-6 โทรสาร 0-2392-2641
E-mail : fusion@fusionconsultants.co.th

วิศวกรระบบปรับอากาศและระบายอากาศ MECHANICAL ENGINEER
สุทัศร์ สันติวิทยกุล วก.578

วิศวกรระบบสุขาภิบาลและดับเพลิง SANITARY ENGINEER
สุทัศร์ สันติวิทยกุล วส.87
วิรัลณ์ แซ่เล้า ภส.4149

วิศวกรงานระบบไฟฟ้า ELECTRICAL ENGINEER
พิชญะ จันตราบวัลณ์ วพก.613

รายการแก้ไข REVISIONS

ครั้งที่	รายละเอียด	วัน/เดือน/ปี

KEY PLAN

รหัสโครงการ PROJECT'S CODE
2110AR_กสทช สาขา ร้อยเอ็ด

แบบแสดง DRAWING TITLE
แบบแสดงระบบไฟฟ้าแสงสว่าง, เต้ารับไฟฟ้า และโทรศัพท์ อาคารป้อมยาม

มาตราส่วน : 1:75	หมายเลขแบบ
ตรวจสอบ :	8-EE-02
อนุมัติ :	
วันที่ : 11 กุมภาพันธ์ 2565	

Notes
This Drawing is Copyrighted. All Contractors must check all dimensions on site. Only figured dimensions and grid lines are to be worked from. Discrepancies must be reported immediately to the Architect or Engineer concerned before processing.

แบบขนาด A2 มาตราส่วน เป็นไปตามแบบแสดง

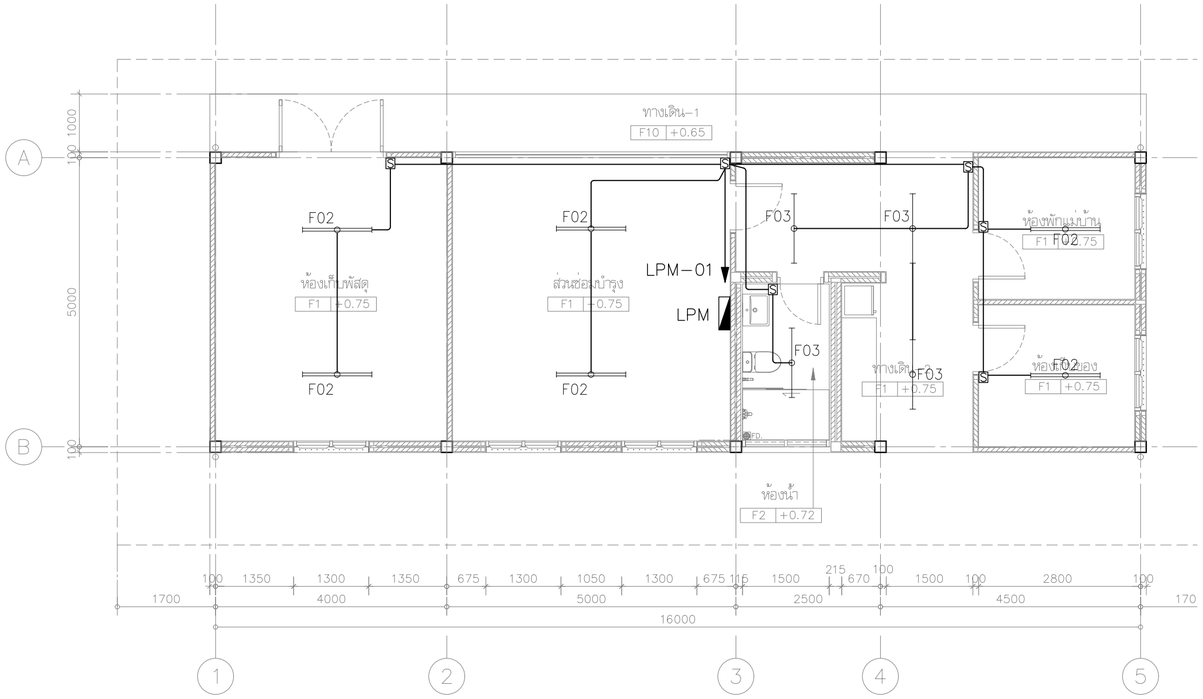

แบบแสดงระบบไฟฟ้า และแสงสว่างชั้น 1 (อาคารซ่อมบำรุง)

มาตราส่วน 1:75

400/230 V PANEL BOARD SCHEDULE

PANEL NO : LPM
CAPACITY : 12 CIRCUITS
MAIN BUSBAR : 100 A
LOCATION : อาคารซ่อมบำรุง
MOUNTING : SURFACE MOUNTED
BUILDING :

CKT NO.	DESCRIPTION	CIRCUIT BREAKER NO. POLE.	CIRCUIT BREAKER AT.	CONDUCTORS SIZE.	CONDUCTORS TYPE.	CONDUTTS SIZE.	CONDUTTS TYPE.	CONNECTED LOAD IN VA PHASE A	PHASE B	PHASE C
1	แสงสว่าง	1	10	2x2.5/2.5G.	IEC01	15 mm	EMT	500		
3	SPARE	1	10	–	–	–	–		120	
5	SPARE	1	10	–	–	–	–			1,000
7	SPACE	–	–	–	–	–	–	–		
9	SPACE	–	–	–	–	–	–		–	
11	SPACE	–	–	–	–	–	–			–
2	เต้ารับไฟฟ้า	1	16	2C–2.5/2.5G.	IEC01	15 mm	EMT	1,600		
4	SPARE	1	16	–	–	–	–		1,000	
6	SPARE	1	16	–	–	–	–			1,000
8	SPACE	–	–	–	–	–	–	–		
10	SPACE	–	–	–	–	–	–		–	
12	SPACE	–	–	–	–	–	–			–
CONNECTED TO : MDB		MAIN : CB. 3P 50AT./100AF. IC ⩾ 18 KA.				MAIN : CABLE. 4C–25/6G NYY–G		2,100	1,120	2,000
						CONDUIT : 65mm HDPE		5,220		

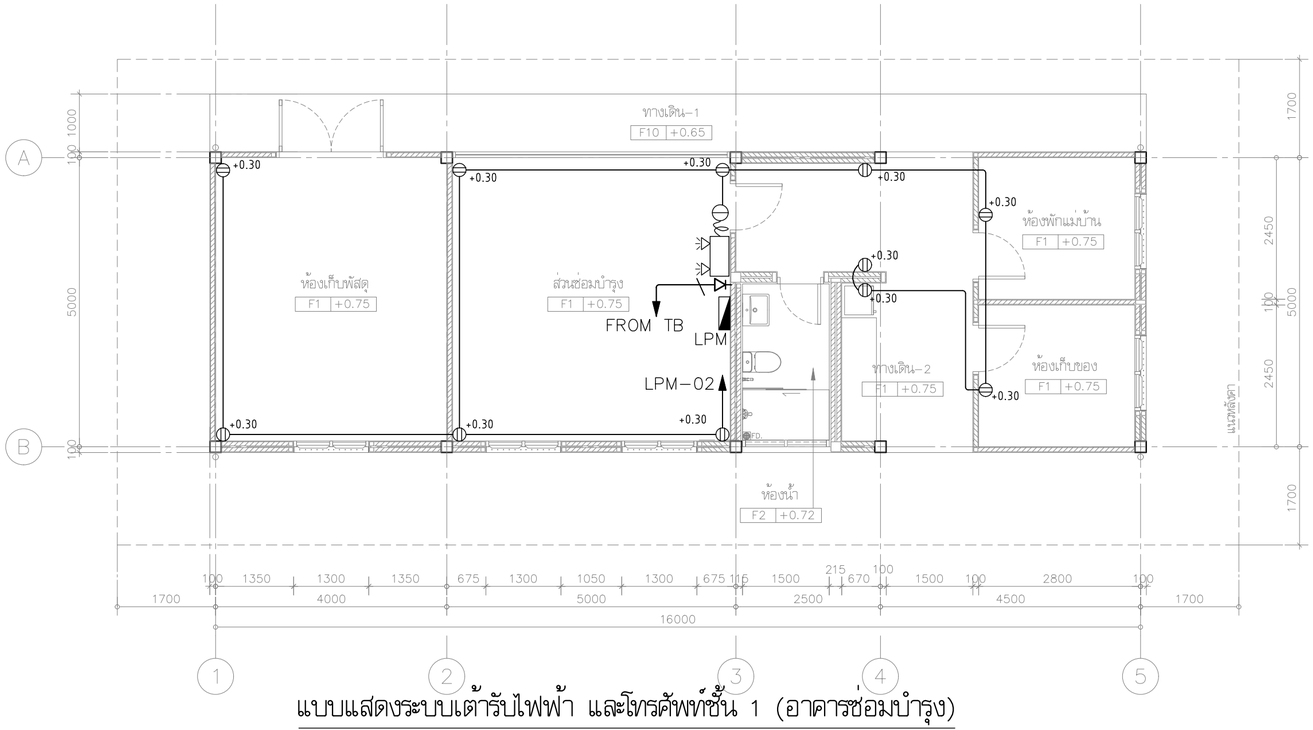

แบบแสดงระบบเต้ารับไฟฟ้า และโทรศัพท์ชั้น 1 (อาคารซ่อมบำรุง)

มาตราส่วน 1:75

โครงการ PROJECT
จ้างออกแบบและปรับปรุงแบบสำนักงาน
กสทช.เขต 21 จังหวัดร้อยเอ็ด และงานภูมิสถาปัตย์

เจ้าของ OWNER
สำนักงาน กสทช. เขต 21 จ.ร้อยเอ็ด
ที่อยู่ :287/51-52 หมู่ 7 ตำบลเมืองเดิน อำเภอจังหวัด จังหวัดร้อยเอ็ด 45170
โทรศัพท์ : 0 4351 9211

ต้นแบบอาคารประกอบ
อาคารป้อมยาม, อาคารซ่อมบำรุง, โรงจอดรถ

บริษัท สถาบันผังชุมชนและสิ่งแวดล้อม อาคมสิลป์ จำกัด
ARSOMSILP COMMUNITY & ENVIRONMENTAL ARCHITECT CO.,LTD.
397 ซ. อนามัยรวมเวียญ 25 แขวงทรายข้าม เขตบางขุนเทียน กทม. 10150
โทร : +66 2 490 4748 54 แฟกซ์ : +66 2 490 4742
อีเมลล์ : orch@orsomsilp.in.th www.orsomsilp.oc.th

ผู้ออกแบบ DESIGN TEAM

ผู้จัดการโครงการ PROJECT MANAGER
สมพร พุฒิพัฒนา ส-สถ. 2367

สถาปนิก ARCHITECT
จิรศักดิ์ ผุยมุลตรี ภ-สถ. 6616
เมธาวี รัตนกรีโสภณ ภ-สถ. 9247
พัสกร พุทธานุ ภ-สถ. 13485

ภูมิสถาปนิก LANDSCAPE DESIGNER
ชิติพันธุ์ ศรีตระการ ส-ภส. 40
ณัฐริมา ภักดี ภ-ภส 483

วิศวกรโครงสร้างและโยธา STRUCTURAL ENGINEER
วสันต์ แสงศรี สย. 9670
องชัย บุญเกิด สย. 11703

FUSION CONSULTANTS
บริษัท ฟิวชั่น คอนซัลแตนท์ จำกัด
81/55 ซอยอุดมสุข ถนนสรรพาวุธ 4
แขวงพลับพลา เขตคลองเตย กรุงเทพฯ 10110
โทรศัพท์ 0-2392-5375-6 โทรสาร 0-2392-2641
E-mail : fusion@fusionconsultants.co.th

วิศวกรระบบปรับอากาศ และระบายอากาศ MECHANICAL ENGINEER
สุทัศร สังฆินทรมย์กุล วก.578

วิศวกรระบบสุขาภิบาล และดับเพลิง SANITARY ENGINEER
สุทัศร สังฆินทรมย์กุล วส.87
วิรวัลน์ แซ่เล้า ภส.4149

วิศวกรงานระบบไฟฟ้า ELECTRICAL ENGINEER
พิชญะ จันตราภัลน์ วพก.613

รายการแก้ไข REVISIONS

ครั้งที่	รายละเอียด	วัน/เดือน/ปี

KEY PLAN

รหัสโครงการ PROJECT'S CODE
2110AR_กสทช สาขา ร้อยเอ็ด

แบบแสดง DRAWING TITLE
แบบแสดงระบบไฟฟ้าแสงสว่าง, เต้ารับไฟฟ้า และโทรศัพท์ อาคารซ่อมบำรุง และโรงจอดรถ

มาตราส่วน : 1:75	หมายเลขแบบ
ตรวจสอบ :	8-EE-03
อนุมัติ :	
วันที่ : 11 กุมภาพันธ์ 2565	

Notes
This Drawing is Copyrighted. All Contractors must check all dimensions on site. Only figured dimensions and grid lines are to be worked from. Discrepancies must be reported immediately to the Architect or Engineer concerned before processing.

แบบขนาด A2 มาตราส่วน เป็นไปตามแบบแสดง

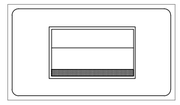

1 POSITION SWITCH
WIDE TYPE SWITCH

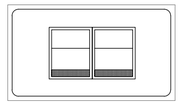

2 POSITION SWITCH
WIDE TYPE SWITCH

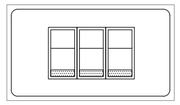

3 POSITION SWITCH
NORMAL TYPE

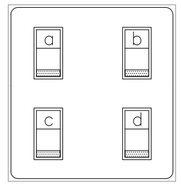

4 POSITION SWITCH
NORMAL TYPE

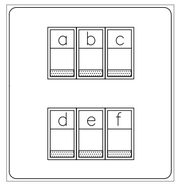

5-6 POSITION SWITCH
NORMAL TYPE

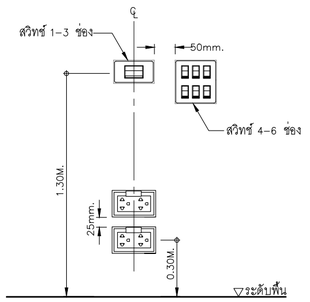

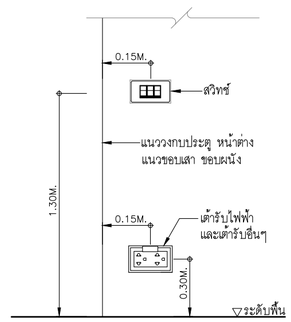

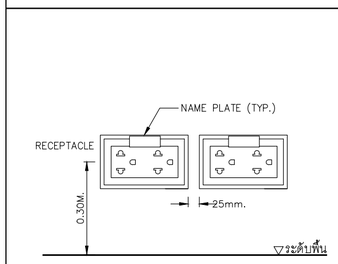

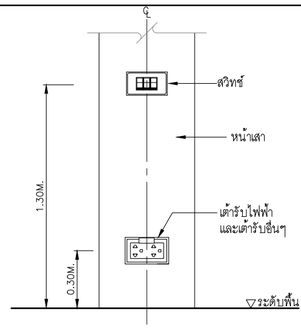

SWITCH AND RECEPTACLE INSTALLATION DETAILS
SCALE NTS.

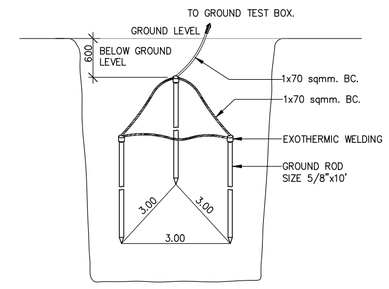

EARTH GROUND ROD TYPICAL DETAIL
SCALE NTS.

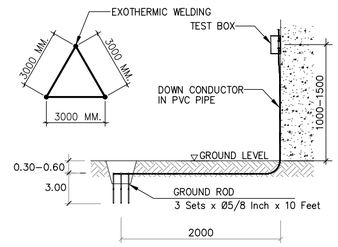

GROUNDING SYSTEM
SCALE NTS.

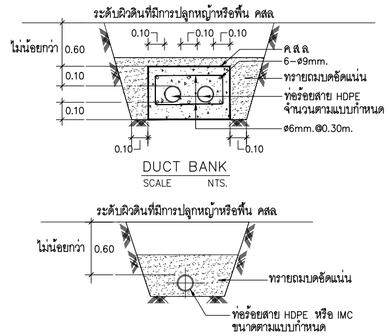

DUCT BANK
SCALE NTS.

ขยายการฝังท่อ HDPE, IMC.
SCALE NTS.

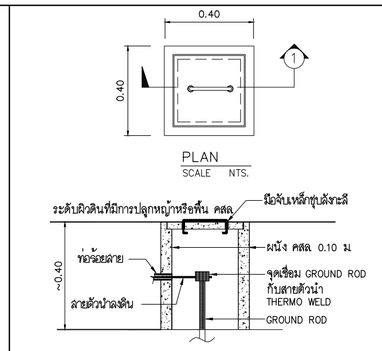

รูปตัด -1
SCALE NTS.

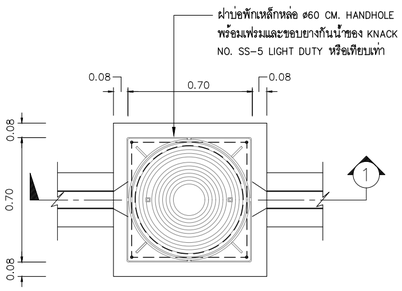

แปลนบ่อพัก HAND HOLE
SCALE NTS.

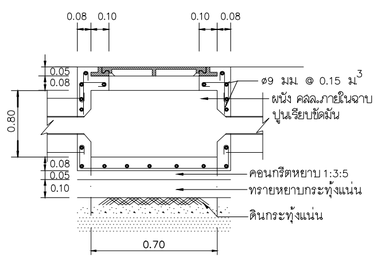

รูปตัด -1
SCALE NTS.

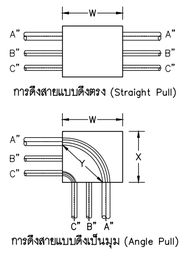

การดึงสายแบบดึงตรง (Straight Pull)

ขนาดกล่องดึงสายจะต้องไม่น้อยกว่า 8 เท่าของเส้นผ่านศูนย์กลางท่อขนาดใหญ่ที่สุด
W = 8xA (นิ้ว)

การดึงสายแบบดึงเป็นมุม (Angle Pull)

ขนาดกล่องดึงสายระยะ X และ Y จะต้องไม่น้อยกว่า 6 เท่าของเส้นผ่านศูนย์กลางท่อที่ใหญ่ที่สุด รวมกับขนาดเส้นผ่านศูนย์กลางของท่อที่เหลือซึ่งจะเข้าสู่ผนังของกล่องในแถวเดียวกัน
W=(6xA)+B+C (นิ้ว)
X=(6xA)+B+C (นิ้ว)
ระยะ Y ต้องมีขนาดไม่น้อยกว่า
Y=(6xA) (นิ้ว)

ตารางแสดงระยะห่างที่น้อยที่สุดระหว่างท่อต่อในกล่องดึงสาย

ขนาดท่อทางการค้า (นิ้ว)	ระยะห่างระหว่างจุดศูนย์กลางของท่อต่อท่อ (นิ้ว)											
	1/2"	3/4"	1"	1 1/4"	1 1/2"	2"	2 1/2"	3"	3 1/2"	4"	5"	6"
1/2"	1 3/8"	–	–	–	–	–	–	–	–	–	–	–
3/4"	1 1/2"	1 5/8"	–	–	–	–	–	–	–	–	–	–
1"	1 3/4"	1 7/8"	2"	–	–	–	–	–	–	–	–	–
1 1/4"	2"	2 1/8"	2 1/4"	2 1/2"	–	–	–	–	–	–	–	–
1 1/2"	2 1/8"	2 1/4"	2 3/8"	2 5/8"	2 3/4"	–	–	–	–	–	–	–
2"	2 3/8"	2 1/2"	2 3/4"	3"	3 1/8"	3 3/8"	–	–	–	–	–	–
2 1/2"	2 5/8"	2 3/4"	3"	3 1/4"	3 3/8"	3 5/8"	4"	–	–	–	–	–
3"	3"	3 1/8"	3 3/8"	3 5/8"	3 3/4"	4"	4 3/8"	4 3/4"	–	–	–	–
3 1/2"	3 3/8"	3 1/2"	3 5/8"	3 7/8"	4"	4 3/8"	4 5/8"	5"	5 3/8"	–	–	–
4"	3 11/16"	3 7/8"	4"	4 1/4"	4 3/8"	4 3/4"	5"	5 3/8"	5 5/8"	6"	–	–
5"	4 3/8"	4 1/2"	4 5/8"	4 7/8"	5"	5 3/8"	5 5/8"	6"	6 1/4"	6 5/8"	7 1/4"	–
6"	5"	5 1/8"	5 1/4"	5 1/2"	5 5/8"	6"	6 1/4"	6 5/8"	7"	7 1/4"	8"	8 5/8"

หมายเหตุ
– การร้อยท่อสายไฟฟ้า ให้ยึดถือ ตามมาตรฐานการติดตั้งทางไฟฟ้า สำหรับประเทศไทย พศ 2545

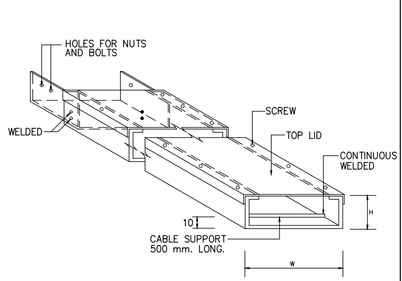

STRAIGHT

WIRE WAY
SCALE NTS.

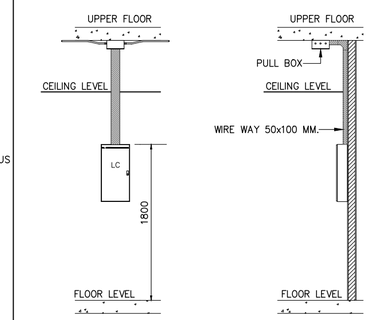

LOAD CENTER INSTALLATION DETAIL
SCALE NTS.

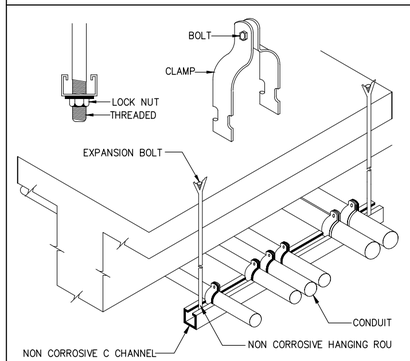

CONDUIT INSTALLATION DETAIL
SCALE NTS.

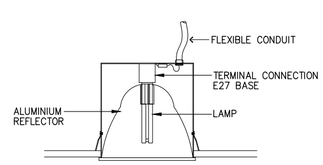

ท่อร้อยสายไฟต้องต่อเข้ากับดวงโคมโดยตรง
การต่อสายต้องทำที่ขายในโคม ห้ามต่อสาย
โดยไม่มีกล่องสาย

แบบแสดงแบบติดตั้งโคมไฟฟ้า
SCALE NTS.

โครงการ PROJECT
จ้างออกแบบและปรับปรุงแบบสำนักงาน
กสทช.เขต 21 จังหวัดร้อยเอ็ด และงานภูมิสถาปัตย์

เจ้าของ OWNER
สำนักงาน กสทช. เขต 21 จ.ร้อยเอ็ด
ที่อยู่ : 287/51-52 หมู่ 7 ตำบลเมืองเดช อำเภอเมืองร้อยเอ็ด จังหวัดร้อยเอ็ด 45170
โทรศัพท์ : 0 4351 9211

ต้นแบบอาคารประกอบ
อาคารป้อมยาม, อาคารซ่อมบำรุง, โรงจอดรถ

บริษัท สถาบันการชุมชนและสิ่งแวดล้อม อาศรมศิลป์ จำกัด
ARSOMSILP COMMUNITY & ENVIRONMENTAL ARCHITECT CO.,LTD.
397 ซ. อนามัยงามเจริญ 25 แขวงทรายน้ำ เขตคลองสามวา กทม. 10150
โทร : +66 2 490 4748 54 แฟกซ์ : +66 2 490 4742
อีเมลล์ : orch@arsomsilp.in.th www.arsomsilp.co.th

ผู้ออกแบบ DESIGN TEAM

ผู้จัดการโครงการ PROJECT MANAGER		
สมพร พุฒิพัฒนา		ส-สถ. 2367
สถาปนิก ARCHITECT		
จิรศักดิ์ ผุยมูลศรี		ภ-สถ. 6616
เมธาวี รัตนกาโสถน		ภ-สถ. 9247
พัสกร พุทธานุ		ภ-สถ. 13485
ภูมิสถาปนิก LANDSCAPE DESIGNER		
ชิติพันธุ์ ตรีตระการ		ส-ภส. 40
ณัฐริมา ภักดี		ภ-ภส 483
วิศวกรโครงสร้างและโยธา STRUCTURAL ENGINEER		
วสันต์ แสงศรี		สย. 9670
ธงชัย บุญเกิด		สย. 11703

FUSION CONSULTANTS
บริษัท ฟิวชั่น คอนซัลแตนท์ จำกัด
81/55 ซอยสุขุมวิท ถนนสุขุมวิท 4 แขวงพระโขนง เขตคลองเตย กรุงเทพฯ 10110
โทรศัพท์ 0-2392-5375-6 โทรสาร 0-2392-2641
E-mail : fusion@fusionconsultants.co.th

วิศวกรระบบรับอากาศและระบายอากาศ	สุทัศร สันติมิตรย์กุล	MECHANICAL ENGINEER วก.578
วิศวกรระบบสุขาภิบาลและดับเพลิง	สุทัศร สันติมิตรย์กุล	SANITARY ENGINEER วส.87
	วิรวัลย์ แซ่เล้า	ภส.4149
วิศวกรงานระบบไฟฟ้า	พิชญะ จันตรานุวัฒน์	ELECTRICAL ENGINEER วพก.613

รายการแก้ไข REVISIONS

ครั้งที่	รายละเอียด	วัน/เดือน/ปี

KEY PLAN

รหัสโครงการ PROJECT'S CODE
2110AR_กสทช สาขา ร้อยเอ็ด

แบบแสดง DRAWING TITLE
แบบแสดงรายละเอียดการติดตั้ง

มาตราส่วน : NTS.	หมายเลขแบบ
ตรวจสอบ :	8-EE-04
อนุมัติ :	
วันที่ : 11 กุมภาพันธ์ 2565	

Notes
This Drawing is Copyrighted. All Contractors must check all dimensions on site. Only figured dimensions and grid lines are to be worked from. Discrepancies must be reported immediately to the Architect or Engineer concerned before processing.

แบบขนาด A2 มาตราส่วน เป็นไปตามแบบแสดง

LIGHTING SCHEDULE

SYMBOL	DESCRIPTION	SYMBOL	DESCRIPTION	SYMBOL	DESCRIPTION
RD01 (บ้านพัก)	HOUSING: PAINTED ALUMINIUM FRAME FINISHING: POWDER COATED IN WHITE DIFFUSER: PAINTED ALUMINIUM REFLECTOR LAMP TYPE: LED E27 INSTALLATION: RECESSED ON T-BAR, CONCEAL CEILING	W02 (บ้านพัก)	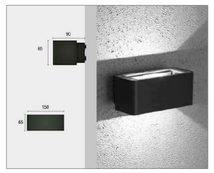 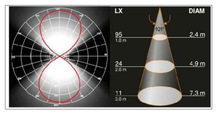 HOUSING: DIE CAST ALUMINIUM FINISHING: POWDER COATED IN BLACK DIFFUSER: GLASS LAMP TYPE: LED E27 COOL WHITE INSTALLATION: SURFACE TO WALL	F04 (โรงจอดรถ)	HOUSING: DIE-FORM COLD ROLL STEEL FINISHING: POWDER COATED IN WHITE LAMP TYPE: LED TUBE T8 1x18W COOL WHITE INSTALLATION: SURFACE, SUSPENDED MOUNTING
RD02 (บ้านพัก)	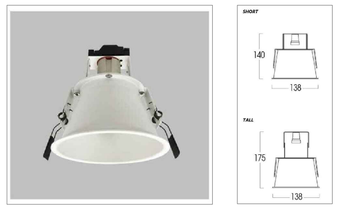 HOUSING: PAINTED ALUMINIUM FRAME FINISHING: POWDER COATED IN WHITE DIFFUSER: PAINTED ALUMINIUM REFLECTOR LAMP TYPE: LED E27 INSTALLATION: RECESSED ON T-BAR, CONCEAL CEILING	F01 (บ้านพัก)	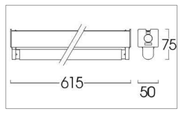 HOUSING: DIE-FORM COLD ROLL STEEL FINISHING: POWDER COATED IN WHITE LAMP TYPE: LED TUBE T8 1x9W COOL WHITE INSTALLATION: SURFACE, SUSPENDED MOUNTING	SD01 (บ้านพัก)	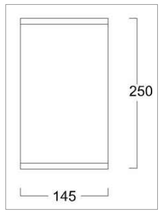 HOUSING: DIE-CAST ALUMINIUM FINISHING: POWDER COATED IN WHITE OR BLACK REFLECTOR: CLEAR TEMPERED GLASS LAMP TYPE: LED E27/PAR38 INSTALLATION: SURFACE MOUNTED
RD03 (บ้านพัก)	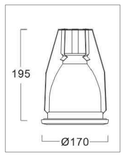 HOUSING: PAINTED STEEL FRAME, DIE CAST ALUMINIUM TRIM FINISHING: POWDER COATED IN WHITE DIFFUSER: SPECULAR ANODIZED ALUMINIUM LAMP TYPE: LED E27 INSTALLATION: RECESSED ON T-BAR, CONCEAL CEILING	F02 (ซ่อมบำรุง)	HOUSING: DIE-FORM COLD ROLL STEEL FINISHING: POWDER COATED IN WHITE LAMP TYPE: LED TUBE T8 2x18W COOL WHITE INSTALLATION: SURFACE, SUSPENDED MOUNTING		
W01 (บ้านพัก)	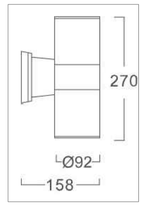 HOUSING: DIE CAST ALUMINIUM FINISHING: POWDER COATED IN BLACK DIFFUSER: CLEAR TOUGHENED SAFETY GLASS LAMP TYPE: LED E27 INSTALLATION: SURFACE TO WALL	F03 (บ้อมยาม ,ซ่อมบำรุง)	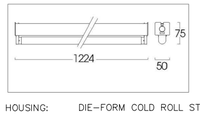 HOUSING: DIE-FORM COLD ROLL STEEL FINISHING: POWDER COATED IN WHITE LAMP TYPE: LED TUBE T8 1x18W COOL WHITE INSTALLATION: SURFACE, SUSPENDED MOUNTING		

โครงการ PROJECT

จ้างออกแบบและปรับปรุงแบบสำนักงาน

กสทช.เขต 21 จังหวัดร้อยเอ็ด และงานภูมิสถาปัตย์

เจ้าของ OWNER

สำนักงาน กสทช. เขต 21 จ.ร้อยเอ็ด

ที่อยู่ :287/51-52 หมู่ 7 ตำบลเมืองเดิ่น อำเภอเมืองร้อยเอ็ด จังหวัดร้อยเอ็ด 45170

โทรศัพท์ : 0 4351 9211

ต้นแบบอาคารประกอบ

อาคารป้อมยาม, อาคารซ่อมบำรุง, โรงจอดรถ

บริษัท สถาบันชุมชนและสิ่งแวดล้อม อาคมสิลป์ จำกัด

ARSOMSILP COMMUNITY & ENVIRONMENTAL ARCHITECT CO.,LTD.

397 ซ. อนามัยรามเจริญ 25 แขวงทรายม้า เขตบางพูเวียน กทม. 10150

โทร : +66 2 490 4748 54 แฟกซ์ : +66 2 490 4742

อีเมลล์ : orch@orsomsilp.in.th www.orsomsilp.in.th

ผู้ออกแบบ DESIGN TEAM

ผู้จัดการโครงการ PROJECT MANAGER

สมพร พุลีพัลนา ส-สถ. 2367

สถาปนิก ARCHITECT

จิรศักดิ์ ผุยมุลศรี ภ-สถ. 6616

เมธวี รัตนกีโสภณ ภ-สถ. 9247

พัสกร พุทธานุ ภ-สถ. 13485

ภูมิสถาปนิก LANDSCAPE DESIGNER

ชิติพันธุ์ ศรีตระการ ส-ภส. 40

ณัฐริมา ภักดี ภ-ภส 483

วิศวกรโครงสร้างและโยธา STRUCTURAL ENGINEER

วสันต์ แสงศรี สย. 9670

องชัย บุญเกิด สย. 11703

FUSION CONSULTANTS

บริษัท ฟิวชั่น คอนซัลแตนท์ จำกัด

81/55 ซอยสุขุมวิท ถนนสุขุมวิท 4 แขวงพระโขนง เขตคลองเตย กรุงเทพฯ 10110

โทรศัพท์ 0-2392-5375-6 โทรสาร 0-2392-2641

E-mail : fusion@fusionconsultants.co.th

วิศวกรระบบปรับอากาศและระบายอากาศ MECHANICAL ENGINEER

สุทัศร สันติมิรมย์กุล วก.578

วิศวกรระบบสุขาภิบาลและดับเพลิง SANITARY ENGINEER

สุทัศร สันติมิรมย์กุล วส.87

วิรวัลน์ แซ่เล้า ภส.4149

วิศวกรงานระบบไฟฟ้า ELECTRICAL ENGINEER

พิชญะ จิตราบุวัลน์ วพก.613

รายการแก้ไข REVISIONS

ครั้งที่	รายละเอียด	วัน/เดือน/ปี

KEY PLAN

รหัสโครงการ PROJECT'S CODE

2110AR_กสทช สาขา ร้อยเอ็ด

แบบแสดง DRAWING TITLE

แบบแสดงรายละเอียดโคมไฟแสงสว่าง

มาตราส่วน: NTS.

หมายเลขแบบ

ตรวจสอบ :

อนุมัติ :

วันที่ : 11 กุมภาพันธ์ 2565

8-EE-05

Notes

This Drawing is Copyrighted. All Contractors must check all dimensions on site. Only figured dimensions and grid lines are to be worked from. Discrepancies must be reported immediately to the Architect or Engineer concerned before processing.

แบบขนาด A2 มาตราส่วน เป็นไปตามแบบแสดง

ระบบประปา, สุขาภิบาลและระบบดับเพลิง

สารบัญแบบ

แผ่นที่	แบบแสดง
8-SN-01	สารบัญแบบ, สัญลักษณ์ และคำย่อ
8-SN-02	แบบระบบประปา,สุขาภิบาลและดับเพลิง
	อาคารป้อมยามและแบบ แสดงบ่อบำบัดน้ำเสีย
8-SN-03	แบบระบบประปา,สุขาภิบาลและดับเพลิง
	อาคารซ่อมบำรุงและแบบ แสดงบ่อบำบัดน้ำเสีย
8-SN-04	แบบขยายการติดตั้งทั่วไป

สัญลักษณ์ ระบบประบบประปา,สุขาภิบาล และดับพลิง

สัญลักษณ์	รายละเอียด	สัญลักษณ์	รายละเอียด
CW.	ท่อน้ำประปา (COLD WATER PIPE)		ประตูน้ำ ชนิดเกทวาล์ว (GATE VALVE)
HW.	ท่อน้ำร้อน (HOT WATER PIPE)		ประตูน้ำ ชนิดโกลบวาล์ว (GLOBE VALVE)
S.	ท่อน้ำโสโครก (SOIL PIPE)		ประตูน้ำ ชนิดบอลวาล์ว (BALL VALVE)
D. W.	ท่อน้ำทิ้ง (WASTE , DRAIN PIPE)		ประตูน้ำ ชนิดบัตเตอร์ฟลายวาล์ว (BATTER FLY VALVE)
V.	ท่ออากาศ (VENT PIE)		ประตูน้ำ กันน้ำย้อนกลับ (CHECK VALVE)
RL.	ท่อน้ำฝน (RAIN PIPE)	OR	ลาดเอียง (SLOPE)
RCP.	ท่อระบายน้ำคอนกรีตเสริมเหล็ก		ตะแกรงกรองผง (Y-STAINER)
	(REINFORCE CONCRETE PIPE)		วาล์วลูกลอย (FLOAT CONTROL VALVE)
F.	ท่อดับเพลิง (FIRE PIPE)	PRV.	วาล์วระบายความดันส่วนเกิน (PRESSURE RELIEF VALVE)
	ท่อรับและระบายน้ำใต้ดิน (SUB DRAIN)		วาล์วลดแรงดัน (PRESSURE REDUCING VALVE)
	ท่อโค้งลง (PIPE TURN DOWN)		วาล์วปรับแรงดันกับมาตราวัดแรงดัน (PRESSURE REGULATION VALVE)
	ท่อโค้งขึ้น (PIPE TURN UP)		วาล์วควบคุมการ ปิด-เปิด ด้วยสัญญาณ (SOLENOID VALVE)
	ข้อต่อท่อตัวที (TEE)	OS & Y	ประตูน้ำแบบมี แกนยก(OS &Y GATE VALVE)
	ข้อต่อท่อตัววาย 45 (Y-TEE 45)		ข้อต่ออ่อน ทำด้วยยาง (RUBBER FLEXIBLE CONNECTOR)
	ข้อต่อท่อตัววาย 90 (Y-TEE 90)		ข้อต่ออ่อน สำหรับท่อรับแรงดัน (STAINLESS FLEXIBLE CONNECTOR)
	ข้อต่อลดขนาดท่อ ชนิดตรง (CONCENTRIC REDUCER)		อุปกรณ์ไล่อากาศ อัตโนมัติ (AUTUMATIC AIR VENT
	ข้อต่อลดขนาดท่อ ชนิเอียง (ECCENTRIC REDUCER)	M	มาตราวัดน้ำประปา (WATER METER)
	จุกอุดปลายท่อ (PIPE CAP END)	OR	ก๊อกสนาม (HOSE BIBB)
FD FD	ช่องระบายน้ำที่พื้น (FLOOR DRAIN)		เครื่องสูบน้ำ (PUMP)
VTW. VTR.	ปลายท่อระบายอากาศ ติดตั้งตะแกรงถี่กันแมลง		ข้อต่อ ยูเนี่ยน (UNION)
	VTW. W/INSECTSCREEN)	FX	ถังดับเพลิงชนิด หิ้วถือ
RD	ช่องระบายน้ำที่หลังคา (ROOR DRAIN)		(MULTI PURPOSE DRY CHEMICAL FIRE EXTINGUISHERO 6A: 20LBs.)
PD	ช่องระบายน้ำที่กระถาง หรือบริเวณปลูกต้นไม้	FX	ถังดับเพลิงชนิด CO ขนาด 10LBS (10 B:C)
	(PLANTING AREA DRAIN)		
SD	ช่องระบายน้ำ ด้านข้างหรือผนัง (SCUPPER DRAIN)		
FCO	ช่องทำความสะอาดท่อ ที่พื้น (FLOOR CLEAN OUT)		
CO	ช่องทำความสะอาดท่อ ที่ปลายท่อ (CLEAN OUT)		
MH	บ่อพักน้ำทิ้ง (MANHOLE) พร้อม ฝาคอนกรีตเสริมเหล็ก		
	บ่อพักน้ำทิ้ง (MANHOLE) พร้อม ฝาตะแกรงเหล็ก		
SMH	บ่อพักน้ำเสีย (SEWER MANHOLE)		
G	บ่อดักไขมัน สำเร็จรูป (PACKAGE GREASE TRAP)		
	บ่อดักขยะ (GRABAGE TRAP)		

คำย่อ

คำย่อ	ความหมาย	คำย่อ	ความหมาย
A/C	ABOVE CEILING	P.	PUMP
A/F	ABOVE FLOOR FINISHING	PBS.	PACKAGE BOOSTER PUMP SET
AB.	AIR BLOWER	PRV.	PRESSURE RELIEF VALVE
ACV.	ALARM CHECK VALVE	PT.	PRESSURE TANK
AFF.	ABOVE FLOOR FINISHING	RCP.	REINFORCE CONCRETE PIPE
AT.	AERATOR	RD.	ROOF DRAIN
AV.	AUTOMATIC AIR VENT	RL.	RAIN LEADER PIPE
B/F	BELOW FLOOR	S.	SOIL PIPE
BFV.	BUTTERFLY VALVE	SA.	SHOCK ABSORBER
BP.	BOOSTER PUMP	SK.	SINK
BV.	BALL VALVE	SP.	SUBMERSIBLE PUMP
B/G	BELOW GRADE	SS.	SUPERVISORY SWITCH
CO.	CLEANOUT	T/A	TO ABOVE
CONC.	CONCRETE	T/B	TO BELOW
CWP.	COLD WATER PUMP	TYP.	TYPICAL
CV.	CHECK VALVE	U/G	UNDERGROUND
CW.	COLD WATER PIPE	V.	VENT PIPE
F.	FIRE PIPE	VTR.	VENT THROUGH ROOF
FCO.	FLOOR CLEANOUT	VTW.	VENT THROUGH WALL
FD.	FLOOR DRAIN	W.	WASTE PIPE
F/A	FROM ABOVE	W/	WITH
F/B	FROM BELOW	WH.	WATER HEATER
FDC.	FIRE DEPARTMENT CONNECTOR	WH.	WATER HEATER
FH.	FIRE HYDRANT	WWT.	WASTE WATER TREATMENT UNIT
FHC.	FIRE HOSE CABINET		
FR.	FROM		
GV.	GATE VALVE		
HB.	HOSE BIBB		
HW.	HOTWATER PIPE		
KW.	KITCHEN WASTE PIPE		
M.	WATER METER		
MAX.	MAXIMUM		
MIN.	MINIMUM		
ND.	NEAREST DRAIN		

โครงการ PROJECT
จ้างออกแบบและปรับปรุงแบบสำนักงาน
กสทช.เขต 21 จังหวัดร้อยเอ็ด และงานภูมิสถาปัตย์

เจ้าของ OWNER
สำนักงาน กสทช. เขต 21 จ.ร้อยเอ็ด
ที่อยู่ :287/51-52 หมู่ 7 ตำบลสิงห์คิน อำเภอเมืองร้อยเอ็ด จังหวัดร้อยเอ็ด 45170
โทรศัพท์ : 0 4351 9211

ต้นแบบอาคารประกอบ
อาคารป้อมยาม, อาคารซ่อมบำรุง, โรงจอดรถ

บริษัท สถาบันชุมชนและสิ่งแวดล้อม อาคมสิลป์ จำกัด
ARSOMSILP COMMUNITY & ENVIRONMENTAL ARCHITECT CO.,LTD.
397 ซ. ถนนอังรีเสริญ 25 แขวงทับช้าง เขตคลองสามวา กทม. 10150
โทร : +66 2 490 4748 54 แฟกซ์ : +66 2 490 4742
อีเมล์ : orch@arsomsilp.in.th www.arsomsilp.oc.th

ผู้ออกแบบ DESIGN TEAM

ผู้จัดการโครงการ PROJECT MANAGER
สมพร พุฒิพัฒนา ส-สถ. 2367

สถาปนิก ARCHITECT
จิรศักดิ์ ผุยมุลตรี ภ-สถ. 6616
เมธาวี รัตนศิริสังฆณ ภ-สถ. 9247
พัสกร พุทธาชุ ภ-สถ. 13485

ภูมิสถาปนิก LANDSCAPE DESIGNER
ชิติพันธุ์ ศรีตระการ ส-ภส. 40
ณัฐริมา ภักดี ภ-ภส. 483

วิศวกรโครงสร้างและไยธา STRUCTURAL ENGINEER
วสันต์ แสงศรี สย. 9670
ธงชัย บุญเกิด สย. 11703

บริษัท ฟิวชั่น คอนซัลแตนท์ จำกัด
81/55 ซอยสุขุมวิท ถนนสุขุมวิท 4
แขวงพระโขนง เขตคลองเตย กรุงเทพฯ 10110
โทรศัพท์ 0-2392-5375-6 โทรสาร 0-2392-2641
E-mail : fusion@fusionconsultants.co.th

วิศวกรระบบรับอากาศและระบายอากาศ MECHANICAL ENGINEER
สุทัศร สันติวิทมย์กุล วก.578

วิศวกรระบบสุขาภิบาลและดับเพลิง SANITARY ENGINEER
สุทัศร สันติวิทมย์กุล วส.87
วิรวัฒน์ แซ่เล้า ภส.4149

วิศวกรงานระบบไฟฟ้า ELECTRICAL ENGINEER
พิชญะ จันทราบุวัฒน์ วพก.613

รายการแก้ไข REVISIONS

ครั้งที่	รายละเอียด	วัน/เดือน/ปี

KEY PLAN

รหัสโครงการ PROJECT'S CODE
2110AR_กสทช สาขา ร้อยเอ็ด

แบบแสดง DRAWING TITLE
สารบัญแบบ, สัญลักษณ์ และคำย่อ

มาตราส่วน: NTS.
ตรวจสอบ :
อนุมัติ :
วันที่ : 11 กุมภาพันธ์ 2565

หมายเลขแบบ
8-SN-01

Notes
This Drawing is Copyrighted. All Contractors must check all dimensions on site. Only figured dimensions and grid lines are to be worked from. Discrepancies must be reported immediately to the Architect or Engineer concerned before processing.

แบบขนาด A2 มาตราส่วน เป็นไปตามแบบแสดง

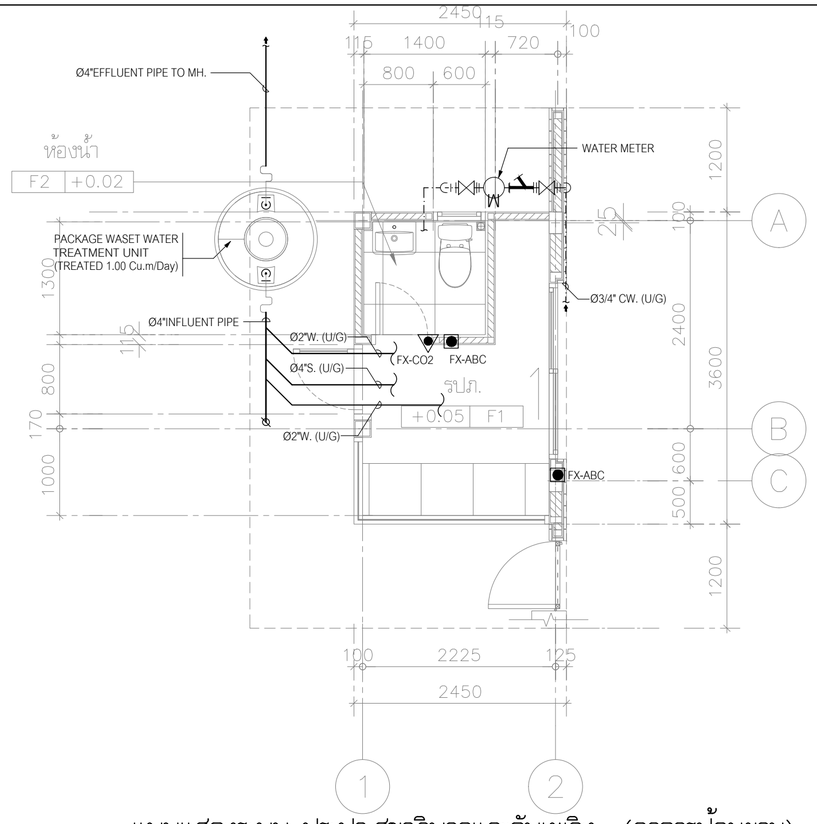

แบบแสดงระบบ ประปา,สุขาภิบาลและดับเพลิง (อาคารป้อมยาม)

มาตราส่วน 1:50

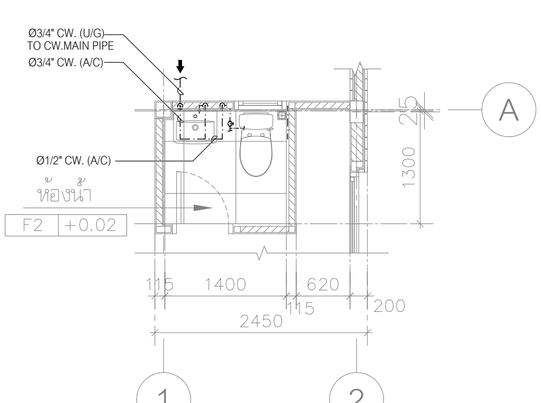

แบบขยาย ห้องน้ำ (CW. PIPE)

มาตราส่วน 1:50

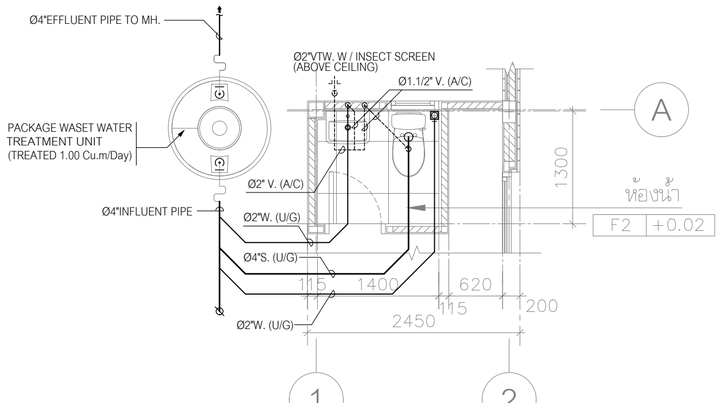

แบบขยาย ห้องน้ำ (S, W, V. PIPE)

มาตราส่วน 1:50

CONNECTED PIPES FOR SANITARY FIXTURE

FIXTURES	ABBREVIATIONS	CW.	HW.	V.	S.	W.	KW.	REMARK
WATER CLOSET	WC.	ø3/4-ø1"	-	ø2"	ø4"	-	-	FLUSH VALVE
WATER CLOSET	WC.	ø1/2-3/4"	-	ø2"	ø4"	-	-	FLUSH TANK
URINAL	UR.	ø1/2-3/4"	-	ø1 1/2"	ø2"	-	-	FLUSH VALVE
LAVATORY	LV.	ø1/2"	ø1/2"	ø1.1/4"-1.1/2"	-	ø2"	-	FAUCET
SINK	SK.	ø1/2"	-	ø1.1/4"-1.1/2"	-	ø2"	ø2"	FAUCET
SHOWER	SH.	ø1/2"	ø1/2"	-	-	-	-	-
SHOWER RINSE	SR.	ø1/2"	-	-	-	-	-	W/STOP VALVE
FLOOR DRAIN	FD.	-	-	-	-	ø2"	-	-
FLOOR CLEAN OUT	FCO.	-	-	-	AS SHOWN	AS SHOWN	AS SHOWN	-

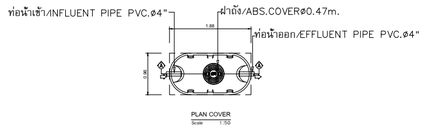

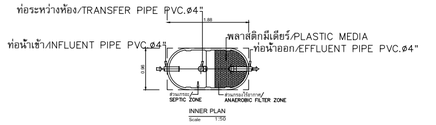

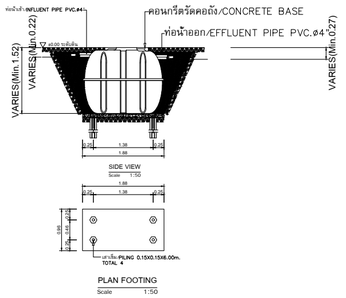

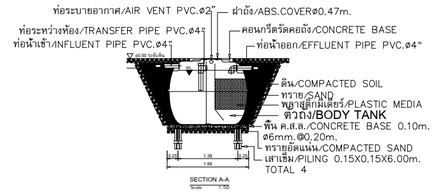

DETAIL OF PACKAGE WASTE TREATMENT UNIT (TREATED 1.00Cu.m/Day)

REF : ENTECH MODEL ET-1600T OR EQUAL

NOTE :

- ผู้รับจ้าง จะต้องประสานงานกับผู้ที่เกี่ยวข้องทุกฝ่ายและสำรวจ ข้อมูลต่างๆ โดยละเอียด ก่อนการก่อสร้างและติดตั้งงานระบบ เช่น ค่าระดับ และจุดเชื่อมต่อท่อต่างๆ
- งานโครงสร้างต่างๆ จะต้องได้รับความเห็นชอบ และอนุมัติ จาก วิศวกรงานโครงสร้าง อีกครั้ง ก่อนการก่อสร้าง

หมายเหตุ

- ตำแหน่งเครื่องสุขภัณฑ์และรายละเอียดของเครื่องสุขภัณฑ์ ให้ผู้รับจ้าง ยึดถือตามแบบและข้อกำหนดของงานสถาปัตย์ ทั้งนี้ผู้รับจ้างจะต้องประสานงานและทำแบบแสดงรายละเอียดงานเดินท่อเพื่อขออนุมัติ งานติดตั้งท่อและอุปกรณ์ ประกอบต่อผู้ควบคุมงานหรือตัวแทนที่ได้รับมอบหมาย
- ให้ติดตั้งบอลวาวล์ที่ท่อก่อนท่อลายอ่อน(คุมการจ่ายน้ำเข้า โถล้วม,ลายชำระและอ่างล้างมือ)
- ตำแหน่งเครื่องทำน้ำร้อน ที่แสดงในแบบ เป็นเพียงตำแหน่งโดยประมาณ ทั้งนี้ ให้ผู้รับจ้างประสานงานกับ ผู้ที่เกี่ยวข้องทุกฝ่าย เพื่อกำหนดตำแหน่งที่ จะติดตั้งอีกครั้ง และจะต้องได้ รับความเห็น ชอบจากเจ้าของ โครงการหรือ ตัวแทน ก่อนการติดตั้ง
- ตำแหน่ง FLOOR DRAIN (FD.) ที่แสดงในแบบ เป็นเพียงตำแหน่งโดยประมาณ ทั้งนี้ ให้ผู้รับจ้างประสานงานกับ ผู้ที่เกี่ยวข้องทุกฝ่าย เพื่อกำหนดตำแหน่งที่ จะติดตั้งอีกครั้ง

โครงการ PROJECT

จ้างออกแบบและปรับปรุงแบบสำนักงาน กสทช.เขต 21 จังหวัดร้อยเอ็ด และงานภูมิสถาปัตย์

กสทช.

เจ้าของ OWNER

สำนักงาน กสทช. เขต 21 จ.ร้อยเอ็ด

ที่อยู่ : 287/51-52 หมู่ 7 ตำบลนิเวศน์ อำเภอเมืองร้อยเอ็ด 45170

โทรศัพท์ : 0 4351 9211

ต้นแบบอาคารประกอบ

อาคารป้อมยาม, อาคารซ่อมบำรุง, โรงจอดรถ

บริษัท สถาบันวิทยุชุมชนและสิ่งแวดล้อม อาคมดิสปั จำกัด
ARSOMSILP COMMUNITY & ENVIRONMENTAL ARCHITECT CO.,LTD.
397 ซ. อนามัยรามเหรียญ 25 แขวงทรายข้าม เขตบางขุนเทียน กทม. 10150
โทร : +66 2 490 4748 54 แฟกซ์ : +66 2 490 4742
อีเมล์ : orch@arsomsilp.in.th www.arsomsilp.oc.th

ผู้ออกแบบ DESIGN TEAM

ผู้จัดการโครงการ PROJECT MANAGER		
สมพร พุฒิพัฒนา		ส-สถ. 2367
สถาปนิก ARCHITECT		
ชัยศักดิ์ ผุยมุลตรี		ภ-สถ. 6616
เมธาวี รัตเสรีวิสกณ		ภ-สถ. 9247
พัสกร พุทธานุ		ภ-สถ. 13485
ภูมิสถาปนิก LANDSCAPE DESIGNER		
ชิติพันธุ์ ตริตะการ		ส-ภส. 40
ณัฐริมา ภักดี		ภ-ภส 483
วิศวกรโครงสร้างและโยธา STRUCTURAL ENGINEER		
วสันต์ แสงศรี		สย. 9670
ธงชัย บุญเกิด		สย. 11703

FUSION CONSULTANTS
บริษัท ฟิวชั่น คอนซัลแตนท์ จำกัด
81/55 ซอยสุทิสตร ถนนพระรามที่ 4
แขวงพระโขนง เขตคลองเตย กรุงเทพฯ 10110
โทรศัพท์ 0-2392-5375-6 โทรสาร 0-2392-2641
E-mail : fusion@fusionconsultants.co.th

วิศวกรระบบปรับอากาศและระบายอากาศ MECHANICAL ENGINEER		
สุทัศร สันติวิรมย์กุล		วก.578
วิศวกรระบบสุขาภิบาลและดับเพลิง SANITARY ENGINEER		
สุทัศร สันติวิรมย์กุล		วส.87
วิรวัฒน์ แซ่เล้า		ภส.4149
วิศวกรงานระบบไฟฟ้า ELECTRICAL ENGINEER		
พิชญะ จันทรานุวัฒน์		วพก.613

รายการแก้ไข REVISIONS

ครั้งที่	รายละเอียด	วัน/เดือน/ปี

KEY PLAN

รหัสโครงการ PROJECT'S CODE

2110AR_กสทช สาขา ร้อยเอ็ด

แบบแสดง DRAWING TITLE

แบบระบบประปา,สุขาภิบาลและดับเพลิง
อาคารป้อมยามและแบบ แสดงบ่อบำบัดน้ำเสีย

มาตราส่วน : 1:75	หมายเลขแบบ
ตรวจสอบ :	8-EE-02
อนุมัติ :	
วันที่ : 11 กุมภาพันธ์ 2565	

Notes
This Drawing is Copyrighted. All Contractors must check all dimensions on site. Only figured dimensions and grid lines are to be worked from. Discrepancies must be reported immediately to the Architect or Engineer concerned before processing.

แบบขนาด A2 มาตราส่วน เป็นไปตามแบบแสดง

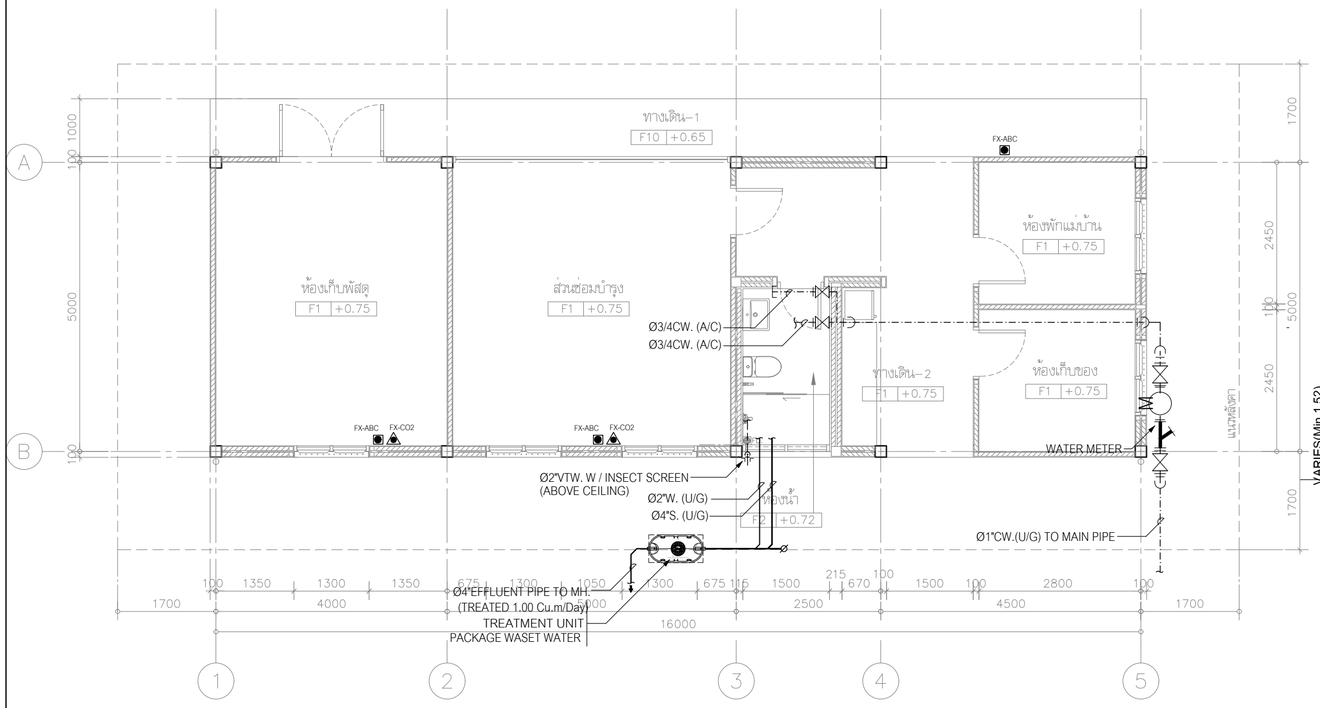

แบบแสดงระบบ ประปา,สุขาภิบาล และดับเพลิง (อาคารซ่อมบำรุง)

มาตราส่วน 1: 75

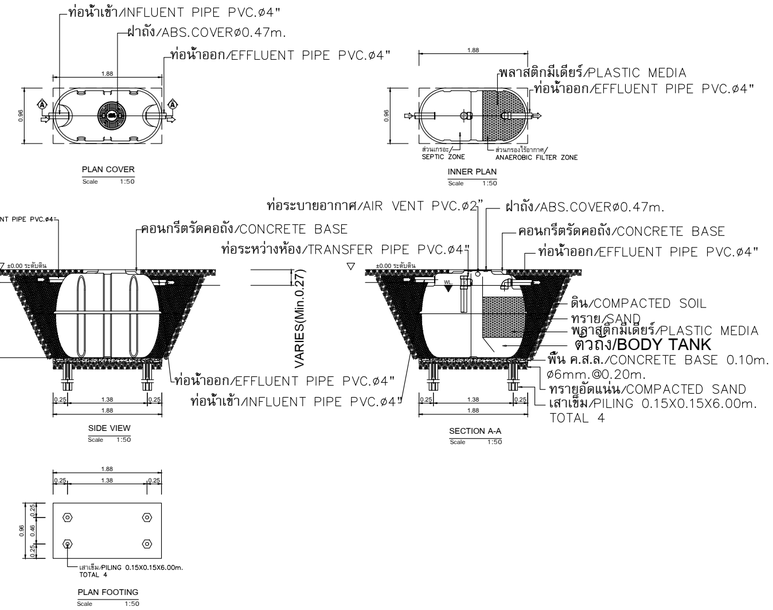

DETAIL OF PACKAGE WASTE TREATMENT UNIT (TREATED 1.00Cu.m/Day)

REF : ENTECH MODEL ET-1600T OR EQUAL

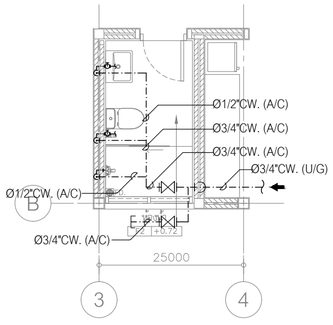

แบบขยาย ห้องน้ำ (CW. PIPE)

SCALE 1:75

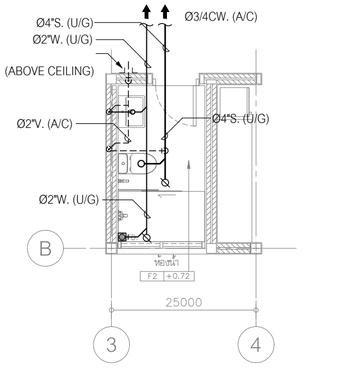

แบบขยาย ห้องน้ำ (S, W, V. PIPE)

SCALE 1:75

NOTE :

- ผู้รับจ้าง จะต้องประสานงานกับผู้ที่เกี่ยวข้องทุกฝ่ายและสำรวจ ข้อมูลต่างๆ โดยละเอียด ก่อนการก่อสร้างและติดตั้งงานระบบ เช่น ค่าระดับ และจุดเชื่อมต่อท่อต่างๆ
- งานโครงสร้างต่างๆ จะต้องได้รับความเห็นชอบ และอนุมัติ จาก วิศวกรงานโครงสร้าง อีกครั้ง ก่อนการก่อสร้าง

CONNECTED PIPES FOR SANITARY FIXTURE

FIXTURES	ABBREVIATIONS	CW.	HW.	V.	S.	W.	KW.	REMARK
WATER CLOSET	WC.	ø3/4-ø1"	–	ø2"	ø4"	–	–	FLUSH VALVE
WATER CLOSET	WC.	ø1/2-3/4"	–	ø2"	ø4"	–	–	FLUSH TANK
URINAL	UR.	ø1/2-3/4"	–	ø1 1/2"	ø2"	–	–	FLUSH VALVE
LAVATORY	LV.	ø1/2"	ø1/2"	ø1.1/4"-1.1/2"	–	ø2"	–	FAUCET
SINK	SK.	ø1/2"	–	ø1.1/4"-1.1/2"	–	ø2"	ø2"	FAUCET
SHOWER	SH.	ø1/2"	ø1/2"	–	–	–	–	–
SHOWER RINSE	SR.	ø1/2"	–	–	–	–	–	W/STOP VALVE
FLOOR DRAIN	FD.	–	–	–	–	ø2"	–	–
FLOOR CLEAN OUT	FCO.	–	–	–	AS SHOWN	AS SHOWN	AS SHOWN	–

หมายเหตุ

- ตำแหน่งเครื่องสุขภัณฑ์และรายละเอียดของเครื่องสุขภัณฑ์ ให้ผู้รับจ้าง ยึดถือตามแบบและข้อกำหนดของงานสถาปัตย์ ทั้งนี้ผู้รับจ้างจะต้องประสานงานและทำแบบแสดงรายละเอียดงานดินท่อเพื่อขออนุมัติ งานติดตั้งท่อและอุปกรณ์ประกอบต่อผู้ควบคุมงานหรือตัวแทนที่ได้รับมอบหมาย
- ให้ติดตั้งบอลวาล์วที่ท่อก่อนท่อลายอ่อน(คุมการจ่ายน้ำเข้า โถส้วม,ลายชำระและอ่างล้างมือ)
- ตำแหน่งเครื่องทำน้ำร้อน ที่แสดงในแบบ เป็นเพียงตำแหน่งโดยประมาณ ทั้งนี้ให้ผู้รับจ้างประสานงานกับ ผู้ที่เกี่ยวข้องทุกฝ่าย เพื่อกำหนดตำแหน่งที่ จะติดตั้งอีกครั้ง และจะต้องได้ รับความเห็น ชอบจากเจ้าของโครงการหรือ ตัวแทน ก่อนการติดตั้ง
- ตำแหน่ง FLOOR DRAIN (FD.) ที่แสดงในแบบ เป็นเพียงตำแหน่งโดยประมาณ ทั้งนี้ให้ผู้รับจ้างประสานงานกับ ผู้ที่เกี่ยวข้องทุกฝ่าย เพื่อกำหนดตำแหน่งที่ จะติดตั้งอีกครั้ง

โครงการ PROJECT

จ้างออกแบบและปรับปรุงแบบสำนักงาน

กสทช.เขต 21 จังหวัดร้อยเอ็ด และงานภูมิสถาปัตย์

เจ้าของ OWNER

สำนักงาน กสทช. เขต 21 จ.ร้อยเอ็ด

ที่อยู่ : 287/51-52 หมู่ 7 ตำบลนิเวศน์ อำเภอเมืองร้อยเอ็ด จังหวัดร้อยเอ็ด 45170

โทรศัพท์ : 0 4351 9211

ต้นแบบอาคารประกอบ

อาคารป้อมยาม, อาคารซ่อมบำรุง, โรงจอดรถ

บริษัท สถาบันชุมชนและสิ่งแวดล้อม อาคมลิสป์ จำกัด
ARSOMSILP COMUNITY & ENVIRONMENTAL ARCHITECT CO.,LTD.
397 ซ. อนามัยงามเจริญ 25 แขวงทรัพย์ เขตบางขุนเทียน กทม. 10150
โทร : +66 2 490 4748 54 แฟกซ์ : +66 2 490 4742
อีเมลล์ : orch@orsomsilp.in.th www.orsomsilp.oc.th

ผู้ออกแบบ DESIGN TEAM

ผู้จัดการโครงการ	PROJECT MANAGER	
สมพร พุฒิพัฒนา		ส-สถ. 2367
สถาปนิก	ARCHITECT	
ชัยศักดิ์ ผุยมุลตรี		ภ-สถ. 6616
เมธาวี รัตนศรีโสภณ		ภ-สถ. 9247
พัสกร พุทธานุ		ภ-สถ. 13485
ภูมิสถาปนิก	LANDSCAPE DESIGNER	
ชิติพันธุ์ ศรีตระการ		ส-ภส. 40
ณัฐริมา ภักดี		ภ-ภส 483
วิศวกรโครงสร้างและโยธา	STRUCTURAL ENGINEER	
วสันต์ แสงศรี		สย. 9670
ธงชัย บุญเกิด		สย. 11703

บริษัท ฟิวชั่น คอนซัลแตนท์ จำกัด
81/55 ซอยสุทิสตร ถนลพรรามที่ 4
แขวงพหลโยธิน เขตดอนเมือง กรุงเทพฯ 10110
โทรศัพท์ 0-2392-5375-6 โทรสาร 0-2392-2641
E-mail : fusion@fusionconsultants.co.th

วิศวกรระบบปรับอากาศและระบายอากาศ สุทัศร สันติวิรมย์กุล	MECHANICAL ENGINEER วก.578
วิศวกรระบบสุขาภิบาลและดับเพลิง สุทัศร สันติวิรมย์กุล วิรวัลน์ แซ่เล้า	SANITARY ENGINEER วส.87 ภส.4149
วิศวกรงานระบบไฟฟ้า พิชญะ จันทราภูวัฒน์	ELECTRICAL ENGINEER วพก.613

รายการแก้ไข REVISIONS

ครั้งที่	รายละเอียด	วัน/เดือน/ปี

KEY PLAN

รหัสโครงการ PROJECT'S CODE

2110AR_กสทช สาขา ร้อยเอ็ด

แบบแสดง DRAWING TITLE

แบบระบบประปา,สุขาภิบาลและดับเพลิง
อาคารซ่อมบำรุงและแบบ แสดงบอบำบัดน้ำเสีย

มาตราส่วน: 1: 75	หมายเลขแบบ
ตรวจสอบ :	8-SN-03
อนุมัติ :	
วันที่ : 11 กุมภาพันธ์ 2565	

Notes
This Drawing is Copyrighted. All Contractors must check all dimensions on site. Only figured dimensions and grid lines are to be worked from. Discrepancies must be reported immediately to the Architect or Engineer concerned before processing.

แบบขนาด A2 มาตราส่วน เป็นไปตามแบบแสดง

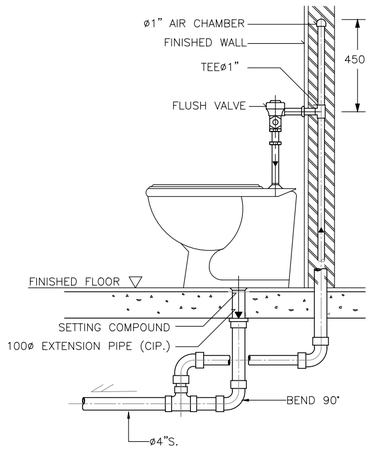

NOTE :

1. ALL EXPOSED PIPES AND FITTINGS SHALL BE CHROME-PLATED.
2. CHROME-PLATED ESCUTCHEON SHALL BE INSTALLED AT EVERY PIPES THAT PASS THROUGH WALL.

DETAIL OF WATER CLOSET (FLUSH VALVE)

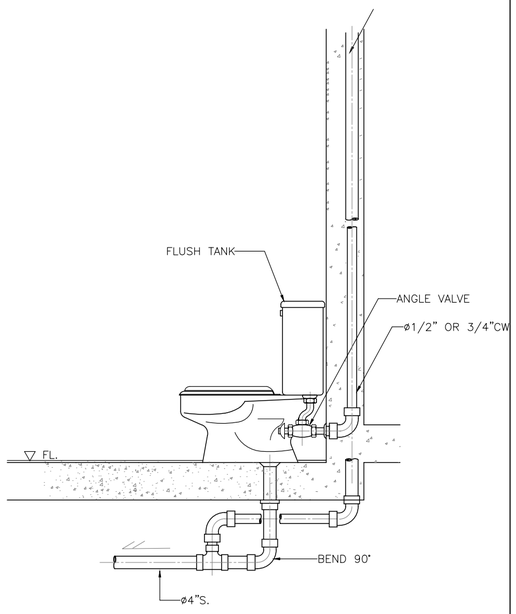

DETAIL OF WATER CLOSET

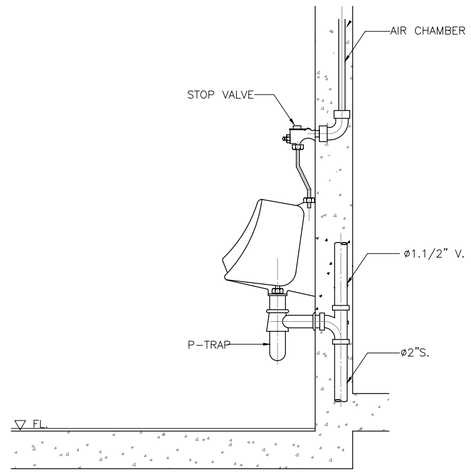

DETAIL OF URINAL

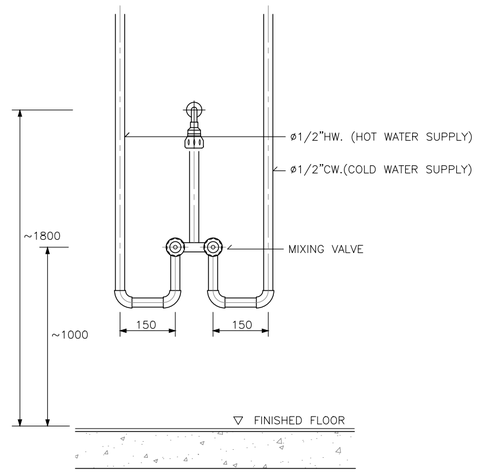

DETAIL OF MIXING SHOWER INSTALLATION

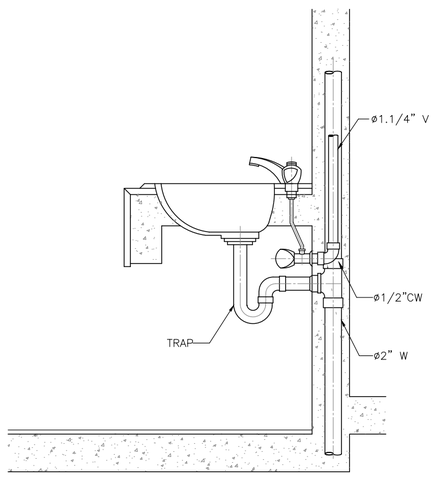

DETAIL OF LAVATORY

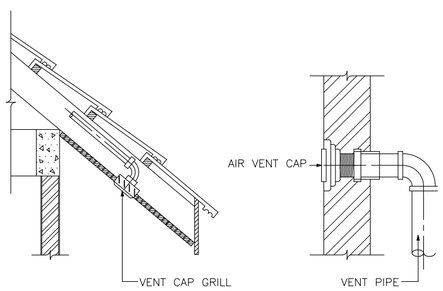

DETAIL OF AIR VENT CAP

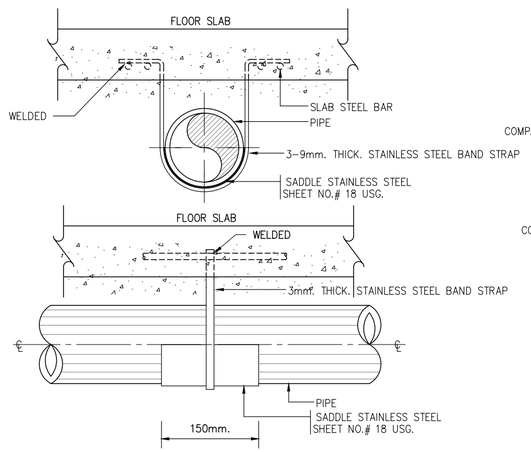

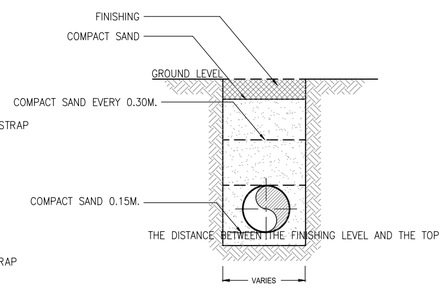

NOTES:-

OF PIPE SHALL BE AS FOLLOWS :
1. 400mm. FOR NO TRAFFIC AREA
2. 600mm. UNDER CAR AREA
3. 800mm. TRUCK AREA

DETAIL OF UNDER GROUND PIPE INSTALLTION

แบบขยายการติดตั้งทั่วไป

มาตราส่วน N.T.S

โครงการ PROJECT

จ้างออกแบบและปรับปรุงแบบสำนักงาน

กสทช.เขต 21 จังหวัดร้อยเอ็ด และงานภูมิสถาปัตย์

เจ้าของ OWNER

สำนักงาน กสทช. เขต 21 จ.ร้อยเอ็ด

ที่อยู่ : 287/51-52 หมู่ 7 ตำบลเมืองเดิ่น อำเภอเมืองร้อยเอ็ด จังหวัดร้อยเอ็ด 45170

โทรศัพท์ : 0 4351 9211

ต้นแบบอาคารประกอบ

อาคารป้อมยาม, อาคารซ่อมบำรุง, โรงจอดรถ

บริษัท สถาบันวิสาหกิจชุมชนและสิ่งแวดล้อม อาคมสิลป์ จำกัด
ARSOMSILP COMMUNITY & ENVIRONMENTAL ARCHITECT CO.,LTD.
397 ซ. อนามัยงามเจริญ 25 แขวงทับช้าง เขตบางขุนเทียน กทม. 10150
โทร : +66 2 490 4748 54 แฟกซ์ : +66 2 490 4742
อีเมลล์ : orch@arsomsilp.in.th www.arsomsilp.oc.th

ผู้ออกแบบ DESIGN TEAM

ผู้จัดการโครงการ PROJECT MANAGER
สมพร พุฒิพัฒนา ส-สถ. 2367

สถาปนิก ARCHITECT
ชัชศักดิ์ ผุยมุลตรี ภ-สถ. 6616
เมธาวี รัตนศิริสังกณ ภ-สถ. 9247
พัสกร พุทธานุ ภ-สถ. 13485

ภูมิสถาปนิก LANDSCAPE DESIGNER
ชิติพันธุ์ ตริตระการ ส-ภส. 40
ณัฐริมา ภักดี ภ-ภส 483

วิศวกรโครงสร้างและไฮยา STRUCTURAL ENGINEER
วสันต์ แสงศรี สย. 9670
องชัย บุญเกิด สย. 11703

FUSION CONSULTANTS
บริษัท ฟิวชั่น คอนซัลแตนท์ จำกัด
81/55 ซอยอุดมสุข ถนนสุขุมวิท 4
แขวงพระโขนง เขตคลองเตย กรุงเทพฯ 10110
โทรศัพท์ 0-2392-5375-6 โทรสาร 0-2392-2641
E-mail : fusion@fusionconsultants.co.th

วิศวกรระบบปรับอากาศและระบายอากาศ MECHANICAL ENGINEER
สุทัศร สันติวิทยกุล วก.578

วิศวกรระบบสุขาภิบาลและดับเพลิง SANITARY ENGINEER
สุทัศร สันติวิทยกุล วส.87
วิรวัลย์ แซ่เล้า ภส.4149

วิศวกรงานระบบไฟฟ้า ELECTRICAL ENGINEER
พิชญะ จันทราบุวัฒน์ วฟท.613

รายการแก้ไข REVISIONS

ครั้งที่	รายละเอียด	วัน/เดือน/ปี

KEY PLAN

รหัสโครงการ PROJECT'S CODE

211OAR_กสทช สาขา ร้อยเอ็ด

แบบแสดง DRAWING TITLE

แบบขยายการติดตั้งทั่วไป

มาตราส่วน : NTS.	หมายเลขแบบ
ตรวจสอบ :	8-SN-04
อนุมัติ :	
วันที่ : 11 กุมภาพันธ์ 2565	

Notes:
This Drawing is Copyrighted. All Contractors must check all dimensions on site. Only figured dimensions and grid lines are to be worked from. Discrepancies must be reported immediately to the Architect or Engineer concerned before processing.

แบบขนาด A2 มาตราส่วน เป็นไปตามแบบแสดง

จ้างออกแบบและปรับปรุงแบบสำนักงาน กสทช.เขต 21 จังหวัดร้อยเอ็ด และงานภูมิสถาปัตย์

สำนักงาน กสทช. เขต 21

งานสาธารณูปโภคในโครงการ

แบบก่อสร้าง

- ○ แบบงานสถาปัตยกรรมอาคาร
- ○ แบบงานตกแต่งภายในพร้อมครุภัณฑ์
- ○ แบบงานวิศวกรรมโครงสร้าง
- ● แบบงานระบบไฟฟ้า–สื่อสาร
- ● แบบงานระบบสุขาภิบาลและป้องกันอัคคีภัย
- ○ แบบงานระบบปรับอากาศและระบายอากาศ
- ○ แบบงานภูมิสถาปัตย์
- ○ แบบเสาวิทยุโทรคมนาคม

11 กุมภาพันธ์ 2565

บริษัท สถาบันชุมชนและสิ่งแวดล้อม อาศรมศิลป์ จำกัด
ARSOMSILP COMMUNITY & ENVIRONMENTAL ARCHITECT CO.,LTD.
397 ซ. อนามัยงามเจริญ 25 แขวงดาวคึนอง เขตบางขุนเทียน กทม. 10150
โทร : +66 2 490 4748 54 แฟกซ์ : +66 2 490 4742
อีเมลล์ : arch@arsomsilp.in.th www.arsomsilp.oc.th

บริษัท ฟิวชั่น คอนซัลแตนท์ จำกัด
81/55 ซอยภูมิจิต ถนนพระราม 4
แขวงพระโขนง เขตคลองเตย กรุงเทพฯ 10110
โทรศัพท์ 0-2392-5375-6 โทรสาร 0-2392-2641
E-mail : fusion@fusionconsultants.co.th

ระบบไฟฟ้าและสื่อสาร

สารบัญแบบ		สัญลักษณ์งานระบบไฟฟ้า			
เลขที่แบบ	รายละเอียดแบบ	สัญลักษณ์	รายละเอียด		อุปกรณ์ระบบไฟฟ้าแสงสว่าง
0-EE-01	สารบัญแบบ และสัญลักษณ์งานระบบไฟฟ้า		DROP OUT FUSE	สัญลักษณ์	รายละเอียด
0-EE-02	ตารางโหลดไฟฟ้า 1		LIGHTNING ARRESTOR		DOWNLIGHT 1 LAMPS
0-EE-03	ตารางโหลดไฟฟ้า 2		TRANSFORMER	CM	CEILING MOUNT DOWNLIGHT
0-EE-04	ไรเซอร์ไดอะแกรมระบบไฟฟ้า		ชุดหม้อแปลงกระแส (CURRENT TRANSFORMER) ตามขนาดที่กำหนด	DL	DOWNLIGHT 2 LAMPS
0-EE-05	แบบแสดงผังบริเวณระบบแนวเมนไฟฟ้า		อุปกรณ์ตัดตอนอัตโนมัติ (MOULDED CASE CIRCUIT BREAKER)		FLUORESCENT
0-EE-06	แบบแสดงผังบริเวณระบบแนวเมนสื่อสาร	G	ต่อลงดิน	SL	ADJUSTABLE SPOTLIGHT
0-EE-07	แบบแสดงรายละเอียดการติดตั้ง 1	A	แอมป์มิเตอร์ สเกลเหมาะสม	UP	ไฟกึ่ง UP LIGHT
0-EE-08	แบบแสดงรายละเอียดการติดตั้ง 2	V	โวลต์มิเตอร์ สเกลเหมาะสม	DL	ไฟกึ่ง DOWN LIGHT
		KWH	KILOWATT HOUR METER	UD	ไฟกึ่ง UP&DOWN LIGHT
			PILOT LAMP (LED LAMP)	S	สวิตช์ทางเดียว 10A 250V
		7STEP	สวิตช์เลือกแรงดันไฟฟ้าแบบ 7 ตำแหน่ง รวมทั้ง OFF	S2	สวิตช์สองทาง 10A 250V
		AS	สวิตช์เลือกวัดกระแสไฟฟ้า		TRACK LIGHT
			คัทเอาท์ฟิวส์ (CARTRIDGE FUSE) แบบใช้ด้านหน้ามีค่ากระแสตามที่กำหนด		STEPLIGHT
		MDB	แผงสวิตช์กระจายไฟฟ้าหลัก (MAIN DISTRIBUTION BOARD)		อุปกรณ์ระบบไฟฟ้าแสงสว่างฉุกเฉิน
			แผงสวิตช์ควบคุมตามชั้น (DISTRIBUTION BOARD)		
			แผงสวิตช์ย่อยควมคุมตามพื้นที่ (LOAD CENTER)	EX	EXIT SIGN
		H	HAND HOLE		EMERGENCY LIGHT
			เต้ารับเดี่ยว 2P+G 16 A. 250 V. UNIVERSAL, ชนิดติดผนัง	M	สวิตช์แบบดึงสำหรับห้องน้ำคนพิการ
			เต้ารับคู่ 2P+G 16 A. 250 V. UNIVERSAL, ชนิดติดผนัง	B	กระดิ่งแจ้งเตือน
		WP	เต้ารับคู่ 2P+G 16 A. 250 V. UNIVERSAL, ชนิดติดผนัง มีฝาครอบพลาสติกกันน้ำ		ไฟฉุกเฉิน
			เต้ารับคู่ 2P+G 16 A. 250 V. UNIVERSAL, ชนิดติดตั้งที่พื้น		อุปกรณ์ระบบโทรศัพท์
		WP	SAFETY SWITCH แบบกันน้ำ		
				สัญลักษณ์	รายละเอียด
				PABX	PRIVATE AUTOMATIC BRANCH EXCHANCE
				MDF	MAIN DISTRIBUTION FRAME
				TB	TELEPHONE TERMINAL BOX
					TELEPHONE OUTLET RJ11
					TELEPHONE OUTLET RJ11 (แบบติดตั้งพื้น)
					อุปกรณ์ระบบคอมพิวเตอร์
				HUB	HUB SWITCH
					COMPUTER OUTLET RJ45
					COMPUTER OUTLET RJ45 (แบบติดตั้งพื้น)

โครงการ PROJECT

จ้างออกแบบและปรับปรุงแบบสำนักงาน

กสทช.เขต 21 จังหวัดร้อยเอ็ด และงานภูมิสถาปัตย์

เจ้าของ OWNER

สำนักงาน กสทช. เขต 21 จ.ร้อยเอ็ด

ที่อยู่ : 287/51-52 หมู่ 7 ตำบลเมืองเดิ่น อำเภอเมืองร้อยเอ็ด จังหวัดร้อยเอ็ด 45170

โทรศัพท์ : 0 4351 9211

งานสาธารณูปโภคในโครงการ

บริษัท สถาบันชุมชนและสิ่งแวดล้อม อาคมสิลป์ จำกัด
ARSOMSILP COMMUNITY & ENVIRONMENTAL ARCHITECT CO.,LTD.
397 ซ. อนามัยงามเจริญ 25 แขวงทหารข้าม เขตคลองสามวา กทม. 10150
โทร : +66 2 490 4748 54 แฟกซ์ : +66 2 490 4742
อีเมล์ : arch@arsomsilp.in.th www.arsomsilp.co.th

ผู้ออกแบบ DESIGN TEAM

ผู้จัดการโครงการ PROJECT MANAGER		
สมพร พุฒิพัฒนา		ส-สถ. 2367
สถาปนิก ARCHITECT		
ชัยศักดิ์ ผุยมุลตรี		ภ-สถ. 6616
เมธาวี รัตนศรีโสภณ		ภ-สถ. 9247
พัสกร พุทธานุ		ภ-สถ. 13485
ภูมิสถาปนิก LANDSCAPE DESIGNER		
ชิติพันธุ์ ศรีเตชการ		ส-ภส. 40
ณัฐฐิมา ภักดี		ภ-ภส 483
วิศวกรโครงสร้างและโยธา STRUCTURAL ENGINEER		
วสันต์ แสงศรี		สย. 9670
องชัย บุญเกิด		สย. 11703

FUSION CONSULTANTS
บริษัท ฟิวชั่น คอนซัลแตนท์ จำกัด
81/55 ซอยสุทิวัตร ถนนพระราม 4
แขวงพระโขนง เขตคลองเตย กรุงเทพฯ 10110
โทรศัพท์ 0-2392-5375-6 โทรสาร 0-2392-2641
E-mail : fusion@fusionconsultants.co.th

วิศวกรระบบปรับอากาศและระบายอากาศ		MECHANICAL ENGINEER
สุทัศร สันติวิรมย์กุล		วก.578
วิศวกรระบบสุขาภิบาลและดับเพลิง		SANITARY ENGINEER
สุทัศร สันติวิรมย์กุล		วส.87
วิรวัฒน์ แซ่เล้า		ภส.4149
วิศวกรงานระบบไฟฟ้า		ELECTRICAL ENGINEER
พิชญะ จันทรานุวัฒน์		วพก.613

รายการแก้ไข REVISIONS

ครั้งที่	รายละเอียด	วัน/เดือน/ปี

KEY PLAN

รหัสโครงการ PROJECT'S CODE

2110AR_กสทช สาขา ร้อยเอ็ด

แบบแสดง DRAWING TITLE

สารบัญแบบ และสัญลักษณ์งานระบบไฟฟ้า

มาตราส่วน : N.T.S	หมายเลขแบบ
ตรวจสอบ :	0-EE-01
อนุมัติ :	
วันที่ : 11 กุมภาพันธ์ 2565	

Notes
This Drawing is Copyrighted. All Contractors must check all dimensions on site. Only figured dimensions and grid lines are to be worked from. Discrepancies must be reported immediately to the Architect or Engineer concerned before processing.

แบบขนาด A2 มาตราส่วน เป็นไปตามแบบแสดง

PANEL NO : LPA
CAPACITY : 24 CIRCUITS
MAIN BUSBAR : 100 A

LOCATION : ห้องเครื่องไฟฟ้า
MOUNTING : SURFACE MOUNTED
BUILDING :

CKT NO.	DESCRIPTION	CIRCUIT BREAKER NO. POLE.	CIRCUIT BREAKER AT.	CONDUCTORS SIZE.	CONDUCTORS TYPE.	CONDUTTS SIZE.	CONDUTTS TYPE.	CONNECTED LOAD IN VA PHASE A	PHASE B	PHASE C
1	CDU ห้องผ่าเวร ชั้น 2	1P	20AT	2x4/2.5G.	IEC01	15 mm	EMT	3,125		
3	CDU ห้องออกกำลังกาย ชั้น 1	1P	20AT	2x4/2.5G.	IEC01	15 mm	EMT		4,375	
5	CDU ห้องออกกำลังกาย ชั้น 1	1P	20AT	2x4/2.5G.	IEC01	15 mm	EMT			4,375
7	FCU ฝ่ายออกใบอนุญาต ชั้น 1	1P	10AT	2x2.5/2.5G.	IEC01	15 mm	EMT	250		
9	FCU ฝ่ายออกใบอนุญาต ชั้น 1	1P	10AT	2x2.5/2.5G.	IEC01	15 mm	EMT		250	
11	FCU ฝ่ายออกใบอนุญาต ชั้น 1	1P	10AT	2x2.5/2.5G.	IEC01	15 mm	EMT			250
13	FCU โถงต้อนรับ ชั้น 1	1P	10AT	2x2.5/2.5G.	IEC01	15 mm	EMT	250		
15	FCU ห้องประชุม 60 คน ชั้น 1	1P	10AT	2x2.5/2.5G.	IEC01	15 mm	EMT		250	
17	FCU ห้องประชุม 60 คน ชั้น 1	1P	10AT	2x2.5/2.5G.	IEC01	15 mm	EMT			250
19	SPARE	1P	10AT	–	–	–	–	500		
21	SPACE	–	–	–	–	–	–		500	
23	SPACE	–	–	–	–	–	–			500
2	FCU ห้องทำงาน ผอ.เขต ชั้น 2	1P	10AT	2x2.5/2.5G.	IEC01	15 mm	EMT	250		
4	FCU ห้องมอนิเตอร์ ชั้น 2	1P	10AT	2x2.5/2.5G.	IEC01	15 mm	EMT		250	
6	FCU ห้องมอนิเตอร์ ชั้น2	1P	10AT	2x2.5/2.5G.	IEC01	15 mm	EMT			250
8	FCU ส่วนทำงานฝ่ายตรวจสอบ ชั้น 2	1P	10AT	2x2.5/2.5G.	IEC01	15 mm	EMT	250		
10	FCU ส่วนทำงานฝ่ายตรวจสอบ ชั้น 2	1P	10AT	2x2.5/2.5G.	IEC01	15 mm	EMT		250	
12	FCU ส่วนทำงานฝ่ายตรวจสอบ ชั้น 2	1P	10AT	2x2.5/2.5G.	IEC01	15 mm	EMT			250
14	FCU ฝ่ายพิสูจน์ของกลาง ชั้น 2	1P	10AT	2x2.5/2.5G.	IEC01	15 mm	EMT	250		
16	FCU ฝ่ายพิสูจน์ของกลาง ชั้น 2	1P	10AT	2x2.5/2.5G.	IEC01	15 mm	EMT		250	
18	FCU ห้อง SERVER ชั้น 2	1P	10AT	2x2.5/2.5G.	IEC01	15 mm	EMT			250
20								2400		
22	เครื่องสูบน้ำ	3P	20AT	3x10/2.5G.	IEC01	20 mm	EMT		2400	
24										2400
CONNECTED TO : MDB		MAIN : CB. 3P 60AT./100AF. IC ⩾ 18 KA.				MAIN : CABLE. 4x10/4G IEC01		7,775	9,025	9,025
						CONDUIT : 25mm EMT		25,825		

PANEL NO : LPF
CAPACITY : 18 CIRCUITS
MAIN BUSBAR : 100 A

LOCATION : ห้องเครื่องไฟฟ้า
MOUNTING : SURFACE MOUNTED
BUILDING :

CKT NO.	DESCRIPTION	CIRCUIT BREAKER NO. POLE.	CIRCUIT BREAKER AT.	CONDUCTORS SIZE.	CONDUCTORS TYPE.	CONDUTTS SIZE.	CONDUTTS TYPE.	CONNECTED LOAD IN VA PHASE A	PHASE B	PHASE C
1	แสงสว่าง ชั้น 1	1P	10AT	2x2.5/2.5G.	IEC01	15 mm	EMT	900		
3	แสงสว่าง ชั้น 1	1P	10AT	2x2.5/2.5G.	IEC01	15 mm	EMT		1,180	
5	แสงสว่าง ชั้น 1	1P	10AT	2x2.5/2.5G.	IEC01	15 mm	EMT			1,180
7	แสงสว่างรอบอาคาร ชั้น 1	1P	16AT	2x2.5/2.5G.	IEC01	15 mm	EMT	1,920		
9	แสงสว่างรอบอาคาร ชั้น 1	1P	16AT	2x2.5/2.5G.	IEC01	15 mm	EMT		2,160	
11	แสงสว่าง ชั้น 2	1P	10AT	2x2.5/2.5G.	IEC01	15 mm	EMT			720
13	แสงสว่าง ชั้น 2	1P	10AT	2x2.5/2.5G.	IEC01	15 mm	EMT	800		
15	แสงสว่าง ชั้น 2	1P	10AT	2x2.5/2.5G.	IEC01	15 mm	EMT		600	
17	SPACE	–	–	–	–	–	–			500
2	เต้ารับไฟฟ้า ชั้น 1	1P	16AT	2x4/2.5G.	IEC01	15 mm	EMT	1,400		
4	เต้ารับไฟฟ้า ชั้น 1	1P	16AT	2x4/2.5G.	IEC01	15 mm	EMT		1,400	
6	เต้ารับไฟฟ้า ชั้น 1	1P	16AT	2x4/2.5G.	IEC01	15 mm	EMT			1,800
8	EMER & EXIT SIGN ชั้น 1	1P	16AT	2x4/2.5G.	IEC01	15 mm	EMT	3,000		
10	เต้ารับไฟฟ้า ชั้น 2	1P	16AT	2x4/2.5G.	IEC01	15 mm	EMT		1,400	
12	เต้ารับไฟฟ้า ชั้น 2	1P	16AT	2x4/2.5G.	IEC01	15 mm	EMT			1,800
14	เต้ารับไฟฟ้า ชั้น 2	1P	16AT	2x4/2.5G.	IEC01	15 mm	EMT	1,200		
16	EMER & EXIT SIGN ชั้น 2	1P	16AT	2x4/2.5G.	IEC01	15 mm	EMT		1,400	
18	SPARE	1P	16AT	–	–	–	–			500
CONNECTED TO : MDB		MAIN : CB. 3P 50AT./100AF. IC ⩾ 18 KA.				MAIN : CABLE. 4x16/6G IEC01		9,220	8,140	6,500
						CONDUIT : 32mm EMT		23,860		

PANEL NO : LPM
CAPACITY : 12 CIRCUITS
MAIN BUSBAR : 100 A

LOCATION : อาคารซ่อมบำรุง
MOUNTING : SURFACE MOUNTED
BUILDING :

CKT NO.	DESCRIPTION	CIRCUIT BREAKER NO. POLE.	CIRCUIT BREAKER AT.	CONDUCTORS SIZE.	CONDUCTORS TYPE.	CONDUTTS SIZE.	CONDUTTS TYPE.	CONNECTED LOAD IN VA PHASE A	PHASE B	PHASE C
1	แสงสว่าง	1P	10AT	2x2.5/2.5G.	IEC01	15 mm	EMT	500		
3	แสงสว่าง จอดรถ	1P	10AT	2x2.5/2.5G.	IEC01	15 mm	EMT		120	
5	SPARE	1P	10AT	–	–	–	–			1,000
7	SPACE	–	–	–	–	–	–	–		
9	SPACE	–	–	–	–	–	–		–	
11	SPACE	–	–	–	–	–	–			–
2	เต้ารับไฟฟ้า	1P	16AT	2C–2.5/2.5G.	IEC01	15 mm	EMT	1,600		
4	SPARE	1P	16AT	–	–	–	–		1,000	
6	SPARE	1P	16AT	–	–	–	–			1,000
8	SPACE	–	–	–	–	–	–	–		
10	SPACE	–	–	–	–	–	–		–	
12	SPACE	–	–	–	–	–	–			–
CONNECTED TO : MDB		MAIN : CB. 3P 50AT./100AF. IC ⩾ 18 KA.				MAIN : CABLE. 4C–25/6G NYY–G		2,100	1,120	2,000
						CONDUIT : 65mm HDPE		5,220		

โครงการ PROJECT
จ้างออกแบบและปรับปรุงแบบสำนักงาน
กสทช.เขต 21 จังหวัดร้อยเอ็ด และงานภูมิสถาปัตย์

เจ้าของ OWNER
สำนักงาน กสทช. เขต 21 จ.ร้อยเอ็ด
ที่อยู่ : 287/51-52 หมู่ 7 ตำบลหัวผือ อำเภอเมืองร้อยเอ็ด จังหวัดร้อยเอ็ด 45170
โทรศัพท์ : 0 4351 9211

งานสาธารณูปโภคในโครงการ

บริษัท สถาบันชุมชนและสิ่งแวดล้อม อาคมสิลป์ จำกัด
ARSOMSILP COMMUNITY & ENVIRONMENTAL ARCHITECT CO.,LTD.
397 ซ. อนามัยรามอินทรา 25 แขวงทรายม้าม เขตคันนายาว กทม. 10150
โทร : +66 2 490 4748 54 แฟกซ์ : +66 2 490 4742
อีเมล์ : orch@arsomsilp.in.th www.arsomsilp.co.th

ผู้ออกแบบ DESIGN TEAM

ผู้จัดการโครงการ	PROJECT MANAGER	
ผศ.พร พุฒิพัฒนา		ส–สถ. 2367
สถาปนิก	ARCHITECT	
ชัยศักดิ์ ผุยมุลตรี		ภ–สถ. 6616
เมธาวี รัตนศิริสังกณ		ภ–สถ. 9247
พัสตร พุทธาน		ภ–สถ. 13485
ภูมิสถาปนิก	LANDSCAPE DESIGNER	
ชิติพันธุ์ ศรีตระการ		ส–ภส. 40
ณัฐริมา ภักดี		ภ–ภส 483
วิศวกรโครงสร้างและไยธา	STRUCTURAL ENGINEER	
วสันต์ แสงศรี		สย. 9670
องชัย บุญเกิด		สย. 11703

FUSION CONSULTANTS
บริษัท ฟิวชั่น คอนซัลแตนท์ จำกัด
81/55 ซอยอุดมสุข ถนนสรรพาวุธ 4
แขวงบางนาใต้ เขตบางนา กรุงเทพฯ 10110
โทรศัพท์ 0-2392-5375-6 โทรสาร 0-2392-2641
E-mail : fusion@fusionconsultants.co.th

วิศวกรระบบปรับอากาศและระบายอากาศ	MECHANICAL ENGINEER	
สุทัศร สันติวิทยย์กุล		วก.578
วิศวกรระบบสุขาภิบาลและดับเพลิง	SANITARY ENGINEER	
สุทัศร สันติวิทยย์กุล		วส.87
วิรวัลย์ แซ่เล้า		ภส.4149
วิศวกรงานระบบไฟฟ้า	ELECTRICAL ENGINEER	
พิชญะ จันทราบัวลย์		วพก.613

รายการแก้ไข REVISIONS

ครั้งที่	รายละเอียด	วัน/เดือน/ปี

KEY PLAN

รหัสโครงการ PROJECT'S CODE
2110AR_กสทช สาขา ร้อยเอ็ด

แบบแสดง DRAWING TITLE
ตารางโหลดไฟฟ้า 1

มาตราส่วน : N.T.S	หมายเลขแบบ
ตรวจสอบ :	0–EE–02
อนุมัติ :	
วันที่ : 11 กุมภาพันธ์ 2565	

Notes
This Drawing is Copyrighted. All Contractors must check all dimensions on site. Only figured dimensions and grid lines are to be worked from. Discrepancies must be reported immediately to the Architect or Engineer concerned before processing.

แบบขนาด A2 มาตราส่วน เป็นไปตามแบบแสดง

PANEL NO : MDB.
CAPACITY : 6 FEEDER
MAIN BUSBAR : 630 A

LOCATION : ห้องเครื่อง
MOUNTING : SURFACE MOUNTED
BUILDING :

CKT NO.	DESCRIPTION	CIRCUIT BREAKER NO. POLE.	CIRCUIT BREAKER AT.	CONDUCTORS SIZE.	CONDUCTORS TYPE.	CONDUTTS SIZE.	CONDUTTS TYPE.	CONNECTED LOAD IN VA PHASE A	PHASE B	PHASE C
1	DB1	3P	300AT	4x240/25G.	IEC01	100 mm	IMC.	44,625	44,625	44,625
2	LPF	3P	50AT	4x16-6G.	IEC01	32 mm	EMT.	9,220	8,140	6,500
3	LPA	3P	60AT	4x16-6G.	IEC01	40 mm	EMT.	7,775	9,025	9,025
4	LPM	3P	50AT	4C-25/16-10G	NYY-G	65 mm	HDPE.	2,100	1,120	2,000
5	LPG	3P	50AT	4C-25/16-10G	NYY-G	65 mm	HDPE.	1,000	1,000	740
6	CDU-01	3P	125AT	3x70,1x16/16G.	IEC01	65 mm	IMC	14,600	14,600	14,600
7	CDU-02	3P	125AT	3x70,1x16/16G.	IEC01	65 mm	IMC	14,600	14,600	14,600
8	DB-LIFT	3P	100AT	3x50,1x10/10G.	IEC01	50 mm	IMC	6,400	6,400	6,400
CONNECTED TO : TR 315kVA		MAIN : CB. 3P 500AT./630AF. IC ⩾ 35 KA.				MAIN : CABLE. 3(4x120 Sq.mm NYY)		100,320	99,510	98,490
						CONDUIT : 3(100mm HDPE)			298,320	

PANEL NO : DB1
CAPACITY : 18 CIRCUITS
MAIN BUSBAR : 400 A

LOCATION : ห้องเครื่องไฟฟ้า
MOUNTING : SURFACE MOUNTED
BUILDING :

CKT NO.	DESCRIPTION	CIRCUIT BREAKER NO. POLE.	CIRCUIT BREAKER AT.	CONDUCTORS SIZE.	CONDUCTORS TYPE.	CONDUTTS SIZE.	CONDUTTS TYPE.	CONNECTED LOAD IN VA PHASE A	PHASE B	PHASE C
1	LC-01	1P	50AT	2C-16/16G	NYY-G	40 mm	HDPE	14,875		
3	LC-02	1P	50AT	2C-16/16G	NYY-G	40 mm	HDPE		14,875	
5	LC-03	1P	50AT	2C-16/16G	NYY-G	40 mm	HDPE			14,875
7	LC-04	1P	50AT	2C-16/16G	NYY-G	40 mm	HDPE	14,875		
9	LC-05	1P	50AT	2C-16/16G	NYY-G	40 mm	HDPE		14,875	
11	SPACE	–	–	–	–	–	–			–
13	SPACE	–	–	–	–	–	–	–		
15	SPACE	–	–	–	–	–	–		–	
17	SPACE	–	–	–	–	–	–			–
2	LC-06	1P	50AT	2C-16/16G	NYY-G	40 mm	HDPE			14,875
4	LC-07	1P	50AT	2C-16/16G	NYY-G	40 mm	HDPE	14,875		
6	LC-08	1P	50AT	2C-16/16G	NYY-G	40 mm	HDPE		14,875	
8	LC-09	1P	50AT	2C-16/16G	NYY-G	40 mm	HDPE			14,875
10	SPACE	–	–	–	–	–	–	–		
12	SPACE	–	–	–	–	–	–		–	
14	SPACE	–	–	–	–	–	–			–
16	SPACE	–	–	–	–	–	–	–		
18	SPACE	–	–	–	–	–	–		–	
CONNECTED TO : MDB		MAIN : CB. 3P 300AT./400AF. IC ⩾ 35 KA.				MAIN : CABLE. 4x240/25G IEC01		44,625	44,625	44,625
						CONDUIT : 100mm IMC			133,875	

PANEL NO : LC-xx (xx=01,02,03,04,05,06,07,08,09)
CAPACITY : 12 CIRCUITS
MAIN BUSBAR : 100 A

LOCATION : ห้องเก็บของ
MOUNTING : SURFACE MOUNTED
BUILDING :

CKT NO.	DESCRIPTION	CIRCUIT BREAKER NO. POLE.	CIRCUIT BREAKER AT.	CONDUCTORS SIZE.	CONDUCTORS TYPE.	CONDUTTS SIZE.	CONDUTTS TYPE.	CONNECTED LOAD IN VA
1	แสงสว่าง ชั้น 1	1P	10AT	2x2.5/2.5G.	IEC01	15 mm	EMT	395
2	แสงสว่าง ชั้น 2	1P	10AT	2x2.5/2.5G.	IEC01	15 mm	EMT	380
3	เต้ารับไฟฟ้า ชั้น 1	1P	16AT	2x4/2.5G.	IEC01	15 mm	EMT	1,600
4	เต้ารับไฟฟ้า ชั้น 2	1P	16AT	2x4/2.5G.	IEC01	15 mm	EMT	1,800
5	เครื่องปรับอากาศ ห้องนอน 1	1P	20AT	2x4/2.5G.	IEC01	15 mm	EMT	1,500
6	เครื่องปรับอากาศ ห้องนอน 2	1P	20AT	2x4/2.5G.	IEC01	15 mm	EMT	900
7	เครื่องปรับอากาศ ห้องนอน 3	1P	20AT	2x4/2.5G.	IEC01	15 mm	EMT	900
8	เครื่องทำน้ำอุ่น	1P	25AT	2x6/2.5G.	IEC01	15 mm	EMT	4,500
9	เครื่องปรับอากาศ ห้องนั่งเล่น	1P	20AT	2x4/2.5G.	IEC01	15 mm	EMT	2,400
10	เครื่องสูบน้ำ	1P	20AT	2x4/2.5G.	IEC01	15 mm	EMT	500
11	SPACE		–	–	–	–	–	–
12	SPACE		–	–	–	–	–	–
CONNECTED TO : METER 15(45)A		MAIN : CB. 2P 50AT./100AF. IC ⩾ 10 KA.				MAIN : CABLE. 2C-16/16G NYY-G		TOTAL 14,875
						CONDUIT : 40mm HDPE		DEMAND LOAD 10,413

PANEL NO : LPG
CAPACITY : 12 CIRCUITS
MAIN BUSBAR : 100 A

LOCATION : ป้อมยาม
MOUNTING : SURFACE MOUNTED
BUILDING :

CKT NO.	DESCRIPTION	CIRCUIT BREAKER NO. POLE.	CIRCUIT BREAKER AT.	CONDUCTORS SIZE.	CONDUCTORS TYPE.	CONDUTTS SIZE.	CONDUTTS TYPE.	CONNECTED LOAD IN VA PHASE A	PHASE B	PHASE C
1	แสงสว่าง	1P	10AT	2x2.5/2.5G.	IEC01	15 mm	EMT	80		
3	เต้ารับไฟฟ้า	1P	16AT	2x4/2.5G.	IEC01	15 mm	EMT		400	
5	แสงสว่างบริเวณ a	1P	16AT	2C-10/10G.	NYY-G	32 mm	HDPE			190
7	แสงสว่างบริเวณ b	1P	16AT	2C-10/10G.	NYY-G	32 mm	HDPE	340		
9	แสงสว่างบริเวณ c	1P	16AT	2C-10/10G.	NYY-G	32 mm	HDPE		30	
11	แสงสว่างบริเวณ d	1P	16AT	2C-10/10G.	NYY-G	32 mm	HDPE			30
2	แสงสว่างบริเวณ e	1P	16AT	2C-2.5/2.5G.	NYY-G	25 mm	HDPE	80		
4	แสงสว่างบริเวณ f	1P	16AT	2C-2.5/2.5G.	NYY-G	25 mm	HDPE		80	
6	แสงสว่างบริเวณ g	1P	16AT	2C-2.5/2.5G.	NYY-G	25 mm	HDPE			20
8	SPARE	–	–	–	–	–	–	500		
10	SPARE	–	–	–	–	–	–		500	
12	SPARE	–	–	–	–	–	–			500
CONNECTED TO : MDB		MAIN : CB. 3P 50AT./100AF. IC ⩾ 18 KA.				MAIN : CABLE. 4C-25/6G NYY-G		1,000	1,000	740
						CONDUIT : 65mm HDPE		2,730		

โครงการ PROJECT
จ้างออกแบบและปรับปรุงแบบสำนักงาน
กสทช.เขต 21 จังหวัดร้อยเอ็ด และงานภูมิสถาปัตย์

เจ้าของ OWNER
สำนักงาน กสทช. เขต 21 จ.ร้อยเอ็ด
ที่อยู่ : 287/51-52 หมู่ 7 ตำบลสิงห์ อำเภอเมืองร้อยเอ็ด จังหวัดร้อยเอ็ด 45170
โทรศัพท์ : 0 4351 9211

งานสาธารณูปโภคในโครงการ

บริษัท สถาบันชุมชนและสิ่งแวดล้อม อาคมสิลป์ จำกัด
ARSOMSILP COMMUNITY & ENVIRONMENTAL ARCHITECT CO.,LTD.
397 ซ. อนามัยรามเจริญ 25 แขวงทรัพท้าม เขตบางขุนเทียน กทม. 10150
โทร : +66 2 490 4748 54 แฟกซ์ : +66 2 490 4742
อีเมล์ : orch@arsomsilp.in.th www.arsomsilp.oc.th

ผู้ออกแบบ DESIGN TEAM

ผู้จัดการโครงการ PROJECT MANAGER		
สมพร พุฒิพัฒนา		ส-สถ. 2367
สถาปนิก ARCHITECT		
ชัยศักดิ์ ผุยมูลศรี		ภ-สถ. 6616
เมธาวี รัตนศิริสังกณ		ภ-สถ. 9247
พัสกร พุทธาธนุ		ภ-สถ. 13485
ภูมิสถาปนิก LANDSCAPE DESIGNER		
ชิติพันธุ์ ศรีเตชการ		ส-ภส. 40
ณัฐฐิมา ภักดี		ภ-ภส 483
วิศวกรโครงสร้างและโยธา STRUCTURAL ENGINEER		
วสันต์ แสงศรี		สย. 9670
องชัย บุญเกิด		สย. 11703

FUSION CONSULTANTS
บริษัท ฟิวชั่น คอนซัลแตนท์ จำกัด
81/55 ซอยภูมิจิต ถนนพหลโยธิน 4
แขวงพหลโยธิน เขตพญาไท กรุงเทพฯ 10110
โทรศัพท์ 0-2392-5375-6 โทรสาร 0-2392-2641
E-mail : fusion@fusionconsultants.co.th

วิศวกรระบบปรับอากาศและระบายอากาศ MECHANICAL ENGINEER	
สุทัศร สันติวิทมย์กุล	วก.578
วิศวกรระบบสุขาภิบาลและดับเพลิง SANITARY ENGINEER	
สุทัศร สันติวิทมย์กุล	วส.87
วิรวัฒน์ แซ่เล้า	ภส.4149
วิศวกรงานระบบไฟฟ้า ELECTRICAL ENGINEER	
พิชญะ จิตตราณัฐณ์	วพก.613

รายการแก้ไข REVISIONS

ครั้งที่	รายละเอียด	วัน/เดือน/ปี
1	REVISION 1	17/06/2022

KEY PLAN

รหัสโครงการ PROJECT'S CODE
2110AR_กสทช สาขา ร้อยเอ็ด

แบบแสดง DRAWING TITLE
ตารางโหลดไฟฟ้า 2

มาตราส่วน: N.T.S	หมายเลขแบบ
ตรวจสอบ :	0-EE-03
อนุมัติ :	
วันที่ : 11 กุมภาพันธ์ 2565	

Notes
This Drawing is Copyrighted. All Contractors must check all dimensions on site. Only figured dimensions and grid lines are to be worked from. Discrepancies must be reported immediately to the Architect or Engineer concerned before processing.

แบบขนาด A2 มาตราส่วน เป็นไปตามแบบแสดง

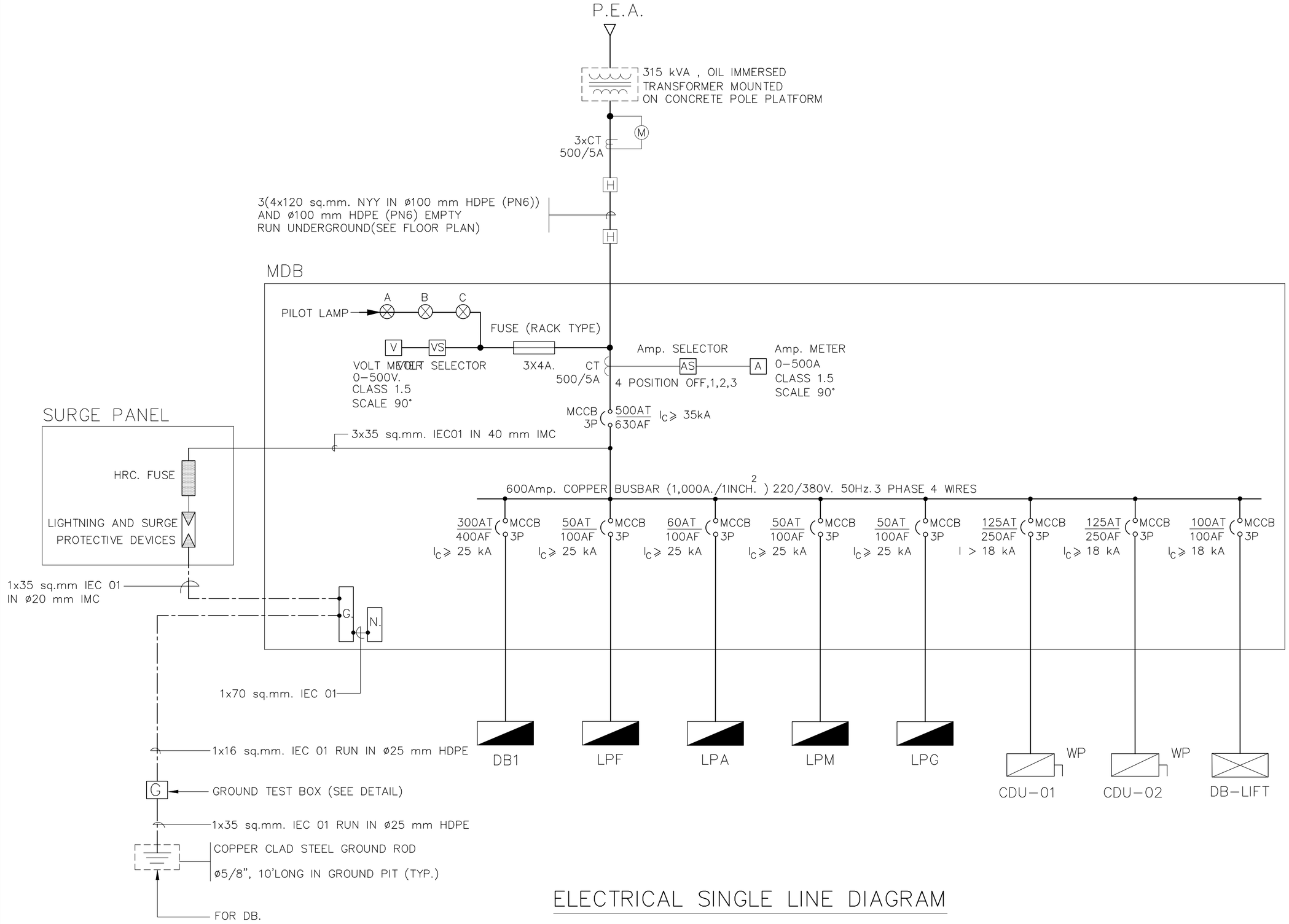

ELECTRICAL SINGLE LINE DIAGRAM

โครงการ PROJECT

จ้างออกแบบและปรับปรุงแบบสำนักงาน

กสทช.เขต 21 จังหวัดร้อยเอ็ด และงานภูมิสถาปัตย์

เจ้าของ OWNER

สำนักงาน กสทช. เขต 21 จ.ร้อยเอ็ด

ที่อยู่ : 287/51–52 หมู่ 7 ตำบลเมืองเดิ่น อำเภอเมืองร้อยเอ็ด จังหวัดร้อยเอ็ด 45170

โทรศัพท์ : 0 4351 9211

งานสาธารณูปโภคในโครงการ

บริษัท สถาบันการชุมชนและสิ่งแวดล้อม อาคมสิลป์ จำกัด
ARSOMSILP COMMUNITY & ENVIRONMENTAL ARCHITECT CO.,LTD.
397 ซ. อนามัยงามเจริญ 25 แขวงทุ่งมหาเมฆ เขตสาทร กรุงเทพมหานคร 10120
โทร : +66 2 490 4748 54 แฟกซ์ : +66 2 490 4742
อีเมล์ : orch@arsomsilp.in.th www.arsomsilp.ac.th

ผู้ออกแบบ DESIGN TEAM

ผู้จัดการโครงการ PROJECT MANAGER		
สมพร พุฒิพัฒนา		ส–สถ. 2367
สถาปนิก ARCHITECT		
ชัยศักดิ์ ผุยมุงสรี		ภ–สถ. 6616
เมธาวี รัตเสถียรสกุล		ภ–สถ. 9247
พัสกร พุทธานุ		ภ–สถ. 13485
ภูมิสถาปนิก LANDSCAPE DESIGNER		
ชิติพันธุ์ ตรีตระการ		ส–ภส. 40
ณัฐธิมา ภักดี		ภ–ภส 483
วิศวกรโครงสร้างและไฟฟ้า STRUCTURAL ENGINEER		
วสันต์ แสงศรี		สย. 9670
องชัย บุญเกิด		สย. 11703

FUSION CONSULTANTS

บริษัท ฟิวชั่น คอนซัลแตนท์ จำกัด
81/55 ซอยสุทัศน์ 4 แขวงวัดพระยาไกร เขตบางคอแหลม กรุงเทพมหานคร 10120
โทรศัพท์ 0-2392-5375-6 โทรสาร 0-2392-2641
E-mail : fusion@fusionconsultants.co.th

วิศวกรระบบปรับอากาศและระบายอากาศ MECHANICAL ENGINEER		
สุทัศร์ สันติวิรมย์กุล		วก.578
วิศวกรระบบสุขาภิบาลและดับเพลิง SANITARY ENGINEER		
สุทัศร์ สันติวิรมย์กุล		วส.87
วิรวัลย์ แซ่เล้า		ภส.4149
วิศวกรงานระบบไฟฟ้า ELECTRICAL ENGINEER		
พิชญะ จันตราบุวัฒน์		วพก.613

รายการแก้ไข REVISIONS

ครั้งที่	รายละเอียด	วัน/เดือน/ปี
1	REVISION 1	17/06/2022

KEY PLAN

รหัสโครงการ PROJECT'S CODE

2110AR_กสทช สาขา ร้อยเอ็ด

แบบแสดง DRAWING TITLE

ไรเซอร์ไดอะแกรมระบบไฟฟ้า

มาตราส่วน: N.T.S	หมายเลขแบบ
ตรวจสอบ :	0–EE–04
อนุมัติ :	
วันที่ : 11 กุมภาพันธ์ 2565	

Notes
This Drawing is Copyrighted. All Contractors must check all dimensions on site. Only figured dimensions and grid lines are to be worked from. Discrepancies must be reported immediately to the Architect or Engineer concerned before processing.

แบบขนาด A2 มาตราส่วน เป็นไปตามแบบแสดง

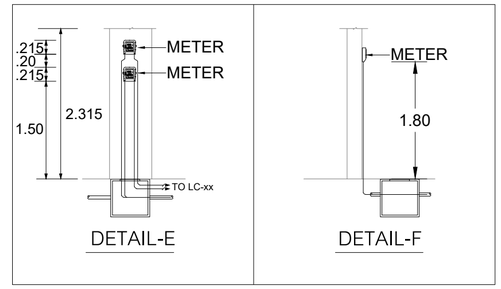

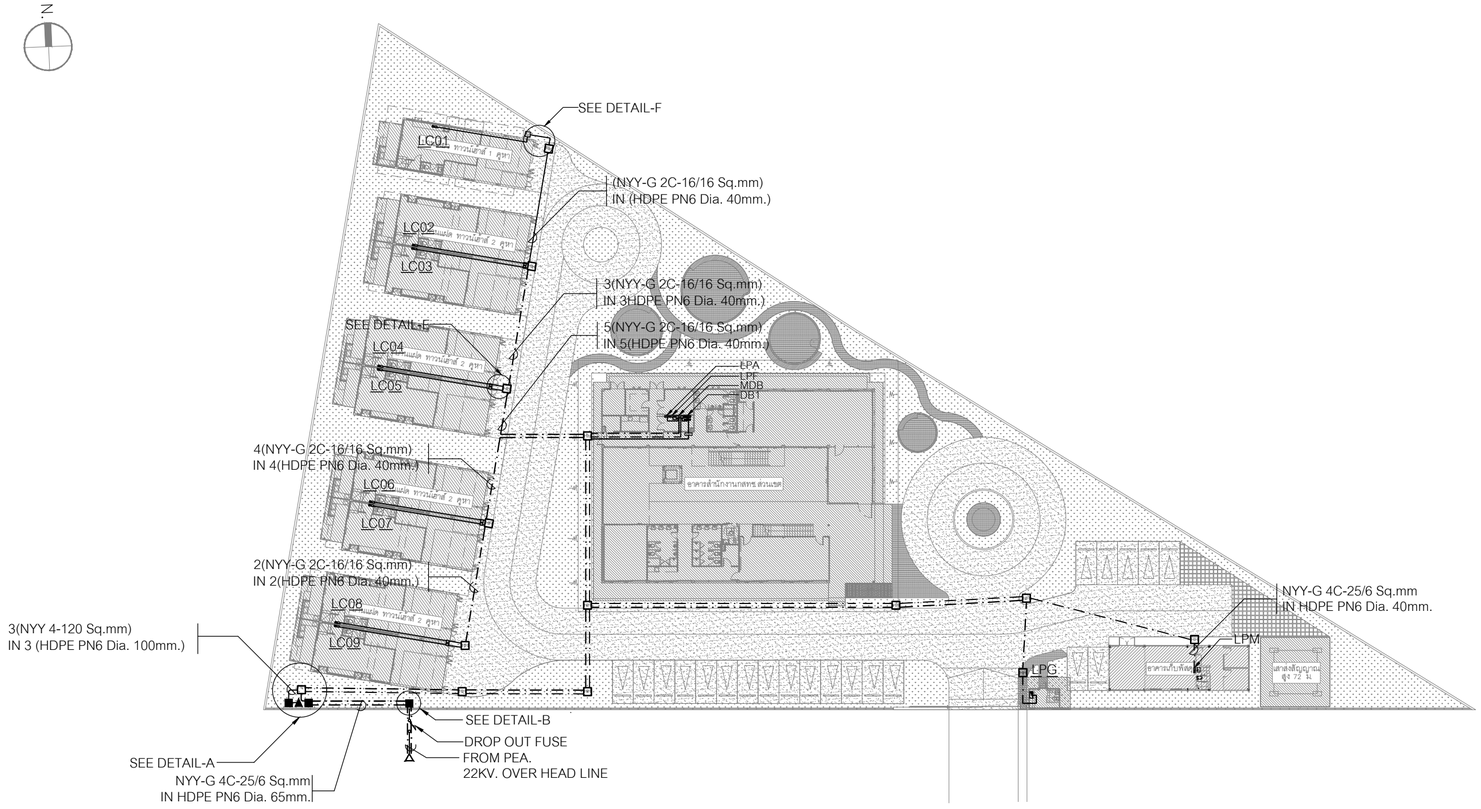

SYMBOL	DESCRIPTION
M	ELECTRICITY METER

แบบแสดงผังบริเวณระบบแนวเมนไฟฟ้า

มาตราส่วน 1:500

โครงการ PROJECT

จ้างออกแบบและปรับปรุงแบบสำนักงาน

กสทช.เขต 21 จังหวัดร้อยเอ็ด และงานภูมิสถาปัตย์

เจ้าของ OWNER

สำนักงาน กสทช. เขต 21 จ.ร้อยเอ็ด

ที่อยู่ : 287/51-52 หมู่ 7 ตำบลสิงห์ อำเภอเมืองร้อยเอ็ด จังหวัดร้อยเอ็ด 45170

โทรศัพท์ : 0 4351 9211

งานสาธารณูปโภคในโครงการ

บริษัท สถาบันชุมชนและสิ่งแวดล้อม อาคมสิลป์ จำกัด
ARSOMSILP COMMUNITY & ENVIRONMENTAL ARCHITECT CO.,LTD.
397 ซ. อนามัยงามเจริญ 25 แขวงทรายข้าม เขตบางขุนเทียน กทม. 10150
โทร : +66 2 490 4748 54 แฟกซ์ : +66 2 490 4742
อีเมล์ : orch@arsomsilp.in.th www.arsomsilp.ac.th

ผู้ออกแบบ DESIGN TEAM

ผู้จัดการโครงการ PROJECT MANAGER		
สมพร พุฒิพัฒนา		ส-สถ. 2367
สถาปนิก ARCHITECT		
ชัยศักดิ์ ผุยมุงสรี		ภ-สถ. 6616
เมธาวี รัตเสรีโสภณ		ภ-สถ. 9247
พัสกร พุทธานุ		ภ-สถ. 13485
ภูมิสถาปนิก LANDSCAPE DESIGNER		
ชิติพันธุ์ ศรีตระการ		ส-ภส. 40
ณัฐฐิมา ภักดี		ภ-ภส 483
วิศวกรโครงสร้างและไฟฟ้า STRUCTURAL ENGINEER		
วสันต์ แสงศรี		สย. 9670
องชัย บุญเกิด		สย. 11703

FUSION CONSULTANTS
บริษัท ฟิวชั่น คอนซัลแตนท์ จำกัด
81/55 ซอยสุทิสดร ถนนพระรามที่ 4
แขวงพระโขนง เขตคลองเตย กรุงเทพฯ 10110
โทรศัพท์ 0-2392-5375-6 โทรสาร 0-2392-2641
E-mail : fusion@fusionconsultants.co.th

วิศวกรระบบปรับอากาศและระบายอากาศ	MECHANICAL ENGINEER	
สุทัศร สันติวิทยย์กุล		วก.578
วิศวกรระบบสุขาภิบาลและดับเพลิง	SANITARY ENGINEER	
สุทัศร สันติวิทยย์กุล		วส.87
วิรวัฒน์ แซ่เล้า		ภส.4149
วิศวกรงานระบบไฟฟ้า	ELECTRICAL ENGINEER	
พิชญะ จันทราบูลย์		วพก.613

รายการแก้ไข REVISIONS

ครั้งที่	รายละเอียด	วัน/เดือน/ปี
1	REVISION 1	17/06/2022

KEY PLAN

รหัสโครงการ PROJECT'S CODE
2110AR_กสทช สาขา ร้อยเอ็ด

แบบแสดง DRAWING TITLE

แบบแสดงผังบริเวณระบบแนวเมนไฟฟ้า

มาตราส่วน : 1:500	หมายเลขแบบ
ตรวจสอบ :	0-EE-05
อนุมัติ :	
วันที่ : 11 กุมภาพันธ์ 2565	

Notes
This Drawing is Copyrighted. All Contractors must check all dimensions on site. Only figured dimensions and grid lines are to be worked from. Discrepancies must be reported immediately to the Architect or Engineer concerned before processing.

แบบขนาด A2 มาตราส่วน เป็นไปตามแบบแสดง

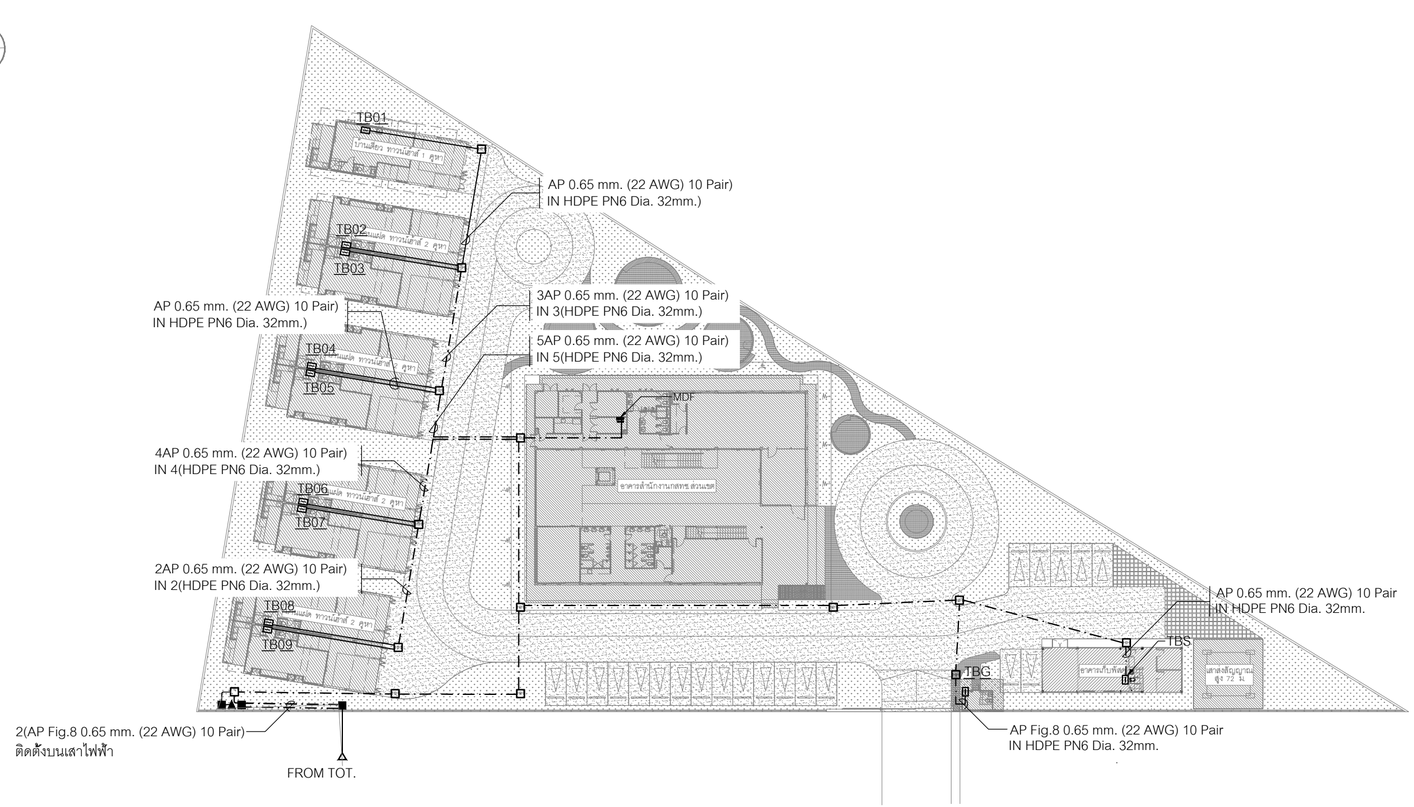

แบบแสดงผังบริเวณระบบแนวเมนสื่อสาร

มาตราส่วน 1:500

โครงการ PROJECT

จ้างออกแบบและปรับปรุงแบบสำนักงาน

กสทช.เขต 21 จังหวัดร้อยเอ็ด และงานภูมิสถาปัตย์

เจ้าของ OWNER

สำนักงาน กสทช. เขต 21 จ.ร้อยเอ็ด

ที่อยู่ : 287/51-52 หมู่ 7 ตำบลเมืองเดน อำเภอเมืองร้อยเอ็ด จังหวัดร้อยเอ็ด 45170

โทรศัพท์ : 0 4351 9211

งานสาธารณูปโภคในโครงการ

บริษัท สถาบันผังชุมชนและสิ่งแวดล้อม อาคมสิลป์ จำกัด
ARSOMSILP COMMUNITY & ENVIRONMENTAL ARCHITECT CO.,LTD.
397 ซ. อนามัยงามเจริญ 25 แขวงทุ่งมหาเมฆ เขตสาทร กรุงเทพมหานคร 10150
โทร : +66 2 490 4748 54 แฟกซ์ : +66 2 490 4742
อีเมล์ : orch@orsomsilp.in.th www.orsomsilp.ac.th

ผู้ออกแบบ DESIGN TEAM

ผู้จัดการโครงการ PROJECT MANAGER
สมพร พุฒิพัฒนา ส-สถ. 2367

สถาปนิก ARCHITECT
ชัยศักดิ์ ผุยมุงคุณ ภ-สถ. 6616
เมธาวี รัตนศิริสถาน ภ-สถ. 9247
พัสกร พุทธานุ ภ-สถ. 13485

ภูมิสถาปนิก LANDSCAPE DESIGNER
ชิติพันธุ์ ศรีเตชการ ส-ภส. 40
ณัฐริมา ภักดี ภ-ภส 483

วิศวกรโครงสร้างและโยธา STRUCTURAL ENGINEER
วสันต์ แสงศรี สย. 9670
องชัย บุญเกิด สย. 11703

FUSION CONSULTANTS
บริษัท ฟิวชั่น คอนซัลแตนท์ จำกัด
81/55 ซอยสุทิจิตร ถนนพระราม 4
แขวงพระโขนง เขตคลองเตย กรุงเทพฯ 10110
โทรศัพท์ 0-2392-5375-6 โทรสาร 0-2392-2641
E-mail : fusion@fusionconsultants.co.th

วิศวกรระบบปรับอากาศและระบายอากาศ MECHANICAL ENGINEER
สุทัศร สันติวิทยย์กุล วก.578

วิศวกรระบบสุขาภิบาลและดับเพลิง SANITARY ENGINEER
สุทัศร สันติวิทยย์กุล วส.87
วิรวัลย์ แซ่เล้า ภส.4149

วิศวกรงานระบบไฟฟ้า ELECTRICAL ENGINEER
พิชญะ จันทราบวัลย์ วพก.613

รายการแก้ไข REVISIONS

ครั้งที่	รายละเอียด	วัน/เดือน/ปี

KEY PLAN

รหัสโครงการ PROJECT'S CODE
2110AR_กสทช สาขา ร้อยเอ็ด

แบบแสดง DRAWING TITLE
แบบแสดงผังบริเวณระบบแนวเมนสื่อสาร

มาตราส่วน: 1:500	หมายเลขแบบ
ตรวจสอบ :	0-EE-06
อนุมัติ :	
วันที่ : 11 กุมภาพันธ์ 2565	

Notes:
This Drawing is Copyrighted. All Contractors must check all dimensions on site. Only figured dimensions and grid lines are to be worked from. Discrepancies must be reported immediately to the Architect or Engineer concerned before processing.

แบบขนาด A2 มาตราส่วน เป็นไปตามแบบแสดง

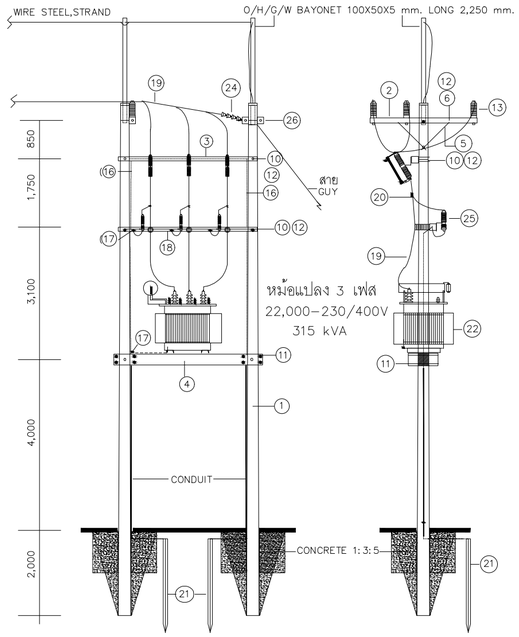

FRONT –VIEW SIDE –VIEW

รายการอุปกรณ์

ITEM	DESCRIPTION
1	POLE CONCRETE 12 m LONG
2	CROSS ARM SPUN PRESTRESSED CONCRETE 100X100X2,500 mm
3	BEAM SPUN PRESTRESSED CONCRETE 100X200X3,200 mm
4	PRESTRESSED CONCRETE BEAM 150x250x3,450 mm FOR TRANSFORMER PLATFORM
5	BRACE, FLAT, FOR CROSSARM, 30x6x760 mm
6	BOLT, MACHINE, M 16x130 mm
7	BOLT, MACHINE, M 16x200 mm
8	BOLT, MACHINE, M 16x250 mm
9	BOLT, MACHINE, M 16x300 mm
10	BOLT, MACHINE, M 16x350 mm
11	BOLT, MACHINE, HEXAGRON M 16x550 mm
12	WASHER, SQUARE, FLAT, 52x52x4.5 mm, HOLE DIA. 18 mm, TIS 258
13	INSULATOR, LINEPOST TYPE, ANSI C29.7 CLASS 57-2L
14	CUT-OUT, FUSE,OPEN TYPE, SINGLE INSULATOR ,DROP-OUT 27 kv, 100 A (FUSE LINK 8A)
15	WIRE,STEEL STRANDED
16	WIRE,STEEL STRANDED , 50/7 DIN 48201
17	CAMO, SINGLE U-BOLT, M8
18	WIRE,STEEL, SOLID, DIAMETER 4 mm
19	CONDUCTOR, SAC 50 sq.mm.
20	CONDUCTOR, PARALLEL GROOVE, DOUBLE BOLT , Al 25-95 sq.mm
21	ROD, GROUND 50x50x5 mm. 2,000mm. LONG
22	TRANSFORMER, 3 PHASE, 315 kVA 22,000-230/400V
23	CONCRETE 1:2:4
24	INSULATOR,SUSPENSION TYPE. TIS 354 TYPE A (CLASS 52-1)
25	LIGHTING ARESTER 24-26 KV 5 kA
26	CROSSARM SPUN PRESTERSSD CONCRETE 120X120X2,000 mm.

DETAIL-A

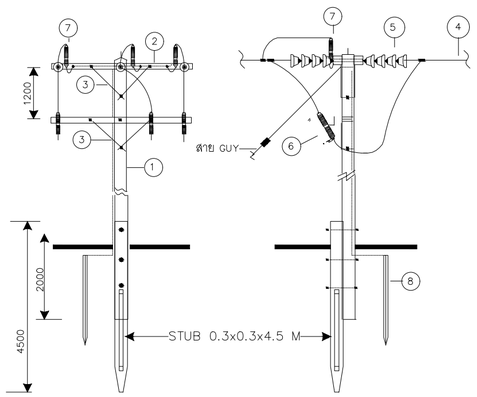

FOR DROPOUT POLE FRONT –VIEW FOR DROPOUT POLE SIDE –VIEW

รายการอุปกรณ์

ITEM	DESCRIPTION
1	POLE CONCRETE 12 m
2	CROSS ARM, SPUN, PRESTRESSED ARM, CONCRETE 100X100X2,500 mm
3	BRACE FLAT , FOR CROSS ARM 30X6X760 mm.
4	CABLE (PIC OR SAC)
5	INSULATOR, SUSPENSION TYPE, TIS 354 TYPE A (CLASS 52-1)
6	CUT-OUT, FUSE , DROPOUT SINGLE INSULATOR 22 kV 200A (FUSE LINK CURRENT RATING AS REQUIRED)
7	LIGHTING ARRESTER 20-21 kV 5 KA
8	ROD, GROUND 60x60x5 mm. 2,000mm. LONG

DETAIL-B

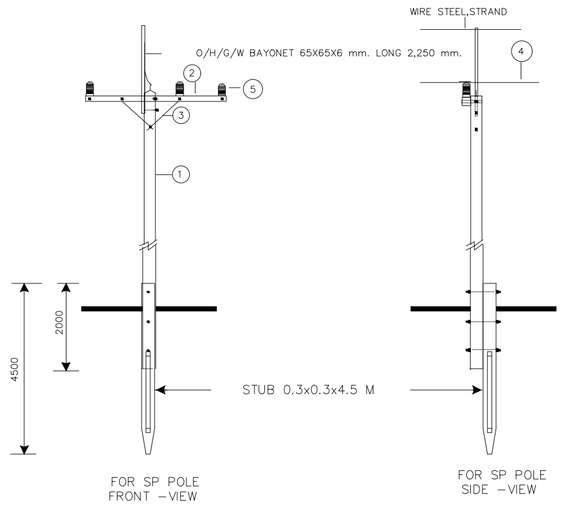

FOR SP POLE FRONT –VIEW FOR SP POLE SIDE –VIEW

รายการอุปกรณ์

ITEM	DESCRIPTION
1	POLE CONCRETE 12 m
2	CROSS ARM, SPUN, PRESTRESSARM, CONCRETE 100X100X2,500 mm
3	BRACE FLAT , FOR CROSS ARM 30X6X760 mm
4	CABLE , SAC 22 KV. 50 sq.mm (LENGTH AS REQUIRED)
5	INSULATOR, LINE, POST TYPE , 22kV POWER ARC TEST

DETAIL-C

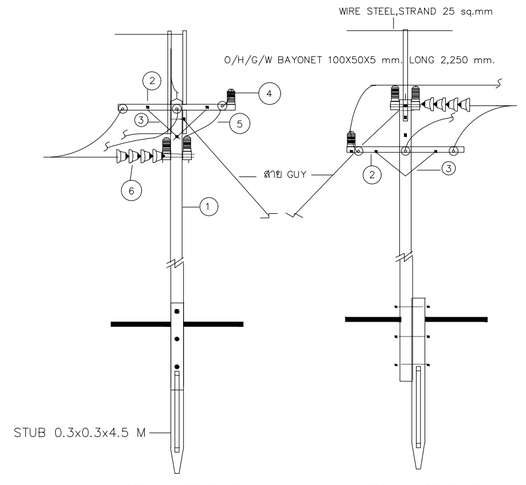

FOR BA-DE POLE FRONT –VIEW FOR BA-DE POLE SIDE –VIEW

รายการอุปกรณ์

ITEM	DESCRIPTION
1	POLE CONCRETE 12 m
2	CROSS ARM, SPUN, PRESTRESSARM, CONCRETE 120X120X2,000 mm
3	BRACE FLAT, FOR CROSS ARM 30X6X760 mm
4	INSULATOR, LINE, POST TYPE , 22kV POWER ARC TEST
5	CABLE , PIC 22 kV 50 sq.mm (LENGTH AS REQUIRED)
6	INSULATOR, SUSPENSION TYPE TIS 354 TYPE A (CLASS 52-1)

DETAIL-D

โครงการ PROJECT

จ้างออกแบบและปรับปรุงแบบสำนักงาน

กสทช.เขต 21 จังหวัดร้อยเอ็ด และงานภูมิสถาปัตย์

กสทช.

เจ้าของ OWNER

สำนักงาน กสทช. เขต 21 จ.ร้อยเอ็ด

ที่อยู่ : 287/51-52 หมู่ 7 ตำบลสิงห์ อำเภอเมืองร้อยเอ็ด จังหวัดร้อยเอ็ด 45170

โทรศัพท์ : 0 4351 9211

งานสาธารณูปโภคในโครงการ

บริษัท สถาบันการชุมชนและสิ่งแวดล้อม อาคมสิลป์ จำกัด

ARSOMSILP COMMUNITY & ENVIRONMENTAL ARCHITECT CO.,LTD.

397 ซ. อนามัยงามเจริญ 25 แขวงทรายน้ำ เขตคลองสามวา กทม. 10150

โทร : +66 2 490 4748 54 แฟกซ์ : +66 2 490 4742

อีเมลล์ : arch@arsomsilp.in.th www.arsomsilp.oc.th

ผู้ออกแบบ DESIGN TEAM

ผู้จัดการโครงการ PROJECT MANAGER		
สมพร พุฒิพัฒนา		ส-สถ. 2367
สถาปนิก ARCHITECT		
ชัยศักดิ์ ผุยมุลตรี		ภ-สถ. 6616
เมธาวี รัตเสรีโสภณ		ภ-สถ. 9247
พัสกร พุทธานุ		ภ-สถ. 13485
ภูมิสถาปนิก LANDSCAPE DESIGNER		
ชิติพันธุ์ ตริตระการ		ส-ภส. 40
ณัฐริมา ภักดี		ภ-ภส 483
วิศวกรโครงสร้างและโยธา STRUCTURAL ENGINEER		
วสันต์ แสงศรี		สย. 9670
องชัย บุญเกิด		สย. 11703

FUSION CONSULTANTS

บริษัท ฟิวชั่น คอนซัลแตนท์ จำกัด

81/55 ซอยสุขุมวิท 4 แขวงคลองเตยเหนือ เขตวัฒนา กรุงเทพ 10110

โทรศัพท์ 0-2392-5375-6 โทรสาร 0-2392-2641

E-mail : fusion@fusionconsultants.co.th

วิศวกรระบบปรับอากาศและระบายอากาศ	สุทัศร สันติวิรมย์กุล	MECHANICAL ENGINEER วก.578
วิศวกรระบบสุขาภิบาลและดับเพลิง	สุทัศร สันติวิรมย์กุล	SANITARY ENGINEER วส.87
	วิรัฒน์ แซ่เล้า	ภส.4149
วิศวกรงานระบบไฟฟ้า ELECTRICAL ENGINEER		
พิชญะ จันทรานัฉน์		วพก.613

รายการแก้ไข REVISIONS

ครั้งที่	รายละเอียด	วัน/เดือน/ปี

KEY PLAN

รหัสโครงการ PROJECT'S CODE

2110AR_กสทช สาขา ร้อยเอ็ด

แบบแสดง DRAWING TITLE

แบบแสดงรายละเอียดการติดตั้ง 1

มาตราส่วน: N.T.S	หมายเลขแบบ
ตรวจสอบ :	0-EE-07
อนุมัติ :	
วันที่ : 11 กุมภาพันธ์ 2565	

Notes

This Drawing is Copyrighted. All Contractors must check all dimensions on site. Only figured dimensions and grid lines are to be worked from. Discrepancies must be reported immediately to the Architect or Engineer concerned before processing.

แบบขนาด A2 มาตราส่วน เป็นไปตามแบบแสดง

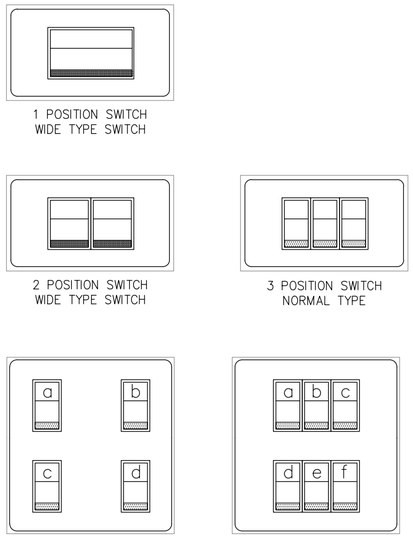

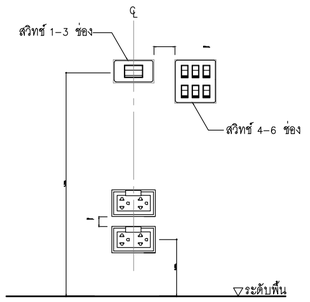

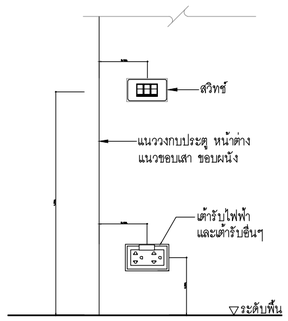

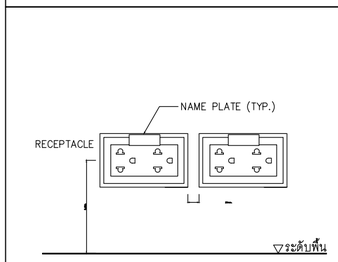

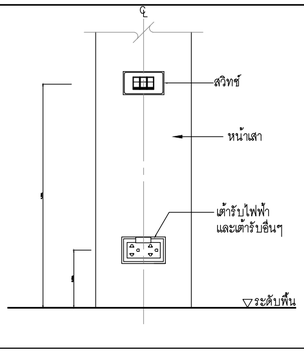

SWITCH AND RECEPTACLE INSTALLATION DETAILS
SCALE NTS.

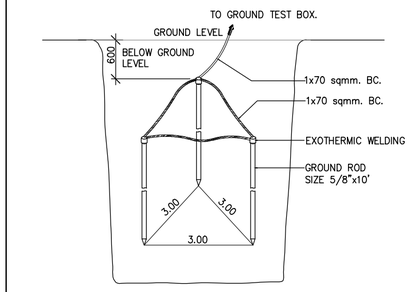

EARTH GROUND ROD TYPICAL DETAIL
SCALE NTS.

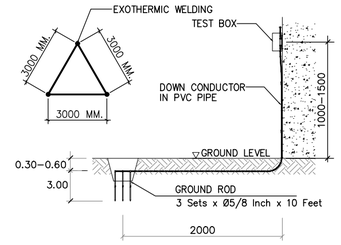

GROUNDING SYSTEM
SCALE NTS.

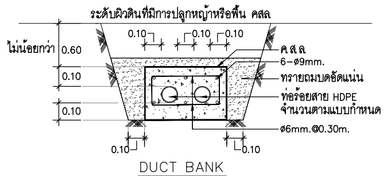

DUCT BANK
SCALE NTS.

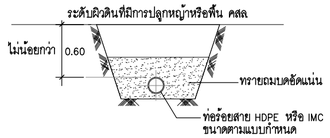

ขยายการฝังท่อ HDPE, IMC.
SCALE NTS.

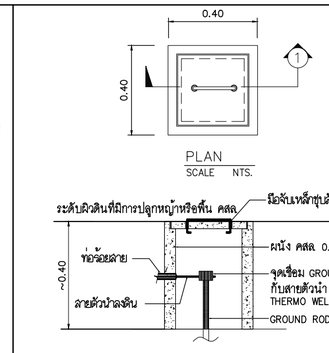

รูปตัด -1
SCALE NTS.

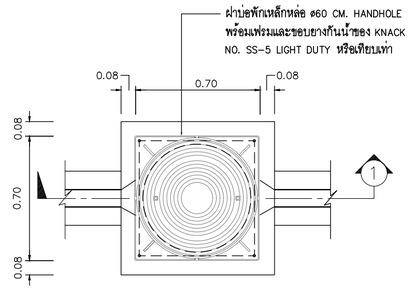

แปลนบ่อพัก HAND HOLE
SCALE NTS.

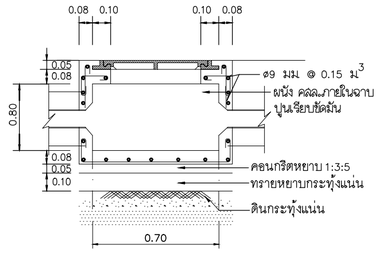

รูปตัด -1
SCALE NTS.

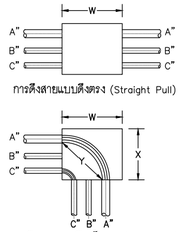

ขนาดกล่องดึงสายจะต้องไม่น้อยกว่า 8 เท่าของเส้นผ่านศูนย์กลางท่อขนาดใหญ่ที่สุด
W = 8xA (นิ้ว)

ขนาดกล่องดึงสายระยะ X และ Y จะต้องไม่น้อยกว่า 6 เท่าของเส้นผ่านศูนย์กลางท่อที่ใหญ่ที่สุด รวมกับขนาดเส้นผ่านศูนย์กลางของท่อที่เหลือซึ่งจะเข้าสู่ผนังของกล่องในแนวเดียวกัน
W=(6xA)+B+C (นิ้ว)
X=(6xA)+B+C (นิ้ว)
ระยะ Y ต้องมีขนาดไม่น้อยกว่า
Y=(6xA) (นิ้ว)

ตารางแสดงระยะห่างที่น้อยที่สุดระหว่างท่อต่อในกล่องดึงสาย

ขนาดท่อทางการค้า (นิ้ว)	ระยะห่างระหว่างจุดศูนย์กลางของท่อต่อท่อ (นิ้ว)											
	1/2"	3/4"	1"	1 1/4"	1 1/2"	2"	2 1/2"	3"	3 1/2"	4"	5"	6"
1/2"	1 3/8"	–	–	–	–	–	–	–	–	–	–	–
3/4"	1 1/2"	1 5/8"	–	–	–	–	–	–	–	–	–	–
1"	1 3/4"	1 7/8"	2"	–	–	–	–	–	–	–	–	–
1 1/4"	2"	2 1/8"	2 1/4"	2 1/2"	–	–	–	–	–	–	–	–
1 1/2"	2 1/8"	2 1/4"	2 3/8"	2 5/8"	2 3/4"	–	–	–	–	–	–	–
2"	2 3/8"	2 1/2"	2 3/4"	3"	3 1/8"	3 3/8"	–	–	–	–	–	–
2 1/2"	2 5/8"	2 3/4"	3"	3 1/4"	3 3/8"	3 5/8"	4"	–	–	–	–	–
3"	3"	3 1/8"	3 3/8"	3 5/8"	3 3/4"	4"	4 3/8"	4 3/4"	–	–	–	–
3 1/2"	3 3/8"	3 1/2"	3 5/8"	3 7/8"	4"	4 3/8"	4 5/8"	5"	5 3/8"	–	–	–
4"	3 11/16"	3 7/8"	4"	4 1/4"	4 3/8"	4 3/4"	5"	5 3/8"	5 5/8"	6"	–	–
5"	4 3/8"	4 1/2"	4 5/8"	4 7/8"	5"	5 3/8"	5 5/8"	6"	6 1/4"	6 5/8"	7 1/4"	–
6"	5"	5 1/8"	5 1/4"	5 1/2"	5 5/8"	6"	6 1/4"	6 5/8"	7"	7 1/4"	8"	8 5/8"

หมายเหตุ
– การร้อยท่อสายไฟฟ้า ให้ยึดถือ ตามมาตรฐานการติดตั้งทางไฟฟ้า สำหรับประเทศไทย พศ 2545

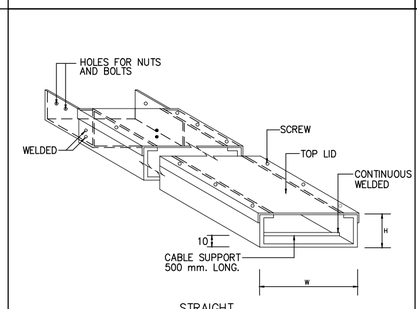

STRAIGHT

WIRE WAY
SCALE NTS.

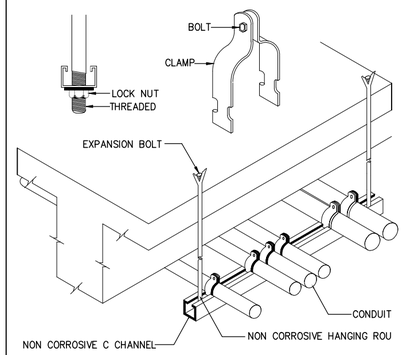

CONDUIT INSTALLATION DETAIL
SCALE NTS.

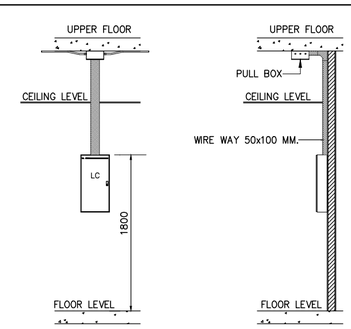

LOAD CENTER INSTALLATION DETAIL
SCALE NTS.

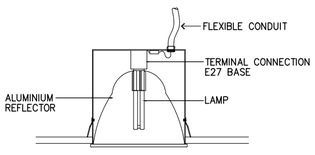

ท่อร้อยสายไฟต้องต่อเข้ากับดวงโคมโดยตรง
การต่อสายต้องทำทำภายในโคม ห้ามต่อสาย
โดยไม่มีกล่องสาย

แบบแสดงแบบติดตั้งโคมไฟฟ้า
SCALE NTS.

โครงการ PROJECT
จ้างออกแบบและปรับปรุงแบบสำนักงาน
กสทช.เขต 21 จังหวัดร้อยเอ็ด และงานภูมิสถาปัตย์

เจ้าของ OWNER
สำนักงาน กสทช. เขต 21 จ.ร้อยเอ็ด
ที่อยู่ : 287/51-52 หมู่ 7 ตำบลเมืองเดิ่น อำเภอเมืองร้อยเอ็ด จังหวัดร้อยเอ็ด 45170
โทรศัพท์ : 0 4351 9211

งานสาธารณูปโภคในโครงการ

บริษัท สถาบันผังชุมชนและสิ่งแวดล้อม อาคมสิลป์ จำกัด
ARSOMSILP COMMUNITY & ENVIRONMENTAL ARCHITECT CO.,LTD.
397 ซ. อนามัยงามเจริญ 25 แขวงทุ่งพญาไท เขตบางกะปิ กทม. 10150
โทร : +66 2 490 4748 54 แฟกซ์ : +66 2 490 4742
อีเมล์ : orch@arsomsilp.in.th www.arsomsilp.oc.th

ผู้ออกแบบ DESIGN TEAM

ผู้จัดการโครงการ	PROJECT MANAGER	
สมพร พุฒิพัฒนา		ส-สถ. 2367
สถาปนิก	ARCHITECT	
ชัยศักดิ์ ผุยมุลตรี		ภ-สถ. 6616
เมธาวี รัตเสรีโสภณ		ภ-สถ. 9247
พัสกร พุทธานุ		ภ-สถ. 13485
ภูมิสถาปนิก	LANDSCAPE DESIGNER	
ชิติพันธุ์ ศรีตระการ		ส-ภส. 40
ณัฐริมา ภักดี		ภ-ภส 483
วิศวกรโครงสร้างและไฟฟ้า	STRUCTURAL ENGINEER	
วสันต์ แสงศรี		สย. 9670
ธงชัย บุญเกิด		สย. 11703

FUSION CONSULTANTS
บริษัท ฟิวชั่น คอนซัลแตนท์ จำกัด
81/55 ซอยสุทิตร ถนนพหลโยธิน 4
แขวงทุ่งสองห้อง เขตหลักสี่ กรุงเทพ 10110
โทรศัพท์ 0-2392-5375-6 โทรสาร 0-2392-2641
E-mail : fusion@fusionconsultants.co.th

วิศวกรระบบปรับอากาศและระบายอากาศ	MECHANICAL ENGINEER	
สุทัศร สันติวิรมย์กุล		วก.578
วิศวกรระบบสุขาภิบาลและดับเพลิง	SANITARY ENGINEER	
สุทัศร สันติวิรมย์กุล		วส.87
วิรวัลย์ แซ่เล้า		ภส.4149
วิศวกรงานระบบไฟฟ้า	ELECTRICAL ENGINEER	
พิชญะ จันตราบุวัลย์		วพก.613

รายการแก้ไข REVISIONS

ครั้งที่	รายละเอียด	วัน/เดือน/ปี

KEY PLAN

รหัสโครงการ PROJECT'S CODE
2110AR_กสทช สาขา ร้อยเอ็ด

แบบแสดง DRAWING TITLE
แบบแสดงรายละเอียดการติดตั้ง 2

มาตราส่วน : N.T.S	หมายเลขแบบ
ตรวจสอบ :	0-EE-08
อนุมัติ :	
วันที่ : 11 กุมภาพันธ์ 2565	

Notes
This Drawing is Copyrighted. All Contractors must check all dimensions on site. Only figured dimensions and grid lines are to be worked from. Discrepancies must be reported immediately to the Architect or Engineer concerned before processing.

แบบขนาด A2 มาตราส่วน เป็นไปตามแบบแสดง

ระบบประปา, สุขาภิบาลและระบบดับเพลิง

สารบัญแบบ

แผ่นที่	แบบแสดง
0-SN-01	สารบัญแบบ, สัญลักษณ์ และคำย่อ
0-SN-02	ไดอะแกรมระบบจ่ายน้ำประปา
0-SN-03	ไดอะแกรมระบบ ระบายน้ำทิ้งและน้ำเสีย
0-SN-04	แบบแสดงผังบริเวณระบบ จ่ายน้ำประปา
0-SN-05	แบบแสดงผังบริเวณระบบ สุขาภิบาล
0-SN-06	แบบขยายการติดตั้งทั่วไป 1
0-SN-07	แบบขยายการติดตั้งทั่วไป 2

สัญลักษณ์ ระบบประบบประปา,สุขาภิบาล และดับ้พลิง

สัญลักษณ์	รายละเอียด	สัญลักษณ์	รายละเอียด
CW.	ท่อน้ำประปา (COLD WATER PIPE)		ประตูน้ำ ชนิดเกทวาล์ว (GATE VALVE)
HW.	ท่อน้ำร้อน (HOT WATER PIPE)		ประตูน้ำ ชนิดโกลบวาล์ว (GLOBE VALVE)
S.	ท่อน้ำโสโครก (SOIL PIPE)		ประตูน้ำ ชนิดบอลวาล์ว (BALL VALVE)
D. W.	ท่อน้ำทิ้ง (WASTE , DRAIN PIPE)		ประตูน้ำ ชนิดบัตเตอร์ฟลายวาล์ว (BATTER FLY VALVE)
V.	ท่ออากาศ (VENT PIE)		ประตูน้ำ กันน้ำย้อนกลับ (CHECK VALVE)
RL.	ท่อน้ำฝน (RAIN PIPE)	OR	ลาดเอียง (SLOPE)
RCP.	ท่อระบายน้ำคอนกรีตเสริมเหล็ก		ตะแกรงกรองผง (Y-STAINER)
	(REINFORCE CONCRETE PIPE)		วาล์วลูกลอย (FLOAT CONTROL VALVE)
F.	ท่อดับเพลิง (FIRE PIPE)	PRV.	วาล์วระบายความดันส่วนเกิน (PRESSURE RELIEF VALVE)
	ท่อรับและระบายน้ำใต้ดิน (SUB DRAIN)		วาล์วลดแรงดัน (PRESSURE REDUCING VALVE)
	ท่อโค้งลง (PIPE TURN DOWN)		วาล์วปรับแรงดันกับมาตราวัดแรงดัน (PRESSURE REGULATION VALVE)
	ท่อโค้งขึ้น (PIPE TURN UP)		วาล์วควบคุมการ ปิด-เปิด ด้วยสัญญาณ (SOLENOID VALVE)
	ข้อต่อท่อตัวที (TEE)	OS & Y	ประตูน้ำแบบมี แกนยก(OS &Y GATE VALVE)
	ข้อต่อท่อตัววาย˚45 (Y-˚TEE 45)		ข้อต่อออ่น ทำด้วยยาง (RUBBER FLEXIBLE CONNECTOR)
	ข้อต่อท่อตัววาย˚90 (Y-˚TEE 90)		ข้อต่อออ่น สำหรับท่อรับแรงดัน (STAINLESS FLEXIBLE CONNECTOR)
	ข้อต่อลดขนาดท่อ ชนิดตรง (CONCENTRIC REDUCER)		อุปกรณ์ไล่อากาศ อัตโนมัติ (AUTUMATIC AIR VENT
	ข้อต่อลดขนาดท่อ ชนิเอียง (ECCENTRIC REDUCER)	M	มาตราวัดน้ำประปา (WATER METER)
	จุกอุดปลายท่อ (PIPE CAP END)	OR	ก๊อกสนาม (HOSE BIBB)
FD FD	ช่องระบายน้ำที่พื้น (FLOOR DRAIN)		เครื่องสูบน้ำ (PUMP)
VTW. VTR.	ปลายท่อระบายอากาศ ติดตั้งตะแกรงถี่กันแมลง		ข้อต่อ ยูเนี่ยน (UNION)
	VTW. W/INSECTSCREEN)	FX	ถังดับเพลิงชนิด หิ้วถือ
RD	ช่องระบายน้ำที่หลังคา (ROOR DRAIN)		(MULTI PURPOSE DRY CHEMICAL FIRE EXTINGUISHER0 6A: 20LBs.)
FD	ช่องระบายน้ำที่กระถาง หรือบริเวณปลูกต้นไม้	FX	ถังดับเพลิงชนิด CO_2 ขนาด 10LBS (10 B:C)
	(PLANTING AREA DRAIN)		
SD	ช่องระบายน้ำ ด้านข้างหรือผนัง (SCUPPER DRAIN)		
FCO	ช่องทำความสะอาดท่อ ที่พื้น (FLOOR CLEAN OUT)		
CO	ช่องทำความสะอาดท่อ ที่ปลายท่อ (CLEAN OUT)		
MH	บ่อพักน้ำทิ้ง (MANHOLE) พร้อม ฝาคอนกรีตเสริมเหล็ก		
	บ่อพักน้ำทิ้ง (MANHOLE) พร้อม ฝาตะแกรงเหล็ก		
SMH	บ่อพักน้ำเสีย (SEWER MANHOLE)		
G	บ่อดักไขมัน สำเร็จรูป (PACKAGE GREASE TRAP)		
	บ่อดักขยะ (GRABAGE TRAP)		

คำย่อ

คำย่อ	ความหมาย	คำย่อ	ความหมาย
A/C	ABOVE CEILING	P.	PUMP
A/F	ABOVE FLOOR FINISHING	PRV.	PRESSURE RELIEF VALVE
AB.	AIR BLOWER	PT.	PRESSURE TANK
ACV.	ALARM CHECK VALVE	PBS.	PACKAGE BOOSTER PUMP SET
AFF.	ABOVE FLOOR FINISHING	RCP.	REINFORCE CONCRETE PIPE
AT.	AERATOR	RD.	ROOF DRAIN
AV.	AUTOMATIC AIR VENT	RL.	RAIN LEADER PIPE
B/F	BELOW FLOOR	S.	SOIL PIPE
BFV.	BUTTERFLY VALVE	SA.	SHOCK ABSORBER
BP.	BOOSTER PUMP	SK.	SINK
BV.	BALL VALVE	SP.	SUBMERSIBLE PUMP
B/G	BELOW GRADE	SS.	SUPERVISORY SWITCH
CO.	CLEANOUT	T/A	TO ABOVE
CONC.	CONCRETE	T/B	TO BELOW
CWP.	COLD WATER PUMP	TYP.	TYPICAL
CV.	CHECK VALVE	U/G	UNDERGROUND
CW.	COLD WATER PIPE	V.	VENT PIPE
F.	FIRE PIPE	VTR.	VENT THROUGH ROOF
FCO.	FLOOR CLEANOUT	VTW.	VENT THROUGH WALL
FD.	FLOOR DRAIN	W.	WASTE PIPE
F/A	FROM ABOVE	W/	WITH
F/B	FROM BELOW	WH.	WATER HEATER
FDC.	FIRE DEPARTMENT CONNECTOR	WH.	WATER HEATER
FH.	FIRE HYDRANT	WWT.	WASTE WATER TREATMENT UNIT
FHC.	FIRE HOSE CABINET		
FR.	FROM		
GV.	GATE VALVE		
HB.	HOSE BIBB		
HW.	HOTWATER PIPE		
KW.	KITCHEN WASTE PIPE		
M.	WATER METER		
MAX.	MAXIMUM		
MIN.	MINIMUM		
ND.	NEAREST DRAIN		

โครงการ PROJECT
จ้างออกแบบและปรับปรุงแบบสำนักงาน
กสทช.เขต 21 จังหวัดร้อยเอ็ด และงานภูมิสถาปัตย์

เจ้าของ OWNER
สำนักงาน กสทช. เขต 21 จ.ร้อยเอ็ด
ที่อยู่ :287/51-52 หมู่ 7 ตำบลเมืองเดิ่น อำเภอเมืองร้อยเอ็ด 45170
โทรศัพท์ : 0 4351 9211

งานสาธารณูปโภคในโครงการ

บริษัท สถาบันชุมชนและสิ่งแวดล้อม อาคมสิลป์ จำกัด
ARSOMSILP COMMUNITY & ENVIRONMENTAL ARCHITECT CO.,LTD.
397 ซ. อนามัยรามเสริญ 25 แขวงทรัพย์ เขตบางขุนเทียน กทม. 10150
โทร : +66 2 490 4748 54 แฟกซ์ : +66 2 490 4742
อีเมล์ : orch@arsomsilp.in.th www.arsomsilp.oc.th

ผู้ออกแบบ DESIGN TEAM

ผู้จัดการโครงการ PROJECT MANAGER		
ส.ท.พร พุลินพัฒนา		ส-สถ. 2367
สถาปนิก ARCHITECT		
ชัยศักดิ์ ผุยมุลตรี		ภ-สถ. 6616
เมธาวี รัตนศิริสกณ		ภ-สถ. 9247
พัสกร พุทธาชุ		ภ-สถ. 13485
ภูมิสถาปนิก LANDSCAPE DESIGNER		
ชิติพันธุ์ ศรีเตชาการ		ส-ภส. 40
ณัฐรินา ภักดี		ภ-ภส. 483
วิศวกรโครงสร้างและโยธา STRUCTURAL ENGINEER		
วสันต์ แสงศรี		สย. 9670
ธงชัย บุญเกิด		สย. 11703

FUSION CONSULTANTS
บริษัท ฟิวชั่น คอนซัลแตนท์ จำกัด
81/55 ซอยสุทิสาร ถนนพหลโยธิน 4
แขวงพหลโยธิน เขตดอนเมือง กรุงเทพฯ 10110
โทรศัพท์ 0-2392-5375-6 โทรสาร 0-2392-2641
E-mail : fusion@fusionconsultants.co.th

วิศวกรระบบปรับอากาศและระบายอากาศ MECHANICAL ENGINEER		
สุทัศร สันติวิรมย์กุล		วก.578
วิศวกรระบบสุขาภิบาลและดับเพลิง SANITARY ENGINEER		
สุทัศร สันติวิรมย์กุล		วส.87
วิรวัลย์ แซ่เล้า		ภส.4149
วิศวกรงานระบบไฟฟ้า ELECTRICAL ENGINEER		
พิชญะ จันทราบวัลย์		วพก.613

รายการแก้ไข REVISIONS

ครั้งที่	รายละเอียด	วัน/เดือน/ปี

KEY PLAN

รหัสโครงการ PROJECT'S CODE
2110AR_กสทช สาขา ร้อยเอ็ด

แบบแสดง DRAWING TITLE
สารบัญแบบและสัญลักษณ์งานระบบ ประปา สุขาภิบาล และ ดับเพลิง

มาตราส่วน: N.T.S	หมายเลขแบบ
ตรวจสอบ :	0-SN-01
อนุมัติ :	
วันที่ : 11 กุมภาพันธ์ 2565	

Notes
This Drawing is Copyrighted. All Contractors must check all dimensions on site. Only figured dimensions and grid lines are to be worked from. Discrepancies must be reported immediately to the Architect or Engineer concerned before processing.

แบบขนาด A2 มาตราส่วน เป็นไปตามแบบแสดง

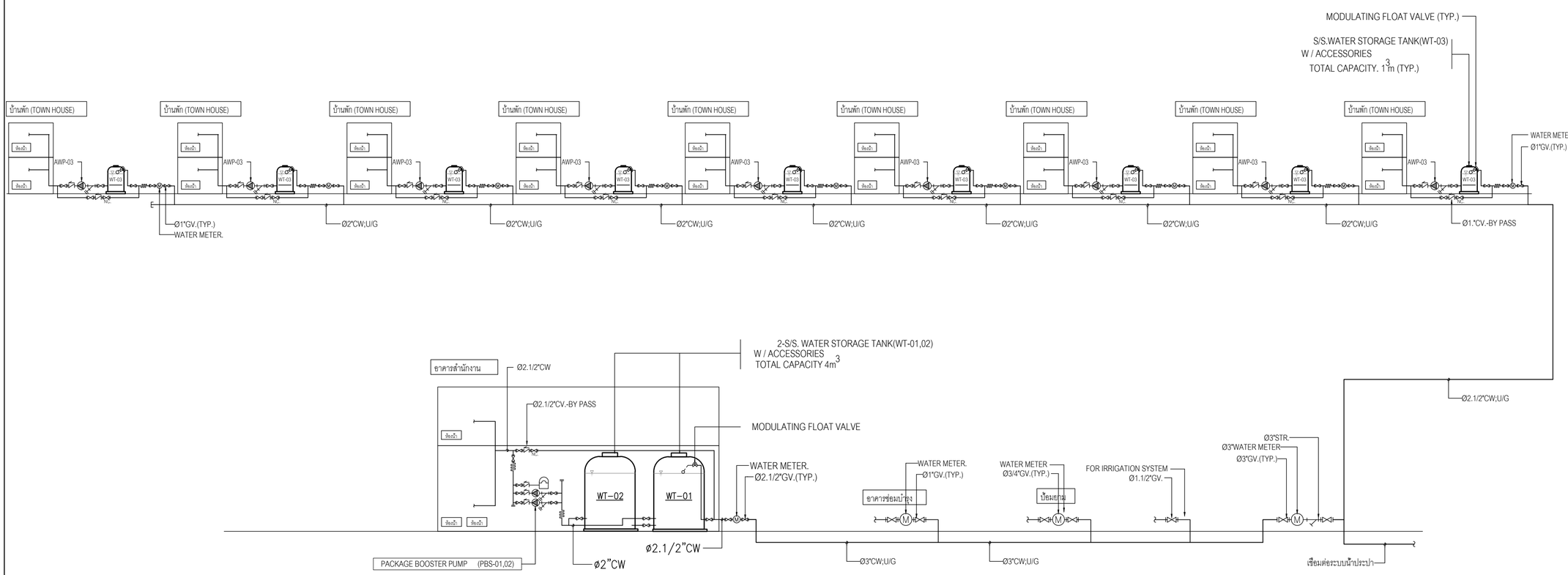

ไดอะแกรมระบบจ่ายน้ำประปา

SCHEDULE OF PUMPS FOR SANITARY SYSTEM

CODE	DESCRIPTION	TYPE	Q'TY (SET)	CAPACITY PER SET			SPEED (RPM)	ELECTRICAL SYSTEM (V/ø/Hz)	STARTER TYPE	FUNCTION	OPERATION AND CONTROL
				FLOW (GPM)	TDH (FT)	APRROX. MOTOR (HP)					
PSB.-01,02	PACKAGE BOOSTER PUMP SET(VARIABLE SPEED PUMP)	CENTRIFUGAL PUMP	1	30	80	~ 2	2,900	380/3/50	D.O.L.	ALTERNATE AND PARALLEL	1) AUTOMATIC OPERATION CONTROLLED BY PRESSURE SWITCH
	– 2 SETS OF PRESSURE BOOSTER PUMP									OPERATION	2) ETC.
	– 1 SET OF DIAPHRAGM PRESSURE TANK ≥ 200 L.										
	– CONTROLLER UNIT										
	– PIPING & ACCESSORIES										
	– STEEL BASE PLATE										
AWP-03	AUTOMATIC WATER PUMP (HOME PUMP)		9	12	39	~ 0.2		220/1/50			
	– CONTROLLER UNIT										
	– PIPING & ACCESSORIES										
	– STEEL BASE PLATE										
WT-01,02	STAINLESS STEEL WATER STORAGE TANK	ABOVE GROUND	2								
	CAPACITY. 4 m^3 W/ACCESSORIES										
WT-03	STAINLESS STEEL WATER STORAGE TANK	ABOVE GROUND	9								
	CAPACITY. 1 m^3 W/ACCESSORIES										

โครงการ PROJECT

จ้างออกแบบและปรับปรุงแบบสำนักงาน กสทช.เขต 21 จังหวัดร้อยเอ็ด และงานภูมิสถาปัตย์

เจ้าของ OWNER

สำนักงาน กสทช. เขต 21 จ.ร้อยเอ็ด
ที่อยู่ : 287/51-52 หมู่ 7 ตำบลเมืองเดิ่น อำเภอเมืองร้อยเอ็ด จังหวัดร้อยเอ็ด 45170
โทรศัพท์ : 0 4351 9211

งานสาธารณูปโภคในโครงการ

บริษัท สถาบันชุมชนและสิ่งแวดล้อม อาคมสิลป์ จำกัด
ARSOMSILP COMMUNITY & ENVIRONMENTAL ARCHITECT CO.,LTD.
397 ซ. อนามัยงามเจริญ 25 แขวงทรายน้ำ เขตคลองสามวา กรุงเทพ 10150
โทร : +66 2 490 4748 54 แฟกซ์ : +66 2 490 4742
อีเมล์ : orch@orsomsilp.in.th www.orsomsilp.co.th

ผู้ออกแบบ DESIGN TEAM

ผู้จัดการโครงการ PROJECT MANAGER		
สมพร พุฒิพัฒนา		ส-สถ. 2367
สถาปนิก ARCHITECT		
ชัยศักดิ์ ผุยมุงสรี		ภ-สถ. 6616
เมธาวี รัตเสรีวิสกณ		ภ-สถ. 9247
พัสกร พุทธานุ		ภ-สถ. 13485
ภูมิสถาปนิก LANDSCAPE DESIGNER		
ชิติพันธุ์ ตรีตระการ		ส-ภส. 40
ณัฐฐิมา ภักดี		ภ-ภส 483
วิศวกรโครงสร้างและโยธา STRUCTURAL ENGINEER		
วสันต์ แสงศรี		สย. 9670
องชัย บุญเกิด		สย. 11703

บริษัท ฟิวชั่น คอนซัลแตนท์ จำกัด
81/55 ซอยภูมิจิต ถนนพระราม 4
แขวงพระโขนง เขตคลองเตย กรุงเทพฯ 10110
โทรศัพท์ 0-2392-5375-6 โทรสาร 0-2392-2641
E-mail : fusion@fusionconsultants.co.th

วิศวกรระบบปรับอากาศและระบายอากาศ MECHANICAL ENGINEER		
สุทัศร สันติวิรมย์กุล		วก.578
วิศวกรระบบสุขาภิบาลและดับเพลิง SANITARY ENGINEER		
สุทัศร สันติวิรมย์กุล		วส.87
วิรวัลน์ แซ่เล้า		ภส.4149
วิศวกรงานระบบไฟฟ้า ELECTRICAL ENGINEER		
พิชญะ จันทรานุวัฒน์		พก.613

รายการแก้ไข REVISIONS

ครั้งที่	รายละเอียด	วัน/เดือน/ปี
1	REVISION 1	17/06/2022

KEY PLAN

รหัสโครงการ PROJECT'S CODE
2110AR_กสทช สาขา ร้อยเอ็ด

แบบแสดง DRAWING TITLE

ไดอะแกรม ระบบจ่ายน้ำประปา

มาตราส่วน: N.T.S	หมายเลขแบบ
ตรวจสอบ :	0-SN-02
อนุมัติ :	
วันที่ : 11 กุมภาพันธ์ 2565	

Notes
This Drawing is Copyrighted. All Contractors must check all dimensions on site. Only figured dimensions and grid lines are to be worked from. Discrepancies must be reported immediately to the Architect or Engineer concerned before processing.

แบบขนาด A2 มาตราส่วน เป็นไปตามแบบแสดง

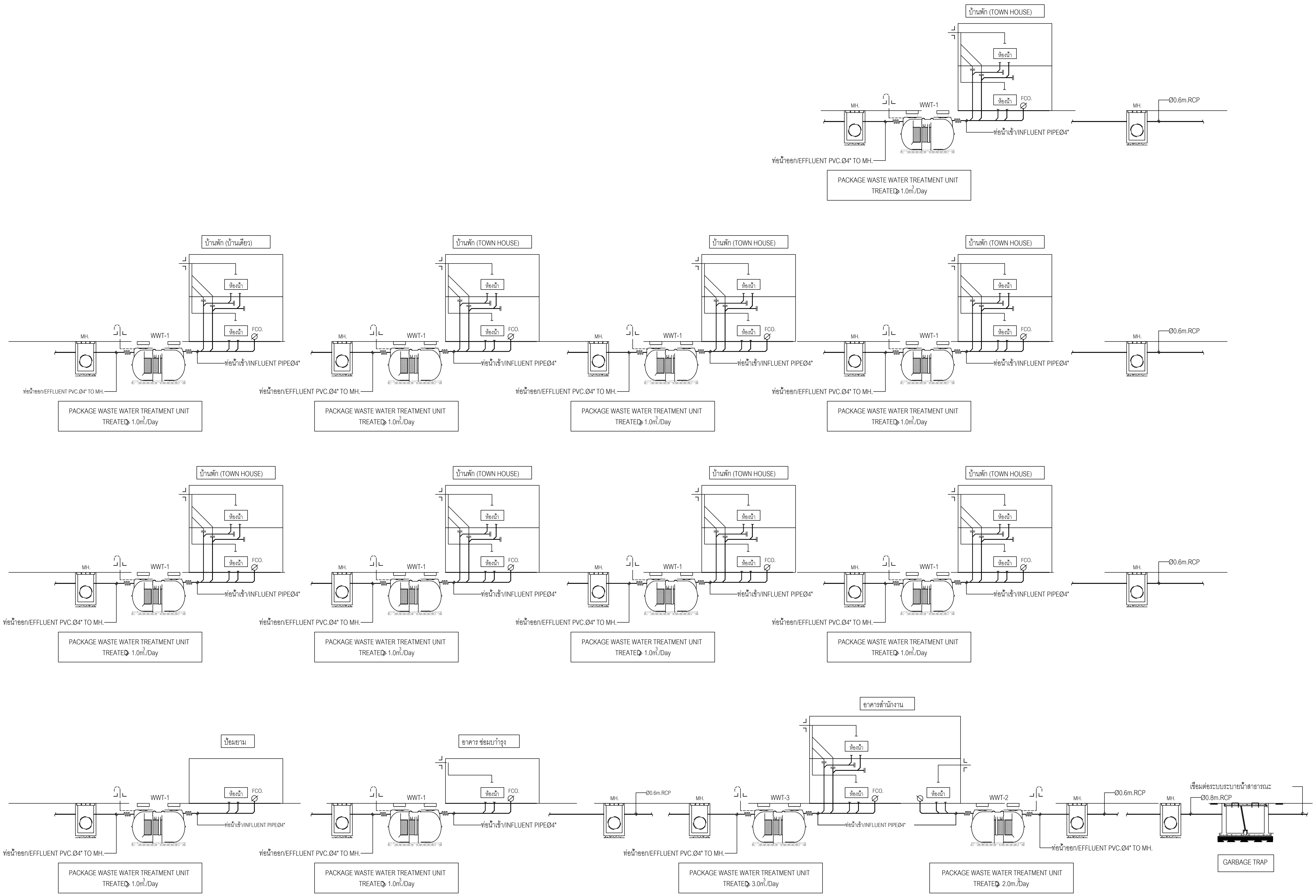

ไดอะแกรมระบบ ระบายน้ำทิ้งและน้ำเสีย

โครงการ PROJECT
จ้างออกแบบและปรับปรุงแบบสำนักงาน
กสทช.เขต 21 จังหวัดร้อยเอ็ด และงานภูมิสถาปัตย์

กสทช.

เจ้าของ OWNER
สำนักงาน กสทช. เขต 21 จ.ร้อยเอ็ด
ที่อยู่ : 287/51-52 หมู่ 7 ตำบลสนิมวงศ์ อำเภอธวัชบุรี จังหวัดร้อยเอ็ด 45170
โทรศัพท์ : 0 4351 9211

งานสาธารณูปโภคในโครงการ

บริษัท สถาปนิกชุมชนและสิ่งแวดล้อม อาศรมศิลป์ จำกัด
ARSOMSILP COMMUNITY & ENVIRONMENTAL ARCHITECT CO.,LTD.
397 ซ. อนามัยงามเจริญ 25 แขวงท่าข้าม เขตบางขุนเทียน กทม. 10150
โทร : +66 2 490 4748 54 แฟกซ์ : +66 2 490 4742
อีเมลล์ : arch@arsomsilp.in.th www.arsomsilp.ac.th

ผู้ออกแบบ DESIGN TEAM

ผู้จัดการโครงการ PROJECT MANAGER
สมพร พุฒิพัฒนา ส-สถ. 2367

สถาปนิก ARCHITECT
จิระศักดิ์ ผุยมูลตรี ภ-สถ. 6616
เมธาวี รัตนทวีโสภณ ภ-สถ. 9247
พัสกร พุทธานุ ภ-สถ. 13485

ภูมิสถาปนิก LANDSCAPE DESIGNER
ธิติพันธุ์ ศิริตระการ ส-ภส. 40
ณัฐฐิมา ภักดิ ภ-ภส 483

วิศวกรโครงสร้างและโยธา STRUCTURAL ENGINEER
วสันต์ แสงศรี สย. 9670
ธงชัย บุญเกิด สย. 11703

FUSION CONSULTANTS
บริษัท ฟิวชั่น คอนซัลแตนท์ จำกัด
81/55 ซอยภูมิจิตร ถนนพระรามที่ 4
แขวงพระโขนง เขตคลองเตย กรุงเทพฯ 10110
โทรศัพท์ 0-2392-5375-6 โทรสาร 0-2392-2641
E-mail : fusion@fusionconsultants.co.th

วิศวกรระบบปรับอากาศและระบายอากาศ MECHANICAL ENGINEER
สุภัทร สันติภิรมย์กุล วภ.578

วิศวกรระบบสุขาภิบาลและดับเพลิง SANITARY ENGINEER
สุภัทร สันติภิรมย์กุล วส.87
วีรวัฒน์ แซ่เล้า ภส.4149

วิศวกรงานระบบไฟฟ้า ELECTRICAL ENGINEER
พิชญะ จันทรานุวัฒน์ วฟก.613

รายการแก้ไข REVISIONS

ครั้งที่	รายละเอียด	วัน/เดือน/ปี

KEY PLAN

รหัสโครงการ PROJECT'S CODE
2110AR_กสทช สาขา ร้อยเอ็ด

แบบแสดง DRAWING TITLE
ไดอะแกรมระบบ ระบายน้ำทิ้งและน้ำเสีย

มาตราส่วน: N.T.S
ตรวจสอบ :
อนุมัติ :
วันที่ : 11 กุมภาพันธ์ 2565

หมายเลขแบบ 0-SN-03

Notes
This Drawing is Copyrighted. All Contractors must check all dimensions on site. Only figured dimensions and grid lines are to be worked from. Discrepancies must be reported immediately to the Architect or Engineer concerned before processing.

แบบขนาด A2 มาตราส่วน เป็นไปตามแบบแสดง

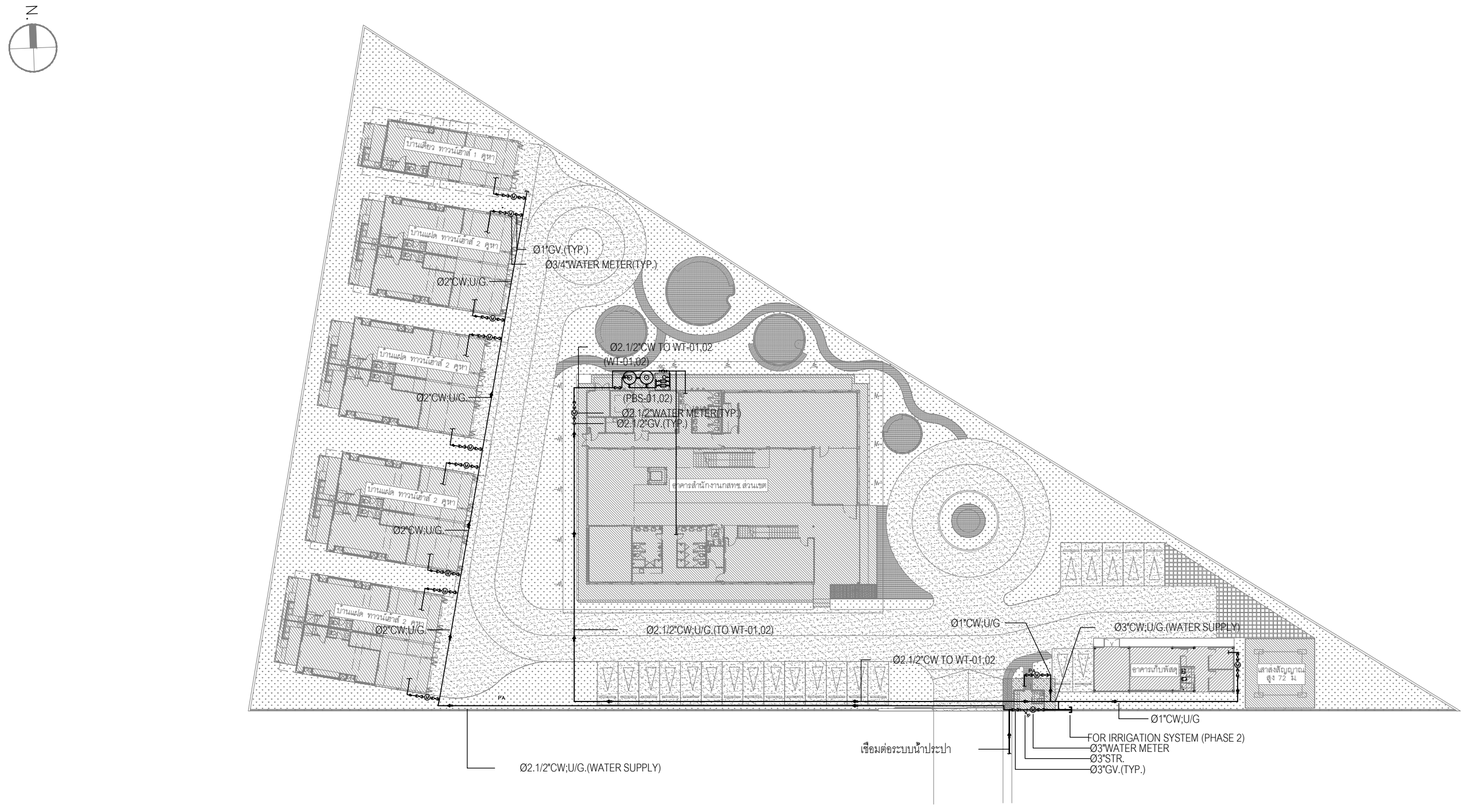

แบบแสดงผังบริเวณระบบ จ่ายน้ำประปา

มาตราส่วน 1:500

หมายเหตุ

1. ผู้รับจ้างจะต้อง ติดต่อประสานงานกับผู้ที่เกี่ยวข้องเพื่อ ขออนุมัติงานติดตั้งและงานชุดเจาะ (ระบบน้ำบาดาล)
2. ขนาดและรายละเอียดวัสดุอุปกรณ์ต่างๆให้เป็นไปตามความเหมาะสมและสามารถ ใช้งานได้อย่างสมบูรณ์ ทั้งนี้ เครื่องสูบน้ำบาดาลจะต้องสามารถสูบน้ำได้ไม่น้อยกว่า 15 ลบ.ม ต่อ ช.ม
3. งานจัดหาและติดตั้งรวมถึง ระบบไฟฟ้า,ชุดควบคุม,แท่นเครื่องและงานโครงสร้างต่างๆ

หมายเหตุ

- งานโครงสร้างและฐานรากต่างๆ จะต้องได้รับความเห็นชอบ และอนุมัติ จาก วิศวกรงานโครงสร้าง ก่อนการก่อสร้าง
- ให้ติดตั้ง ข้อต่ออ่อน (FLEXIBLE CONNECTOR) ที่ท่อ ในตำแหน่งที่มีการหรุดตัวของงานโครงสร้าง ที่ไม่เท่ากันทุกจุด (วัสดุจะต้องทนแรงดันและการกรัดกร่อนได้ดี) และได้มาตรฐาน อ้างอิง หรือ SPECIFICATION

โครงการ PROJECT

จ้างออกแบบและปรับปรุงแบบสำนักงาน

กสทช.เขต 21 จังหวัดร้อยเอ็ด และงานภูมิสถาปัตย์

เจ้าของ OWNER

สำนักงาน กสทช. เขต 21 จ.ร้อยเอ็ด

ที่อยู่ : 287/51-52 หมู่ 7 ตำบลเมืองเดช อำเภอเมืองร้อยเอ็ด จังหวัดร้อยเอ็ด 45170

โทรศัพท์ : 0 4351 9211

งานสาธารณูปโภคในโครงการ

บริษัท สถาบันชุมชนและสิ่งแวดล้อม อาคมสิลป์ จำกัด

ARSOMSILP COMMUNITY & ENVIRONMENTAL ARCHITECT CO.,LTD.

397 ซ. อนามัยงามเจริญ 25 แขวงทรายน้อย เขตบางบุณเกียน กทม. 10150

โทร : +66 2 490 4748 54 แฟกซ์ : +66 2 490 4742

อีเมล์ : orch@arsomsilp.in.th www.arsomsilp.oc.th

ผู้ออกแบบ DESIGN TEAM

ผู้จัดการโครงการ PROJECT MANAGER		
สมพร พุฒิพัฒนา		ส-สถ. 2367
สถาปนิก ARCHITECT		
ชัยศักดิ์ ผุยมุงสรี		ภ-สถ. 6616
เมธาวี รัตเสรีโสภณ		ภ-สถ. 9247
พัสกร พุทธานุ		ภ-สถ. 13485
ภูมิสถาปนิก LANDSCAPE DESIGNER		
ชิติพันธุ์ ตรีเดชการ		ส-ภส. 40
ณัฐริมา ภักดี		ภ-ภส 483
วิศวกรโครงสร้างและโยธา STRUCTURAL ENGINEER		
วสันต์ แสงศรี		สย. 9670
ธงชัย บุญเกิด		สย. 11703

บริษัท ฟิวชั่น คอนซัลแตนท์ จำกัด

81/55 ซอยอุดมสุข ถนนสวรรภาที่ 4

แขวงหนองโจนง เขตคลองเตย กรุงเทพฯ 10110

โทรศัพท์ 0-2392-5375-6 โทรสาร 0-2392-2641

E-mail : fusion@fusionconsultants.co.th

วิศวกรระบบปรับอากาศและระบายอากาศ MECHANICAL ENGINEER		
สุภัทร สันติวิรมย์กุล		วก.578
วิศวกรระบบสุขาภิบาลและดับเพลิง SANITARY ENGINEER		
สุภัทร สันติวิรมย์กุล		วส.87
วิรวัลย์ แซ่เล้า		ภส.4149
วิศวกรงานระบบไฟฟ้า ELECTRICAL ENGINEER		
พิชญะ จันทราบุวัฒน์		พก.613

รายการแก้ไข REVISIONS

ครั้งที่	รายละเอียด	วัน/เดือน/ปี
1	REVISION 1	17/06/2022

KEY PLAN

รหัสโครงการ PROJECT'S CODE

2110AR_กสทช สาขา ร้อยเอ็ด

แบบแสดง DRAWING TITLE

แบบแสดงผังบริเวณระบบ จ่ายน้ำประปา

มาตราส่วน: 1 : 500 (A2)	หมายเลขแบบ
ตรวจสอบ :	0-SN-04
อนุมัติ :	
วันที่ : 11 กุมภาพันธ์ 2565	

Notes

This Drawing is Copyrighted. All Contractors must check all dimensions on site. Only figured dimensions and grid lines are to be worked from. Discrepancies must be reported immediately to the Architect or Engineer concerned before processing.

แบบขนาด A2 มาตราส่วน เป็นไปตามแบบแสดง

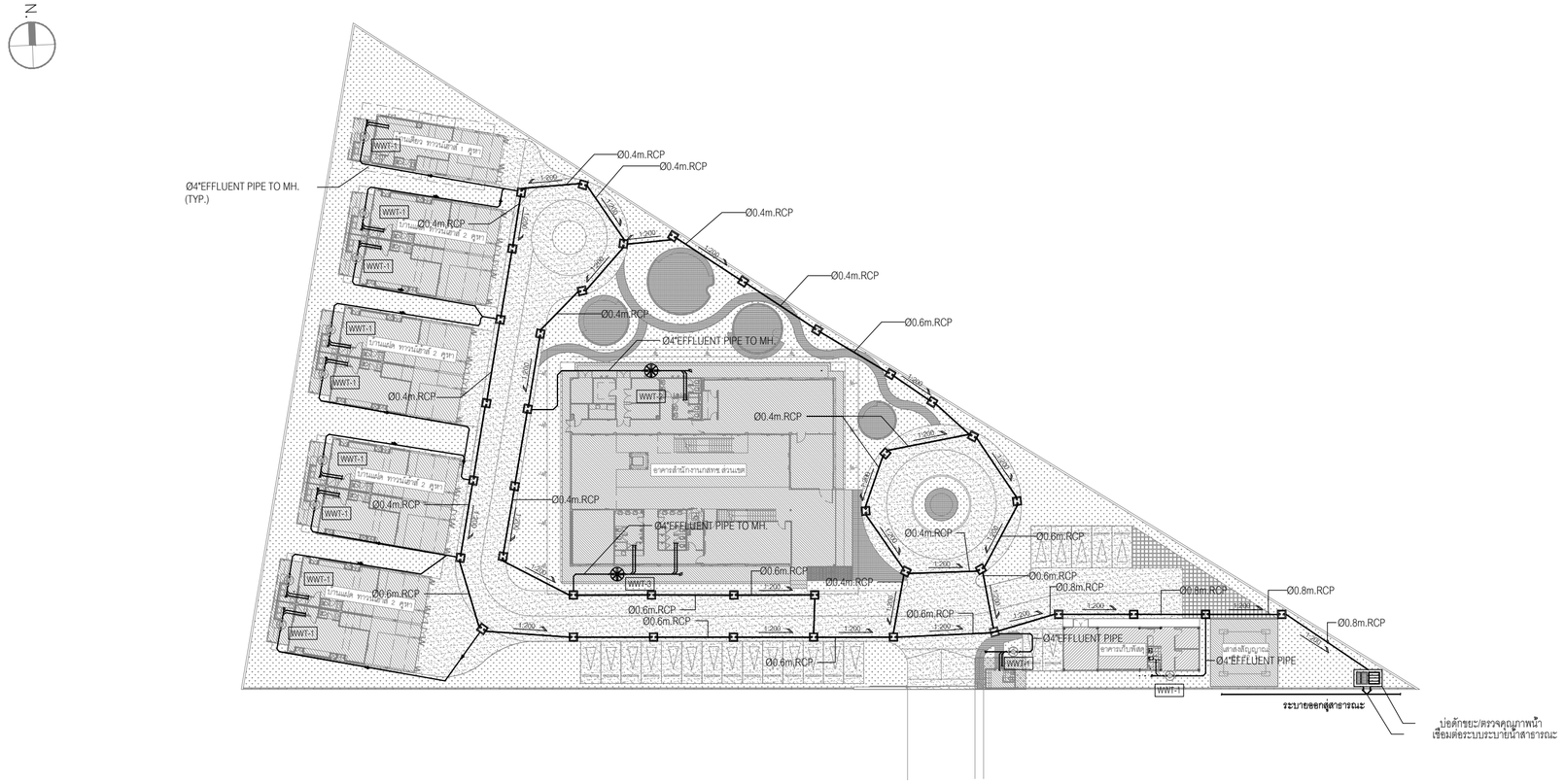

NOTE :

- ผู้รับจ้าง จะต้องประสานงานกับผู้ที่เกี่ยวข้องทุกฝ่ายและสำรวจ ข้อมูลต่างๆ โดยละเอียด ก่อนการก่อสร้างและติดตั้งงานระบบ เช่น ค่าระดับ และจุดเชื่อมต่อท่อต่างๆ
- งานโครงสร้างต่างๆ จะต้องได้รับความเห็นชอบ และอนุมัติ จาก วิศวกรงานโครงสร้าง อีกครั้ง ก่อนการก่อสร้าง

แบบแสดงผังบริเวณระบบ สุขาภิบาล

มาตราส่วน 1:500

โครงการ PROJECT

จ้างออกแบบและปรับปรุงแบบสำนักงาน กสทช.เขต 21 จังหวัดร้อยเอ็ด และงานภูมิสถาปัตย์

เจ้าของ OWNER

สำนักงาน กสทช. เขต 21 จ.ร้อยเอ็ด
ที่อยู่ : 287/51-52 หมู่ 7 ตำบลสิงห์ อำเภอเมืองร้อยเอ็ด จังหวัดร้อยเอ็ด 45170
โทรศัพท์ : 0 4351 9211

งานสาธารณูปโภคในโครงการ

บริษัท สถาบันผังชุมชนและสิ่งแวดล้อม อาคมสิลป์ จำกัด
ARSOMSILP COMMUNITY & ENVIRONMENTAL ARCHITECT CO.,LTD.
397 ซ. อนามัยงามเจริญ 25 แขวงทรายข้าม เขตบางขุนเทียน กทม. 10150
โทร : +66 2 490 4748 54 แฟกซ์ : +66 2 490 4742
อีเมล์ : orch@arsomsilp.in.th www.arsomsilp.oc.th

ผู้ออกแบบ DESIGN TEAM

ผู้จัดการโครงการ PROJECT MANAGER		
สมพร พุฒิพัฒนา		ส-สถ. 2367
สถาปนิก ARCHITECT		
ชัยศักดิ์ ผุยมุลตรี		ภ-สถ. 6616
เมธาวี รัตเสรีโสภณ		ภ-สถ. 9247
พัสกร พุทธานุ		ภ-สถ. 13485
ภูมิสถาปนิก LANDSCAPE DESIGNER		
ชิติพันธุ์ ศรีเดชการ		ส-ภส. 40
ณัฐฐิมา ภักดี		ภ-ภส 483
วิศวกรโครงสร้างและโยธา STRUCTURAL ENGINEER		
วสันต์ แสงศรี		สย. 9670
องชัย บุญเกิด		สย. 11703

บริษัท ฟิวชั่น คอนซัลแตนท์ จำกัด
81/55 ซอยอุดมสุข ถนนสรรพาวุธ 4
แขวงพลเทพ เขตพระโขนง กรุงเทพฯ 10110
โทรศัพท์ 0-2392-5375-6 โทรสาร 0-2392-2641
E-mail : fusion@fusionconsultants.co.th

วิศวกรระบบปรับอากาศและระบายอากาศ MECHANICAL ENGINEER		
สุทัศร สันติวิรมย์กุล		วก.578
วิศวกรระบบสุขาภิบาลและดับเพลิง SANITARY ENGINEER		
สุทัศร สันติวิรมย์กุล		วส.87
วิรวัฒน์ แซ่เล้า		ภส.4149
วิศวกรงานระบบไฟฟ้า ELECTRICAL ENGINEER		
พิชญะ จันทราวุฒิวัฒน์		วพก.613

รายการแก้ไข REVISIONS

ครั้งที่	รายละเอียด	วัน/เดือน/ปี
1	REVISION 1	17/06/2022

KEY PLAN

รหัสโครงการ PROJECT'S CODE
2110AR_กสทช สาขา ร้อยเอ็ด

แบบแสดง DRAWING TITLE

แบบแสดงผังบริเวณระบบ สุขาภิบาล

มาตราส่วน: 1 : 500 (A2)	หมายเลขแบบ
ตรวจสอบ :	0-SN-05
อนุมัติ :	
วันที่ : 11 กุมภาพันธ์ 2565	

Notes
This Drawing is Copyrighted. All Contractors must check all dimensions on site. Only figured dimensions and grid lines are to be worked from. Discrepancies must be reported immediately to the Architect or Engineer concerned before processing.

แบบขนาด A2 มาตราส่วน เป็นไปตามแบบแสดง

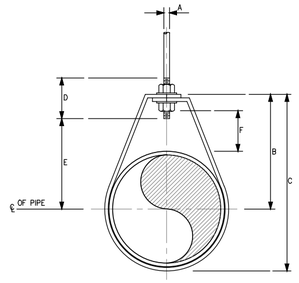

DIMENSIONS(mm.)

NOMIMAL PIPE SIZE ø		A	B	C	D	ROD TAKE-OUT E	ADJUSTMENT F	STRAP SIZE (mm. x mm.)
INCH	mm.							
1/2	15	9	46	59	64	29	25	2X25
3/4	20	9	52	67	64	33	25	2X25
1	25	9	56	73	64	37	25	2X25
11/4	32	9	65	87	64	46	32	2X25
11/2	40	9	70	94	64	49	32	3X25
2	50	9	75	106	64	56	32	3X25

ADJUSTABLE RING

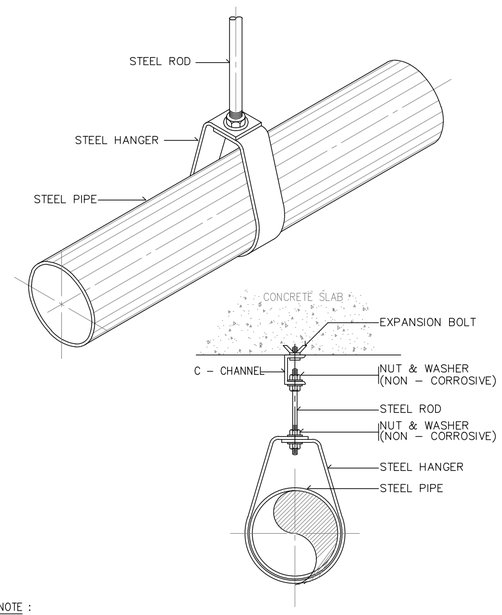

NOTE :

ALL STEEL PARTS SHALL BE PAINTED WITH 2 COATS OR ANTI-RUST PAINT AND 1 COAT OF FINISHED PAINT OR AS SPECIFIED.

PIPE HANGER FOR SIZE UP TO 50 mm.(2"ø)

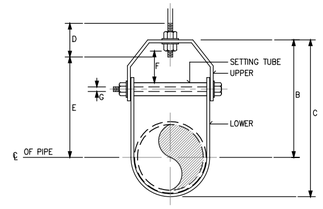

DIMENSION OF ADJUSTABLE CLEVIS HANGER(mm.)

NOMINAL PIPE SIZE ø		SIZE OF STEEL		A	B	C	D	E	ADJUSTMENT F	G
INCH	mm.	UPPER	LOWER							
21/2	65	5X32	5X32	12	119	155	76	97	44	9
3	80	5X32	5X32	12	120	167	76	98	44	9
4	100	6X32	5X32	15	135	198	89	114	50	9
5	125	6X32	5X32	15	157	228	89	130	44	12
6	150	6X38	5X38	19	176	257	100	142	47	12
8	200	6X44	5X44	22	212	320	108	178	54	15
10	250	9X44	6X44	22	230	387	114	212	57	19
12	300	9X50	6X50	22	290	457	120	258	76	19
14	350	12X50	6X50	25	316	494	133	275	75	22
16	400	12X63	6X63	25	357	584	152	316	67	25
18	450	12X63	6X63	28	394	629	165	354	95	29
20	500	15X75	9X75	32	438	695	178	367	101	32
24	600	15X75	9X75	32	498	803	191	444	108	32
26	650	15X75	9X75	32	549	890	196	495	116	32
30	750	15X75	9X75	32	613	994	210	556	127	32

ADJUSTABLE CLEVIS HANGER

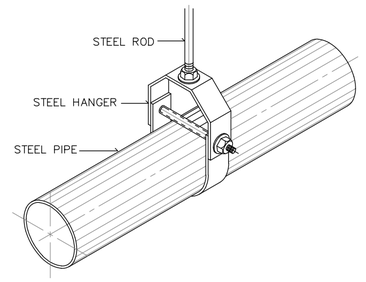

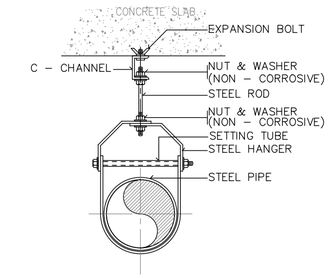

NOTE :

ALL STEEL PARTS SHALL BE PAINTED WITH 2 COATS OR ANTI-RUST PAINT AND 1 COAT OF FINISHED PAINT OR AS SPECIFIED.

PIPE HANGER FOR SIZE TO 65 mm. AND LARGER

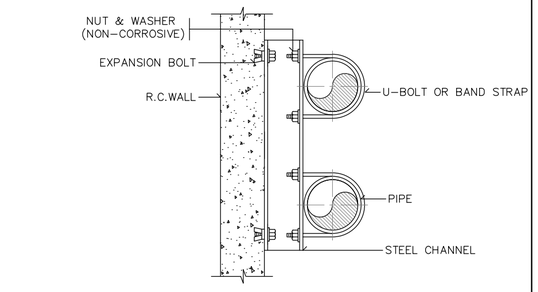

PLAN

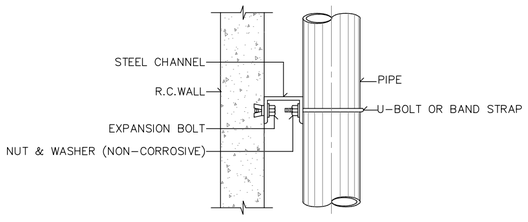

ELEVATION

ALL STEEL PARTS SHALL BE PAINTED WITH 2 COATS OF ANTI–RUST PAINT AND 1 COAT OF FINISHED PAINT OR AS SPECIFIED.

PIPE SUPPORT TO WALL

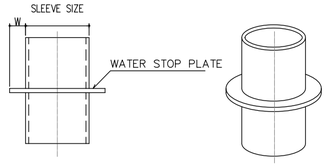

PIPE SLEEVE DIAMETER

PIPE SIZE		SLEEVE SIZE	WATER STOP PLATE	
mm.	INCH	mm.	WIDTH, W (mm.)	t (mm.)
15	1/2	40	20	2
20	3/4	40	20	2
25	1	50	20	2
40	1–1/2	65	20	2
50	2	80	25	2
65	2–1/2	100	30	2
80	3	100	40	2
100	4	150	50	3
125	5	150	50	3
150	6	200	50	3
200	8	250	50	3
250	10	300	50	4
300	12	350	50	4

PIPE SLEEVE DIAMETER

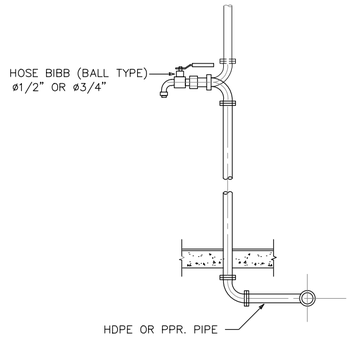

DETAIL OF HOSE BIBB

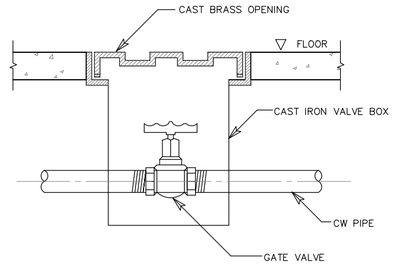

DETAIL OF VALVE BOX

โครงการ PROJECT

จ้างออกแบบและปรับปรุงแบบสำนักงาน กสทช.เขต 21 จังหวัดร้อยเอ็ด และงานภูมิสถาปัตย์

เจ้าของ OWNER

สำนักงาน กสทช. เขต 21 จ.ร้อยเอ็ด

ที่อยู่ : 287/51-52 หมู่ 7 ตำบลเมืองเดิน อำเภอเมืองร้อยเอ็ด จังหวัดร้อยเอ็ด 45170

โทรศัพท์ : 0 4351 9211

งานสาธารณูปโภคในโครงการ

บริษัท สถาบันการชุมชนและสิ่งแวดล้อม อาคมสิลป์ จำกัด
ARSOMSILP COMMUNITY & ENVIRONMENTAL ARCHITECT CO.,LTD.
397 ซ. อนามัยงามเจริญ 25 แขวงทรายน้ำ เขตคลองสามวา กรุงเทพมหานคร 10510
โทร : +66 2 490 4748 54 แฟกซ์ : +66 2 490 4742
อีเมล์ : arch@arsomsilp.in.th www.arsomsilp.ac.th

ผู้ออกแบบ DESIGN TEAM

ผู้จัดการโครงการ PROJECT MANAGER
สมพร พุฒิพัฒนา ส-สถ. 2367

สถาปนิก ARCHITECT
ชัยศักดิ์ ผุยมุลตรี ภ-สถ. 6616
เมธาวี รัตเสถียรไสยกุล ภ-สถ. 9247
พัสกร พุฒธานุ ภ-สถ. 13485

ภูมิสถาปนิก LANDSCAPE DESIGNER
ชิติพันธุ์ ตรีเดชการ ส-ภส. 40
ณัฐริมา ภักดี ภ-ภส 483

วิศวกรโครงสร้างและโยธา STRUCTURAL ENGINEER
วสันต์ แสงศรี สย. 9670
ธงชัย บุญเกิด สย. 11703

บริษัท ฟิวชั่น คอนซัลแตนท์ จำกัด
81/55 ซอยสุทิสัตร ถนนพระรามที่ 4
แขวงพระโขนง เขตคลองเตย กรุงเทพ 10110
โทรศัพท์ 0-2392-5375-6 โทรสาร 0-2392-2641
E-mail : fusion@fusionconsultants.co.th

วิศวกรระบบปรับอากาศและระบายอากาศ MECHANICAL ENGINEER
สุทัศร สันติวิรมย์กุล วก.578

วิศวกรระบบสุขาภิบาลและดับเพลิง SANITARY ENGINEER
สุทัศร สันติวิรมย์กุล วส.87
วิรวัลน์ แซ่เล้า ภส.4149

วิศวกรงานระบบไฟฟ้า ELECTRICAL ENGINEER
พิชญะ จันทราบูรณ์ วพก.613

รายการแก้ไข REVISIONS

ครั้งที่	รายละเอียด	วัน/เดือน/ปี

KEY PLAN

รหัสโครงการ PROJECT'S CODE
2110AR_กสทช สาขา ร้อยเอ็ด

แบบแสดง DRAWING TITLE

แบบแสดง รายละเอียดทั่วไป – 1

มาตราส่วน: N.T.S	หมายเลขแบบ
ตรวจสอบ :	0-SN-06
อนุมัติ :	
วันที่ : 11 กุมภาพันธ์ 2565	

Notes
This Drawing is Copyrighted. All Contractors must check all dimensions on site. Only figured dimensions and grid lines are to be worked from. Discrepancies must be reported immediately to the Architect or Engineer concerned before processing.

แบบขนาด A2 มาตราส่วน เป็นไปตามแบบแสดง

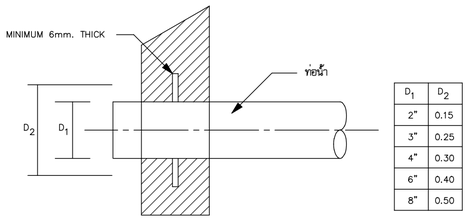

D_1	D_2
2"	0.15
3"	0.25
4"	0.30
6"	0.40
8"	0.50

หมายเหตุ

- ไม่ติด FLASHING สำหรับท่อทุกท่อนที่ทะลุผนังคอนกรีต
- FLASHING ทำด้วยเหล็กหนาไม่ต่ำกว่า 6 มม. เชื่อมต่อท่อ และฝังในคอนกรีตก่อนเท (งานสุขาภิบาล) เหล็กเสริมพิเศษรอบท่อ กรณี ท่อใหญ่ให้ปรึกษาวิศวกรโครงสร้าง (งานโยธา)

DETAIL OF FLASHING

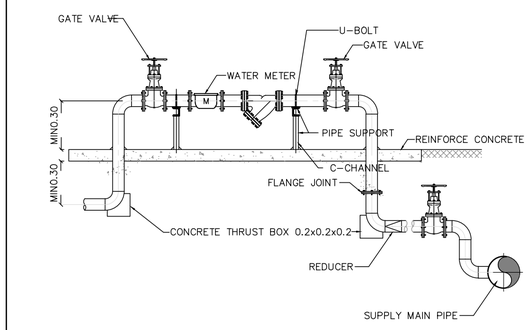

DETAIL OF WATER SUPPLY METER

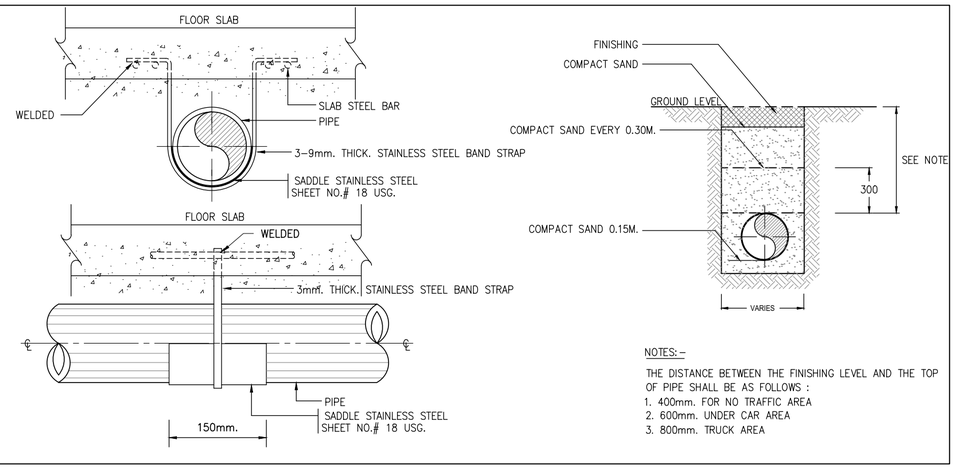

NOTES:-

THE DISTANCE BETWEEN THE FINISHING LEVEL AND THE TOP OF PIPE SHALL BE AS FOLLOWS :

1. 400mm. FOR NO TRAFFIC AREA
2. 600mm. UNDER CAR AREA
3. 800mm. TRUCK AREA

DETAIL OF UNDER GROUND PIPE INSTALLTION

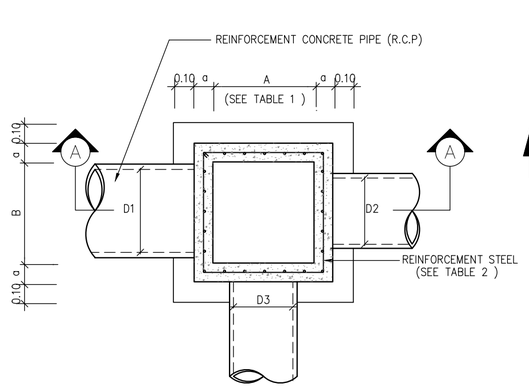

PLAN

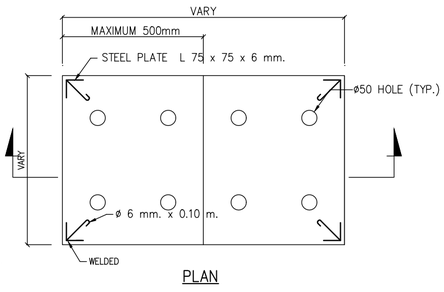

PLAN

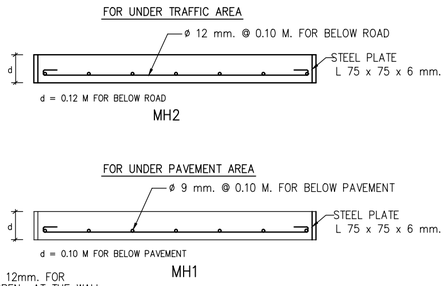

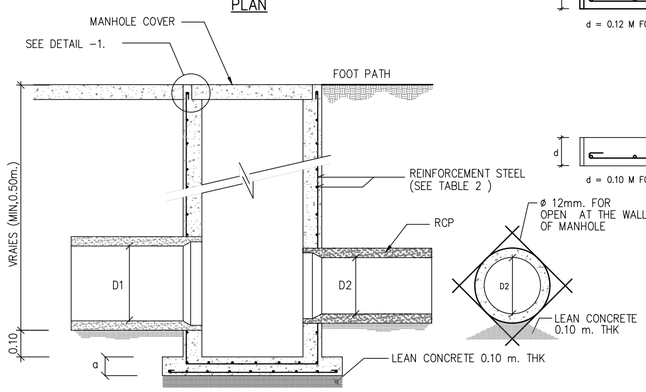

SECTION A-A

SECTION A - A
MANHOLE COVER

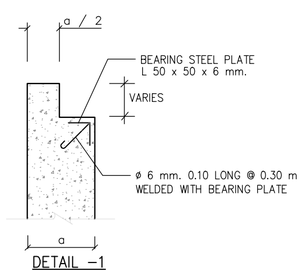

DETAIL -1

REMARK :

1. REINFORCING STEEL WHICH IS 12 mm. IN DIAMETER AND OVER SHALL BE SD - 40 COMFORM TO TIS 24-2524 WITH ULTIMATE STRENGTH > 4,000 KSC.
2. REINFORCING STEEL WHICH IS 10 mm. IN DIAMETER AND UNDER SHALL BE SD - 24 COMFORM TO TIS 20-2520 WITH ULTIMATE STRENGTH > 2,400 KSC.

DETAIL OF MANHOLE

TABLE 1 MANHOLE SIZE

PIPE D1 , D2 , D3 (M.)	LENGTH A (M.)	WIDTH B (M.)
0.30	0.40	0.40
0.40	0.50	0.50
0.50	0.70	0.70
0.60	0.80	0.80
0.80	1.00	1.00
1.00	1.30	1.30
1.20	1.50	1.50
1.50	1.80	1.80

TABLE 2 REINFORCEMENT STEEL.

MANHOLE SIZE A x B (M.)	MANHOLE DEPTH LESS THAN 2.00 M.		MANHOLE DEPTH MORE THAN 2.00 M. LESS THAN 4.00 M.	
	a-m	REINFORCEMENT STEEL	a-m	REINFORCEMENT STEEL
0.40 x 0.40	0.125	9 mm. ø 0.20 M.	0.125	9 mm. ø 0.20 M.
0.50 x 0.50	0.125	9 mm. ø 0.20 M.	0.125	9 mm. ø 0.20 M.
0.70 x 0.70	0.125	9 mm. ø 0.20 M.	0.125	9 mm. ø 0.20 M.
0.80 x 0.50	0.15	12 mm. ø 0.20 M.	0.15	12 mm. ø 0.20 M.
0.80 x 0.70	0.15	12 mm. ø@0.20 M.	0.15	12 mm. ø@0.20 M.
0.80 x 0.80	0.15	12 mm. ø@0.20 M.	0.15	12 mm. ø@0.20 M.
0.80 x 1.00	0.15	12 mm. ø@0.20 M.	0.15	12 mm. ø@0.20 M.
0.80 x 1.30	0.15	12 mm. ø@0.20 M.	0.15	12 mm. ø@0.20 M.
0.80 x 1.50	0.15	12 mm. ø@0.20 M.	0.15	12 mm. ø@0.15 M.
0.80 x 1.80	0.15	12 mm. ø@0.20 M.	0.15	12 mm. ø@0.15 M.
1.00 x 1.00	0.15	12 mm. ø@0.20 M.	0.15	12 mm. ø@0.15 M.
1.00 x 1.30	0.15	12 mm. ø@0.20 M.	0.15	12 mm. ø@0.15 M.
1.00 x 1.50	0.15	12 mm. ø@0.20 M.	0.15	12 mm. ø@0.15 M.
1.00 x 1.80	0.15	12 mm. ø@0.20 M.	0.20	12 mm. ø@0.20 M. 2 LAYERS
1.30 x 1.30	0.15	12 mm. ø@0.20 M.	0.20	12 mm. ø@0.20 M. 2 LAYERS
1.30 x 1.50	0.20	12 mm. ø@0.15 M.	0.20	12 mm. ø@0.20 M. 2 LAYERS
1.30 x 1.80	0.20	12 mm. ø@0.15 M.	0.20	12 mm. ø@0.20 M. 2 LAYERS
1.50 x 1.50	0.20	12 mm. ø@0.15 M.	0.20	12 mm. ø@0.20 M. 2 LAYERS
1.50 x 1.80	0.20	12 mm. ø@0.15 M.	0.20	12 mm. ø@0.20 M. 2 LAYERS
1.80 x 1.80	0.20	12 mm. ø@0.15 M.	0.20	12 mm. ø@0.20 M. 2 LAYERS

NOTE :

SEE STRUCTURE IN STRUCTURAL DWG. OR WILL BE APPROVED BY STRUC. ENG

โครงการ PROJECT

จ้างออกแบบและปรับปรุงแบบสำนักงาน กสทช.เขต 21 จังหวัดร้อยเอ็ด และงานภูมิสถาปัตย์

เจ้าของ OWNER

สำนักงาน กสทช. เขต 21 จ.ร้อยเอ็ด
ที่อยู่ : 287/51-52 หมู่ 7 ตำบลเมืองเดิ่น อำเภอเมืองร้อยเอ็ด จังหวัดร้อยเอ็ด 45170
โทรศัพท์ : 0 4351 9211

งานสาธารณูปโภคในโครงการ

บริษัท สถาบันสังคมชุมชนและสิ่งแวดล้อม อาคมสิลป์ จำกัด
ARSOMSILP COMMUNITY & ENVIRONMENTAL ARCHITECT CO.,LTD.
397 ซ. อนามัยงามเจริญ 25 แขวงสวนหลวง เขตคลองเตย กรุงเทพมหานคร 10150
โทร : +66 2 490 4748 54 แฟกซ์ : +66 2 490 4742
อีเมล์ : orch@arsomsilp.in.th www.arsomsilp.oc.th

ผู้ออกแบบ DESIGN TEAM

ผู้จัดการโครงการ	PROJECT MANAGER	
สงพร พุฒิพัฒนา		ส-สถ. 2367
สถาปนิก	ARCHITECT	
ชัยศักดิ์ ผุยมุลตรี		ภ-สถ. 6616
เมธาวี รัตเสรีวิสุทธ		ภ-สถ. 9247
พัสกร พุทธานุ		ภ-สถ. 13485
ภูมิสถาปนิก	LANDSCAPE DESIGNER	
ชิติพันธุ์ ตริตะการ		ส-ภส. 40
ณัฐริมา ภักดี		ภ-ภส 483
วิศวกรโครงสร้างและโยธา	STRUCTURAL ENGINEER	
วสันต์ แสงศรี		สย. 9670
องชัย บุญเกิด		สย. 11703

FUSION CONSULTANTS
บริษัท ฟิวชั่น คอนซัลแตนท์ จำกัด
81/55 ซอยภูมิจิตร ถนนพระรามที่ 4
แขวงพระโขนง เขตคลองเตย กรุงเทพฯ 10110
โทรศัพท์ 0-2392-5375-6 โทรสาร 0-2392-2641
E-mail : fusion@fusionconsultants.co.th

วิศวกรระบบปรับอากาศและระบายอากาศ	MECHANICAL ENGINEER	
สุทัศร สันติวิรมย์กุล		วก.578
วิศวกรระบบสุขาภิบาลและดับเพลิง	SANITARY ENGINEER	
สุทัศร สันติวิรมย์กุล		วส.87
วิรวัฒน์ แซ่เล้า		ภส.4149
วิศวกรงานระบบไฟฟ้า	ELECTRICAL ENGINEER	
พิชญะ จันทราบวัฒน์		พก.613

รายการแก้ไข REVISIONS

ครั้งที่	รายละเอียด	วัน/เดือน/ปี

KEY PLAN

รหัสโครงการ PROJECT'S CODE
2110AR_กสทช สาขา ร้อยเอ็ด

แบบแสดง DRAWING TITLE

แบบแสดง รายละเอียดทั่วไป - 2

มาตราส่วน : N.T.S	หมายเลขแบบ
ตรวจสอบ :	0-SN-07
อนุมัติ :	
วันที่ : 11 กุมภาพันธ์ 2565	

Notes
This Drawing is Copyrighted. All Contractors must check all dimensions on site. Only figured dimensions and grid lines are to be worked from. Discrepancies must be reported immediately to the Architect or Engineer concerned before processing.

แบบขนาด A2 มาตราส่วน เป็นไปตามแบบแสดง

ตัวอย่างการคำนวณและการประเมินการดำเนินการตามแผนการทำงาน

ที่	รายการ	หน่วย	ปริมาณงาน	ราคาต่อหน่วย	เป็นเงิน	%
1	งานรื้อโครงสร้างเดิม					
	a1	ลบ.ม.	100	5,000	500,000	16%
	a2	ลบ.ม.	120	2,000	240,000	8%
2	งานผิวทาง				-	
	b1	ตร.ม.	400	2,000	800,000	26%
	b2	ตร.ม.	300	5,000	1,500,000	49%
				รวม	3,040,000	100%

	1	2	3	4	5	6	7	8
	ตค	พย	ธค	มค	กพ	มีค	เมย	พค
	25	25	25	25				
		50	50					
				20	20	20	20	20
					25	25	25	25
Money	125,000	245,000	245,000	285,000	535,000	535,000	535,000	535,000
AccMoney	125,000	370,000	615,000	900,000	1,435,000	1,970,000	2,505,000	3,040,000
% PLAN	4%	8%	8%	9%	18%	18%	18%	18%
% ACC PLAN	4%	12%	20%	30%	47%	65%	82%	100%
% ACTUAL	1%	6%	4%	7%	12%	12%	12%	4%
% ACC ACTUAL	1%	6%	10%	17%	29%	42%	54%	58%
% ACC DIFF	3%	6%	10%	13%	18%	23%	28%	42%
% PLAN/2	2%	4%	4%	5%	9%	9%	9%	9%
% PLAN/2 DIFF	1%	-2%	0%	-2%	-4%	-4%	-4%	5%

$$\frac{(500{,}000 \times 25)}{100} = 125{,}000$$

$$\frac{125{,}000}{3{,}040{,}000} \times 100 = 4.1\ \%$$

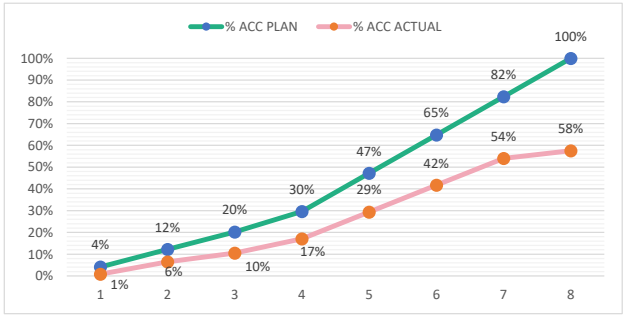

หมายเหตุ:

1) กรณีตัวอย่าง กำหนดระยะเวลาการก่อสร้างตามแผนดำเนินงานทั้งสัญญา จำนวน 8 เดือน
2) หมายถึง ระยะเวลาการก่อสร้างตามแผนดำเนินงานของแต่ละรายการก่อสร้าง เช่น งานรื้อโครงสร้างเดิม กำหนดระยะเวลาก่อสร้าง จำนวน 4 เดือน (ไม่รวมระยะเวลาการก่อสร้างผิวทาง)
3) 25 หมายถึง ร้อยละของงานที่ผู้รับจ้างต้องดำเนินการก่อสร้างตามแผนงานประจำเดือนของแต่ละรายการก่อสร้าง (แต่ละรายการก่อสร้าง รวมกัน 100 %)
4) Money มูลค่างานแต่ละรายการ คำนวณจากร้อยละตามแผนงานเทียบกับมูลค่างานของแต่ละรายการ
5) % PLAN ร้อยละของแผนดำเนินงาน คำนวณจากมูลค่าของงานตามแผนดำเนินการ เมื่อเทียบกับมูลค่าของงานทั้งโครงการ

ตัวอย่างวิธีการจัดทำแผนการทำงาน

ที่	รายการ	หน่วย	ปริมาณงาน	ราคาต่อหน่วย	เป็นเงิน	%
1	งานรื้อโครงสร้างเดิม					
	a1	ลบ.ม.	100	5,000	500,000	16%
	a2	ลบ.ม.	120	2,000	240,000	8%
2	งานผิวทาง				-	
	b1	ตร.ม.	400	2,000	800,000	26%
	b2	ตร.ม.	300	5,000	1,500,000	49%
				รวม	3,040,000	100%

	1	2	3	4	5	6	7	8
	ตค	พย	ธค	มค	กพ	มีค	เมย	พค
	25	25	25	25				
		50	50					
				20	20	20	20	20
					25	25	25	25
Money								
AccMoney								
% PLAN								
% ACC PLAN								
% ACTUAL								
% ACC ACTUAL								
% ACC DIFF								
% PLAN/2								
% PLAN/2 DIFF								

หมายเหตุ:

1) กรณีตัวอย่าง กำหนดระยะเวลาการก่อสร้างตามแผนดำเนินงานทั้งสัญญา จำนวน 8 เดือน
2) [ ] หมายถึง ระยะเวลาการก่อสร้างตามแผนดำเนินงานของแต่ละรายการก่อสร้าง เช่น 1. งานรื้อโครงสร้างเดิม กำหนดระยะเวลาก่อสร้าง จำนวน 4 เดือน 2. งานก่อสร้างผิวทาง กำหนดระยะเวลาก่อสร้าง 5 เดือน
3) 25 หมายถึง ร้อยละของงานที่ผู้รับจ้างต้องดำเนินการก่อสร้างตามแผนงานประจำเดือนของแต่ละรายการก่อสร้าง ซึ่งแต่ละรายการก่อสร้าง คิดเป็นร้อยละ 100 ตามตัวอย่าง งานรื้อโครงสร้างเดิม ถือเป็นร้อยละ 100 ของรายการนี้
4) Money มูลค่างานแต่ละรายการ คำนวณจากร้อยละตามแผนงานเทียบกับมูลค่างานของแต่ละรายการ
5) % PLAN ร้อยละของแผนดำเนินงาน คำนวณจากมูลค่าของงานตามแผนดำเนินการ เมื่อเทียบกับมูลค่าของงานทั้งโครงการ

ตัวอย่างแบบการจัดทำแผนการทำงาน

ที่	รายการ	หน่วย	ปริมาณงาน	ราคาต่อหน่วย	เป็นเงิน	%
1	งานรื้อโครงสร้างเดิม					
	รายการ....	ลบ.ม.				
	รายการ....	ลบ.ม.				
2	งานผิวทาง					
	รายการ....	ตร.ม.				
	รายการ....	ตร.ม.				
				รวม	-	0%

1	2	3	4	5	6	7	8
เดือน...	เดือน...	เดือน...	เดือน...	เดือน...	เดือน...	เดือน...	เดือน...

Money								
AccMoney								
% PLAN								
% ACC PLAN								
% ACTUAL								
% ACC ACTUAL								
% ACC DIFF								
% PLAN/2								
% PLAN/2 DIFF								

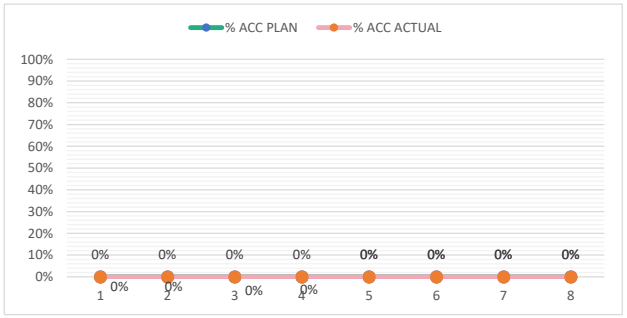

หมายเหตุ:

1) กรณีตัวอย่าง กำหนดระยะเวลาการก่อสร้างตามแผนดำเนินงานทั้งสัญญา จำนวน 8 เดือน

2) หมายถึง ระยะเวลาการก่อสร้างตามแผนดำเนินงานของแต่ละรายการก่อสร้าง เช่น งานรื้อโครงสร้างเดิม กำหนดระยะเวลาก่อสร้าง จำนวน 4 เดือน (ไม่รวมระยะเวลาการก่อสร้างผิวทาง)

3) 25 หมายถึง ร้อยละของงานที่ผู้รับจ้างต้องดำเนินการก่อสร้างตามแผนงานประจำเดือนของแต่ละรายการก่อสร้าง ซึ่งแต่ละรายการก่อสร้าง คิดเป็น 100 %

4) Money มูลค่างานแต่ละรายการ คำนวณจากร้อยละตามแผนงานเทียบกับมูลค่างานของแต่ละรายการ

5) % PLAN ร้อยละของแผนดำเนินงาน คำนวณจากมูลค่าของงานตามแผนดำเนินการ เมื่อเทียบกับมูลค่าของงานทั้งโครงการ